HK	HONG KONG

分解圖 / 零件清單

BS002G

Cordless Pipe Belt Sander



2026/02

(HK) BS002G / Cordless Pipe Belt Sander

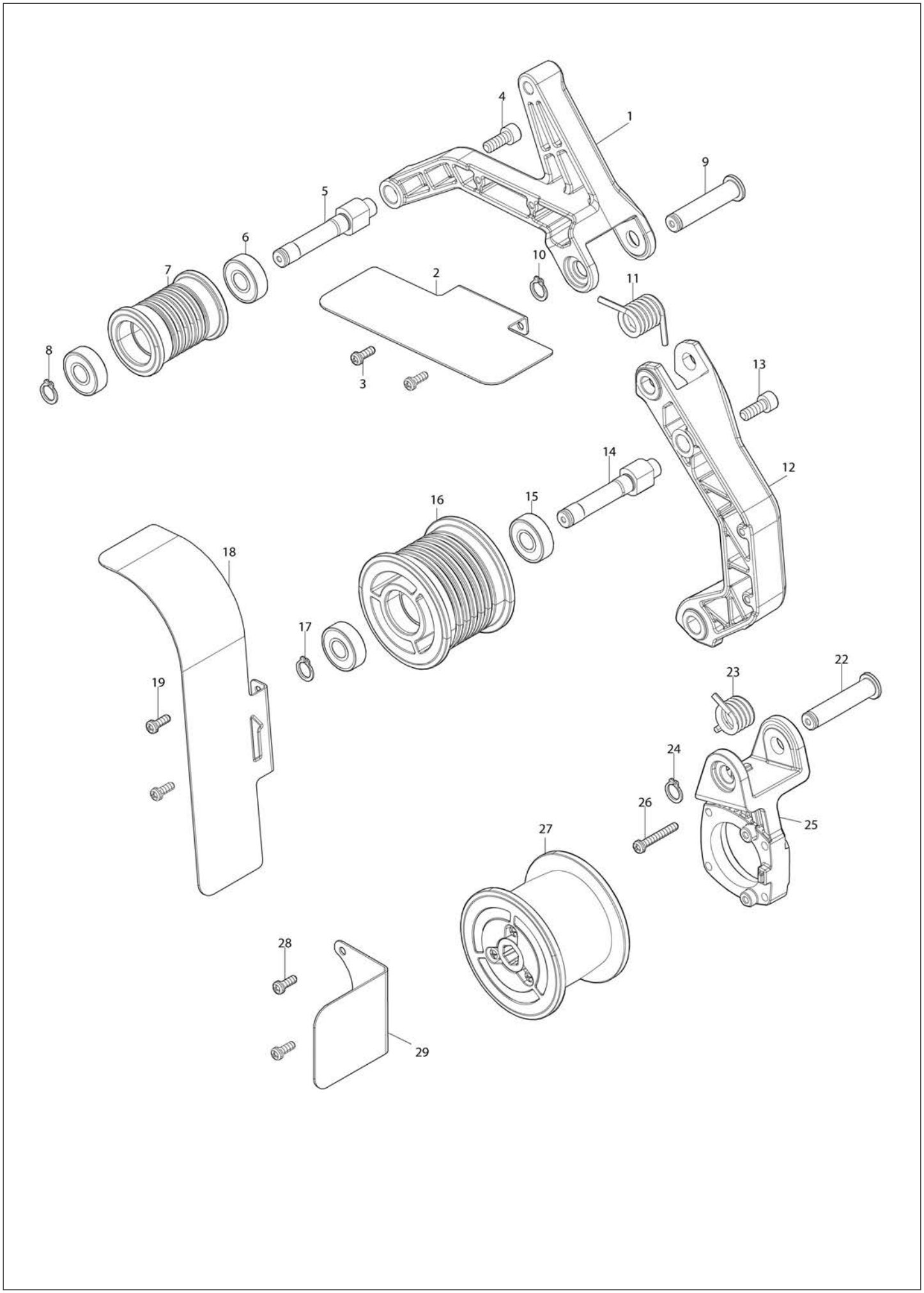

(HK) BS002G / Cordless Pipe Belt Sander

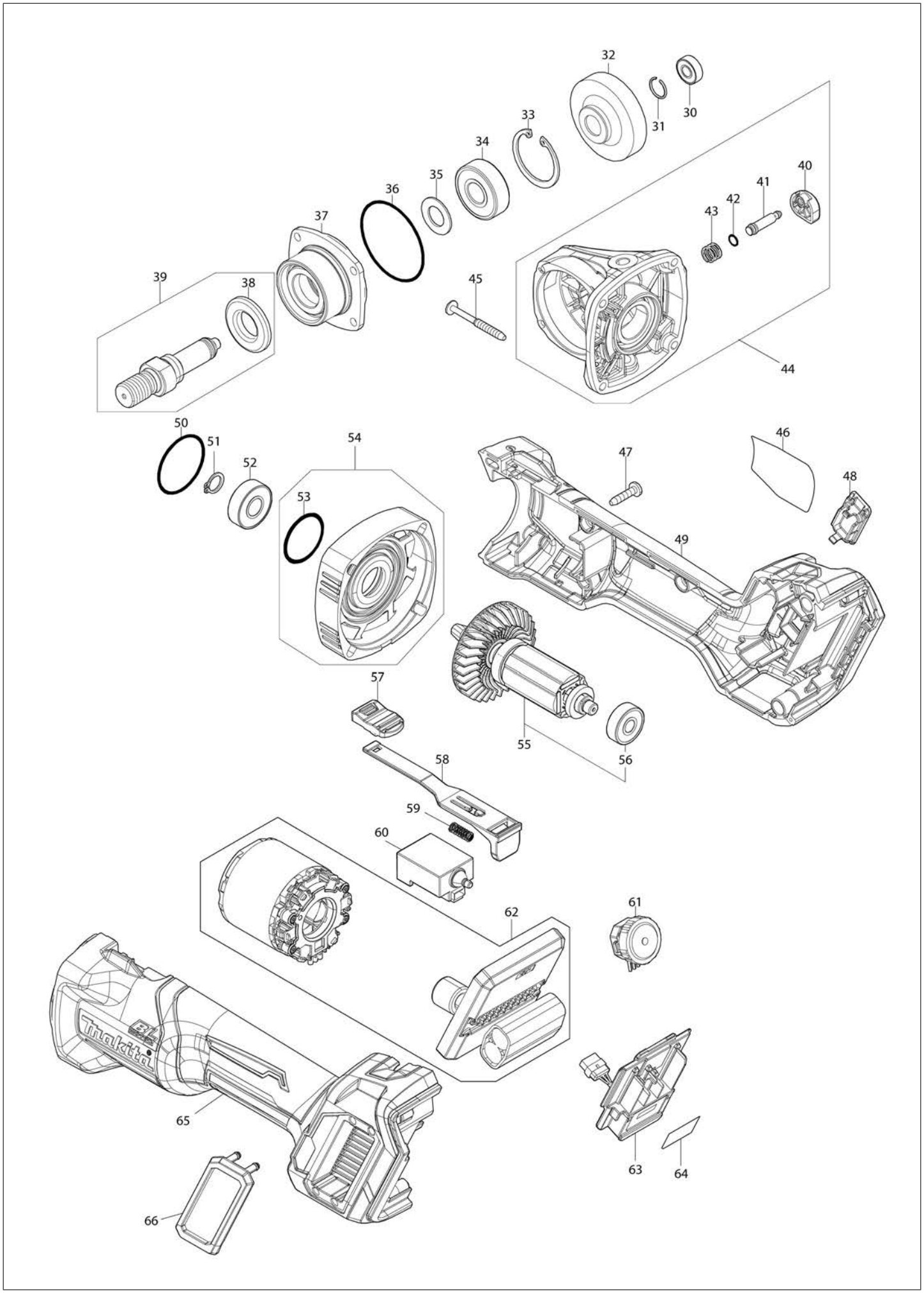

HK | HONG KONG

BS002G / Cordless Pipe Belt Sander

項目	子項	零件號	零件描述	數量	I/C	E/C號	關閉號	備註
001		312H83-9	ARM B	1				
002		347D55-1	SAFETY COVER C	1				
003		911116-5	平頭螺絲 M4X12 W	2				
004		265A36-4	內六角頭螺栓 M6X16	1				
005		327E84-6	ROLLER SHAFT	1				
006		210332-9	滾珠軸承 6000DDW	2				
007		4132D2-1	GUIDE ROLLER A	1				
008		961006-2	扣環(EXT) S-10	1				
009		256A99-1	SHOULDER PIN 10	1				
010		961006-2	扣環(EXT) S-10	1				
011		232928-6	TORSION SPRING 12B	1				
012		1413R8-0	ARM A COMPLETE	1				
	C10	422C21-4	FELT A	1				
013		265A36-4	內六角頭螺栓 M6X16	1				
014		327E84-6	ROLLER SHAFT	1				
015		210332-9	滾珠軸承 6000DDW	2				
016		4132D3-9	GUIDE ROLLER B	1				
017		961006-2	扣環(EXT) S-10	1				
018		347D54-3	SAFETY COVER B	1				
019		911116-5	平頭螺絲 M4X12 W	2				
022		256A99-1	SHOULDER PIN 10	1				
023		232927-8	TORSION SPRING 12A	1				
024		961006-2	扣環(EXT) S-10	1				
025		1413R7-2	HOLDER COMPLETE	1				
	C10	422C22-2	FELT B	1				
026		911151-3	平頭螺絲 M4X28 W	4				
027		122J04-3	DRIVING ROLLER ASSEMBLY	1				
	C10	4132R7-9	COVER	2				
	C20	911128-8	平頭螺絲 M4X16 WR	6				
028		911116-5	平頭螺絲 M4X12 W	2				
029		347D53-5	SAFETY COVER A	1				
030		210033-9	滾珠軸承 696ZZ	1				
031		233950-6	環形彈簧 11	1				
032		227C68-1	SPIRAL BEVEL GEAR 48	1				
033		962151-6	扣環(INT) R-32	1				
034		211129-9	滾珠軸承 6201DDW	1				
035		253464-9	平墊圈 12	1				
036		213622-9	O-形環 45	1				
037		312H86-3	BEARING BOX	1				
038		347640-6	迷宮環	1				
039		136260-9	軸心組件	1				
	D10		INC. 38					
040		417771-6	插銷蓋	1				
041		256546-6	肩銷 4	1				
042		213960-9	O-形環 5	1				
043		233072-2	壓縮彈簧 8	1				
044		137435-3	GEAR HOUSING ASS'Y	1				
	C10	263002-9	橡膠銷 4	1				
	D10		INC. 40-43					
045		266048-4	扁圓頭自攻螺絲 4X40	4				
046		8154Y4-6	BS002G NAME PLATE	1				
047		266326-2	扁圓頭自攻螺絲 4X18	5				
048		4132B6-9	護蓋	1				
049		183W44-4	馬達外殼組	1				
	C10	263005-3	橡膠銷 6	2				
	D10		INC. 65					
050		213A32-6	O-形環 32	1				
051		961006-2	扣環(EXT) S-10	1				
052		211097-6	滾珠軸承 6000LLB	1				
053		213445-5	O-形環 26	1				
054		136989-7	齒輪箱蓋組件	1				
	D10		INC. 53					
055		519945-6	ROTOR ASS'Y	1				
	D10		INC. 56					
056		210325-6	滾珠軸承 627DDW	1				

互換
O : O : 是
X : X : 否
< : < : 新部件可替換當前部件。
> : > : 當前部件可替換新部件。
S : S : 可作為套件互換。

HK | HONG KONG

BS002G / Cordless Pipe Belt Sander

項目	子項	零件號	零件描述	數量	I/C	E/C號	關閉號	備註
057		455447-7	開關旋鈕	1				
058		412233-9	開關桿	1				
059		233121-5	壓縮彈簧 4	1				
060		651445-1	開關 FPM-1130	1				
061		620T37-7	DIAL CIRCUIT	1				
062		629D71-8	STATOR COMPLETE	1				
063		632P65-6	端子單元	1				
064		8154Y6-2	BS002G SERIAL NO. LABEL	1				
065		183W44-4	馬達外殼組	1				
	C10	263005-3	橡膠銷 6	2				
	D10		INC. 49					
066		422610-7	防塵蓋板	1				
A01		1910X6-8	握把 35 組	1				
E01		8098E7-4	INDICATION LABEL	1				

互換
O：O：是
X：X：否
<：<：新部件可替換當前部件。
>：>：當前部件可替換新部件。
S：S：可作為套件互換。