中文繁體: 原本

牧田®

使用說明書

充電式起子電鑽

DF003G

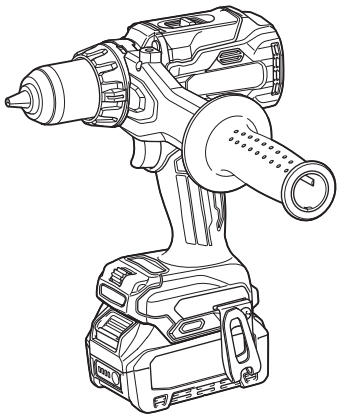

使用前請閱讀。

規格

型號：		DF003G
鑽孔能力	鋼	20 mm
	木材	木螺鑽頭：50 mm 自切穴鑽頭：92 mm 孔鋸：152 mm
緊固能力	木螺絲	10 mm x 90 mm
	機用螺絲	M6
無負載轉速 (RPM)	高 (3)	0 - 2,400 min^{-1} (rpm)
	中 (2)	0 - 1,800 min^{-1} (rpm)
	低 (1)	0 - 650 min^{-1} (rpm)
全長		196 mm
額定電壓		D.C. 36 V - 40 V（最大）
淨重		2.8 - 4.0 kg

- 生產者保留變更規格不另行通知之權利。
- 規格可能因銷往國家之不同而異。
- 淨重值包含可正常且安全使用之組件與電池組的最輕與最重組合，如說明書中所述。

適用的電池組與充電器

電池組	BL4020 / BL4025 / BL4040 / BL4040F* / BL4050F* / BL4080F *：推薦的電池
充電器	DC40RA / DC40RB / DC40RC / DC40WA / BCC01 / BCC02

- 上述某些電池組與充電器可能會因居住地區而無法使用。

⚠警告： 務必使用上述的電池組與充電器。使用任何其他電池組與充電器可能會導致人員受傷和／或火災。

符號

以下顯示本設備可能使用的符號。在使用工具前，請務必理解其涵義。



請仔細閱讀使用說明書。



僅用於歐盟國家
由於本設備中存有危險組件，廢棄電氣與電子設備、蓄電池與電池可能會對環境與人體健康產生負面影響。請勿將電氣與電子器具或電池和家庭廢棄物一同處理！根據針對廢棄電氣與電子設備、蓄電池與電池及廢棄蓄電池與電池制訂的歐洲指令及其對本國法律的修改版，應依照環境保護法規個別存放廢棄電氣設備、電池與蓄電池，並將其送至都市垃圾獨立回收點。
這類設備會在設備上以打叉的滑輪垃圾桶作為符號標示。

用途

本工具用於在木材、金屬和塑料上鑽孔和擰緊螺絲。

噪音

典型A加權噪音級別（根據EN62841-2-1測定）：
聲壓級（L_{pA}）：81 dB (A)
聲功率級別（L_{WA}）：89 dB (A)
不確定度（K）：3 dB (A)

注： 聲明的噪音值係根據標準測試方法測定，可用於相互比較工具。

注： 聲明的噪音值亦可用於暴露的初步評估。

⚠警告： 請佩帶護耳罩。

⚠警告： 實際使用電動工具時的噪音值可能因使用方法而與聲明的噪音值不同。

⚠警告： 請務必基於預測的實際使用條件（考慮操作周期的所有方面，如工具關閉時間、怠速運行時間和啟動時間）採取安全措施保護操作人員。

振動

連續振動總值（三軸向量和）（根據EN62841-2-1 測定）：
工作模式： 在金屬上鑽孔
振動值（$a_{h,D}$）：2.5 m/s^2 或更小
不確定度（K）：1.5 m/s^2

注： 聲明的總振動值係根據標準測試方法測定，可用於相互比較工具。

注： 聲明的總振動值亦可用於暴露的初步評估。

⚠警告： 實際使用電動工具時的振動值可能因使用方法而與聲明的噪音值不同。

⚠警告： 請務必基於預測的實際使用條件（考慮操作周期的所有方面，如工具關閉時間、怠速運行時間和啟動時間）採取安全措施保護操作人員。

符合性聲明

僅用於歐洲國家

符合性聲明隨附於本使用說明書的附錄 A。

安全警告

一般電動工具安全警告

⚠*警告* **請通讀本電動工具附帶的所有安全警告、安全事項、插圖和規格。**未按照以下列舉安全事項而使用或操作可能導致觸電、火災和／或嚴重傷害。

妥善保存所有的警告和安全事項說明以備將來參考。

在該警告中的「電動工具」是指電網電源供電（接電源線）的電動工具或電池驅動（充電式）的電動工具。

工作場地安全

1. **保持工作場地清潔和明亮。**混亂和黑暗的場所會引發事故。
2. **請勿在易爆環境，如有易燃液體、氣體或粉塵的環境下操作電動工具。**電動工具產生的火花會點燃粉塵或氣體。
3. **操縱電動工具時不可讓兒童和旁觀者接近。**操作時分心會使你無法正常控制機器。

電氣安全

1. **電動工具插頭必須與插座匹配。絕不能以任何方式改裝插頭。需接地的電動工具不能使用任何轉換插頭。**使用未經改裝的插頭和與之匹配的插座將減少觸電危險。
2. **工作時，身體不可接觸到接地的金屬體，例如鐵管、散熱器、火爐和冷凍機。**如果身體接地會增加觸電危險。
3. **不得將電動工具暴露在雨中或潮濕環境中。**若有水進入電動工具將增加觸電危險。
4. **不得蹧踏導線。不可拖著導線移行工具或拉導線拔出插頭。還須避免使導線觸及高熱物體、油脂、尖銳邊緣或運動部件。**受損或纏繞的導線會增加觸電危險。
5. **當在戶外使用電動工具時，一定要採用戶外專用的延長導線。**採用戶外專用的延長導線能減少觸電的危險。
6. **如必須在潮濕的環境中使用電動工具，請使用殘餘電流裝置（RCD）保護電源。**使用RCD保護電源能減少觸電的危險。
7. **電動工具會產生對使用者無害的電磁場(EMF)。**不過，對心律調整器使用者及其他類似醫療器材的使用者而言，請務

必先聯絡器材製造商及／或醫師以瞭解相關建議，再操作此類電動工具。

人身安全

1. **保持警覺，當操作電動工具時關注所從事的操作並保持清醒。請勿在疲勞時或受到藥物、酒精或治療影響時操作電動工具。**在操作電動工具期間分心可能會導致嚴重人身傷害。
2. **使用安全裝置。始終佩帶護目鏡。**安全裝置，如適當條件下的防塵面具、防滑安全鞋、安全帽、防護耳罩等設備能減少人身傷害。
3. **避免意外起動。在將工具接上電源和／或電池組以及拿起或搬動電動工具之前，確保開關處於關閉位置。**搬運工具時手指放在已接通電源的開關上或開關處於接通時插入插頭可能會引發事故。
4. **在電動工具接通之前，取下所有調節鑰匙或扳手。**遺留在電動工具旋轉零件上的扳手或鑰匙會導致人身傷害。
5. **操作時手不要伸得太長。使用時請雙腳站穩，時刻保持平衡。**這樣在意外情況下能很好地控制電動工具。
6. **注意衣裝。不要穿寬鬆衣服或佩帶飾品。勿使頭髮和衣服靠近運動部件。**寬鬆衣服、佩飾或長發易卷入運動部件。
7. **如果提供了與排屑裝置、集塵設備連接用的裝置，則確保他們連接完好且使用得當。**使用集塵設備可減少因碎屑引起的危險。
8. **切勿因頻繁使用本工具而自認熟練導致您大意輕忽工具的安全原則。**一時的疏忽隨即會造成人員重傷。
9. **使用電動工具時，請務必配戴護目鏡，以防眼睛受到傷害。護目鏡需符合美國 ANSI Z87.1 標準、歐洲 EN 166 標準或澳洲／紐西蘭 AS/NZS 1336 標準。若於澳洲／紐西蘭地區，法定需配戴面罩以保護臉部。**

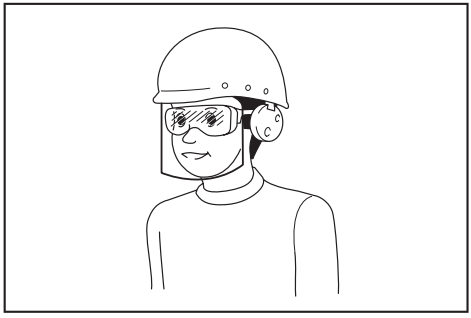

雇主有責任監督工具操作者和其他鄰近工作區域的人員穿戴合適的安全保護裝備。

電動工具使用和注意事項

1. **使用電動工具時請勿用蠻力。根據用途使用適當的電動工具。**選擇具有適當設計額定值的電動工具會使妳工作更有效、更安全。
2. **如果開關無法接通或關閉工具電源，則不可使用該電動工具。**不能用開關來控制的電動工具是危險的且必須進行修理。
3. **在進行任何調整、更換配件或存放電動工具之前，請將插頭從電源上拔下，並且／或將可拆式電池組從工具上取下。**此類防護性安全措施可減少電動工具突然起動的危險。
4. **將閒置的電動工具存放在小孩不能拿到之處，並且不要讓不熟悉電動工具或對這些說明不了解的人操作電動工具。**電動工具在未經訓練的用戶手中是危險的。
5. **保養電動工具及配件。檢查運動部件的安裝誤差或卡滯情形、零件損壞和影響電動工具運轉的其他情況。如有損壞，電動工具必須在使用之前修理好。**許多事故由保養不良的電動工具引發。
6. **保持切削刀具的鋒利和清潔。**保養良好的有鋒利切削刃的刀具不易被卡住而且容易控制。
7. **按照使用說明書，根據作業條件和作業特點來使用電動工具、附件和工具的刀頭等。**將電動工具用於那些與要求不符的操作可能會導致危險情況。
8. **手柄及握把表面務必保持乾燥清潔，不沾油脂。**如手柄及握把表面油滑，將無法在非預期的情況下安全操控工具。
9. **使用此工具時，請勿穿戴可能會捲入的布質工作手套。**布質工作手套捲入移動零件中，會導致嚴重的人身傷害。

用電池驅動的電動工具的使用和注意事項

1. **僅使用製造商指定的充電器進行充電。**使用適用於某一類型電池組的充電器給其他電池組充電可能會引起火災。
2. **僅使用專門設計的電池組給電動工具供電。**使用任何其他電池組可能會造成人身傷害及火災。
3. **不使用電池組時請將其遠離紙夾、硬幣、鑰匙、釘子、螺絲或其他小型金屬物體放置。這些物體可能會使電池端子**

短路。短接電池端子可能會引起燃燒或起火。

4. **使用過度時，電池中可能溢出液體；請避免接觸。如果意外接觸到電池漏液，請用水沖洗。如果液體接觸到眼睛，請就醫。**電池漏液可能會導致過敏發炎或灼傷。
5. **請勿使用損壞或經修改過的電池組或工具。**損壞或經修改過的電池可能會出現無法預料的運作情形，而引發火災、爆炸或人員受傷風險。
6. **請勿將電池組或工具暴露於火源或高溫環境。**暴露於火源或 130° C 以上的高溫可能會發生爆炸。
7. **請遵守所有充電說明，並勿於說明中指定之溫度範圍外進行電池組或工具充電。**以錯誤的方式或於指定之溫度範圍外進行充電，可能會損壞電池，並增加火災風險。

維修

1. **將你的電動工具送交專業維修人員修理，必須使用相同的備件進行更換。**這樣將確保所維修的電動工具的安全性。
2. **請勿維修損壞的電池組。**僅可由製造商或授權的維修商維修電池組。
3. **上潤滑油及更換附件時請遵循本說明書指示。**

充電式起子電鑽安全警告

所有操作的安全須知

1. **使用輔助把手。**否則工具失控可能會造成人員受傷。
2. **若進行切割配件或扣件可能會接觸到隱埋式線路的作業，請握住電動工具的絕緣抓握表面。**切割配件或扣件接觸到「帶電」導線時，電動工具上暴露的金屬部分可能也會「帶電」，並可能導致操作人員觸電。
3. **請確保雙腳站穩。在高處使用工具時，請確保下方無人。**
4. **緊握工具。**
5. **勿使您的手靠近旋轉部件。**
6. **運轉中的工具不可離手放置。僅可採用手持方式操作該工具。**
7. **在操作後，請勿立即觸碰鑽頭或工件，這些部份可能會非常燙以致於灼傷您的皮膚。**
8. **有些材料含有有毒化學物質。小心不要吸入粉塵，並避免皮膚接觸。遵循材料供應商的安全提示。**
9. **打開爪夾也無法鬆開鑽頭時，請使用鉗子將其拔出。**此情況下，若以手拔出鑽頭，可能會因其銳利邊緣而受傷。
10. **確保操作環境中沒有會因使用工具而意外受損，進而造成危險的電纜、水管、空氣管路等。**

使用長鑽頭的安全說明

1. **切勿以超過鑽頭額定最大速度的轉速進行操作。**若轉速過高，鑽頭可能會在自由轉動且未接觸工件時彎曲，進而導致人員受傷。
2. **開始鑽孔時，請務必使用低速，並讓鑽頭尖端接觸工件。**若轉速過高，鑽頭可能會在自由轉動且未接觸工件時彎曲，進而導致人員受傷。
3. **僅可在鑽頭直線方向上施力，請勿過度用力。**鑽頭彎曲會導致損壞或失控，進而導致人員受傷。

妥善保存這些手冊。

⚠警告： 請勿為圖方便或因對產品足夠熟悉（因重複的使用）而不嚴格遵循產品的安全規則。使用不當或不遵循本說明書中的安全規則會導致嚴重的人身傷害。

電池組的重要安全須知

1. **使用電池組之前，請閱讀（1）充電器、（2）電池和（3）使用電池的產品上的所有指示說明和注意標識。**
2. **請勿拆解或改裝電池組。**以免引發火災、過熱或爆炸。
3. **如果工具運行時間極短，請立即停止使用。否則可能會導致過熱、起火甚至爆炸。**
4. **如果電解液進入眼睛，請立即用清水沖洗並就醫。這種情況可能會導致失明。**
5. **請勿短接電池組：**
   (1) **請勿用任何導電材料觸碰電池端子。**
   (2) **避免將電池組與釘子、硬幣等金屬物品存放在同一容器中。**
   (3) **請勿將電池組置於水中或使其淋雨。**

   電池短路會產生較大的電流、導致過熱並可能引起起火甚至擊穿。
6. **請勿在溫度可能達到或超過 50 ℃ 的場所存放或使用工具和電池組。**
7. **請勿焚燒電池組，即使其已嚴重損壞或徹底磨損。電池組會在火中爆炸。**

8. **請勿釘牢、切割、輾壓、丟擲、摔落電池組，或使電池組撞擊硬物。**這類行為可能會引發火災、過熱或爆炸。
9. **請勿使用損壞的電池。**
10. **本工具附帶的鋰離子電池需符合危險品法規要求。**
第三方或轉運代理在進行商業運輸時，應遵循包裝和標識方面的特殊要求。有關運輸項目的準備作業，諮詢危險品方面的專業人士。同時，請遵守可能更詳盡的國家法規。
請使用膠帶保護且勿遮掩表面的聯絡資訊，並牢固封裝電池，使電池在包裝內不可動。
11. **廢棄電池須移出工具並安全地棄置。關於如何處理廢棄的電池，請遵循當地法規。**
12. **電池僅可用於 Makita（牧田）規定產品。**將電池裝入非相容產品中可能會導致起火、過熱、爆炸或電解液滲漏情形。
13. **若工具長期間不使用，電池須從工具移出。**
14. **使用期間和之後，電池組可能會發燙，因而造成燙傷或低溫灼傷。處理發燙的電池組時，請多加小心。**
15. **使用後請勿立即觸碰工具的端子，因為端子溫度極高，足以造成燙傷。**
16. **請勿讓碎屑或塵土卡在電池組的端子、孔洞和溝槽。**否則可能會造成工具或電池組過熱、起火、爆炸及故障，導致燙傷或人員受傷。
17. **除非工具支援在高電壓電氣線路附近使用，否則請勿在高電壓電氣線路附近使用電池組。**以免造成工具或電池組失常或故障。
18. **將電池置於孩童無法觸及之處。**

妥善保存這些手冊。

⚠小心： 請僅使用原裝Makita（牧田）電池。使用非原裝Makita（牧田）電池或經過改裝的電池可能會導致電池爆炸，從而造成火災、人身傷害或物品受損。同時也會導致牧田工具和充電器的牧田保修服務失效。

注意： 若因使用非原裝 Makita（牧田）電池或經過改裝的電池而導致任何意外，Makita（牧田）概不負責。原裝 Makita（牧田）電池經過嚴格評估，可相容於 Makita（牧田）工具和充電器，且符合適用法規與安全標準。

保持電池最大使用壽命的提示

1. **要在電池組完全放電前對其充電。當發現工具動力不足時，一定要停止使用工具並對電池組進行充電。**
2. **切勿對已經充滿的電池組再次充電。過度充電會縮短電池的使用壽命。**
3. **要在室溫為10 ℃－40 ℃的條件下對電池組充電。請在充電前使處於發熱狀態的電池組冷卻。**
4. **不使用電池組時，請將其從工具或充電器取下。**
5. **如果電池組長時間（超過六個月）未使用，請給其充電。**

功能描述

⚠小心： 調節或檢查工具功能之前，請務必關閉工具電源開關並取下電池組。

安裝或拆卸電池組

⚠小心： 安裝或拆卸電池組前，請務必關閉工具電源。

⚠小心： 安裝或拆卸電池組時請握緊工具和電池組。未握緊工具和電池組可能會導致它們從您的手中滑落，損壞工具和電池組，造成人身傷害。

安裝電池組時，將電池組舌片對準外殼上的槽溝，並將其滑入定位。將其插到底，直到聽見喀嗒聲鎖入定位為止。如果您能看見圖中所示的紅色指示器，則表示尚未完全鎖定。

拆卸電池組時，要在滑動電池組前側按鈕的同時將其從工具中抽出。

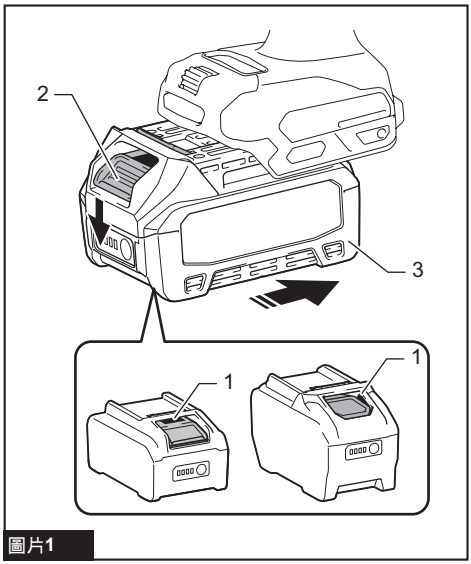

圖片1

► **1.** 紅色指示器 **2.** 按鈕 **3.** 電池組

⚠小心： 務必將電池組完全插入，直至看不見紅色指示器為止。否則其可能會意外從工具中脫落出來從而造成自身或他人受傷。

⚠小心： 請勿過度用力安裝電池組。如果電池組滑動不平滑，可能是插入不當。

顯示電池的剩餘電量

按下電池組上的檢查按鈕顯示剩餘電池電量。指示燈將亮起數秒。

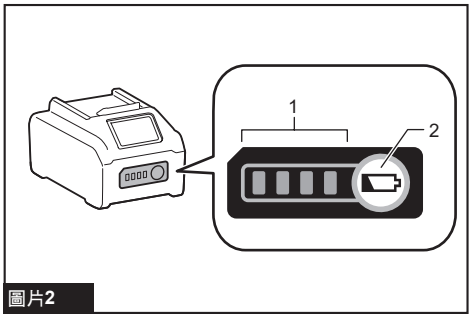

圖片2

► **1.** 指示燈 **2.** 檢查按鈕

指示燈			剩餘電量
亮起	關閉	閃爍	
■	□	◪	
■ ■ ■ ■			75%至100%
■ ■ ■ □			50%至75%
■ ■ □ □			25%至50%
■ □ □ □			0%至25%
◪ □ □ □			請對電池進行充電。
■ ■ □ □ ↑↓ □ □ ■ ■			電池可能存在故障。

注： 根據使用條件和環境溫度，指示電量可能於實際電量有稍許不同。

注： 電池保護系統運作時，第一個 (最左側) 指示燈將閃爍。

工具／電池組保護系統

本工具設有工具／電池組保護系統。此系統可自動切斷馬達電源，以延長工具和電池使用壽命。若本工具或電池組在操作期間處於下列環境，將自動停止運轉：

過載保護

以會導致異常高電流的方式操作工具時，本工具會自動停止。在此情況下，請關閉工具電源，並停止會導致工具過載的應用。之後再開啟工具電源，重新啟動工具。

過熱保護

工具過熱時，工具會自動停止運轉，且指示燈會閃爍。在此情況下，請先讓工具／電池冷卻，再重新啟動工具。

過放電保護

電池剩餘電量不足時，本工具自動停止運轉。此時，請取出工具中的電池並予以充電。

其他原因保護

保護系統也設計用於防止可能損壞工具的其他原因，並可讓工具自動停止運轉。工具暫

時停止或停止運作時，請執行所有下列步驟解決原因。

1. 關閉工具電源並重新開啟，以重新啟動。
2. 對電池進行充電，或更換為已充電的電池。
3. 等待工具和電池冷卻。

如果恢復保護系統運作後，情況仍沒有任何改善，請洽詢當地 Makita（牧田）維修服務中心。

電鋸

本工具配備電鋸。若工具在鬆開開關扳機後持續無法快速停止，請將工具送至 Makita（牧田）維修服務中心進行維修。

開關操作

⚠小心： 將電池組插入工具之前，請務必確認扳機開關是否能扣動自如，釋放後能夠退回至「OFF」（關閉）位置。

扣動扳機開關即可啟動工具。在扳機開關上施力越大則工具速度越快。釋放扳機開關便可停止工具。

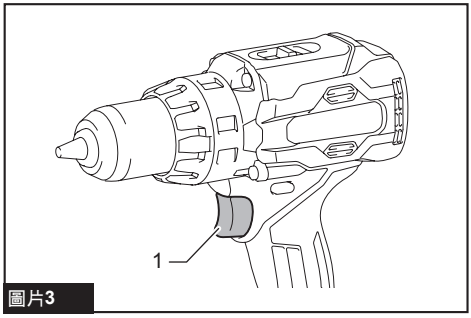

圖片3

► **1.** 開關扳機

注： 如果持續扣動開關扳機約6分鐘，機器將自動停止。

點亮前燈

⚠小心： 請勿直視光線或光源。

扣動開關扳機即可將前燈點亮。在扣動開關扳機期間，前燈會保持亮起。釋放開關扳機大約 10 秒後，前燈會熄滅。

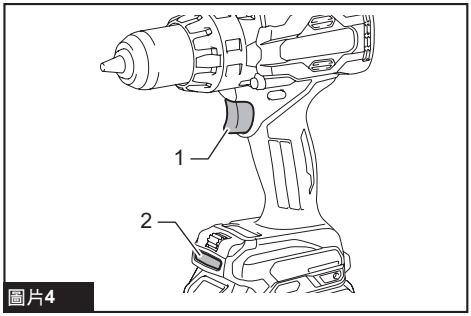

圖片4

► **1.** 開關扳機 **2.** 前燈

照明模式

長按 按鈕啟用照明模式。
在照明模式下，前燈保持亮起 1 小時。
經過 1 小時後，前燈會自動關閉。若要手動關閉前燈，請按住 按鈕。

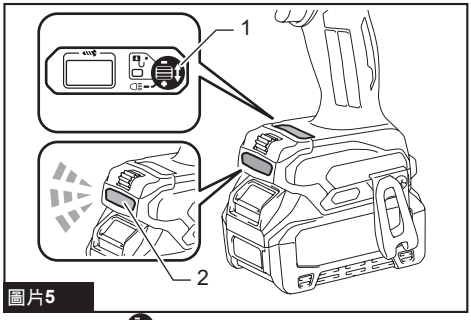

圖片5

► **1.** 按鈕 **2.** 前燈

注： 工具過熱時，工具會自動停止運轉且前燈開始閃爍。在這種情況下，請釋放開關扳機。前燈將在一分鐘內熄滅。

注： 使用乾布擦去前燈鏡片上的塵土。請小心勿刮傷前燈的鏡片，否則會降低亮度。

注： 前燈在照明模式下的亮度高於正常運作時。

反轉開關動作

⚠小心： 操作工具之前請務必確認旋轉方向。

⚠小心： 一定要在工具完全停止後再使用反轉開關。如果在工具停止之前改變旋轉方向，則會損壞工具。

⚠小心： 不使用工具時，一定要將反轉開關桿設置在空檔位置。

本工具設有反轉開關，可改變旋轉方向。自A側按壓反轉開關桿可進行順時針方向旋轉，自B側按壓則進行逆時針方向旋轉。當反轉開關桿處於空檔位置時，將不能扣動開關扳機。

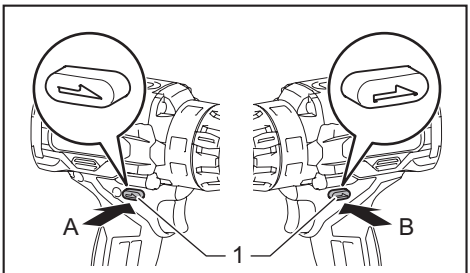

圖片6

► **1.** 反轉開關

改變速度

⚠小心： 請務必將速度變換桿完全切換至正確位置。若速度變換桿處於「1」與「2」或「2」與「3」之間就啟動工具，工具可能會損壞。

⚠小心： 當工具正在運行時請勿使用速度變換桿。否則將損壞工具。

本工具配備速度變換桿。若要變換速度，請先關閉工具，然後將速度變換桿滑至「1」位置（低速）、「2」位置（中速）或「3」位置（高速）。操作之前，請確保已將速度變換桿設定在正確的位置。根據應用選擇適合的速度。若工具在高速或中速運作時速度明顯下降，請將速度變換桿切換至較低一檔，然後重新開始操作。

顯示的數字	速度	扭力	適用操作
1	低	高	重負載操作
2	中	中	中負載操作
3	高	低	輕負載操作

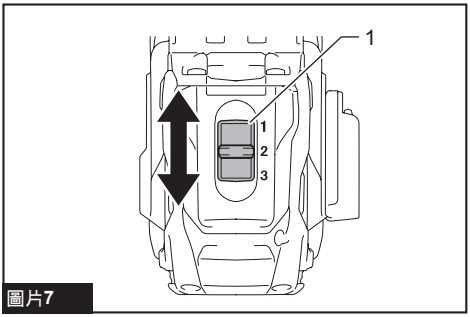

圖片7

► **1.** 速度變換桿

注： 若速度變換桿難以滑動，請將速度變換桿恢復至原先位置，暫時扣動開關扳機，然後再嘗試滑動速度變換桿。

選擇動作模式

注意： 請務必將切換環正確設定為所需的模式標記。如果在切換環位於兩模式標記間的情況下操作工具，工具可能會損壞。

注意： 請勿在旋轉期間變更動作模式。

本工具配備兩種動作模式。

- 鑽孔模式（僅旋轉）
- 旋緊螺絲模式（離合並旋轉）

選擇適合您的作業的模式。旋轉動作模式切換環並將所選標記與機身上的箭頭對齊。

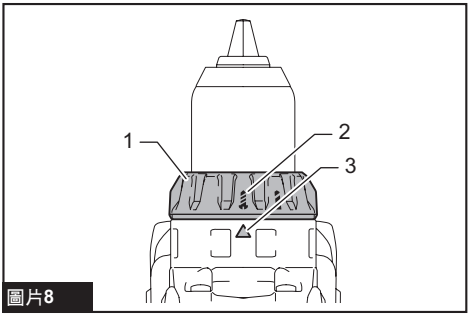

圖片8

► **1.** 動作模式切換環 **2.** 記號 **3.** 箭頭

調整扭力

⚠**小心：** 請確保調節盤保持乾淨。根據工作環境而定，鐵屑或碎片等異物可能會黏附在調節盤上，並造成人員受傷。

緊固扭力有 41 種低速等級、30 種中速等級以及 25 種高速等級可供調整。

1. 轉動動作模式切換環，使 標記對準機身上的箭頭。
2. 扣動開關扳機後將其釋放（或按下按鈕）以開啟指示燈。
3. 按下按鈕後，綠燈會閃爍。
4. 轉動調節盤，並在綠燈閃爍時調整扭力等級。
5. 按下按鈕以設定數值。

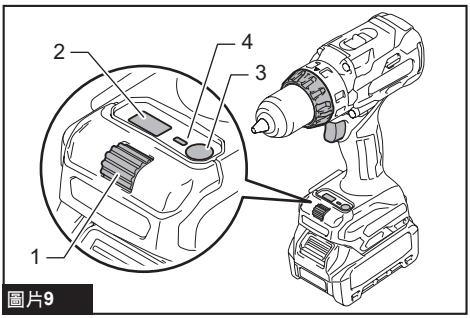

圖片9

► **1.** 調節盤 **2.** 指示燈 **3.** 按鈕 **4.** 綠燈

若要取得合適的扭力等級，請使用與欲旋緊工件材料相同的工件進行測試操作。
以下為螺絲尺寸與刻度之間關係的約略說明。

低速

扭力等級		1	2	3	4	5	6	7	8	9	10	11	12	13	14	15	16	17	18	19	20	21
機用螺絲		M4	M5	M6																		
木螺絲	軟木（如松木）	ø3.5 x 22		ø4.1 x 38			—	ø5.1 x 50			—				ø6.2 x 63			—				
	硬木（如柳安木）	—	ø3.5 x 22		ø4.1 x 38		—		ø5.1 x 50			—					ø6.2 x 63			—		

扭力等級		22	23	24	25	26	27	28	29	30	31	32	33	34	35	36	37	38	39	40	41
機用螺絲		—																			
木螺絲	軟木（如松木）	—						ø9 x 75			—				ø10 x 90			—			
	硬木（如柳安木）	—									ø9 x 75				—			ø10 x 90			—

中速

扭力等級		1	2	3	4	5	6	7	8	9	10	11	12	13	14	15	16	17	18	19	20	21
機用螺絲		M4	M5	M6								—										
木螺絲	軟木（如松木）	ø3.5 x 22		ø4.1 x 38			—	ø5.1 x 50			—				ø6.2 x 63			—				
	硬木（如柳安木）	—	ø3.5 x 22		ø4.1 x 38		—		ø5.1 x 50			—				ø6.2 x 63			—			

扭力等級		22	23	24	25	26	27	28	29	30
機用螺絲		—								
木螺絲	軟木（如松木）	—						ø9 x 75		
	硬木（如柳安木）	—								

高速

扭力等級		1	2	3	4	5	6	7	8	9	10	11	12	13	14	15	16	17	18	19	20	21
機用螺絲		M4	M5	M6								—										
木螺絲	軟木（如松木）	ø3.5 x 22		ø4.1 x 38			—	ø5.1 x 50			—				ø6.2 x 63			—				
	硬木（如柳安木）	—	ø3.5 x 22		ø4.1 x 38		—		ø5.1 x 50			—				ø6.2 x 63			—			

扭力等級		22	23	24	25
機用螺絲		—			
木螺絲	軟木（如松木）	—			
	硬木（如柳安木）	—			

注： 在步驟 5 按下按鈕後，綠燈會熄滅。若需再次調整扭力等級，請從步驟 3 開始。

注： 若讓綠燈閃爍一段時間，其會停止閃爍，且將會設定指示器上顯示的數值。

注： 可將緊固扭力等級設定為三種模式：高速、中速和低速。

變換桿顯示「1」時，可設定低速扭力等級。變換桿顯示「2」時，可設定中速扭力等級。變換桿顯示「3」時，可設定高速扭力等級。

使用速度變換桿變更速度時，指示燈會閃爍三次。然後，請試打螺絲來確認速度和扭力等級。

注： 若在綠燈閃爍時扣動開關扳機，綠燈會熄滅，且無法調整扭力等級。如需再次調整扭力等級，請釋放開關扳機，然後在綠燈閃爍時轉動調節盤。

注： 若在綠燈閃爍時轉動動作模式切換環，綠燈會熄滅，且將無法調整扭力等級。若需再次調整扭力等級，請從步驟 1 開始。

電子功能

本工具配備方便操作的電子功能。

- 主動式反饋感測技術
  若操作時工具因預定的加速度而擺動，馬達會強行停止以減輕手腕的負擔。

注意： 操作時請緊握工具。

注意： 若電子功能發生故障，指示燈會閃爍 3 秒，然後熄滅。在此情況下，請聯繫 Makita（牧田）授權或原廠維修服務中心進行維修。

注： 若工具搖擺時未達到預定加速度，此功能則不會啟動。

注： 如果工具強行停止運轉，請釋放開關扳機，然後扣動開關扳機，重新啟動工具。

裝配

⚠小心： 在對工具進行任何裝配操作之前，請務必關閉工具電源開關並取下電池組。

安裝側把手（輔助手柄）

請務必使用側把手以確保操作安全。
裝上側把手時，請將把手基座及鋼圈上的凸出部分嵌入工具圓軸上的溝槽中。然後順時針旋緊把手。
視操作而定，可將側把手安裝在工具的上方或右／左側。

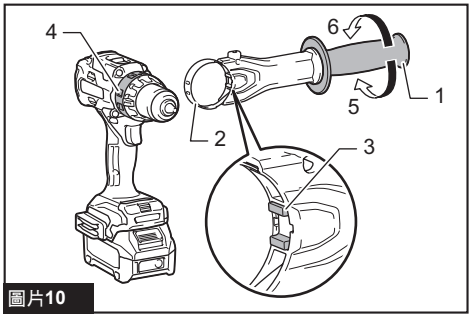

圖片10

► **1.** 側把手 **2.** 鋼圈 **3.** 凸出部分 **4.** 溝槽 **5.** 開啟 **6.** 關閉

改錐頭／鑽頭的安裝或拆卸

逆時針轉動套筒打開夾盤爪。盡量將改錐頭／鑽頭放入夾盤最裡側。順時針轉動套筒旋緊夾盤。若要拆下改錐頭／鑽頭，請逆時針轉動套筒。

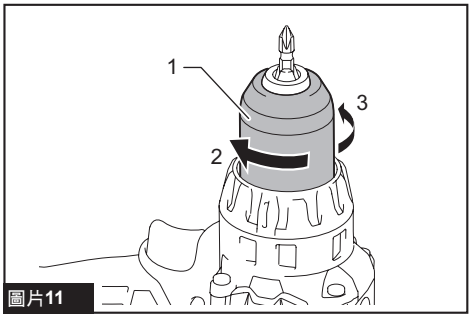

圖片11

► **1.** 套管 **2.** 關閉 **3.** 打開

安裝掛鉤

⚠警告： 僅可以預定用途使用懸掛／安裝部件，例如在不同工作之間或作業間隔，將工具懸掛於工具帶上。

⚠警告： 請注意勿使掛鉤過度負載，過大的力量或異常的過度負荷可能會使工具損壞，進而導致人員受傷。

⚠小心： 安裝掛鉤時，請務必確實用螺絲緊固。如果沒有緊固，掛鉤可能會從工具上脫落並導致人員受傷。

⚠小心： 鬆手前，請確認已穩固懸掛工具。懸掛不當或失衡可能會掉落，並導致人員受傷。

如果要把工具暫時掛起，那麼掛鉤是比較方便的。它可以安裝在工具的任意一側。若要安裝掛鉤，請將其插入工具外殼任一側的凹槽中，然後用螺絲固定。若要拆下，請擰鬆螺絲，然後將其取出。

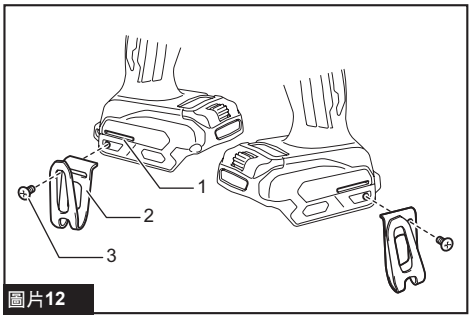

圖片12

► **1.** 凹槽 **2.** 掛鉤 **3.** 螺絲

使用孔洞

⚠警告： 切勿將懸掛孔用於非預定用途，如將工具繫於高處。重負載孔中的承載應力可能造成孔洞受損，而導致您或您身邊、您下方的人員受傷。

使用工具底部後部的懸掛孔，以掛繩或類似繩線將工具掛在牆上。

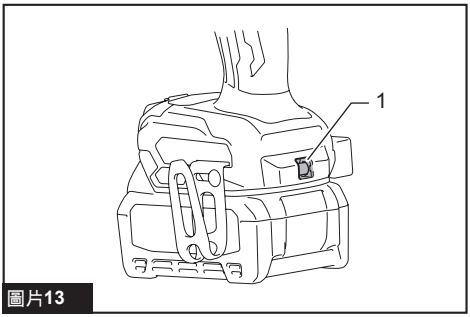

圖片13

► **1.** 懸掛孔

安裝改錐頭夾

選購配件

將改錐頭夾裝入工具底座右側或左側的凸起部份，然後用螺絲固定。
不使用改錐頭時，請將其放入改錐頭夾。可存放 45 mm (1-3/4〃) 長的改錐頭。

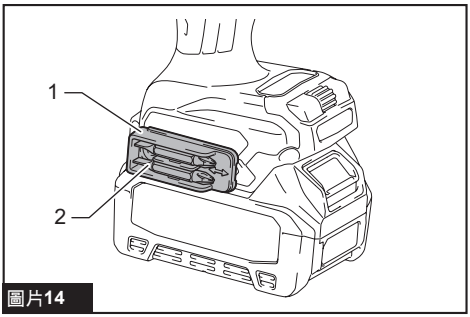

圖片14

► **1.** 改錐頭夾 **2.** 改錐頭

操作

⚠小心： 若轉速極低，請降低負載或使工具停止運轉，以避免工具損壞。

⚠小心： 如果發生故障、有異物進入工具或聽見異音，請立即關閉工具。請聯絡 Makita（牧田）維修服務中心或當地經銷商安排工具維修或修理事宜。

請用一隻手緊握工具把手，另一隻手緊握手柄，防止其出現扭動現象。

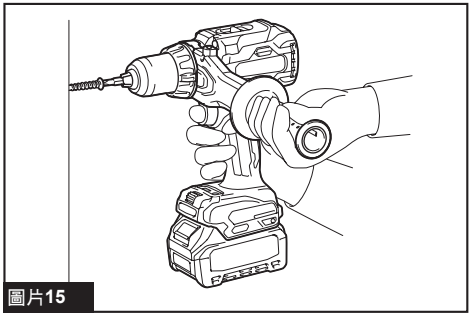

圖片15

注意： 請勿覆蓋通風口，否則會造成過熱及工具受損。

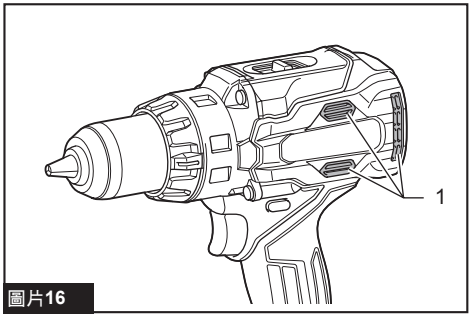

圖片16

► **1.** 通風口

旋緊螺絲操作

注意： 將調節盤調整至適合工作的扭力等級。

注意： 請務必將改錐頭垂直插入螺絲頭中，否則螺絲及／或改錐頭可能會損壞。

首先，將 標記對準機身上的箭頭，然後調整扭力等級。
將改錐頭尖端裝入螺絲頭，並對工具施加壓力。請慢速啟動工具，然後逐漸提高轉速。請在工具自動停止旋轉時立即釋放開關扳機，綠燈會亮起 5 秒。

注： 擰動木螺絲時，請預先鑽好直徑為木螺絲直徑 2/3 的導孔。可使打釘更加容易，並能防止工件裂開。

注： 在寒冷環境中，工具以較低扭力等級運轉時，可能會視情況停止運轉。

鑽孔操作

首先，旋轉動作模式切換環，使箭頭指向 標記。然後進行以下操作。

木工件鑽孔

當鑽木孔時，使用配備前導螺絲的木孔鑽頭效果最佳。這種前導螺絲可以依靠自身而很自然地鑽進去。

在金屬上鑽孔

為了防止開始鑽孔時打滑，可用中心沖和錘子在鑽孔點預鑽一淺坑。將鑽頭對準淺坑，開始鑽孔。

對金屬鑽孔時，請使用切割潤滑油。部分鐵質及銅質材料則應執行乾鑽。

⚠小心： 過分用力按壓工具並不會提高鑽孔效率。事實上，過大的壓力只會損壞鑽頭、降低鑽頭性能並縮短工具的使用壽命。

⚠小心： 鑽頭開始鑽穿工件時需握緊工具、注意力集中。在孔鑽通時，會在工具／鑽頭上產生極大的力。

⚠小心： 取出卡住的鑽頭時，祇需將反轉開關設為反向旋轉便可退出工具。但如果不緊緊握住工具，工具可能突然退出。

⚠小心： 請務必用老虎鉗或類似夾緊裝置固定工件。

⚠小心： 如果工具連續操作到電池組放完電，請讓工具休息15分鐘後，再用新電池。

保養

⚠小心： 檢查或保養工具之前，請務必關閉工具電源開關並拆下電池組。

注意： 切勿使用汽油、苯、稀釋劑、酒精或類似物品清潔工具。否則可能會導致工具變色、變形或出現裂縫。

為了保證產品的安全與可靠性，任何維修或其他維修保養工作需由Makita（牧田）授權的或工廠維修服務中心來進行。務必使用Makita（牧田）的更換部件。

選購附件

⚠小心： 這些配件或附件建議使用於本說明書所指定的Makita（牧田）工具。如使用其他廠牌的配件或附件，人員可能會有受傷的危險。僅可將選購配件或附件用於規定目的。

如您需要瞭解更多關於這些選購附件的信息，請諮詢當地的Makita（牧田）維修服務中心。

- 鑽頭
- 改錐頭
- 改錐頭夾
- 掛鉤
- Makita（牧田）原裝電池和充電器

注： 本列表中的一些部件可能作為標準配件包含於工具包裝內。規格可能因銷往國家之不同而異。

Makita Europe N.V.

Jan-Baptist Vinkstraat 2, 3070 Kortenberg, Belgium

Makita Corporation

3-11-8, Sumiyoshi-cho, Anjo, Aichi 446-8502 Japan

www.makita.com



885B34-129
ZHTW
20250717