中文繁體: 原本

牧田®

使用說明書

充電式多功能切磨機

DTM41
DTM51

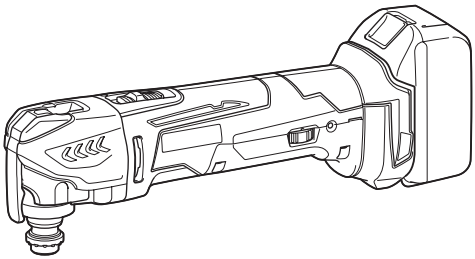

使用前請閱讀。

規格

型號	DTM41	DTM51
每分鐘振動數	6,000 - 20,000 (/min)	
振蕩角度（左/右）	1.6° （共3.2° ）	
全長	326 - 340 mm	
淨重	1.9 - 2.3 kg	2.0 - 2.4 kg
額定電壓	D.C. 14.4 V	D.C. 18 V

- 生產者保留變更規格不另行通知之權利。
- 規格可能因銷往國家之不同而異。
- 重量可能有所不同，視附件（包含電池組）而定。上表顯示符合EPTA-Procedure 01/2014的最輕及最重組合。

適用的電池組與充電器

電池組	D.C.14.4 V 型號	BL1415N / BL1430 / BL1430B / BL1440 / BL1450 / BL1460B
	D.C.18 V 型號	BL1815N / BL1820 / BL1820B / BL1830 / BL1830B / BL1840 / BL1840B / BL1850 / BL1850B / BL1860B
充電器		DC18RC / DC18RD / DC18RE / DC18SD / DC18SE / DC18SF

- 上述某些電池組與充電器可能會因居住地區而無法使用。

⚠警告： 務必使用上述的電池組與充電器。使用任何其他電池組與充電器可能會導致人員受傷和／或火災。

符號

以下顯示本設備使用的符號。在使用工具前，請務必理解其涵義。

	請仔細閱讀使用說明書。
	請配戴護目鏡。
 Ni-MH Li-ion	僅限歐盟國家 請勿將電氣設備或電池組與家庭普通廢棄物一同丟棄！ 請務必遵守歐洲關於廢棄電子電器設備和關於電池與蓄電池、以及廢電池與廢蓄電池的指令，並根據當地國家法律執行。達到使用壽命的電氣設備與電池組，必須分類回收至符合環境保護規定的再循環機構。

預定用途

本工具的用途為鋸開或切割木頭、塑膠、石膏、金屬（鐵除外）及固定元件（如未硬化的釘子及釘針）。本工具也適用於為軟牆磚塊加工，以及在小表面範圍進行砂磨及刮磨。特別適合進行邊緣作業和對齊切割工作。

噪音

典型A加權噪音級別（根據 EN62841-2-4 測定）：

工作模式：砂磨
型號 DTM51
聲壓位準 (L_{pA})：80 dB (A)
聲功率位準 (L_{WA})：88 dB (A)
不確定度 (K)：3 dB (A)

典型A加權噪音級別（根據EN62841-1測定）：

工作模式：使用直切圓鋸機鋸片切割
型號 DTM51
聲壓位準 (L_{pA})：84 dB (A)
聲功率位準 (L_{WA})：92 dB (A)
不確定度 (K)：3 dB (A)

典型A加權噪音級別（根據EN62841-1測定）：

工作模式：使用分隔鋸片切割

型號 DTM51

聲壓位準 (L_{pA})：79 dB (A)

不確定度 (K)：3 dB (A)

工作時的噪音級別可能會超過 80 dB (A)。

典型A加權噪音級別（根據EN62841-1測定）：

工作模式：刮磨

型號 DTM51

聲壓位準 (L_{pA})：83 dB (A)

聲功率位準 (L_{WA})：91 dB (A)

不確定度 (K)：3 dB (A)

注： 聲明的噪音值係根據標準測試方法測定，可用於相互比較工具。

注： 聲明的噪音值亦可用於暴露的初步評估。

⚠警告： 請佩帶護耳罩。

⚠警告： 實際使用電動工具時的噪音值，可能因使用方法（尤其是處理的工件種類）而不同於聲明的噪音值。

⚠警告： 請務必基於預測的實際使用條件（考慮操作周期的所有方面，如工具關閉時間、怠速運行時間和啟動時間）採取安全措施保護操作人員。

振動

振動總值（三軸矢量和）（根據 EN62841-2-4 測定）：

型號 DTM51

工作模式：砂磨

振動值 (a_h)：3.0 m/s^2

不確定度 (K)：1.5 m/s^2

振動總值（三軸矢量和）（根據 EN62841-1 測定）：

型號 DTM51

工作模式：使用直切圓鋸機鋸片切割

振動值 (a_h)：7.0 m/s^2

不確定度 (K)：1.5 m/s^2

振動總值（三軸矢量和）（根據 EN62841-1 測定）：

型號 DTM51

工作模式：使用分隔鋸片切割

振動值 (a_h)：4.5 m/s^2

不確定度 (K)：1.5 m/s^2

振動總值（三軸矢量和）（根據 EN62841-1 測定）：

型號 DTM51

工作模式：刮磨

振動值 (a_h)：5.5 m/s^2

不確定度 (K)：1.5 m/s^2

注： 聲明的總振動值係根據標準測試方法測定，可用於相互比較工具。

注： 聲明的總振動值亦可用於暴露的初步評估。

⚠警告： 實際使用電動工具時的振動值，可能因使用方法（尤其是處理的工件種類）而不同於聲明的振動值。

⚠警告： 請務必基於預測的實際使用條件（考慮操作周期的所有方面，如工具關閉時間、怠速運行時間和啟動時間）採取安全措施保護操作人員。

符合性聲明

僅用於歐洲國家

符合性聲明隨附於本使用說明書的附錄 A。

一般電動工具安全警告

⚠警告： 請通讀本電動工具附帶的所有安全警告、安全事項、插圖和規格。未按照以下列舉安全事項而使用或操作可能導致觸電、火災和／或嚴重傷害。

妥善保存所有的警告和安全事項說明以備將來參考。

在該警告中的「電動工具」是指電網電源供電（接電源線）的電動工具或電池驅動（充電式）的電動工具。

工作場地安全

1. **保持工作場地清潔和明亮。**混亂和黑暗的場所會引發事故。
2. **請勿在易爆環境，如有易燃液體、氣體或粉塵的環境下操作電動工具。**電動工具產生的火花會點燃粉塵或氣體。

3. **操縱電動工具時不可讓兒童和旁觀者接近。**操作時分心會使你無法正常控制機器。

電氣安全

1. **電動工具插頭必須與插座匹配。絕不能以任何方式改裝插頭。需接地的電動工具不能使用任何轉換插頭。**使用未經改裝的插頭和與之匹配的插座將減少觸電危險。
2. **工作時，身體不可接觸到接地的金屬體，例如鐵管、散熱器、火爐和冷凍機。**如果身體接地會增加觸電危險。
3. **不得將電動工具暴露在雨中或潮濕環境中。**若有水進入電動工具將增加觸電危險。
4. **不得蹧踏導線。不可拖著導線移行工具或拉導線拔出插頭。還須避免使導線觸及高熱物體、油脂、尖銳邊緣或運動部件。**受損或纏繞的導線會增加觸電危險。
5. **當在戶外使用電動工具時，一定要採用戶外專用的延長導線。**採用戶外專用的延長導線能減少觸電的危險。
6. **如必須在潮濕的環境中使用電動工具，請使用殘餘電流裝置（RCD）保護電源。**使用RCD保護電源能減少觸電的危險。
7. **電動工具會產生對使用者無害的電磁場(EMF)。**不過，對心律調整器使用者及其他類似醫療器材的使用者而言，請務必先聯絡器材製造商及／或醫師以瞭解相關建議，再操作此類電動工具。

人身安全

1. **保持警覺，當操作電動工具時關注所從事的操作並保持清醒。請勿在疲勞時或受到藥物、酒精或治療影響時操作電動工具。**在操作電動工具期間分心可能會導致嚴重人身傷害。
2. **使用安全裝置。始終佩帶護目鏡。**安全裝置，如適當條件下的防塵面具、防滑安全鞋、安全帽、防護耳罩等設備能減少人身傷害。
3. **避免意外起動。在將工具接上電源和／或電池組以及拿起或搬動電動工具之前，確保開關處於關閉位置。**搬運工具時手指放在已接通電源的開關上或開關處於接通時插入插頭可能會引發事故。
4. **在電動工具接通之前，取下所有調節鑰匙或扳手。**遺留在電動工具旋轉零件上的扳手或鑰匙會導致人身傷害。
5. **操作時手不要伸得太長。使用時請雙腳站穩，時刻保持平衡。**這樣在意外情況下能很好地控制電動工具。
6. **注意衣裝。不要穿寬鬆衣服或佩帶飾品。勿使頭髮和衣服靠近運動部件。**寬鬆衣服、佩飾或長發易卷入運動部件。
7. **如果提供了與排屑裝置、集塵設備連接用的裝置，則確保他們連接完好且使用得當。**使用集塵設備可減少因碎屑引起的危險。
8. **切勿因頻繁使用本工具而自認熟練導致您大意輕忽工具的安全原則。**一時的疏忽隨即會造成人員重傷。
9. **使用電動工具時，請務必配戴護目鏡，以防眼睛受到傷害。護目鏡需符合美國ANSI Z87.1 標準、歐洲 EN 166 標準或澳洲／紐西蘭 AS/NZS 1336 標準。若於澳洲／紐西蘭地區，法定需配戴面罩以保護臉部。**

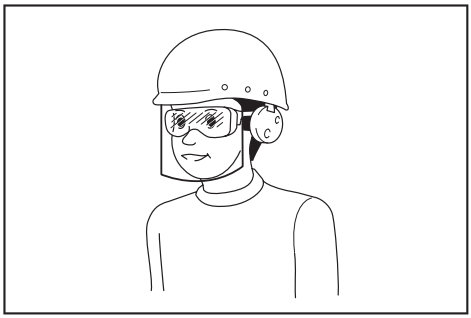

雇主有責任監督工具操作者和其他鄰近工作區域的人員穿戴合適的安全保護裝備。

電動工具使用和注意事項

1. **使用電動工具時請勿用蠻力。根據用途使用適當的電動工具。**選擇具有適當設計額定值的電動工具會使妳工作更有效、更安全。
2. **如果開關無法接通或關閉工具電源，則不可使用該電動工具。**不能用開關來控制的電動工具是危險的且必須進行修理。
3. **在進行任何調整、更換配件或存放電動工具之前，請將插頭從電源上拔下，並且／或將可拆式電池組從工具上取下。**此類防護性安全措施可減少電動工具突然起動的危險。
4. **將閒置的電動工具存放在小孩不能拿到之處，並且不要讓不熟悉電動工具或對這些說明不了解的人操作電動工具。**電動工具在未經訓練的用戶手中是危險的。

5. **保養電動工具及配件。檢查運動部件的安裝誤差或卡滯情形、零件損壞和影響電動工具運轉的其他情況。如有損壞，電動工具必須在使用之前修理好。**許多事故由保養不良的電動工具引發。
6. **保持切削刀具的鋒利和清潔。**保養良好的有鋒利切削刃的刀具不易被卡住而且容易控制。
7. **按照使用說明書，根據作業條件和作業特點來使用電動工具、附件和工具的刀頭等。**將電動工具用於那些與要求不符的操作可能會導致危險情況。
8. **手柄及握把表面務必保持乾燥清潔，不沾油脂。**如手柄及握把表面油滑，將無法在非預期的情況下安全操控工具。
9. **使用此工具時，請勿穿戴可能會捲入的布質工作手套。**布質工作手套捲入移動零件中，會導致嚴重的人身傷害。

用電池驅動的電動工具的使用和注意事項

1. **僅使用製造商指定的充電器進行充電。**使用適用於某一類型電池組的充電器給其他電池組充電可能會引起火災。
2. **僅使用專門設計的電池組給電動工具供電。**使用任何其他電池組可能會造成人身傷害及火災。
3. **不使用電池組時請將其遠離紙夾、硬幣、鑰匙、釘子、螺絲或其他小型金屬物體放置。這些物體可能會使電池端子短路。**短接電池端子可能會引起燃燒或起火。
4. **使用過度時，電池中可能溢出液體；請避免接觸。如果意外接觸到電池漏液，請用水沖洗。如果液體接觸到眼睛，請就醫。**電池漏液可能會導致過敏發炎或灼傷。
5. **請勿使用損壞或經修改過的電池組或工具。**損壞或經修改過的電池可能會出現無法預料的運作情形，而引發火災、爆炸或人員受傷風險。
6. **請勿將電池組或工具暴露於火源或高溫環境。**暴露於火源或 130° C 以上的高溫可能會發生爆炸。
7. **請遵守所有充電說明，並勿於說明中指定之溫度範圍外進行電池組或工具充電。**以錯誤的方式或於指定之溫度範圍外進行充電，可能會損壞電池，並增加火災風險。

維修

1. **將你的電動工具送交專業維修人員修理，必須使用相同的備件進行更換。**這樣將確保所維修的電動工具的安全性。
2. **請勿維修損壞的電池組。**僅可由製造商或授權的維修商維修電池組。
3. **上潤滑油及更換附件時請遵循本說明書指示。**

充電式多功能切磨機安全警告

1. **本電動工具用於鋸開、切割、磨削及砂磨。請熟讀本電動工具隨附的所有安全警告、說明、圖例和規格。**未按照以下說明使用或操作可能導致觸電、火災及／或嚴重傷害。
2. **若進行切割配件可能會接觸到隱埋式線路的作業，請握住電動工具的絕緣抓握表面。**切割配件接觸到「帶電」導線時，電動工具上暴露的金屬部分可能也會「帶電」，並可能導致操作人員觸電。
3. **使用夾鉗或其他實用的方法將工件固定並支撐在穩定的平台上。**用手握住工件或將工件抵在身側，可能會導致工件不穩，使工具失去控制。
4. **請務必配戴護目鏡或護鏡。一般眼鏡或太陽眼鏡不屬於安全眼鏡。**
5. **避免切割釘子。操作之前，請檢查工件上是否有釘子並將其清除。**
6. **緊握工具。**
7. **開啟開關前，請確定應用工具未與工件接觸。**
8. **勿將手靠近運動部件。**
9. **請勿放任工具自行運轉。僅可採用手持方式操作工具。**
10. **從工件上取下鋸片前，請務必關閉工具並等待鋸片完全停止。**
11. **操作後，請勿立即觸碰應用工具或工件，這些部位的溫度非常高，可能會導致皮膚燙傷。**
12. **請勿在不必要的情況下空載操作工具。**
13. **務必使用和您的作業原料以及作業類型相符的防塵面罩／呼吸器。**
14. **部分材料含有毒化學物質。小心不要吸入粉塵，並避免皮膚接觸。遵循材料供應商的安全提示。**
15. **本工具無防水功能，因此請勿將工件表面弄濕。**
16. **執行砂磨操作時請保證工作區域通風良好。**
17. **本工具在拋光漆面及及木材產品時，使用者可能會接觸到含有害物質的粉塵。請使用適當的呼吸防護面罩。**
18. **使用前，請確認墊片上無裂痕或缺口。若有裂痕或缺口可能會使人員受傷。**
19. **請勿使用非工具製造商特製及建議的附件。**此類附件雖然可安裝於電動工具上，但無法確保操作安全。

20. **請穿戴個人安全裝備。根據應用情況，請使用防護面具、安全護鏡或護目鏡。根據情況配戴可隔絕小砂磨碎片或工件碎片的保護耳罩、手套和工作圍裙。**護目鏡必須能夠阻擋各種操作所產生的飛濺碎片。防塵面罩或呼吸器必須能夠過濾操作所產生的微粒。長時間暴露在高強度噪音中可能會有損聽力。
21. **旁觀人員應與工作場地保持安全距離。任何進入工作區域的人員皆須穿戴安全裝備。**工件或破損附件的碎片可能會飛濺到操作區域外，並導致人員受傷。
22. **在附件完全停止之前，切勿將電動工具放下。**旋轉附件可能會碰撞地面或工作台表面而導致電動工具失控。
23. **攜帶電動工具時，請勿使其運轉。**以免因不慎接觸到附件而導致衣物捲入，甚至傷及身體。
24. **請勿在可燃性物質附近運行電動工具。**火花可能會點燃這類物質。
25. **請勿使用需要冷卻劑的附件。**使用水或其他冷卻劑可能會導致觸電或死亡。
26. **在對工具進行任何裝配操作之前，請務必關閉工具電源開關並拔下插頭，或取下電池組。**
27. **請確保雙腳站穩。在高處使用工具時，請確保下方無人。**

請妥善保存使用說明書。

⚠警告：請勿為圖方便或因對產品足夠熟悉（因重複使用），而不嚴格遵循產品的安全規則。使用不當或不遵循本使用說明書中的安全規則，可能會導致嚴重的人身傷害。

電池組的重要安全須知

1. **使用電池組之前，請閱讀（1）充電器、（2）電池和（3）使用電池的產品上的所有指示說明和注意標識。**
2. **請勿拆解電池組。**
3. **如果工具運行時間極短，請立即停止使用。否則可能會導致過熱、起火甚至爆炸。**
4. **如果電解液進入眼睛，請立即用清水沖洗並就醫。這種情況可能會導致失明。**
5. **請勿短接電池組：**
   (1) **請勿用任何導電材料觸碰電池端子。**
   (2) **避免將電池組與釘子、硬幣等金屬物品存放在同一容器中。**
   (3) **請勿將電池組置於水中或使其淋雨。電池短路會產生較大的電流、導致過熱並可能引起起火甚至擊穿。**
6. **請勿將工具和電池組存放於溫度可能達到或超過50℃的場所。**
7. **請勿焚燒電池組，即使其已嚴重損壞或徹底磨損。電池組會在火中爆炸。**
8. **小心勿跌落或撞擊電池。**
9. **請勿使用損壞的電池。**
10. **本工具附帶的鋰離子電池需符合危險品法規要求。**
    第三方或轉運代理在進行商業運輸時，應遵循包裝和標識方面的特殊要求。有關運輸項目的準備作業，諮詢危險品方面的專業人士。同時，請遵守可能更詳盡的國家法規。
    請使用膠帶保護且勿遮掩表面的聯絡資訊，並牢固封裝電池，使電池在包裝內不可動。
11. **關於如何處理廢棄的電池，請遵循當地法規。**
12. **電池僅可用於 Makita（牧田）規定產品。**將電池裝入非相容產品中可能會導致起火、過熱、爆炸或電解液滲漏情形。

妥善保存這些手冊。

⚠小心：請僅使用原裝Makita（牧田）電池。使用非原裝Makita（牧田）電池或經過改裝的電池可能會導致電池爆炸，從而造成火災、人身傷害或物品受損。同時也會導致牧田工具和充電器的牧田保修服務失效。

保持電池最大使用壽命的提示

1. **要在電池組完全放電前對其充電。當發現工具動力不足時，一定要停止使用工具並對電池組進行充電。**
2. **切勿對已經充滿的電池組再次充電。過度充電會縮短電池的使用壽命。**
3. **要在室溫為10℃－40℃的條件下對電池組充電。請在充電前使處於發熱狀態的電池組冷卻。**
4. **如果電池組長時間（超過六個月）未使用，請給其充電。**

功能描述

⚠警告：

- **調整或檢查工具功能之前，請務必關閉工具電源開關並取下電池組。**若未關閉工具並取下電池組，可能會因意外啟動造成嚴重的人身傷害。

安裝或拆卸電池組

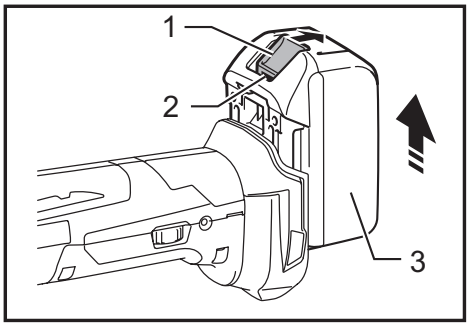

► **1.** 按鈕 **2.** 紅色指示燈 **3.** 電池組

⚠小心：

- 安裝或拆卸電池組前，請務必關閉工具電源。
- **安裝或拆卸電池組時，請握緊工具和電池組。**未握緊工具和電池組可能會導致它們從您的手中滑落，因而損壞工具和電池組，並造成人身傷害。

拆卸電池組時，請在滑動電池組前側按鈕的同時將其從工具中抽出。
安裝電池組時，將電池組舌片對準電池倉槽溝，並將其滑入。將其插到底，直到聽見喀嗒聲鎖入定位為止。如果您尚能看見按鈕上側的紅色指示燈，則說明還未完全鎖定。

⚠小心：

- 務必將電池組完全插入，直至紅色指示燈不亮為止。否則其可能會意外從工具中脫落，從而造成自身或他人受傷。
- 請勿過度用力安裝電池組。如果電池組滑動不順暢，可能是插入不當。

電池保護系統（帶星形標誌的鋰離子電池）

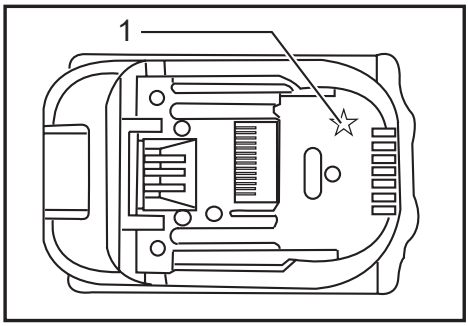

► **1.** 星形標誌

帶星形標誌的鋰離子電池配備有保護系統。此系統可自動切斷工具電源，以延長電池使用壽命。
若工具和／或電池在操作期間處於下列環境，將會自動停止運轉：

- 過載：
  以導致異常高電流的方式操作工具。
  在此情況下，將滑動開關滑至「O (OFF)」位置，並停止會導致工具過載的應用。然後將滑動開關再次滑至「I (ON)」位置以重新啟動。
  如果工具未啟動，表示電池過熱。在此情況下，請待電池冷卻後，再將滑動開關滑至「I (ON)」位置。
- 低電池電壓：
  剩餘電池電量過低，工具將無法運作。此時，請取出電池並進行充電。

過熱保護

工具過載或達到一定溫度時，工具會自動停止。在這種情況下，請等待工具冷卻後再次開啟工具。

顯示電池的剩餘電量

僅適用于帶指示燈的電池組

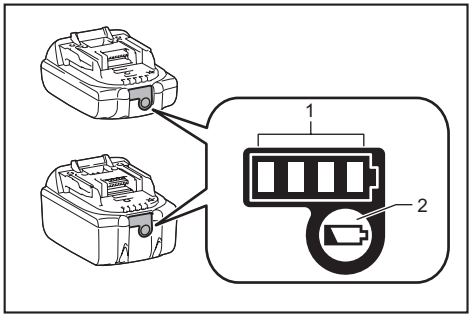

► **1.** 指示燈 **2.** 檢查按鈕

按下電池組上的檢查按鈕顯示剩餘電池電量。指示燈將亮起數秒。

指示燈			剩餘電量
■ 亮起	□ 關閉	◪ 閃爍	
■ ■ ■ ■			75%至100%
■ ■ ■ □			50%至75%
■ ■ □ □			25%至50%
■ □ □ □			0%至25%
◪ □ □ □			請對電池進行充電。
■ ■ □ □ ↑ ↓ □ □ ■ ■			電池可能存在故障。

注： 根據使用條件和環境溫度，指示電量可能於實際電量有稍許不同。

開關操作

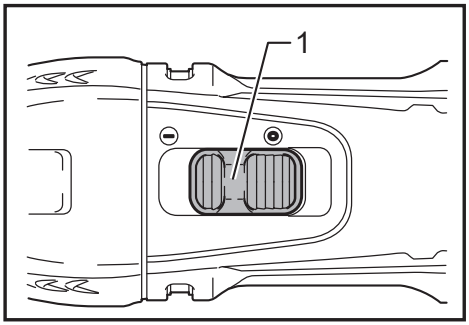

► **1.** 滑動開關

⚠小心：

- 將電池組安裝至工具之前，請務必確認工具是否處於關閉狀態。

若要啟動工具，將滑動開關滑至「I」（ON）位置。
若要停止工具，將滑動開關滑至「O」（OFF）位置。

調整軌道衝程速率

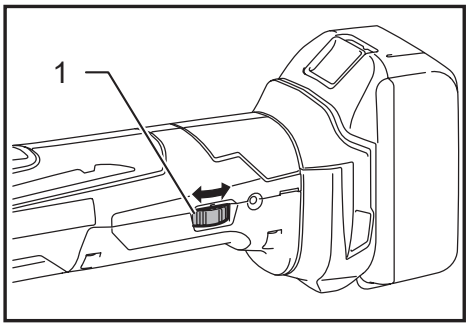

► **1.** 調節盤

軌道衝程速率可供調整。若要變更軌道衝程速率，請在 1 到 6 之間轉動調節盤。數字越高表示衝程速率越高。將調節盤預設為適合工件的數值。

注：

- 不可將調節盤的位置直接從 1 轉至 6 或從 6 轉至 1。強力轉動調節盤可能會損壞工具。變更調節盤方向時，請務必將調節盤轉動至每個中間數值。

指示燈

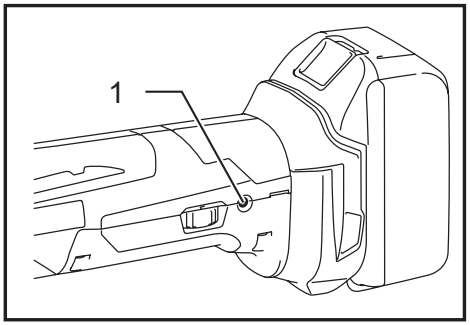

► **1.** 指示燈

- 剩餘電池電量變低時，指示燈會開始閃爍。
- 剩餘電池電量過低後，工具會停止運作，且指示燈會亮起約 10 秒。

此時，請取出工具中的電池組並進行充電。

組裝

⚠小心：

- 在對工具進行任何裝配操作之前，請務必關閉工具電源開關並取下電池組。

安裝或拆卸應用工具（選購附件）

⚠警告：

- 請勿將應用工具倒置安裝。將應用工具倒置安裝可能會損壞工具，並造成嚴重的人身傷害。
- 根據您的工作，將組件工具以正確的方向安裝。應用工具可以每 30 度的角度進行安裝。

⚠小心：

- 關閉鎖定桿時，請務必小心。鎖定桿可能會突然關上，而夾傷您的手指。
- 請定期清理灰塵，並對鎖定桿的運動部件進行潤滑。否則，鎖定桿的運動部件可能會累積灰塵，使其無法順利移動。
- 請勿在鎖定桿開啟的情況下啟動工具，否則將損壞工具。

1. 完全開啟鎖定桿。並取下固定螺栓。

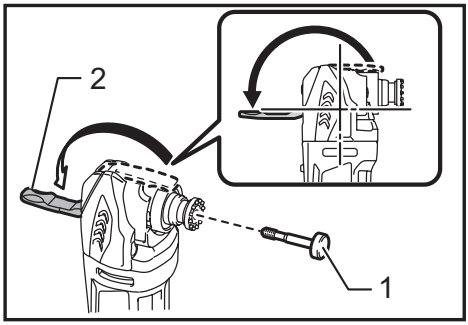

► **1.** 固定螺栓 **2.** 鎖定桿

2. 將應用工具（選購附件）放在工具法蘭上，使工具法蘭的凸出部分可插入應用工具內的孔洞。

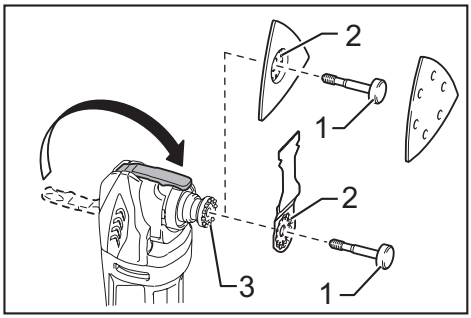

► **1.** 固定螺栓 **2.** 應用工具內的孔洞 **3.** 工具法蘭的凸出部分

3. 將固定螺栓插入到底。然後，將鎖定桿恢復至原來位置。

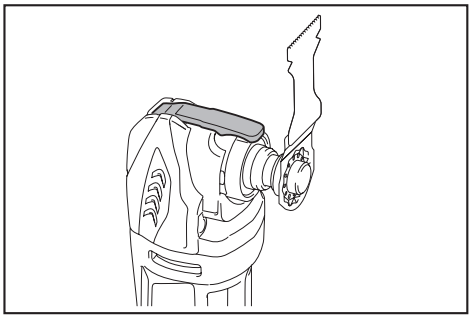

使用砂磨應用工具時，將應用工具安裝在砂磨墊片上，使其與砂磨墊片方向一致。
砂磨墊片具備固定鉤及扣環系統，可簡單又快速裝入砂磨紙。
由於砂磨紙具備集塵孔洞，安裝砂磨紙時，應確保其孔洞對齊砂磨墊片內的孔洞。
若要取下砂磨紙，拉起一端並將其撕下。

若要取下固定螺栓，請按相反順序重複上述安裝步驟。

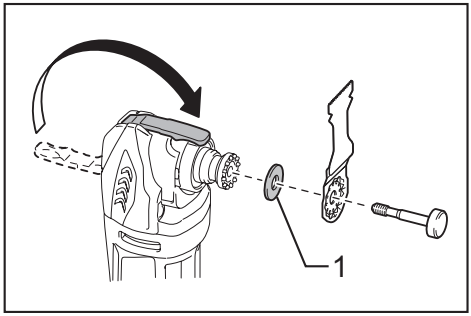

► **1.** 接合片

若使用的應用工具擁有不同類型的安裝部位，請使用正確的接合片（選購附件）。

操作

⚠警告：
- 啟動工具前及運作期間，手及臉部請遠離應用工具。

⚠小心：
- 請勿使工具過載，否則可能導致馬達鎖死，並使工具停止運轉。

切割、鋸開及刮磨

⚠小心：
- 請勿強行將工具朝沒有切割邊緣的工具應用方向移動（如朝向任一邊）。否則會使工具受損。

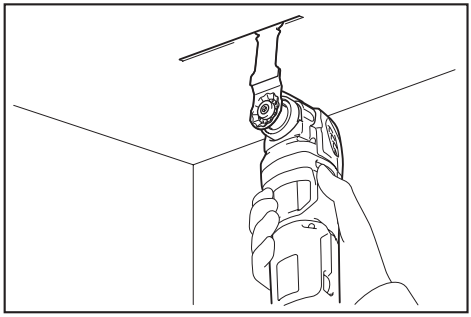

將應用工具放在工件上。
然後將工具向前移動，並使應用工具動作不會停滯。

注：
- 對工具施加過度的壓力可能會降低效率。
- 進行切割操作前，建議將軌道衝程速率預設為 4 - 6。
- 充分拉出工具以清除鋸屑。這將提升工作效率。
- 建議使用圓鋸切割長直線。

砂磨

⚠小心：
- 若砂磨紙曾用於砂磨金屬，請勿重複用於砂磨木頭。
- 請勿使用磨損的砂磨紙或沒有砂粒的砂磨紙。

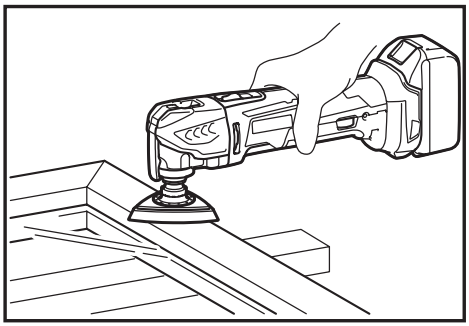

在工件上使用砂磨紙。

注：
- 建議使用測試材料樣本，決定合適的工作軌道衝程速率。
- 使用含有相同砂粒的砂磨紙，直到整個工件的砂磨操作完成。更換成不同的砂磨紙可能無法達到精細磨光的效果。

集塵裝置組件（選購附件）

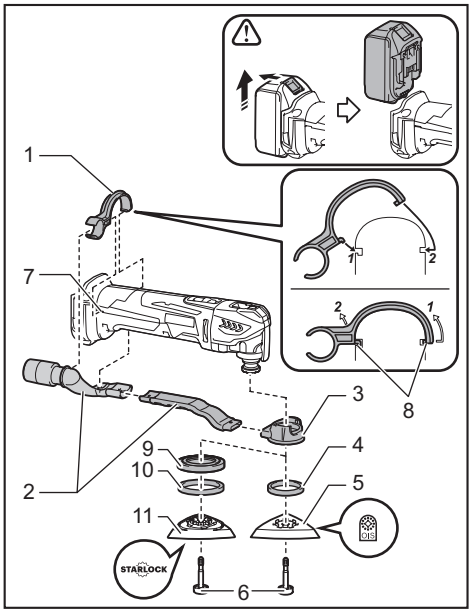

► **1.** 噴嘴箍 **2.** 集塵噴嘴 **3.** 集塵組件 **4.** 氈環（ø 37 mm） **5.** 墊片（帶有 OIS 標誌） **6.** 固定螺栓 **7.** 工具內的孔洞 **8.** 噴嘴箍上的凸出部分 **9.** 墊塊 **10.** 氈環（ø 47 mm） **11.** 墊片（帶有 STARLOCK 標誌）

- 安裝集塵噴嘴和集塵組件。
- 將噴嘴箍安裝在工具上，使其凸出部分可插入工具的孔洞並加以固定。
- 將氈環及砂磨墊片放在集塵組件上，然後使用應用工具安裝螺栓將其固定。

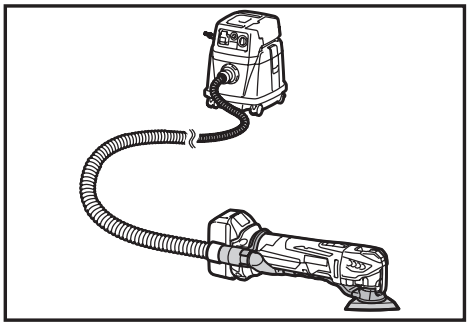

當您想進行清潔操作時，可將吸塵器連接至本工具。將吸塵器的軟管連接至集塵裝置組件（選購附件）。

保養

⚠小心：

- 檢查或保養工具之前，請務必關閉工具電源開關並拆下電池組。
- 切勿使用汽油、苯、稀釋劑、酒精或類似物品清潔工具。否則可能會導致變色、變形或出現裂縫。

為了保證產品的安全與可靠性，任何維修、碳刷檢查、更換部件、任何其他保養或調整工作，皆應由 Makita（牧田）授權維修服務中心進行；務必使用 Makita（牧田）的更換部件。

選購附件

⚠小心：

- 這類附件或裝置為本說明書中所列的 Makita 電動工具專用。如使用其他廠牌的附件或裝置，可能會發生人員受傷的危險。僅可將選購附件或裝置用於規定目的。

若您需要更多關於這些選購附件的詳細資訊，請諮詢當地的 Makita（牧田）維修服務中心。

- 分隔鋸片
- 圓鋸片
- 直切圓鋸機鋸片
- 刮刀（硬質）
- 刮刀（彈性）
- 鋸齒狀分隔鋸片
- 一般接頭切割機
- HM 去除劑
- HM 分隔鋸片
- HM 砂磨板
- 金剛石分隔鋸片
- 砂磨墊片
- 接合片
- 三角砂紙（紅色／白色／黑色）
- 三角羊毛砂紙（中等／粗質／無砂粒）
- 三角磨光氈
- 六角扳手
- 集塵裝置組件
- Makita（牧田）原裝電池和充電器

注：

- 本列表中的部分部件可能為工具包裝內隨附的標準配件。內容可能因國家而異。

Makita Europe N.V.

Jan-Baptist Vinkstraat 2, 3070 Kortenberg, Belgium

Makita Corporation

3-11-8, Sumiyoshi-cho, Anjo, Aichi 446-8502 Japan

www.makita.com



885329D128
ZHTW
20190225