HK	HONG KONG

分解图 / 零件清单

DUC258

充电式链锯



2026/02

(HK) DUC258 / 充电式链锯

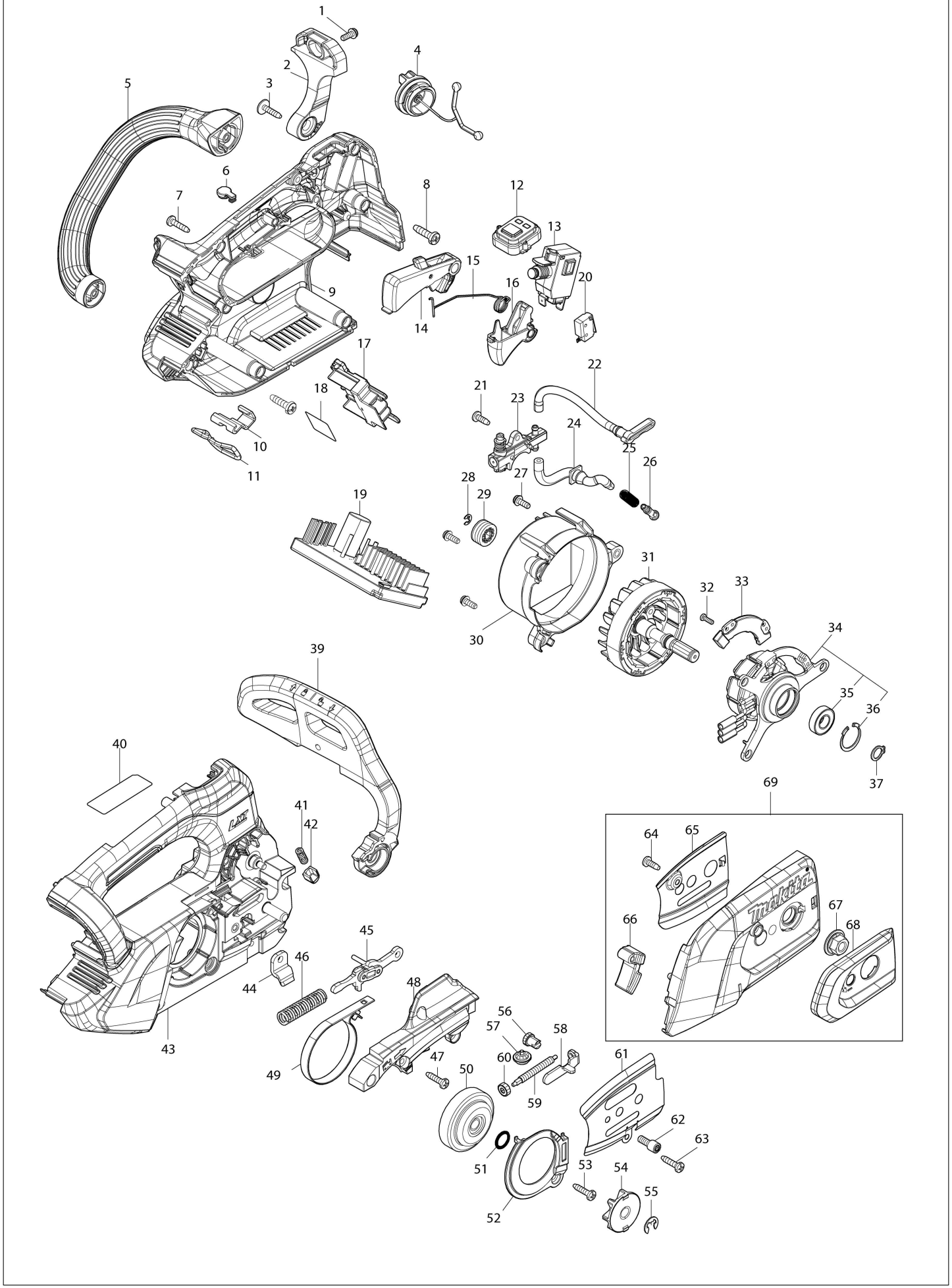

HK | HONG KONG

DUC258 / 充电式链锯

项目	子项	零件号	零件描述	数量	I/C	E/C号	关闭号	备注
001		911118-1	盘头螺丝 M4X12 WR	1				
002		4134A4-8	FRONT HAND GUARD RETAINER	1				
003		265620-9	法兰自攻螺丝 4X18	1				
004		162E50-4	TANK CAP COMPLETE	1				
	C10	213B01-3	O-RING 25	1				
005		4134A7-2	SIDE HANDLE	1				
006		422467-6	盖子	1				
007		266326-2	岗山头自攻螺丝 4X18	8				
008		266420-0	岗山头自攻螺丝 5X20	2				
009		1832D5-6	HOUSING SET	1				
	C10	263005-3	橡胶销 6	2				
	C20	8095N5-3	CAUTION LABEL	1				
	D10		INC. 6,43					
010		347E26-4	挂钩支撑	1				
011		327F97-3	挂钩	1				
012		620S35-5	开关电路	1				
013		651365-9	开关 C3JW-6BM-P	1				
014		1413D6-6	锁定杆总成	1				
015		232867-0	扭力弹簧 10	1				
016		459282-5	开关柄	1				
017		643874-2	电池接板	1				
018		8153W0-4	DUC258 SERIAL NO. LABEL	1				
019		620S58-3	CONTROLLER	1				
020		632W82-8	SWITCH UNIT	1				
021		266427-6	岗山头自攻螺丝 4X12	1				
022		422D25-2	OIL TUBE 3-106	1				
023		1412G6-1	OIL PUMP COMPLETE	1				
024		422D02-4	油管 3-56	1				
025		231975-4	弹簧	1				
026		452666-6	螺纹短节	1				
027		911118-1	盘头螺丝 M4X12 WR	3				
028		961011-9	止动环（EXT） E-4	1				
029		226884-0	蜗杆齿轮	1				
030		4134A6-4	MOTOR COVER	1				
031		619925-3	ROTOR	1				
032		265C89-5	平头螺丝 M3X10	2			E2966	
032-1		265F08-9	FLAT HEAD SCREW M3X10	2	O	E2966		
033		620S36-3	控制器 B	1				
034		520211-6	STATOR ASS'Y	1				
	D10		INC. 35,36					
035		210258-5	滚珠轴承 6900DDW	1				
036		962112-6	圆挡圈（内） R-22	1				
037		961006-2	锁紧环（外） S-10	1				
039		4134A3-0	FRONT HAND GUARD	1				
040		8153V9-9	DUC258 NAME PLATE	1				
041		232453-7	压簧 3	1				
042		313672-5	护手罩导板	1				
043		1832D5-6	HOUSING SET	1				
	C10	263005-3	橡胶销 6	2				
	C20	8095N5-3	CAUTION LABEL	1				
	D10		INC. 6,9					
044		347373-3	锯链挡杆	1				
045		1412B7-4	连接板总成	1				
046		232452-9	压簧 7	1				
047		266326-2	岗山头自攻螺丝 4X18	4				
048		4134A9-8	HOUSING R COVER A	1				
049		347E27-2	制动带	1			E2961	
049-1		347F39-1	BRAKE BAND	1	<	E2961		
050		162E19-8	制动鼓总成	1			E3536	
050-1		162E85-5	BRAKE DRUM COMPLETE	1	<	E3536		
051		213060-5	O形环 10	1				
052		4133T6-1	机壳R罩 B	1				
053		266326-2	岗山头自攻螺丝 4X18	1				
054		1916N6-4	链轮7套件	1				
055		961013-5	止动环（EXT） E-7	1				

互换
O：O：是
X：X：否
<：<：新部件可替换当前部件。
>：>：当前部件可替换新部件。
S：S：可作为套件互换。

HK | HONG KONG

DUC258 / 充电式链锯

项目	子项	零件号	零件描述	数量	I/C	E/C号	关闭号	备注
056		227620-7	驱动齿轮	1				
057		227634-6	直齿伞齿轮 14	1				
058		347569-6	张力滑板	1				
059		327900-2	调整螺丝	1				
060		227496-2	直齿伞齿轮 14	1				
061		347E47-6	GUIDE PLATE L	1				
062		266905-6	内梅花头螺栓 M5X12	1				
063		266326-2	岗山头自攻螺丝 4X18	1				
064		266427-6	岗山头自攻螺丝 4X12	1				
065		347E46-8	GUIDE PLATE R	1				
066		422310-9	碎屑导向件	1				
067		162494-8	法兰螺母总成	1				
068		4134A2-2	NUT COVER	1				
069		137398-3	SPROCKET COVER ASS'Y	1				
	D10		INC. 64-68					
A01		191T85-8	导板10套件	1				
A02		D-70948	锉刀套装	1				
A03		413X66-9	导向杆箱 280	1				
A04		191T89-0	锯链10套件	1				
A05		782042-3	BOX WRENCH 13	1				
F01		191G14-3	导板10套件	1				
F02		191G13-5	导板8套件	1				
F05		1911A1-3	导板10套件	1				
F07		191G96-5	锯链10套件	1				
F08		191G99-9	锯链8套件	1				
F09		191H00-0	锯链10套件	1				
F10		191T85-8	导板10套件	1				
F11		191T89-0	锯链10套件	1				
F14		1914F1-6	锯链10套件	1			E2965	
F14-1		1914F1-6	锯链10套件	1	O	E2965		
F15		1914F5-8	锯链10套件	1			E2965	
F15-1		1914F5-8	锯链10套件	1	O	E2965		
F16		1916N6-4	链轮7套件	1				
F17		1916N7-2	链轮6套件	1				
F18		1917P5-6	SPIKE BUMPER SET	1				
F24		1918C1-9	SPROCKET 9 SET	1		E3504		

互换
O：O：是
X：X：否
<：<：新部件可替换当前部件。
>：>：当前部件可替换新部件。
S：S：可作为套件互换。