中文繁體：原本

牧田®

使用說明書

充電式果樹剪

DUP181

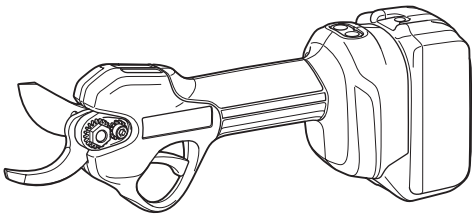

使用前請閱讀。

規格

型號：		DUP181
最大剪切能力		ø30 mm
全長 （不含電池）		270 mm
額定電壓		D.C. 18 V
淨重	*1	0.76 kg
	*2	1.1 - 1.4 kg

- 生產者保留變更規格不另行通知之權利。
- 規格可能因銷往國家之不同而異。

*1：重量不含電池和刀片保護罩。
*2：淨重值包含正常安全使用的組件與電池組的最輕與最重組合，如說明書中所述。

適用的電池組與充電器

-	LXT	LXT BASIC
電池組	BL1815N / BL1820B / BL1830B / BL1840B / BL1850B / BL1860B	BLB182
充電器	DC18RC / DC18RD / DC18RE / DC18SD / DC18SE / DC18SF / DC18SH / DC18WC	DCB18WA

- 上述某些電池組與充電器可能會因居住地區而無法使用。
- 使用 LXT 電池充電器為 LXT 電池組充電，並使用 LXT BASIC 電池充電器為 LXT BASIC 電池組充電。

⚠警告： 務必使用上述的電池組與充電器。使用任何其他電池組與充電器可能會導致人員受傷和／或火災。

符號

以下顯示本設備可能使用的符號。在使用工具前，請務必理解其涵義。

	特別小心和注意。
	請仔細閱讀使用說明書。
	危險；注意拋擲物體。
	使旁觀者遠離。
	危險 - 將手保持遠離刀片。
	勿曝露於潮濕環境。
	套上保護罩之前，請先使刀片閉合。

	僅用於歐盟國家 由於本設備中存有危險組件，廢棄電氣與電子設備、蓄電池與電池可能會對環境與人體健康產生負面影響。請勿將電氣與電子器具或電池和家庭廢棄物一同處理！根據針對廢棄電氣與電子設備、蓄電池與電池及廢棄蓄電池與電池制訂的歐洲指令及其對本國法律的修改版，應依照環境保護法規個別存放廢棄電氣設備、電池與蓄電池，並將其送至都市垃圾獨立回收點。 這類設備會在設備上以打叉的滑輪垃圾桶作為符號標示。

用途

本工具用於修剪嫩枝或枝椏。

噪音

典型A加權噪音級別（根據EN62841-4-5測定）：
聲壓級（L_{pA}）：70 dB (A)或更小
不確定度（K）：3 dB (A)

工作時的噪音級別可能會超過80 dB (A)。

注： 聲明的噪音值係根據標準測試方法測定，可用於相互比較工具。

注： 聲明的噪音值亦可用於暴露的初步評估。

⚠警告：請佩帶護耳罩。

⚠警告：實際使用電動工具時的噪音值可能因使用方法而與聲明的噪音值不同。

⚠警告：請務必基於預測的實際使用條件（考慮操作周期的所有方面，如工具關閉時間、怠速運行時間和啟動時間）採取安全措施保護操作人員。

振動

連續振動總值（三軸向量和）（根據EN62841-4-5 測定）：
振動值（a_h）：2.5 m/s^2 或更小
不確定度（K）：1.5 m/s^2

注： 聲明的總振動值係根據標準測試方法測定，可用於相互比較工具。

注： 聲明的總振動值亦可用於暴露的初步評估。

⚠警告：實際使用電動工具時的振動值可能因使用方法而與聲明的噪音值不同。

⚠警告：請務必基於預測的實際使用條件（考慮操作周期的所有方面，如工具關閉時間、怠速運行時間和啟動時間）採取安全措施保護操作人員。

符合性聲明

僅用於歐洲國家

符合性聲明隨附於本使用說明書的附錄 A。

安全警告

一般電動工具安全警告

⚠*警告* 請通讀本電動工具附帶的所有安全警告、安全事項、插圖和規格。未按照以下列舉安全事項而使用或操作可能導致觸電、火災和／或嚴重傷害。

妥善保存所有的警告和安全事項說明以備將來參考。

在該警告中的「電動工具」是指電網電源供電（接電源線）的電動工具或電池驅動（充電式）的電動工具。

工作場地安全

1. **保持工作場地清潔和明亮。**混亂和黑暗的場所會引發事故。
2. **請勿在易爆環境，如有易燃液體、氣體或粉塵的環境下操作電動工具。**電動工具產生的火花會點燃粉塵或氣體。
3. **操縱電動工具時不可讓兒童和旁觀者接近。**操作時分心會使你無法正常控制機器。

電氣安全

1. **電動工具插頭必須與插座匹配。絕不能以任何方式改裝插頭。需接地的電動工具不能使用任何轉換插頭。**使用未經改裝的插頭和與之匹配的插座將減少觸電危險。
2. **工作時，身體不可接觸到接地的金屬體，例如鐵管、散熱器、火爐和冷凍機。**如果身體接地會增加觸電危險。
3. **不得將電動工具暴露在雨中或潮濕環境中。**若有水進入電動工具將增加觸電危險。
4. **不得蹧踏導線。不可拖著導線移行工具或拉導線拔出插頭。還須避免使導線觸及高熱物體、油脂、尖銳邊緣或運動部件。**受損或纏繞的導線會增加觸電危險。
5. **當在戶外使用電動工具時，一定要採用戶外專用的延長導線。**採用戶外專用的延長導線能減少觸電的危險。
6. **如必須在潮濕的環境中使用電動工具，請使用殘餘電流裝置（RCD）保護電源。**使用RCD保護電源能減少觸電的危險。
7. **電動工具會產生對使用者無害的電磁場(EMF)。**不過，對心律調整器使用者及其他類似醫療器材的使用者而言，請務

必先聯絡器材製造商及／或醫師以瞭解相關建議，再操作此類電動工具。

人身安全

1. **保持警覺，當操作電動工具時關注所從事的操作並保持清醒。請勿在疲勞時或受到藥物、酒精或治療影響時操作電動工具。**在操作電動工具期間分心可能會導致嚴重人身傷害。
2. **使用安全裝置。始終佩帶護目鏡。**安全裝置，如適當條件下的防塵面具、防滑安全鞋、安全帽、防護耳罩等設備能減少人身傷害。
3. **避免意外起動。在將工具接上電源和／或電池組以及拿起或搬動電動工具之前，確保開關處於關閉位置。**搬運工具時手指放在已接通電源的開關上或開關處於接通時插入插頭可能會引發事故。
4. **在電動工具接通之前，取下所有調節鑰匙或扳手。**遺留在電動工具旋轉零件上的扳手或鑰匙會導致人身傷害。
5. **操作時手不要伸得太長。使用時請雙腳站穩，時刻保持平衡。**這樣在意外情況下能很好地控制電動工具。
6. **注意衣裝。不要穿寬鬆衣服或佩帶飾品。勿使頭髮和衣服靠近運動部件。**寬鬆衣服、佩飾或長發易卷入運動部件。
7. **如果提供了與排屑裝置、集塵設備連接用的裝置，則確保他們連接完好且使用得當。**使用集塵設備可減少因碎屑引起的危險。
8. **切勿因頻繁使用本工具而自認熟練導致您大意輕忽工具的安全原則。**一時的疏忽隨即會造成人員重傷。
9. **使用電動工具時，請務必配戴護目鏡，以防眼睛受到傷害。護目鏡需符合美國 ANSI Z87.1 標準、歐洲 EN 166 標準或澳洲／紐西蘭 AS/NZS 1336 標準。若於澳洲／紐西蘭地區，法定需配戴面罩以保護臉部。**

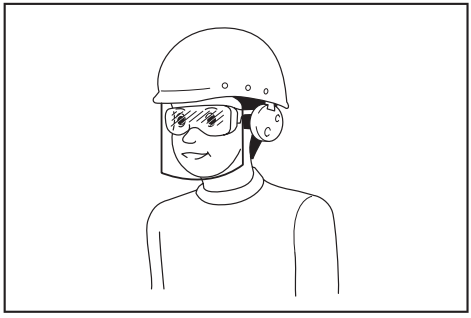

雇主有責任監督工具操作者和其他鄰近工作區域的人員穿戴合適的安全保護裝備。

電動工具使用和注意事項

1. **使用電動工具時請勿用蠻力。根據用途使用適當的電動工具。**選擇具有適當設計額定值的電動工具會使妳工作更有效、更安全。
2. **如果開關無法接通或關閉工具電源，則不可使用該電動工具。**不能用開關來控制的電動工具是危險的且必須進行修理。
3. **在進行任何調整、更換配件或存放電動工具之前，請將插頭從電源上拔下，並且／或將可拆式電池組從工具上取下。**此類防護性安全措施可減少電動工具突然起動的危險。
4. **將閒置的電動工具存放在小孩不能拿到之處，並且不要讓不熟悉電動工具或對這些說明不了解的人操作電動工具。**電動工具在未經訓練的用戶手中是危險的。
5. **保養電動工具及配件。檢查運動部件的安裝誤差或卡滯情形、零件損壞和影響電動工具運轉的其他情況。如有損壞，電動工具必須在使用之前修理好。**許多事故由保養不良的電動工具引發。
6. **保持切削刀具的鋒利和清潔。**保養良好的有鋒利切削刃的刀具不易被卡住而且容易控制。
7. **按照使用說明書，根據作業條件和作業特點來使用電動工具、附件和工具的刀頭等。**將電動工具用於那些與要求不符的操作可能會導致危險情況。
8. **手柄及握把表面務必保持乾燥清潔，不沾油脂。**如手柄及握把表面油滑，將無法在非預期的情況下安全操控工具。
9. **使用此工具時，請勿穿戴可能會捲入的布質工作手套。**布質工作手套捲入移動零件中，會導致嚴重的人身傷害。

用電池驅動的電動工具的使用和注意事項

1. **僅使用製造商指定的充電器進行充電。**使用適用於某一類型電池組的充電器給其他電池組充電可能會引起火災。
2. **僅使用專門設計的電池組給電動工具供電。**使用任何其他電池組可能會造成人身傷害及火災。
3. **不使用電池組時請將其遠離紙夾、硬幣、鑰匙、釘子、螺絲或其他小型金屬物體放置。這些物體可能會使電池端子**

短路。短接電池端子可能會引起燃燒或起火。

4. **使用過度時，電池中可能溢出液體；請避免接觸。如果意外接觸到電池漏液，請用水沖洗。如果液體接觸到眼睛，請就醫。**電池漏液可能會導致過敏發炎或灼傷。
5. **請勿使用損壞或經修改過的電池組或工具。**損壞或經修改過的電池可能會出現無法預料的運作情形，而引發火災、爆炸或人員受傷風險。
6. **請勿將電池組或工具暴露於火源或高溫環境。**暴露於火源或 130° C 以上的高溫可能會發生爆炸。
7. **請遵守所有充電說明，並勿於說明中指定之溫度範圍外進行電池組或工具充電。**以錯誤的方式或於指定之溫度範圍外進行充電，可能會損壞電池，並增加火災風險。

維修

1. **將你的電動工具送交專業維修人員修理，必須使用相同的備件進行更換。**這樣將確保所維修的電動工具的安全性。
2. **請勿維修損壞的電池組。**僅可由製造商或授權的維修商維修電池組。
3. **上潤滑油及更換附件時請遵循本說明書指示。**

果樹剪安全警告

1. **請勿在惡劣天氣條件下（尤其是雷雨天）使用果樹剪。**這可以降低被雷擊的風險。
2. **使所有電源線及纜線遠離切割區域。**電源線或纜線可能隱藏起來，且可能會被刀片意外割斷。
3. **請配戴護耳罩。**適當的防護設備可降低聽力損傷風險。
4. **由於刀片可能會接觸到隱藏的電線，請僅握持果樹剪的絕緣握持表面。**刀片接觸到「帶電」導線時，可能會使果樹剪上曝露的金屬部分「帶電」，並使操作人員觸電。
5. **身體所有部位請遠離刀片。請勿在刀片移動時，移除已切除的材料或握持待切除的材料。**開關關閉後，刀片還會繼續轉動。在操作本果樹剪期間分心，可能會導致嚴重人身傷害。
6. **清理卡住的材料或維修果樹剪時，請確認電源開關已關閉，且電池組已取下或中斷連接。**在清理卡住材料或進行維修時，若意外啟動果樹剪，可能會導致嚴重人身傷害。
7. **在刀片停止的情況下，以手柄搬運果樹剪，並小心勿操作電源開關。**正確搬運果樹剪可降低不慎啟動以及導致刀片造成人員受傷的風險。
8. **搬運或存放果樹剪時，請務必使用刀片保護罩。**正確操作果樹剪可降低刀片造成人員受傷的風險。
9. **操作本工具之前，請檢查樹枝中是否有任何異物，如鐵絲柵欄或隱藏電線。**
10. **操作人員應在平坦地面上使用本工具。請勿在梯子或任何不穩定支撐物上使用本工具。**
11. **使用本工具時，請緊握本工具。**

其他安全指示

1. **該工具用於修剪樹枝。**請勿將其用於除此之外的任何其他目的。
2. **切勿讓兒童或體力、感覺及心智不健全或缺乏經驗和知識或不熟悉操作說明的人員使用該工具。當地法規可能會限制操作人員的年齡。**
3. **操作時請謹記，如果對他人及其財產造成意外或損失，操作人員或使用者必須為此負責。**
4. **應監督兒童，確保他們不會將本器具當成玩具。**
5. **切勿在附近有人（特別是兒童）或寵物的情況下操作工具。**
6. **操作時手不要伸得太長，需始終保持身體平衡。**務必確保傾斜站立及行走，切勿跑動。
7. **在斷開工具主電源和/或從工具中取出電池組前，切勿觸摸運動的危險部件。**
8. **操作工具期間，務必穿戴厚實的鞋子和長褲。**
9. **在以下情況下請務必斷開電源和/或從工具中取出電池組：**
   - 離開工具時；
   - 清除堵塞物前；
   - 檢查、清潔或維護工具前；
   - 擊打到異物後檢查工具是否受損時；
   - 如果工具開始異常振動，需立即檢查時。
10. **在保護罩或隔離罩有損壞，或安全裝置未安裝到位，或電線受損時，請勿操作工具。**

11. **切勿在惡劣天氣環境下（尤其是雷電天氣）使用工具。**
12. **小心勿使刀片夾到異物。**如果刀片被異物卡住，請立即關閉工具並從工具中取出電池。然後清除刀片上的異物。
13. **切勿用不操作工具的手抓握正在修剪的樹枝。**請將不操作工具的手遠離剪切區域。刀片非常鋒利，切勿觸摸，否則將可能劃傷。
14. **執行修剪作業時切勿對工具施力過大。**否則可能會滑倒並傷及自身或意外剪到其他物品。
15. **切勿剪切可能藏有電線的地方。**
16. **在操作前，請務必檢查刀片。**
17. **當拿持刀片時請特別小心，以免被刀片劃傷或造成其他人身傷害。**
18. **請務必保持通風口不受碎片阻擋。**
19. **每次使用完畢準備執行檢查或維護前，請將電池從工具中取出。**

電氣及電池安全

1. **避免危險的環境。請勿在潮濕或淋雨環境中使用工具。若有水進入工具將增加觸電危險。**
2. **請勿開啟或破壞電池。**流出的電解液為腐蝕性物質，會造成眼睛或皮膚受傷。若不慎吞下可能會中毒。
3. **請勿用濕手更換電池。**
4. **請勿將電池置於雨中，或在潮濕的環境充電、使用或存放電池。**
5. **請勿使水等液體弄濕電池端子，或將電池浸泡在液體中。**若電池端子潮濕或液體滲入電池內部，電池可能會短路並發生過熱、起火或爆炸危險。
6. **取出機器或充電器中的電池後，請確定裝上電池蓋並存放在乾燥的位置。**

電池組的重要安全須知

1. **使用電池組之前，請閱讀（1）充電器、（2）電池和（3）使用電池的產品上的所有指示說明和注意標識。**
2. **請勿拆解或改裝電池組。**以免引發火災、過熱或爆炸。
3. **如果工具運行時間極短，請立即停止使用。否則可能會導致過熱、起火甚至爆炸。**
4. **如果電解液進入眼睛，請立即用清水沖洗並就醫。這種情況可能會導致失明。**
5. **請勿短接電池組：**
   (1) **請勿用任何導電材料觸碰電池端子。**
   (2) **避免將電池組與釘子、硬幣等金屬物品存放在同一容器中。**
   (3) **請勿將電池組置於水中或使其淋雨。**

   電池短路會產生較大的電流、導致過熱並可能引起起火甚至擊穿。
6. **請勿在溫度可能達到或超過 50℃ 的場所存放或使用工具和電池組。**
7. **請勿焚燒電池組，即使其已嚴重損壞或徹底磨損。電池組會在火中爆炸。**
8. **請勿釘牢、切割、輾壓、丟擲、摔落電池組，或使電池組撞擊硬物。**這類行為可能會引發火災、過熱或爆炸。
9. **請勿使用損壞的電池。**
10. **本工具附帶的鋰離子電池需符合危險品法規要求。**
    第三方或轉運代理在進行商業運輸時，應遵循包裝和標識方面的特殊要求。有關運輸項目的準備作業，諮詢危險品方面的專業人士。同時，請遵守可能更詳盡的國家法規。
    請使用膠帶保護且勿遮掩表面的聯絡資訊，並牢固封裝電池，使電池在包裝內不可動。
11. **廢棄電池須移出工具並安全地棄置。關於如何處理廢棄的電池，請遵循當地法規。**
12. **電池僅可用於 Makita（牧田）規定產品。**將電池裝入非相容產品中可能會導致起火、過熱、爆炸或電解液滲漏情形。
13. **若工具長期間不使用，電池須從工具移出。**
14. **使用期間和之後，電池組可能會發燙，因而造成燙傷或低溫灼傷。處理發燙的電池組時，請多加小心。**
15. **使用後請勿立即觸碰工具的端子，因為端子溫度極高，足以造成燙傷。**
16. **請勿讓碎屑或塵土卡在電池組的端子、孔洞和溝槽。**否則可能會造成工具或電池組過熱、起火、爆炸及故障，導致燙傷或人員受傷。
17. **除非工具支援在高電壓電氣線路附近使用，否則請勿在高電壓電氣線路附近使用電池組。**以免造成工具或電池組失常或故障。
18. **將電池置於孩童無法觸及之處。**

妥善保存這些手冊。

⚠小心： 請僅使用原裝Makita（牧田）電池。使用非原裝Makita（牧田）電池或經過改裝的電池可能會導致電池爆炸，從而造成火災、人身傷害或物品受損。同時也會導致牧田工具和充電器的牧田保修服務失效。

注意： 若因使用非原裝 Makita（牧田）電池或經過改裝的電池而導致任何意外，Makita（牧田）概不負責。原裝Makita（牧田）電池經過嚴格評估，可相容於 Makita（牧田）工具和充電器，且符合適用法規與安全標準。

保持電池最大使用壽命的提示

1. **要在電池組完全放電前對其充電。當發現工具動力不足時，一定要停止使用工具並對電池組進行充電。**
2. **切勿對已經充滿的電池組再次充電。過度充電會縮短電池的使用壽命。**
3. **要在室溫為10 ℃－40 ℃的條件下對電池組充電。請在充電前使處於發熱狀態的電池組冷卻。**
4. **不使用電池組時，請將其從工具或充電器取下。**
5. **如果電池組長時間（超過六個月）未使用，請給其充電。**

部件說明

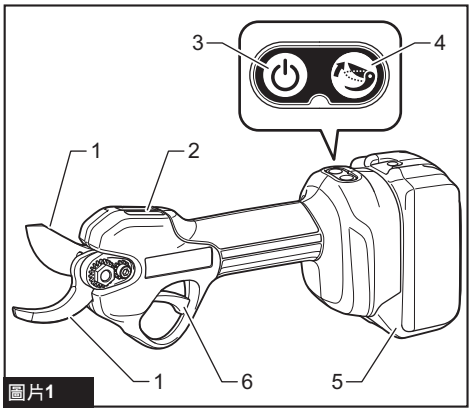

圖片1

1	刀片	2	指示燈
3	電源按鈕	4	角度調整按鈕
5	電池組	6	開關扳機

功能描述

⚠小心： 調節或檢查工具功能之前，請務必關閉工具電源開關並取下電池組。

安裝或拆卸電池組

⚠小心： 安裝或拆卸電池組前，請務必關閉工具電源。

⚠小心： 安裝或拆卸電池組時請握緊工具和電池組。未握緊工具和電池組可能會導致它們從您的手中滑落，損壞工具和電池組，造成人身傷害。

安裝電池組時，將電池組舌片對準外殼上的槽溝，並將其滑入定位。將其插到底，直到聽見喀嗒聲鎖入定位為止。如果您能看見圖中所示的紅色指示器，則表示尚未完全鎖定。

拆卸電池組時，要在滑動電池組前側按鈕的同時將其從工具中抽出。

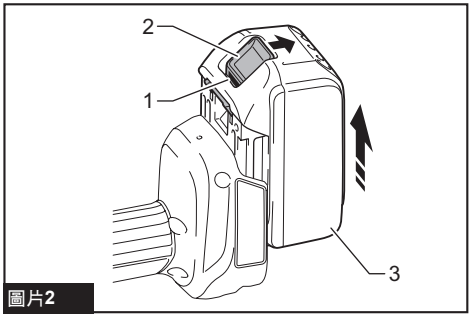

圖片2

► **1.** 紅色指示器 **2.** 按鈕 **3.** 電池組

⚠小心： 務必將電池組完全插入，直至看不見紅色指示器為止。否則其可能會意外從工具中脫落出來從而造成自身或他人受傷。

⚠小心： 請勿過度用力安裝電池組。如果電池組滑動不平滑，可能是插入不當。

顯示電池的剩餘電量

注： 根據使用條件和環境溫度，指示電量可能於實際電量有稍許不同。

按下電池組上的檢查按鈕顯示剩餘電池電量。指示燈將亮起數秒。

LXT

僅適用於帶指示燈的電池組

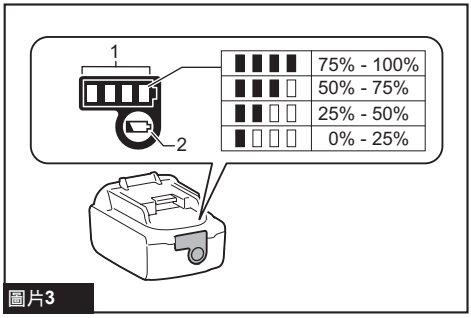

圖片3

► **1.** 指示燈 **2.** 檢查按鈕

指示燈	錯誤說明
	電池保護系統有運作。 請對電池進行充電，或檢查電池保護系統的其他因素。
	電池可能存在故障。

LXT BASIC

規格因國家而異

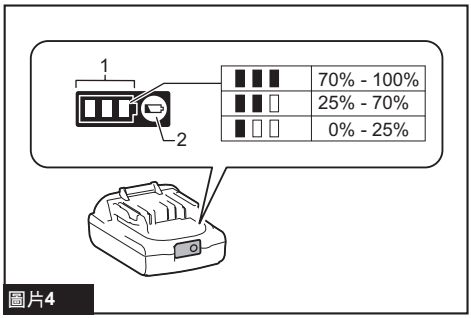

圖片4

► **1.** 指示燈 **2.** 檢查按鈕

工具／電池組保護系統

本工具設有工具／電池組保護系統。此系統可自動切斷馬達電源，以延長工具和電池使用壽命。若本工具或電池組在操作期間處於下列環境，將自動停止運轉：

過載保護

以導致異常高電流的方式操作工具／電池。在此情況下，請關閉工具電源，並停止會導致工具過載的操作方式。之後再開啟工具電源，重新啟動工具。

過熱保護

工具或電池過熱時，工具會自動停止。在此情況下，請先讓工具及電池冷卻，再重新啟動工具。

過放電保護

電池剩餘電量不足時，本工具自動停止運轉。此時，請取出工具中的電池並予以充電。

其他原因保護

保護系統也設計用於防止可能損壞工具的其他原因，並可讓工具自動停止運轉。當工具暫時停止或停止運作時，請執行所有下列步驟以解決原因。

1. 確保所有開關位於關閉位置，然後再次開啟工具電源以重新啟動。
2. 對電池進行充電，或更換為已充電的電池。
3. 等待工具和電池冷卻。

如果恢復保護系統運作後，情況沒有任何改善，請洽詢當地 Makita（牧田）維修服務中心。

注意： 如果工具因非上述原因而停止，請參閱故障排除章節。

指示燈

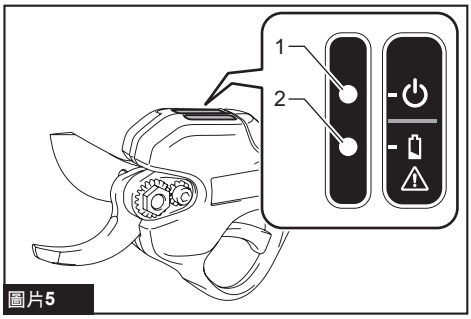

圖片5

► **1.** 指示燈（綠色） **2.** 指示燈（紅色）

指示燈代表的意義如下：

指示燈			說明
● 點亮	○ 熄滅	☼ 閃爍	
			工具已開啟，可準備操作。
			工具已開啟，並處於待機模式。若要回到正常模式，請扣動開關扳機兩次。
			剩餘電池電量偏低。
（綠色指示器狀態可能會因操作狀況而異。）			
			工具或電池過熱，或工具過載，或電池電量耗盡。
			發生異常狀況。關閉工具電源並重新開啟。如果仍出現異常狀況，請前往當地授權的維修服務中心進行維修。

電源按鈕

⚠警告： 當不使用時，請務必關閉工具。

若要開啟工具，請按住電源按鈕。工具隨即在待機模式下啟動，且綠色指示燈閃爍綠燈。若要關閉工具，請按住開關扳機超過 3 秒，使刀片閉合，然後釋放開關扳機，再按下電源按鈕。

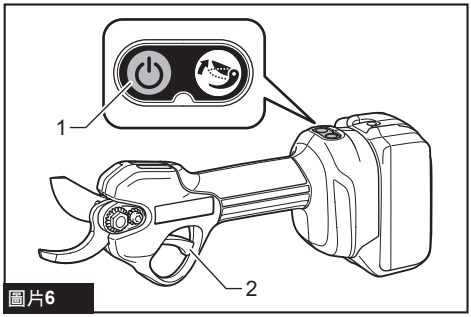

圖片6

► **1.** 電源按鈕 **2.** 開關扳機

注： 在開啟工具後，如果一段時間內沒有扣動開關扳機，工具會切換至待機模式。當綠色指示燈閃爍時，請扣動開關扳機兩次，回到正常模式。

注： 本工具具備自動電源關閉功能。其用途為避免意外啟動。在開啟工具後，如果一段時間內沒有扣動開關扳機，工具將會自動關閉。

開關操作

⚠小心： 將電池組插入工具之前，請務必確認扳機開關是否能扣動自如，釋放後能夠退回至「OFF」（關閉）位置。

開啟工具，然後扣動開關扳機兩次以張開上刀片。綠色指示燈亮起綠燈。當扣動開關扳機時，上刀片閉合；而釋放開關扳機時，上刀片張開。

切換刀片角度

刀片的張開角度共有四個設定選項。可根據要剪斷的樹枝切換張開角度。

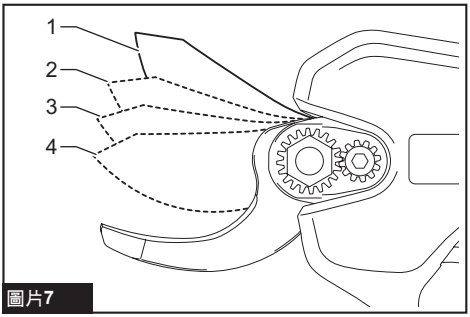

圖片7

► **1.** ø30 mm **2.** ø25 mm **3.** ø18 mm **4.** ø10 mm

若要切換張開角度，請依下列步驟操作。

1. 開啟工具，然後扣動開關扳機兩次以張開刀片。

2. 將開關扳機扣動到底，同時按住角度調整按鈕，直到綠色指示燈閃爍兩次。接著鬆開開關扳機。

綠色指示燈開始快速閃爍。

3. 重複扣動開關扳機，使張開角度切換至所需位置。

4. 按住角度調整按鈕，完成調整作業。

綠色指示燈停止閃爍並亮起。

剪切直徑調節

當磨削或更換刀片後，請調整剪切深度。若要調整剪切深度，請依下列步驟操作。

1. 開啟工具，然後扣動開關扳機兩次以張開刀片。

2. 將開關扳機扣動到底，同時按住角度調整按鈕數秒直到綠色指示燈快速閃爍。

3. 重複扣動開關扳機以調整剪切深度，使上下刀片尖端的重疊部分為 1 至 3 mm。

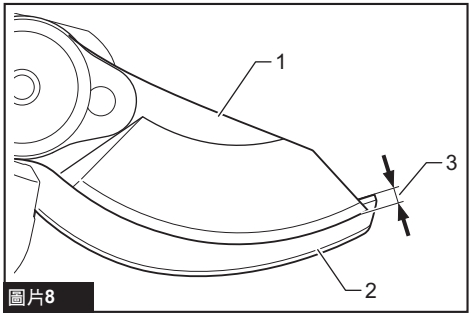

圖片8

► **1.** 上刀片 **2.** 下刀片 **3.** 1 - 3 mm

注： 上刀片抵達最深的位置後，如果再扣動開關扳機，上刀片就會回到最淺的位置。

注： 當調整剪切深度時，如果工具過載，綠色指示燈會閃爍且紅色指示燈會亮起。在此情況下，請關閉工具，解決過載的原因，然後再次調整剪切深度。

4. 按住角度調整按鈕，完成調整作業。綠色指示燈停止閃爍並亮起。

裝配

⚠小心： 在對工具進行任何裝配操作之前，請務必關閉工具電源開關並取下電池組。

⚠小心： 更換刀片時，請務必配戴手套，以免雙手直接觸碰到刀片。

拆卸或安裝刀片

拆卸刀片

1. 使用六角扳手鬆開螺栓，稍微滑動外蓋並拆下螺栓和外蓋，然後將工具翻面。

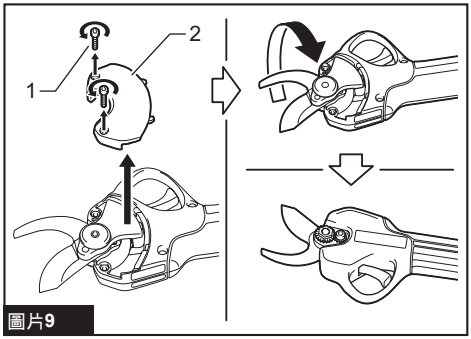

圖片9

► **1.** 螺栓 **2.** 外蓋

2. 使用六角扳手鬆開螺栓，然後取下。

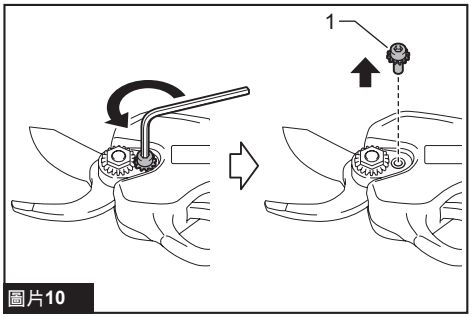

圖片10

► **1.** 螺栓

注意： 請勿先鬆開螺帽，再鬆開螺栓。
否則螺帽可能會損壞。

3. 使用套筒扳手鬆開螺帽，然後取下。

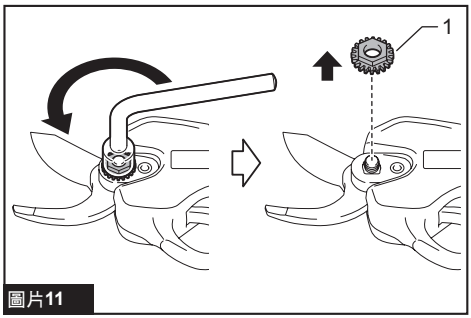

圖片11

► **1.** 螺帽

4. 將工具翻面，然後依序拆下螺栓、刀片夾、上刀片和下刀片。

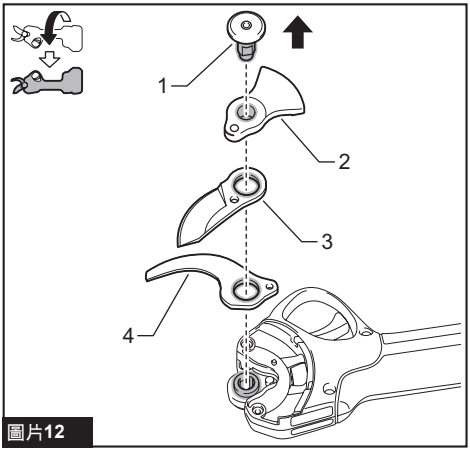

圖片12

► **1.** 螺栓 **2.** 刀片夾 **3.** 上刀片 **4.** 下刀片

注意： 若刀片夾上或齒輪周圍有木屑等碎屑，請將其清理乾淨。

殘留碎屑會影響剪切效能，並導致故障。

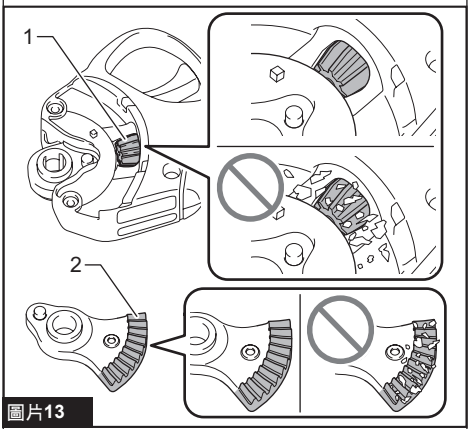

圖片13

► **1.** 齒輪 **2.** 刀片夾

注： 清潔後，請在齒輪上塗抹潤滑脂。

安裝刀片

1. 依序將下刀片、上刀片、刀片夾和螺栓裝上工具。

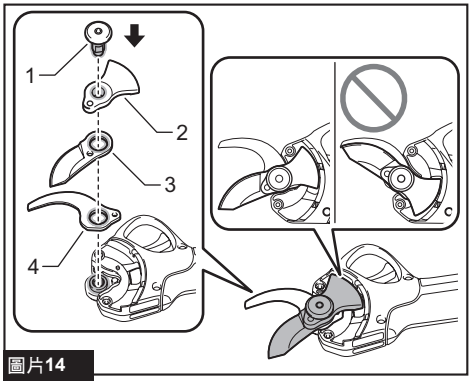

圖片14

► **1.** 螺栓 **2.** 刀片夾 **3.** 上刀片 **4.** 下刀片

注意： 在安裝上刀片時，請務必依圖中所示的方向放置上刀片。

2. 將工具翻面，然後將螺帽裝到工具上，並用手鎖緊。

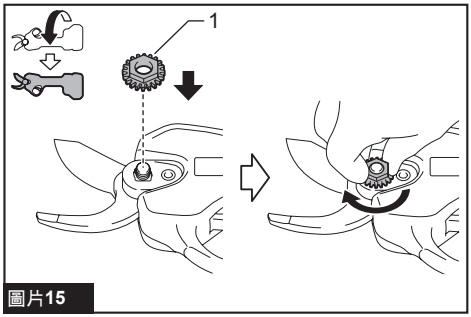

圖片15

► **1.** 螺帽

注意： 建議鎖緊扭矩約為 0.5 N•m。

3. 將螺栓裝到工具上，並使用六角扳手鎖緊。

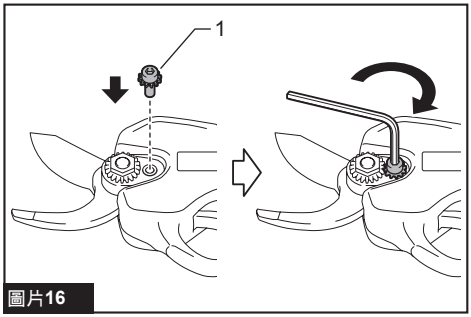

圖片16

► **1.** 螺栓

4. 將工具翻面，將外蓋裝到工具上，然後使用六角扳手鎖緊螺栓。

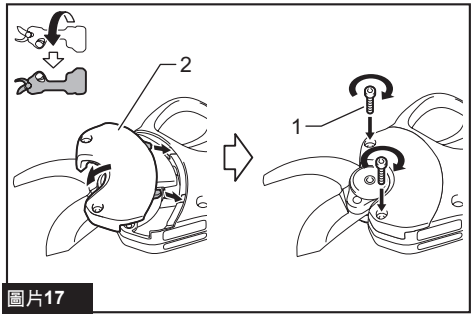

圖片17

► **1.** 螺栓 **2.** 外蓋

注意： 如圖所示，鎖緊螺栓時，六角扳手應保持直立。將螺栓鎖得太緊，可能會損壞螺栓。

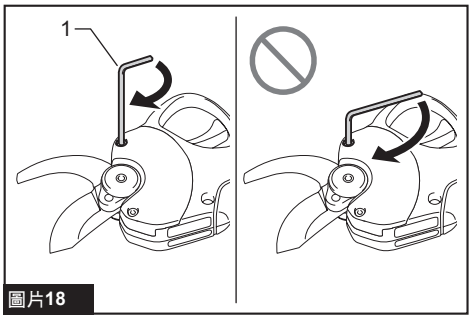

圖片18

► **1.** 六角扳手

安裝刀片後，請確認以下幾點來檢查刀片的間距。如果間距不適當，請參閱「*調整刀片張力*」相關章節進行調整。

- 請確認上刀片與下刀片之間沒有任何間隙。

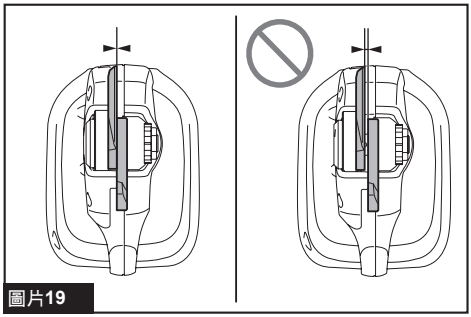

圖片19

- 請確認上刀片朝下刀片移動約 3 mm。

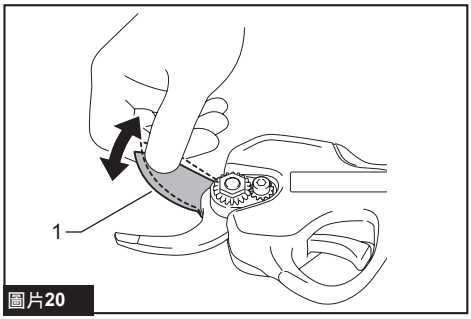

圖片20

► **1.** 上刀片

安裝刀片後，請參閱「*刀片保養*」相關章節對刀片上油。
安裝刀片後，請參閱「*剪切直徑調節*」相關章節調整剪切深度。

操作

⚠小心： 務請握牢本工具。務必立足穩固。

⚠小心： 在操作期間，請勿將身體的任何部分靠近刀片。

⚠小心： 請在使用前檢查刀片、螺栓或其他部件是否磨損或損壞。為進行安全操作，請更換磨損或損壞的部件。

注意： 如果操作期間刀片被樹枝卡住，請勿扭動工具。請釋放開關扳機並關閉工具，然後緩慢且筆直地從樹枝上拉出刀片。否則刀片可能會損壞。

注意： 如果剪切到過粗的樹枝或過於堅硬的物體時，過載保護會起作用，工具會停止。在此情況下，請釋放開關扳機並關閉工具，然後緩慢且筆直地從樹枝上拉出刀片。

修剪操作

雙腳請隨時站穩並保持平衡，然後逐一修剪樹枝。工具可剪切最大樹枝粗度約為 ø30 mm。

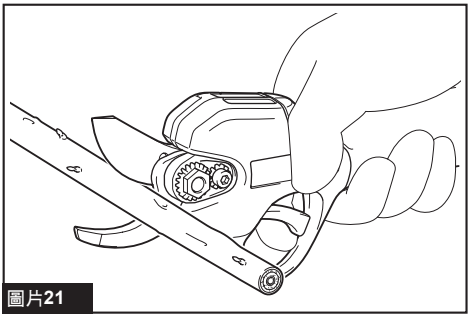

圖片21

刀片保護

⚠小心： 不使用工具時，請務必裝上刀片保護罩或皮套。否則可能會造成受傷。

⚠小心： 將工具置於刀片保護罩或皮套前，請使刀片完全閉合並關閉工具電源。否則開啟的刀片會損壞刀片保護罩或皮套，導致刀片外露而造成人員受傷。

使用刀片保護罩

不使用工具時，扣動開關扳機 3 秒以上使上刀片閉合，關閉工具電源並將刀片保護罩安裝到工具上，如圖所示。

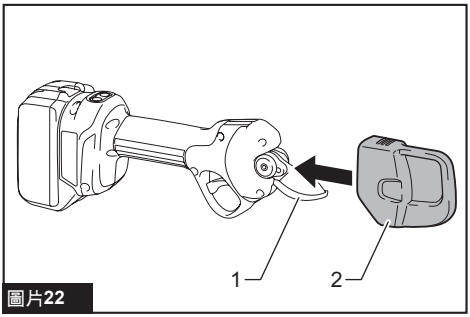

圖片22

► **1.** 刀片 **2.** 刀片保護罩

使用皮套

選購配件

如圖所示，將皮帶穿過皮套的開口，然後鎖緊皮帶。

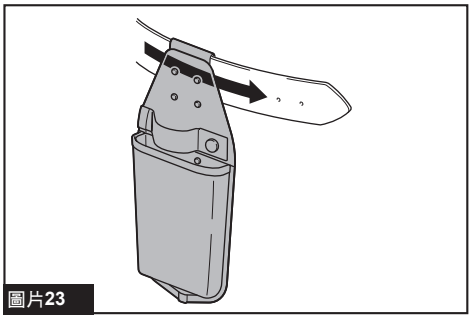

圖片23

將工具插入皮套中。可用固定帶將工具固定。將工具插入皮套之前，請先扣動開關扳機 3 秒以上使上刀片閉合，並關閉工具電源。

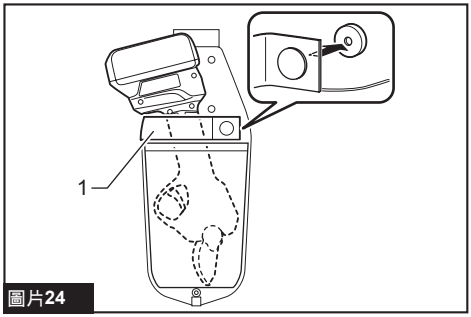

圖片24

► **1.** 固定帶

保養

⚠小心： 檢查或保養工具之前，請務必關閉工具電源開關並拆下電池組。

⚠小心： 當處理刀片時，請務必佩戴安全手套。否則可能會導致人身傷害。

注意： 切勿使用汽油、苯、稀釋劑、酒精或類似物品清潔工具。否則可能會導致工具變色、變形或出現裂縫。

為了保證產品的安全與可靠性，任何維修或其他維修保養工作需由Makita（牧田）授權的或工廠維修服務中心來進行。務必使用Makita（牧田）的更換部件。

檢查螺母鎖緊度

注意： 每次使用前皆須檢查螺母鎖緊度，以免齒輪提早磨損。

用手指左右轉動螺母。若能輕鬆轉動螺母，表示已鬆脫。請參照調整刀片張力的章節重新鎖緊螺母。

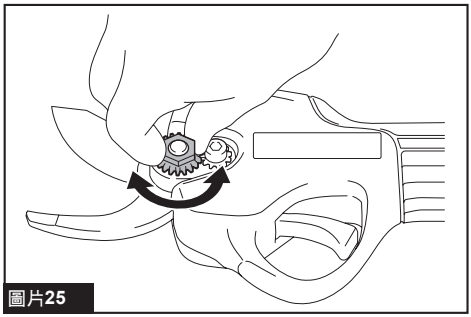

圖片25

清潔齒輪盒

注意： 每次使用後皆須清潔齒輪和齒輪盒。

殘留碎屑會影響剪切效能，並導致故障。

1. 請參照拆卸或安裝刀片的章節，取下外蓋和刀片。

2. 清理累積在刀片夾、齒輪和齒輪盒上的碎屑，如木屑。

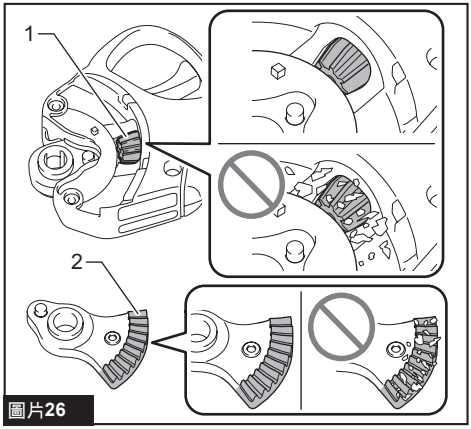

圖片26

► **1.** 齒輪 **2.** 刀片夾

注： 清潔後，請在齒輪上塗抹潤滑脂。

3. 請參照拆卸或安裝刀片的章節，安裝刀片和外蓋。

刀片保養

注意： 如不執行保養，將會使刀片過度摩擦，從而縮短每次電池充電後的操作時間。

在操作前或操作期間每隔一小時，請在刀片上塗抹低黏滯性的油脂（機油或噴霧型潤滑油）。

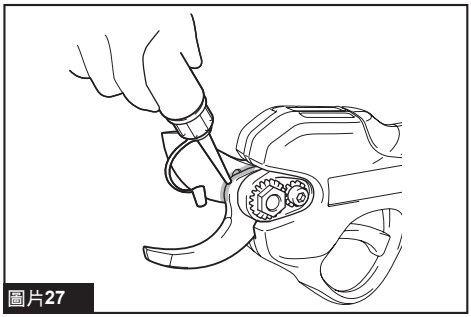

圖片27

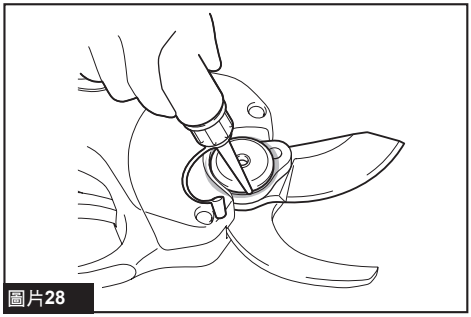

圖片28

將油瓶（選購配件）的尖端抵住潤滑孔，從潤滑孔上油。

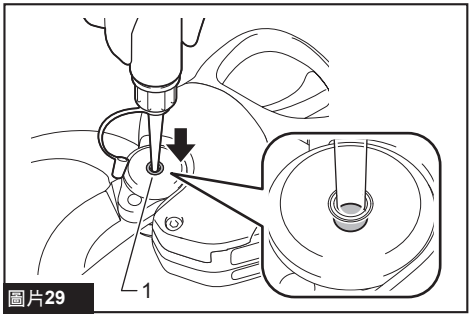

圖片29

► **1.** 潤滑孔

在操作結束後，請使用鋼絲刷清除刀片上的塵土。用布擦拭刀片。然後在刀片上塗抹低黏滯性的油脂（機油或噴霧型潤滑油）。

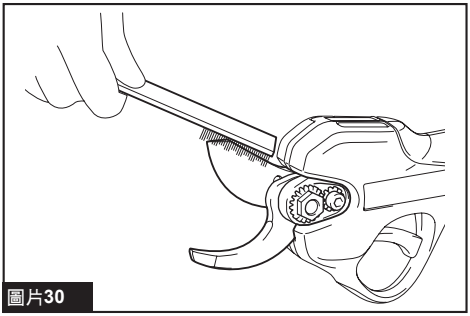

圖片30

調整刀片張力

注意： 請正確調整刀片上的張力。當張力過鬆會降低剪切效果，而張力過緊則會導致馬達過載且縮短工具的運行時間。

刀片張力調整方式如下：

1. 使用六角扳手鬆開螺栓，然後取下。

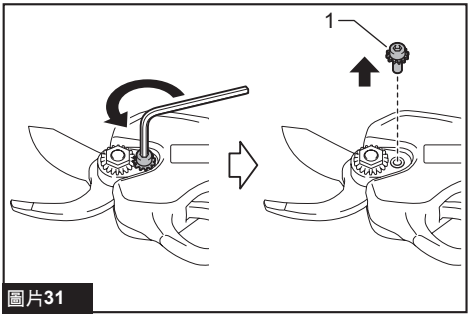

圖片31

► **1.** 螺栓

注意： 請勿先鬆開螺帽，再鬆開螺栓。
否則螺帽可能會損壞。

2. 使用套筒扳手鬆開螺帽，然後用手鎖緊。

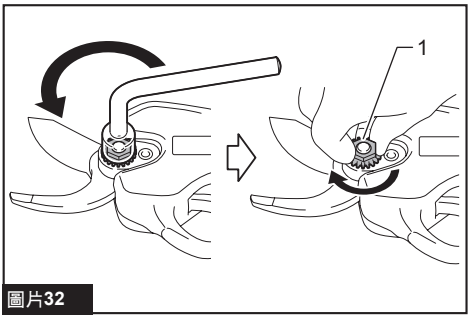

圖片32

► **1.** 螺帽

注意： 建議鎖緊扭矩約為 0.5 N•m。

3. 將螺栓裝到工具上，並使用六角扳手鎖緊。

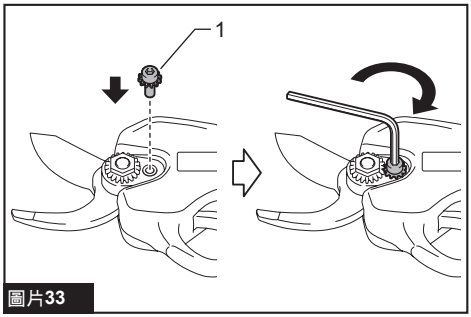

圖片33

► **1.** 螺栓

4. 請確認上刀片與下刀片之間沒有任何間隙。

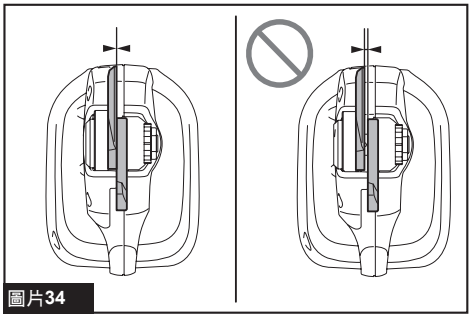

圖片34

請確認上刀片朝下刀片移動約 3 mm。

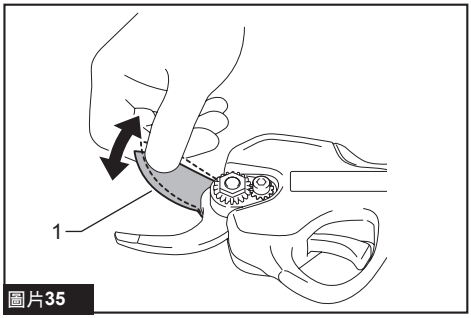

圖片35

► **1.** 上刀片

磨削刀片

注： 在磨削刀片時，請在研磨石加點水，讓磨削作業進行得更順利。當磨削後，請務必用乾布擦拭刀片。

請關閉工具並取下電池組，然後將刀片從工具拆下。

上刀片

1. 如圖所示，使用研磨石磨削上刀片。

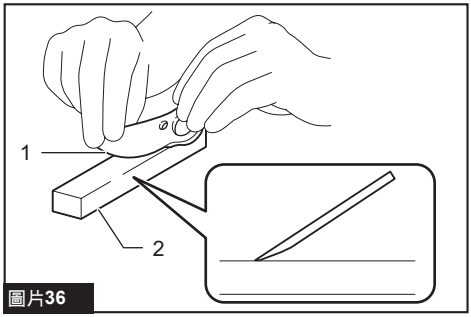

圖片36

► **1.** 上刀片 **2.** 研磨石（選購配件）

2. 使用研磨石輕輕摩擦刀片，去除刀片背面的毛刺。

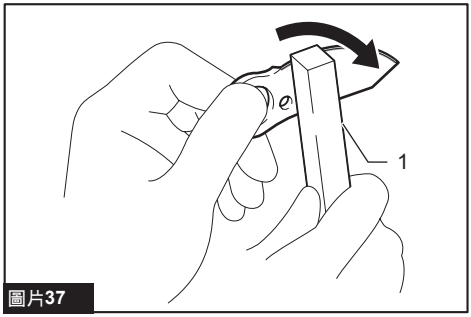

圖片37

► **1.** 研磨石（選購配件）

下刀片

1. 如圖所示，依箭頭方向使用研磨石磨削下刀片。

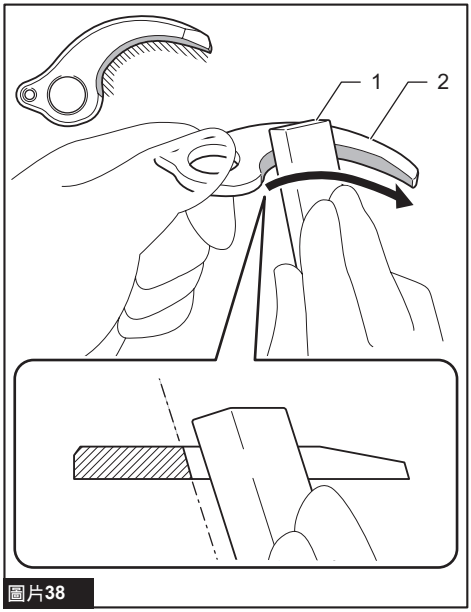

圖片38

► **1.** 研磨石（選購配件） **2.** 下刀片

2. 使用研磨石輕輕摩擦刀片，去除刀片背面的毛刺。

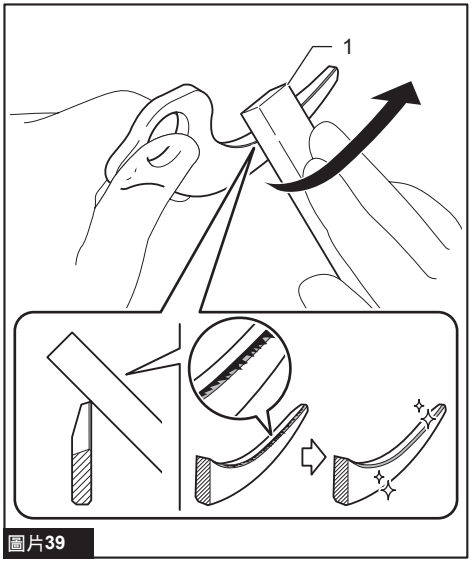

圖片39

► **1.** 研磨石（選購配件）

注意： 在研磨刀片背面時，請用研磨石輕輕摩擦，勿過度研磨刀片。否則會導致上刀片和下刀片邊緣的間距過寬，或縮短刀片的使用壽命。

- 安裝刀片後，請參閱「*調整刀片張力*」相關章節調整刀片上的張力。
- 安裝刀片後，請參閱「*刀片保養*」相關章節對刀片上油。
- 安裝刀片後，請參閱「*剪切直徑調節*」相關章節調整剪切深度。

故障排除

請求維修之前先自行檢查。如果您發現本手冊中未作說明的問題，請勿拆解工具。應詢問Makita（牧田）授權的維修服務中心。務必使用Makita（牧田）的更換部件進行維修。

異常狀態	可能原因（故障）	糾正措施
即使扳動扳機開關，刀片也未移動。	電池電量過低。	請對電池進行充電。
	工具已關閉。	開啟工具。
	開關扳機故障。	立即停止使用工具，並請當地授權維修服務中心進行維修。
刀片被樹枝卡住。	樹枝過粗或過硬。	釋放開關扳機並關閉工具。然後緩慢且筆直地從樹枝上拉出刀片。
切口不平滑。	刀片已鈍。	研磨刀片、調整刀片上的張力，然後調整剪切深度。
	刀片已磨損。	更換刀片。

選購附件

⚠小心： 這些附件或裝置建議使用於本說明書所指定的Makita（牧田）工具。如使用其他廠牌附件或裝置，可能導致傷人的危險。僅可將選購附件或裝置用於規定目的。

如您需要瞭解更多關於這些選購附件的信息，請諮詢當地的Makita（牧田）維修服務中心。

- 刀片
- 長把手附件
- 皮套
- 研磨石
- 油瓶
- Makita（牧田）原裝電池和充電器

注： 本列表中的一些部件可能作為標準配件包含於工具包裝內。規格可能因銷往國家之不同而異。

Makita Europe N.V.

Jan-Baptist Vinkstraat 2, 3070 Kortenberg, Belgium

Makita Corporation

3-11-8, Sumiyoshi-cho, Anjo, Aichi 446-8502 Japan

www.makita.com



885B28-124
ZHTW
20250730