EN425MP

EN	Ground Trimmer Attachment	INSTRUCTION MANUAL	8
FR	Tête Faucheuse	MANUEL D'INSTRUCTIONS	15
DE	Aufsatz Gestrüppschneider	BETRIEBSANLEITUNG	23
IT	Accessorio tagliasiepi da terra	ISTRUZIONI PER L'USO	31
NL	Grondheggenschaarhulpstuk	GEBRUIKSAANWIJZING	39
ES	Accesorio de Corte a Ras de Piso	MANUAL DE INSTRUCCIONES	47
PT	Implemento Aparador de Grama	MANUAL DE INSTRUÇÕES	55
DA	Tilbehør til buskrydder	BRUGSANVISNING	63
EL	Προσάρτημα κλαδευτηριού εδάφους	ΕΓΧΕΙΡΙΔΙΟ ΟΔΗΓΙΩΝ	70
TR	Çim Budama Ek Parçası	KULLANMA KILAVUZU	78
SV	Tillsats till slysax	BRUKSANVISNING	85
NO	Busktrimmerutstyr	BRUKSANVISNING	92
FI	Viimeistelypensasleikkuri-lisälaite	KÄYTTÖOHJE	99
LV	Krūmu un zāles apgriezēja papildierīce	LIETOŠANAS INSTRUKCIJA	106
LT	Pjovimo palei žemę priedas	NAUDOJIMO INSTRUKCIJA	113
ET	Trimmeri tarvik	KASUTUSJUHEND	120
PL	Przystawka - Nożyce do Żywopłotu	INSTRUKCJA OBSŁUGI	127
HU	Talajszinti vágó tartozék	HASZNÁLATI KÉZIKÖNYV	135
SK	Nadstavec plotostrihu	NÁVOD NA OBSLUHU	142
CS	Nástavec plotostřihu	NÁVOD K OBSLUZE	149
SL	Priključek za talni rezalnik	NAVODILA ZA UPORABO	156
SQ	Aksesori i prerësit të tokës	MANUALI I PËRDORIMIT	163
BG	Приспособление – тример за трева и храсти	РЪКОВОДСТВО ЗА ЕКСПЛОАТАЦИЯ	170
HR	Priključak obrezivača	PRIRUČNIK S UPUTAMA	178
MK	Додаток на тримерот за жива ограда	УПАТСТВО ЗА УПОТРЕБА	185
SR	Прикључак тример за траву	УПУТСТВО ЗА УПОТРЕБУ	193
RO	Dispozitiv de ataşare pentru maşina de tuns gazonul la nivelul solului	MANUAL DE INSTRUCŢIUNI	201
UK	Насадка для приповерхневого підрізування	ІНСТРУКЦІЯ З ЕКСПЛУАТАЦІЇ	208
RU	Принадлежность Насадка Кусторез Для Низкого Кустарника	РУКОВОДСТВО ПО ЭКСПЛУАТАЦИИ	216
KK	Сайман саптама: Аласа бұталарға арналған бұтакескіш	ПАЙДАЛАНУ ЖӨНІНДЕГІ НҰСҚАУЛЫҚ	224
ZHTW	樹籬割草配件	使用說明書	232



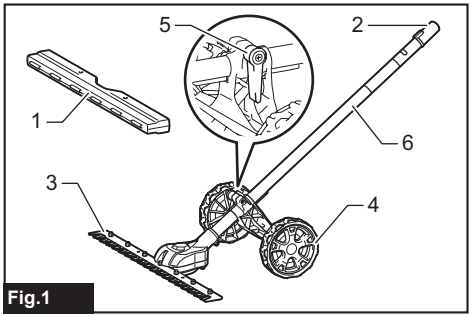

Fig.1

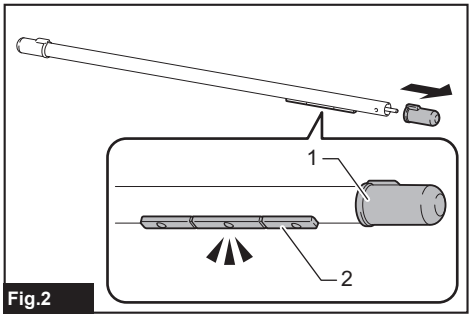

Fig.2

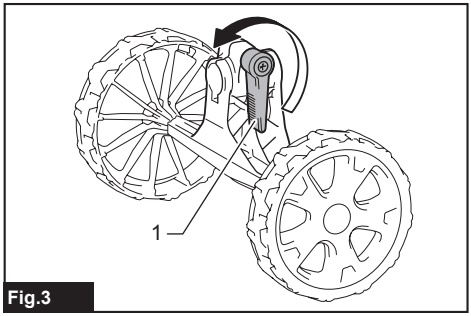

Fig.3

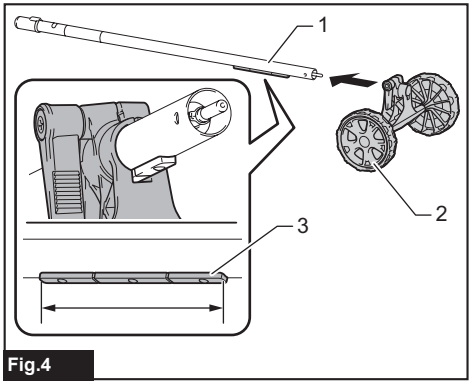

Fig.4

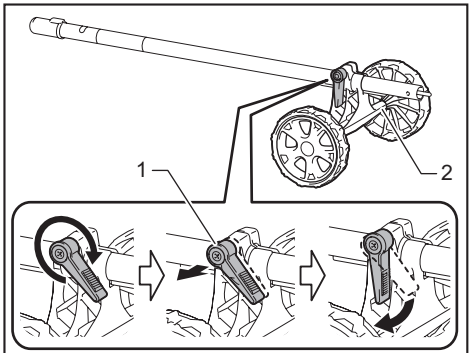

Fig.5

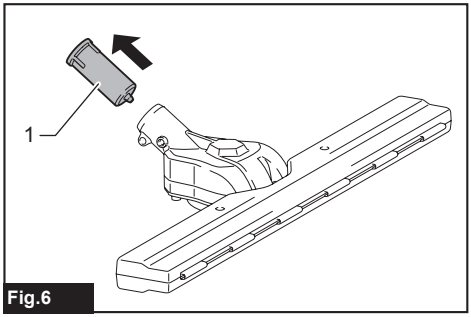

Fig.6

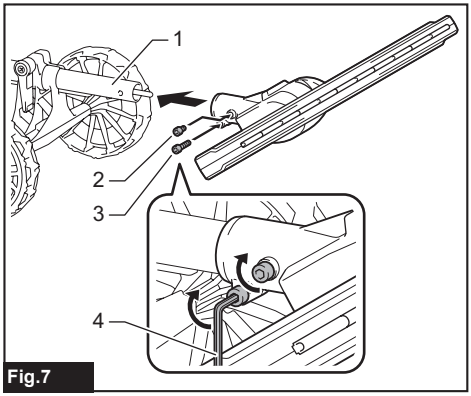

Fig.7

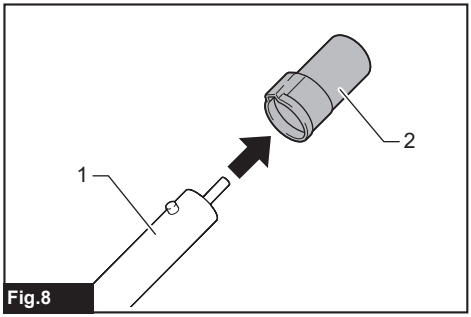

Fig.8

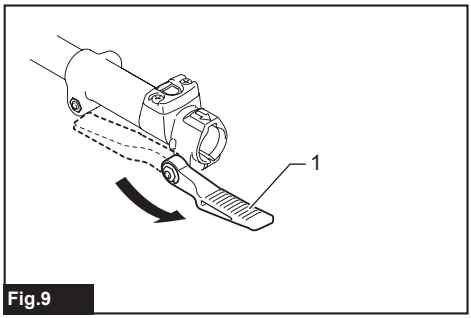

Fig.9

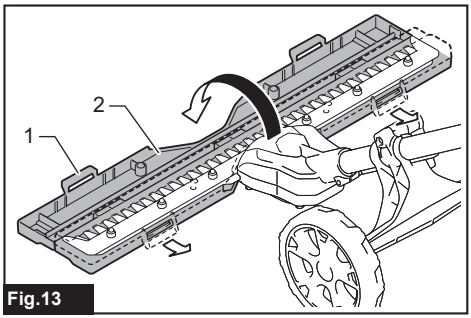

Fig.13

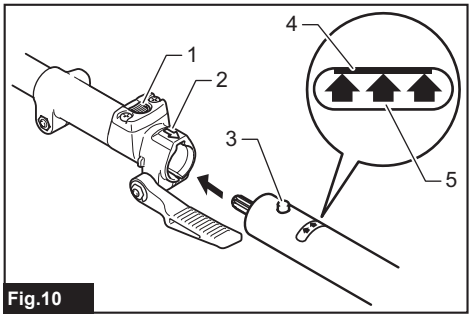

Fig.10

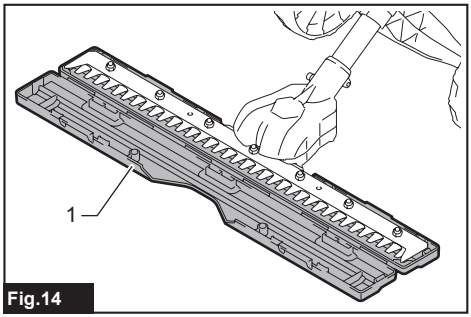

Fig.14

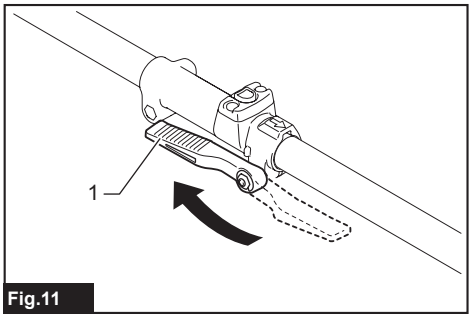

Fig.11

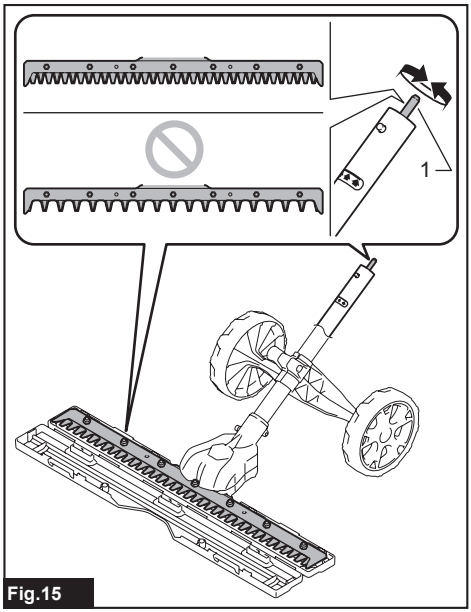

Fig.15

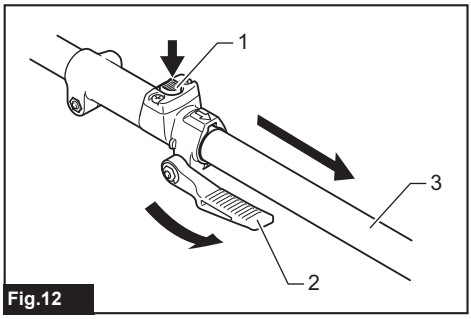

Fig.12

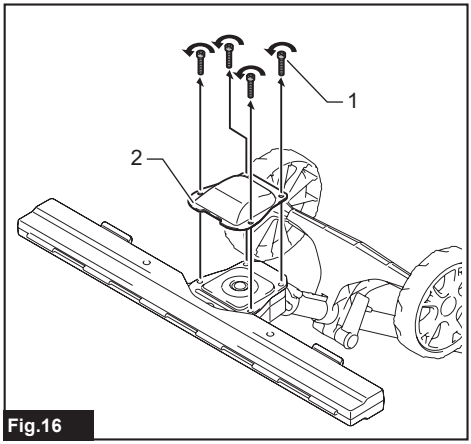

Fig.16

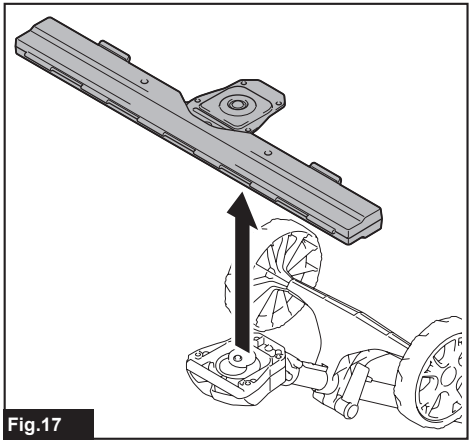
Fig.17

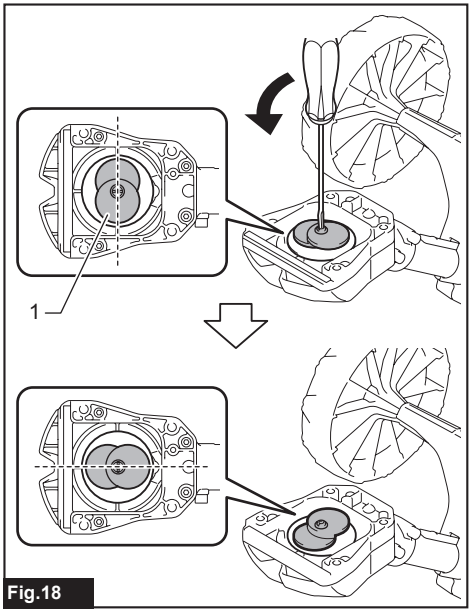

Fig.18

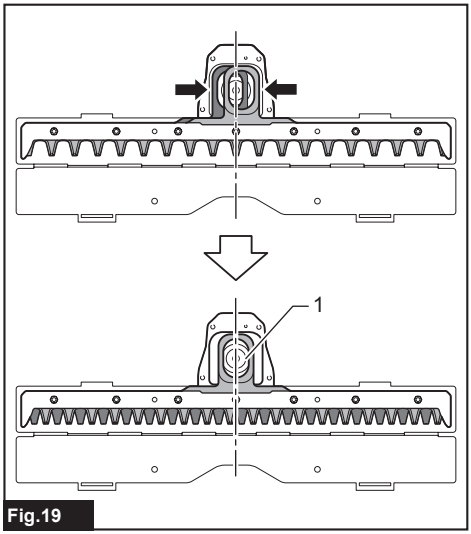

Fig.19

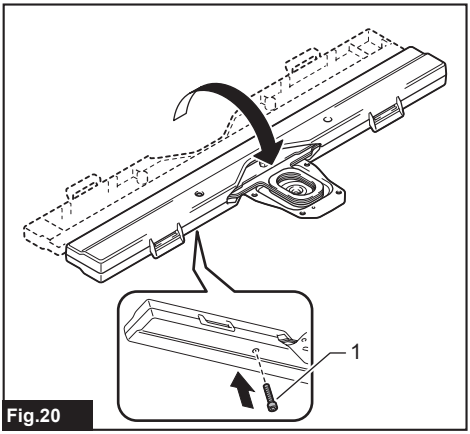

Fig.20

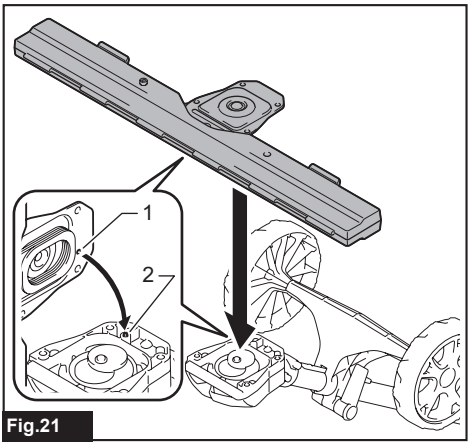

Fig.21

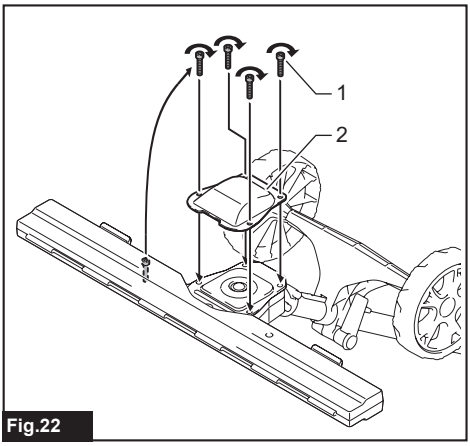

Fig.22

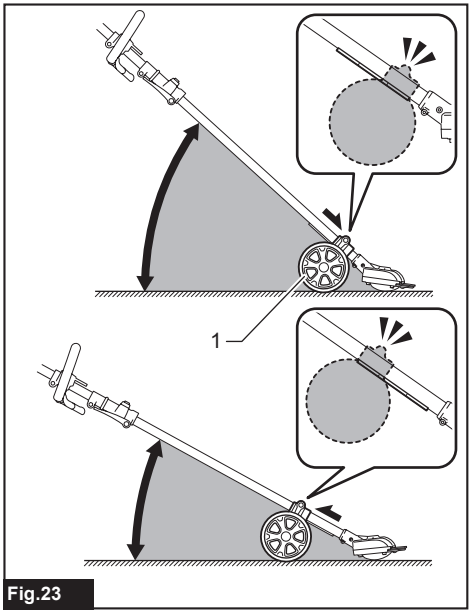

Fig.23


Fig.24

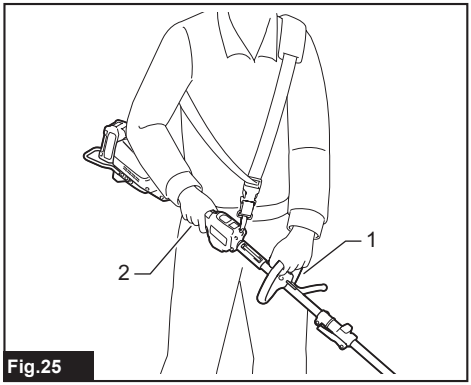

Fig.25

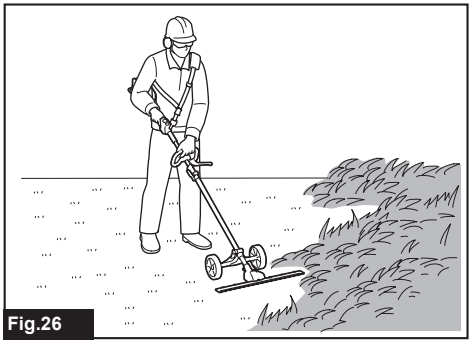

Fig.26

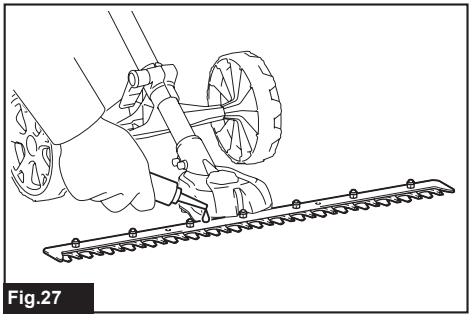

Fig.27

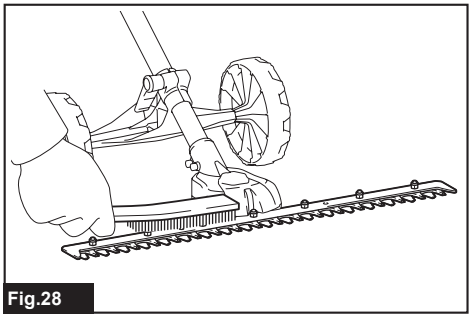

Fig.28

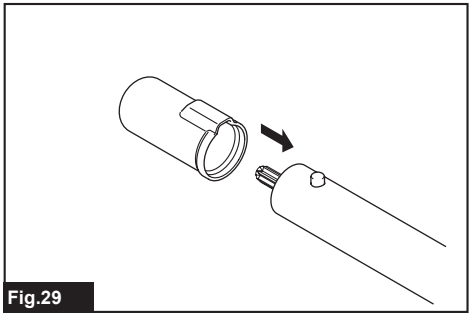

Fig.29

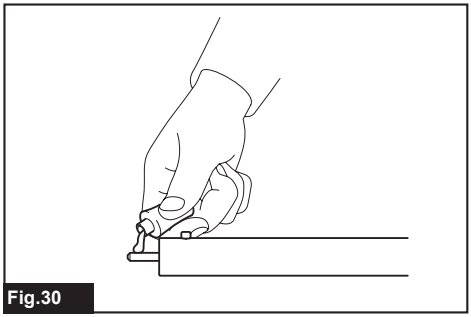

Fig.30

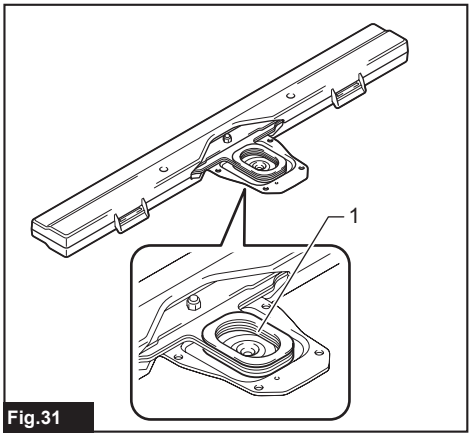

Fig.31

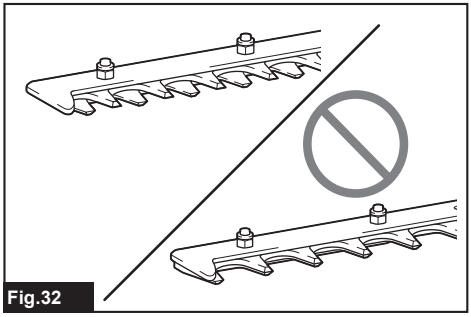

Fig.32

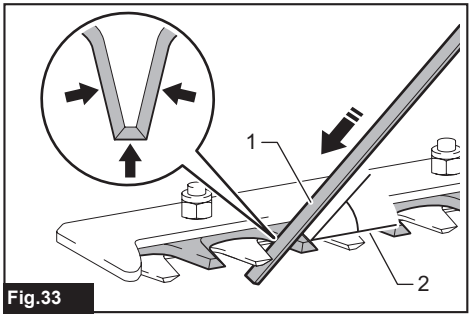

Fig.33

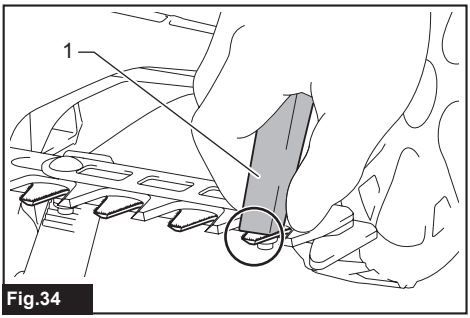

Fig.34

SPECIFICATIONS

Model:	EN425MP
Blade width	500 mm
Dimensions (L x W x H)	820 mm x 521 mm x 191 mm
Net weight	2.6 kg

- Due to our continuing program of research and development, the specifications herein are subject to change without notice.
- Specifications may differ from country to country.

Approved power unit

This attachment is approved to use only with the following power unit(s):

- DUX60 Cordless multi function power head
- DUX18 Cordless multi function power head
- UX01G Cordless multi function power head

WARNING: **Never use the attachment with non-approved power unit. Non-approved combination may cause serious injury.**

Symbols

The followings show the symbols which may be used for the equipment. Be sure that you understand their meaning before use.

	Read instruction manual.
	DANGER - Keep hands away from blade.
	Wear protective helmet, eye and ear protection.
	Wear protective gloves.
	Wear sturdy boots with non-slip soles.
	Keep bystanders and animals at least 15 m (50 ft) away from the power tool.
	Hot surfaces - Burns to fingers or hands.
	Sound power level according to Australia NSW Noise Control Regulation.

Intended use

This attachment is designed for only the purpose of trimming grasses and weeds on the ground in conjunction with an approved power unit. Never use the attachment for the other purpose. Abusing the attachment may cause serious injury.

EU Declaration of Conformity

For European countries only

We as the manufacturers: **Makita Europe N.V.**, Business address: **Jan-Baptist Vinkstraat 2 3070 Kortenberg BELGIUM**. Authorize **Kazuhisa Makino** for the compilation of the technical file and declare under our sole responsibility that the product(s); Designation: **Ground Trimmer Attachment.** Designation of Type(s): **EN425MP**.
Fulfills all the relevant provisions of **2006/42/EC** and are manufactured in accordance with the following Harmonised Standards: **EN 62841-1:2015+A11:2022, EN 62841-4-2:2019+A1:2022+A11:2022, EN IEC 62841-4-5:2021+A11:2021, EN ISO 11806-1:2022**.
Place and date of declaration: **Kortenberg, Belgium. 30. 7. 2025**
Responsible person: **Kazuhisa Makino, Director - Makita Europe N.V.**



Declaration of Conformity (For UK)

For UK only

We as the manufacturers: **Makita Europe N.V.**, Business address: **Jan-Baptist Vinkstraat 2 3070 Kortenberg BELGIUM**. Authorize **Kazuhisa Makino** for the compilation of the technical file and declare under our sole responsibility that the product(s); Designation: **Ground Trimmer Attachment**. Designation of Type(s): **EN425MP**.
Fulfills all the relevant provisions of **S.I. 2008/1597 (as amended)** and are manufactured in accordance with the following Designated Standards: **EN 62841-1:2015+A11:2022, EN 62841-4-2:2019+A1:202 2+A11:2022, EN IEC 62841-4-5:2021+A11:2021, EN ISO 11806-1:2022**.
Place and date of declaration: **Kortenberg, Belgium. 30. 7. 2025**

Responsible person: **Kazuhisa Makino, Director - Makita Europe N.V.**
Importer: Makita (UK) Limited, Michigan Drive, Tongwell, Milton Keynes, Buckinghamshire, MK15 8JD, UK



SAFETY WARNINGS

Cordless Grass Shear Safety Warnings

⚠***WARNING*** **Read all safety warnings, instructions, illustrations and specifications provided with this power tool.** Failure to follow all instructions listed below may result in electric shock, fire and/or serious injury.

1. **Do not use the grass shear in bad weather conditions, especially when there is a risk of lightning.** This decreases the risk of being struck by lightning.
2. **Keep all power cords and cables away from cutting area.** Power cords or cables may be hidden in hedges or bushes and can be accidentally cut by the blade.
3. **Wear ear protection.** Adequate protective equipment will reduce the risk of hearing loss.
4. **Hold the grass shear by insulated gripping surfaces only, because the blade may contact hidden wiring.** Blades contacting a "live" wire may make exposed metal parts of the grass shear "live" and could give the operator an electric shock.
5. **Keep all parts of the body away from the blade. Do not remove cut material or hold material to be cut when blades are moving.** Blades continue to move after the switch is turned off. A moment of inattention while operating the grass shear may result in serious personal injury.
6. **When clearing jammed material or servicing the grass shear, make sure all power switches are off and the battery pack is removed or disconnected.** Unexpected actuation of the grass shear while clearing jammed material or servicing may result in serious personal injury.
7. **Carry the grass shear by the handle with the blade stopped and taking care not to operate any power switch.** Proper carrying of the grass shear will decrease the risk of inadvertent starting and resultant personal injury from the blades.
8. **When transporting or storing the grass shear, always use the blade cover.** Proper handling of the grass shear will decrease the risk of personal injury from the blades.

Additional Safety Instructions

General instructions

1. **To ensure correct operation, user has to read this instruction manual to make himself familiar with the handling of the equipment.** Users insufficiently informed will risk danger to themselves as well as others due to improper handling.
2. **Never allow children, persons with reduced physical, sensory or mental capabilities or lack of experience and knowledge or people unfamiliar with these instructions to use the machine, local regulations may restrict the age of the operator.**
3. **Use the equipment with the utmost care and attention.**
4. **Operate the equipment only if you are in good physical condition. Perform all work calmly and carefully. Use common sense and keep in mind that the operator or user is responsible for accidents or hazards occurring to other people or their property.**
5. **Never operate the machine while people, especially children, or pets are nearby.**
6. **The motor is to be switched off immediately in case that the equipment shows any problem or abnormal sign.**
7. **Switch off and remove the battery cartridge when resting and when leaving the equipment unattended, and place it in a safe location to prevent danger to others or damage to the equipment.**
8. **Avoid using the machine in bad weather conditions especially when there is a risk of lightning.**
9. **National regulation may restrict the use of the machine.**

Personal protective equipment

1. **Wear eye protection and stout shoes at all times while operating the machine.**
2. **Always wear substantial footwear and long trousers while operating the machine.**

Starting up the equipment

1. **Make sure that there are no children or other people nearby, also pay attention to any animals in the working vicinity.** Otherwise stop using the equipment.
2. **During operation, keep bystanders or animals at least 15 m away from the tool. Stop the tool as soon as someone approaches.**
3. **Before use always check that the equipment is safe for operation. Check the security of the cutting tool and the guard and the switch trigger/lever for easy and proper action. Check for clean and dry handles and test the function of the start/stop.**
4. **Check damaged parts before further use of the equipment. A guard or other part that is damaged should be carefully checked to determine that it will operate properly and perform its intended function. Check for alignment of moving parts, binding of moving parts, breakage of parts, mounting, and any other condition that may affect its operation. A guard or other part that is damaged should be properly repaired or replaced by our authorized service center unless indicated elsewhere in this manual.**
5. **Switch on the motor only when the hands and feet are away from the cutting tool.**

6. **Before starting make sure that the cutting tool has no contact with any objects.**
7. **Hold the tool firmly when using the tool.**
8. **Avoid unintentional starting. Do not carry the tool when the battery cartridge is installed and with finger on the switch. Make sure that the switch is off when installing the battery cartridge.**
9. **Before operation, examine the work area for wire fences, stones, or other solid objects. They can damage the blades.**
10. **Check the hedges and bushes for foreign objects, such as wire fences or hidden wiring before operating the tool.**

Method of operation

1. **Only use the equipment in good light and visibility. During the winter season beware of slippery or wet areas, ice and snow (risk of slipping). Always ensure a safe footing on slopes and be sure to walk and never run.**
2. **Take care against injury to feet and hands from the cutting tool.**
3. **Never stand on a ladder and run the equipment.**
4. **Never climb up into trees to perform cutting operation with the equipment.**
5. **Never work on unstable surfaces.**
6. **Remove sand, stones, nails etc. found within the working range.** Foreign particles may damage the cutting tool and can cause dangerous kick-backs.
7. **Should the cutting tool hit stones or other hard objects, immediately switch off the motor and inspect the cutting tool.**
8. **Inspect the cutting tool at short regular intervals for damage (detection of hairline cracks by means of tapping-noise test).**
9. **Before commencing cutting, the cutting tool must have reached full working speed.**
10. **The cutting tool has to be equipped with the appropriate guard. Never run the equipment with damaged guards or without guards in place!**
11. **All protective installations and guards supplied with the equipment must be used during operation.**
12. **Always remove the battery cartridge from the equipment:**
    - **whenever leaving the equipment unattended;**
    - **before clearing a blockage;**
    - **before checking, cleaning or working on the equipment;**
    - **after striking a foreign object;**
    - **whenever the equipment starts vibrating abnormally.**
13. **Always ensure that the ventilation openings are kept clear of debris.**
14. **Cutting means continues to run after the motor is switched off.**
15. **If the blades stop moving due to the stuck of foreign objects between the blades during operation, switch off the tool and remove the battery cartridge, and then remove the foreign objects using tools such as pliers.** Removing the foreign objects by hand may cause an injury for the reason that the blades may move in reaction to removing the foreign objects.
16. **When attaching or removing the blade cover, be careful not to injure your hands.**
17. **When attaching or removing the tool, keep the power unit stable and do not apply excessive force. Also, keep the tool dry to prevent your hand from slipping.**

Cutting Tools

Employ only the correct cutting tool for the job in hand.

Maintenance instructions

1. **The condition of the equipment, in particular of the cutting tool of the protective devices must be checked before commencing work.**
2. **Turn off the motor and remove the battery cartridge before carrying out maintenance, replacing cutting tools or cleaning the equipment or cutting tool.**
3. **When not in use, attach the blade cover to the tool and store the tool indoors in dry, and high locked-up place, out of reach of children.**

SAVE THESE INSTRUCTIONS.

⚠*WARNING:* DO NOT let comfort or familiarity with product (gained from repeated use) replace strict adherence to safety rules for the subject product. MISUSE or failure to follow the safety rules stated in this instruction manual may cause serious personal injury.

PARTS DESCRIPTION

► **Fig.1:** **1.** Blade cover **2.** Cap **3.** Shear blades **4.** Wheel **5.** Fixing lever **6.** Pipe

ASSEMBLY

⚠*WARNING:* Before assembling or adjusting the equipment, switch off the motor and remove the battery cartridge. Otherwise, the machine may start unintentionally and result in an injury.

⚠*WARNING:* When assembling or adjusting the equipment, always put it down. Assembling or adjusting the equipment in an upright position may result in serious injury.

⚠*WARNING:* Follow the warnings and precautions in the chapter "SAFETY WARNINGS" and the instruction manual of the power unit.

Assembling the attachment

1. Remove the cap from one end of the pipe on the side with the plate.

► **Fig.2:** **1.** Cap **2.** Plate

NOTE: If there is oil on the pipe, wipe the oil off before assembling the attachment.

2. Loosen the fixing lever on the wheels.
► **Fig.3: 1.** Fixing lever

***NOTICE:* Do not loosen the fixing lever until it comes off in order to prevent it from being lost.**

3. Align the plate on the pipe with the groove on the wheels, and then attach the wheels to the pipe as shown in the figure.
► **Fig.4: 1.** Pipe **2.** Wheel **3.** Plate

***NOTICE:* Be sure to attach the wheels so that the plate is engaged with the wheels.**

4. Securely tighten the fixing lever to fix the wheels. Then adjust the angle of the fixing lever so that the tip of the fixing lever points toward the wheel shaft while you are pulling up the fixing lever toward the axis of rotation.
► **Fig.5: 1.** Fixing lever **2.** Wheel shaft

5. Remove the cap from the attachment.
► **Fig.6: 1.** Cap

6. Attach the attachment to the pipe so that the hole on the pipe is aligned with the hole on the attachment. Securely tighten the short bolt first, and then tighten the long bolt to fix the pipe.
► **Fig.7: 1.** Pipe **2.** Bolt (short) **3.** Bolt (long) **4.** Hex wrench

NOTE: When tightening the bolts, apply 4.0 - 6.0 N•m as tightening torque.

Mounting the attachment pipe

***CAUTION:* Always check that the attachment pipe is secured after installation.** Improper installation may cause the attachment falling off from the power unit and cause personal injury.

Mount the attachment pipe to the power unit.

1. Remove the cap from the end of the pipe.
► **Fig.8: 1.** Pipe **2.** Cap

***NOTICE:* Do not dispose of the cap since the cap is necessary for storing the attachment.**

2. Turn the lever toward the attachment.
► **Fig.9: 1.** Lever

3. Align the pin with the arrow mark on the power unit. Insert the pipe until the release button pops up.

Make sure that the position line is on the tip of the arrow mark on the power unit, and the arrow mark on the power unit and the arrow mark on the pipe are facing each other.
► **Fig.10: 1.** Release button **2.** Arrow mark on the power unit **3.** Pin **4.** Position line **5.** Arrow mark on the pipe

4. Turn the lever toward the power unit.
► **Fig.11: 1.** Lever

Make sure that the surface of the lever is parallel to the pipe.

***NOTICE:* Do not tighten the lever without the attachment pipe inserted.** Otherwise the lever may tighten the entrance of the drive shaft too much and damage it.

To remove the pipe, turn the lever toward the attachment and pull the pipe out while pressing down the release button.
► **Fig.12: 1.** Release button **2.** Lever **3.** Pipe

Removing or attaching the blade cover

Release the latches of the blade cover by pulling them, and then open the blade cover.
► **Fig.13: 1.** Latch **2.** Blade cover

When attaching the blade cover to the shear blades, make sure that the blade cover is closed and both latches are fixed securely.

Installing or removing the shear blades

***CAUTION:* When replacing the shear blades, always wear gloves so that your hands do not directly contact the blades.**

***CAUTION:* Attach the blade cover before removing or installing the shear blades.**

***NOTICE:* When replacing the shear blades, do not wipe off grease from the crank.**

1. Place the shear blades on the blade cover.
► **Fig.14: 1.** Blade cover

2. Turn the shaft so that the upper blade and lower blade are positioned alternately.
► **Fig.15: 1.** Shaft

3. Close the blade cover, and then place the attachment upside down.

4. Remove 4 bolts with the hex wrench and remove the cover.
► **Fig.16: 1.** Bolt **2.** Cover

5. Remove the shear blades.
► **Fig.17**

6. Turn the crank with the slotted screwdriver so that the crank is positioned in the direction as shown in the figure.
► **Fig.18: 1.** Crank

7. Remove the blade cover from the shear blades, and then place the new shear blades on the blade cover.

8. Align the holes of the upper shear blade and lower shear blade as shown in the figure.
► **Fig.19: 1.** Hole

9. Close the blade cover, and then insert the bolt removed in step 4 into the hole of the blade cover to temporarily fix the shear blades.
► **Fig.20: 1.** Bolt

10. Apply a small amount of grease to the periphery of the crank.

11. Attach the shear blades to the attachment while you are aligning the hole of the shear blades and the pin of the attachment.

► **Fig.21: 1.** Hole of the shear blades **2.** Pin of the attachment

12. Attach the cover, and then tighten 3 bolts. Remove the bolt inserted into the blade cover in step 9, and then tighten the bolt.

► **Fig.22: 1.** Bolt **2.** Cover

***NOTICE:* If the shear blades do not operate properly, the blades are not engaging the crank properly. Remove the blades and install them again.**

***NOTICE:* If the parts other than the shear blades such as the crank are worn out, ask Makita Authorized Service Centers for parts replacement or repairs.**

FUNCTIONAL DESCRIPTION

***CAUTION:* Always be sure that the tool is switched off and the battery cartridge is removed before adjusting or checking function on the tool.**

Adjusting the cutting angle

***CAUTION:* Always be sure that the tool is switched off before adjusting the cutting angle.**

You can adjust the angle of the attachment by changing the position of the wheels in the following procedure.

1. Loosen the fixing lever on the wheels.

2. Move the wheels to the desired position.

3. Securely tighten the fixing lever to fix the wheels.

► **Fig.23: 1.** Wheel

***NOTICE:* Make sure that the plate on the pipe is engaged with the wheels.**

***NOTICE:* Make sure that the fixing lever is securely tightened after fixing the wheels.**

OPERATION

***WARNING:* Follow the warnings and precautions in the chapter "SAFETY WARNINGS" and the instruction manual of the power unit.**

Operating the tool

***WARNING:* Keep hands away from shear blades.**

***WARNING:* Be extremely careful to maintain control of the tool at all times. Do not allow the tool to be deflected toward you or anyone in the work vicinity.** Failure to keep control of the tool could result in serious injury to the bystander and the operator.

***WARNING:* Before shearing, clear away sticks and stones from the shearing area.**

► **Fig.24**

***CAUTION:* Avoid operating the tool in very hot weather as much as practicable. When operating the tool, be careful of your physical condition.**

***CAUTION:* Be careful not to accidentally contact a metal fence or other hard objects while trimming.** The shear blades may break and cause an injury.

***CAUTION:* Overreaching with the tool, particularly from a ladder, is extremely dangerous.** Do not work while standing on anything wobbly or infirm.

***NOTICE:* Do not cut down dead trees or similar hard objects.** Doing so may damage the tool.

***NOTICE:* Do not use the tool in a way that causes the motor to stop or to rotate extremely slowly.**

***NOTICE:* Do not attempt to cut thick branches.**

***NOTICE:* Do not allow the shear blades to contact the ground during operation. The blades will be dulled, causing poor performance.**

***NOTICE:* Do not trim the wet grass or foliage of small trees.**

Hold the tool with both hands by holding the front handle and the rear grip of the power unit.

► **Fig.25: 1.** Front handle **2.** Rear grip

With the wheels in contact with the ground, pull the switch trigger while pressing the lock-off lever, and then move the tool forward.

► **Fig.26**

When trimming around curbs, fences or trees, move the tool along them. Be careful that the blades do not come into contact with them.

MAINTENANCE

⚠***WARNING:*** **Before inspecting or maintaining the equipment, switch off the motor and remove the battery cartridge.** Otherwise, the machine may start unintentionally and result in serious injury.

⚠***WARNING:*** **When inspecting or maintaining the equipment, always put it down.** Assembling or adjusting the equipment in an upright position may result in serious injury.

⚠***WARNING:*** **Follow the warnings and precautions in the chapter "SAFETY WARNINGS" and the instruction manual of the power unit.**

⚠***CAUTION:*** **Wear gloves when performing the inspection or maintenance.**

NOTICE: **Never use gasoline, benzine, thinner, alcohol or the like. Discoloration, deformation or cracks may result.**

To maintain product SAFETY and RELIABILITY, repairs and any other maintenance or adjustment should be performed by Makita Authorized or Factory Service Centers, always using Makita replacement parts.

Cleaning the tool

Clean the tool by wiping off dust with a dry cloth or one dipped in soapy water and wrung out.

NOTICE: **Never use gasoline, benzine, thinner, alcohol or the like. Discoloration, deformation or cracks may result.**

Shear blade maintenance

Before the operation or once per hour during operation, apply low-viscosity oil (machine oil, or spray-type lubricating oil) to the shear blades.
► **Fig.27**

After operation, remove dust from both sides of the shear blades with a wired brush, wipe it off with a cloth and then apply low-viscosity oil (machine oil, or spray-type lubricating oil) to the shear blades.
► **Fig.28**

NOTICE: **Do not wash the shear blades in water.** Doing so may cause rust or damage to the tool.

NOTICE: **Dirt and corrosion cause excessive blade friction and shorten the operating time per battery charge.**

Storage

Attach the blade cover to the shear blades so that the blades are not exposed. Store the tool out of the reach of children. Store the tool in a place not exposed to moisture or rain.
When storing the attachment separated from the power unit, put the cap onto the end of the pipe.
► **Fig.29**

Lubricating moving parts

NOTICE: **Follow the instruction of the frequency and amount of grease supplied.** Otherwise insufficient lubrication may damage moving parts.

Drive axle:

Apply grease (Makita grease N No.2 or equivalent) every 30 hours of operation.
► **Fig.30**

NOTE: Genuine Makita grease may be purchased from your local Makita dealer.

Grease lubrication

Interval of lubrication: Every 50 operating hours

1. Remove the shear blades from the attachment.

2. Apply grease to the inner periphery of the holes on the shear blades (Approximately 1.5 g as a guide).
► **Fig.31: 1.** Hole

3. Install the shear blades to the attachment.

Grinding the shear blades

NOTICE: **If the shear blades have considerably deformed by grinding, replace the shear blades with new ones.**

1. Install the battery cartridge to the tool.

2. Turn on and start the tool so that the upper blade and lower blade are positioned alternately.
► **Fig.32**

3. Turn off the tool and remove the battery cartridge from the tool.

4. Set the angle of a file to 45°, and grind the upper blade from 3 directions with the file.
► **Fig.33: (1)** File **(2)** 45°

⚠***CAUTION:*** **Before grinding the shear blades, make sure that the tool is switched off and the battery cartridge is removed from the tool.**

5. Place the tool upside down, and then remove the burrs from the shear blades with the dressing stone.
► **Fig.34: 1.** Dressing stone

6. Set the angle of the file to 45°, and grind the lower blade from 3 directions with the file.

7. Return the tool to normal position, and then remove the burrs from the shear blades with the dressing stone.

TROUBLESHOOTING

Before asking for repairs, conduct your own inspection first. If you find a problem that is not explained in the manual, do not attempt to dismantle the tool. Instead, ask Makita Authorized Service Centers, always using Makita replacement parts for repairs.

State of abnormality	Probable cause (malfunction)	Remedy
Motor does not start.	-	Refer to the instruction manual of the power unit.
Motor stops soon.	-	Refer to the instruction manual of the power unit.
Motor speed does not increase.	-	Refer to the instruction manual of the power unit.
Shear blades do not move: ⇨ stop the machine immediately!	Foreign objects are caught between the shear blades.	Switch off the tool and remove the battery cartridge, and then remove the foreign objects using tools such as pliers.
	The drive system does not work correctly.	Ask your local authorized service center for repair.
Abnormal vibration: ⇨ stop the machine immediately!	Shear blades are broken, bent or worn.	Replace the shear blades.
	The drive system does not work correctly.	Ask your local authorized service center for repair.
Shear blades and motor cannot stop: ⇨ Remove the battery immediately!	Electric malfunction.	Remove the battery and ask your local authorized service center for repair.

OPTIONAL ACCESSORIES

⚠***CAUTION:*** **These accessories or attachments are recommended for use with your Makita machine specified in this manual.** The use of any other accessories or attachments might present a risk of injury to persons. Only use accessory or attachment for its stated purpose.

If you need any assistance for more details regarding these accessories, ask your local Makita Service Center.

- Shear blade
- Makita genuine battery and charger

NOTE: Some items in the list may be included in the product package as standard accessories. They may differ from country to country.

SPÉCIFICATIONS

Modèle :	EN425MP
Largeur de lame	500 mm
Dimensions (L x l x H)	820 mm x 521 mm x 191 mm
Poids net	2,6 kg

- Étant donné l'évolution constante de notre programme de recherche et de développement, les spécifications contenues dans ce manuel sont sujettes à modification sans préavis.
- Les spécifications peuvent varier suivant les pays.

Unité motorisée approuvée

Cet accessoire est approuvé pour être utilisé avec le ou les unités motorisées suivantes :

- DUX60 Moteur multi-fonctions sans fil
- DUX18 Moteur multi-fonctions sans fil
- UX01G Moteur multi-fonctions sans fil

⚠AVERTISSEMENT : **Ne jamais utiliser l'accessoire avec une unité motorisée non approuvée. Une combinaison non approuvée peut provoquer de graves blessures.**

Symboles

Vous trouverez ci-dessous les symboles susceptibles d'être utilisés pour l'appareil. Veillez à comprendre leur signification avant toute utilisation.

	Lire le mode d'emploi.
	DANGER - Gardez vos mains à l'écart de la lame.
	Porter un casque de sécurité, des lunettes de protection et un serre-tête antibruit.
	Porter des gants de protection.
	Porter des bottes robustes à semelles antidérapantes.
	Éloigner les badauds et les animaux d'au moins 15 m de l'outil électrique.
	Surfaces chaudes - Risque de brûlures des doigts ou des mains.
	Niveau de puissance sonore selon la réglementation australienne NSW sur le contrôle du bruit

Utilisations

Cet accessoire est conçu uniquement pour couper l'herbe et les mauvaises herbes au sol en association avec un outil motorisé approuvé. N'utilisez jamais l'accessoire à toute autre fin. Une utilisation inadéquate de l'accessoire pourrait provoquer de graves blessures.

Déclaration de conformité UE

Pour les pays européens uniquement

Nous, fabricants : **Makita Europe N.V.**, adresse commerciale : **Jan-Baptist Vinkstraat 2 3070 Kortenberg BELGIQUE** : autorisons **Kazuhisa Makino** pour la compilation du fichier technique et déclarons sous notre seule responsabilité que le ou les produits ;
désignation : **Tête Faucheuse ;** désignation du (des) type(s) : **EN425MP** ;
Satisfait toutes les dispositions pertinentes de **2006/42/CE** et est fabriqué conformément aux normes standardisées suivantes : **EN 62841-1:2015+A11:2022, EN 62841-4-2:2019+A1:2022+A11:2022, EN IEC 62841-4-5:2021+A11:2021, EN ISO 11806-1:2022**.
Lieu et date de déclaration : **Kortenberg, Belgique. 30. 7. 2025**
Responsable : **Kazuhisa Makino, Directeur - Makita Europe N.V.**



Déclaration de conformité (Pour le Royaume-Uni)

Pour le Royaume-Uni uniquement

Nous, fabricants : **Makita Europe N.V.**, adresse commerciale : **Jan-Baptist Vinkstraat 2 3070 Kortenberg BELGIQUE**. Autorisons **Kazuhisa Makino** pour la compilation du fichier technique et déclarons sous notre seule responsabilité que le ou les produits ;
désignation : **Tête Faucheuse** ; désignation du (des) type(s) : **EN425MP**.
Satisfait toutes les dispositions pertinentes de **S.I. 2008/1597 (tel qu'amendé)** et est fabriqué conformément aux normes désignées suivantes : **EN 62841-1:2015+A11:2022, EN 62841-4-2:2019+A1:202 2+A11:2022, EN IEC 62841-4-5:2021+A11:2021, EN ISO 11806-1:2022**.

Lieu et date de déclaration : **Kortenberg, Belgique. 30. 7. 2025**
Personne responsable : **Kazuhisa Makino, Directeur - Makita Europe N.V.**
Importateur : Makita (UK) Limited, Michigan Drive, Tongwell, Milton Keynes, Buckinghamshire, MK15 8JD, Royaume-Uni



CONSIGNES DE SÉCURITÉ

Consignes de sécurité pour taille-herbes sans fil

⚠***AVERTISSEMENT*** **Veuillez lire toutes les consignes de sécurité, instructions, illustrations et spécifications qui accompagnent cet outil électrique.** Le non-respect de toutes les instructions indiquées ci-dessous peut entraîner une électrocution, un incendie et/ou de graves blessures.

1. **N'utilisez pas le taille-herbes par mauvais temps, particulièrement en cas d'orage.** Vous diminuerez ainsi le risque d'être frappé par la foudre.
2. **Éloignez les cordons d'alimentation et les câbles de la zone de coupe.** Les cordons d'alimentation ou les câbles peuvent être cachés derrière les haies ou les buissons et peuvent être coupés accidentellement par la lame.
3. **Portez un serre-tête antibruit.** Un équipement de protection adéquat réduira le risque de perte auditive.
4. **Tenez le taille-herbes uniquement par ses surfaces de prise isolées, car la lame pourrait entrer en contact avec le câblage caché.** Le contact des lames avec un fil sous tension peut transmettre du courant dans les pièces métalliques exposées du taille-herbes et électrocuter l'utilisateur.
5. **Prenez soin de n'approcher aucune partie du corps de la lame. Ne retirez pas le matériau coupé ni ne tenez le matériau à couper lorsque les lames sont en mouvement.** Les lames continuent de bouger même après que l'interrupteur est en position d'arrêt. Un moment d'inattention durant l'utilisation du taille-herbes peut entraîner de graves blessures corporelles.
6. **Lorsque vous dégagez un matériau bloqué ou dépannez le taille-herbes, assurez-vous que tous les interrupteurs d'alimentation sont en position d'arrêt et que la batterie est retirée ou débranchée.** Le déclenchement inopiné du taille-herbes pendant que vous dégagez un matériau bloqué ou le dépannez peut provoquer de graves blessures corporelles.
7. **Transportez le taille-herbes par la poignée avec la lame arrêtée en prenant soin de ne pas actionner un interrupteur d'alimentation.** En transportant correctement le taille-herbes, vous diminuez le risque d'un démarrage intempestif et le risque de blessure présenté par les lames.
8. **Lors du transport ou du rangement du taille-herbes, utilisez toujours le couvre-lame.** Une manipulation correcte du taille-herbes réduira le risque de blessure présenté par les lames.

Consignes de sécurité supplémentaires

Généralités

1. **Pour garantir un fonctionnement correct, vous devez lire ce manuel d'instructions en vue de vous familiariser avec la manipulation de l'équipement.** Les utilisateurs mal informés risquent, par des manipulations inappropriées, de se blesser ou de blesser leur entourage.
2. **Ne laissez en aucun cas les enfants, les personnes aux facultés physiques, sensorielles ou mentales diminuées ou sans expérience ni expertise ou les personnes qui ne sont pas familiarisées avec ces instructions utiliser la machine. Les réglementations locales peuvent limiter l'âge de l'utilisateur.**
3. **Soyez toujours très prudent et attentif lorsque vous utilisez l'équipement.**
4. **N'utilisez l'équipement que si vous êtes en bonne condition physique. Travaillez toujours en faisant preuve de calme et de prudence. Faites preuve de bons sens et gardez à l'esprit que l'opérateur ou l'utilisateur est responsable des accidents ou risques encourus par les personnes ou leur propriété.**
5. **N'utilisez jamais la machine alors que des personnes — et tout particulièrement des enfants — ou des animaux domestiques se trouvent à proximité.**
6. **Vous devez immédiatement couper le moteur si l'équipement présente un problème ou une anomalie.**
7. **Éteignez et retirez la batterie lorsque vous faites une pause et lorsque vous laissez l'équipement sans surveillance, et rangez-le dans un endroit où il ne représentera un danger pour personne et ne risquera pas d'être endommagé.**
8. **Évitez d'utiliser la machine par mauvais temps, particulièrement en cas d'orage.**
9. **Les réglementations nationales peuvent imposer des restrictions à l'utilisation de la machine.**

Équipement de protection individuelle

1. **Portez toujours une protection oculaire et des chaussures solides pendant que vous utilisez la machine.**
2. **Portez toujours des chaussures adaptées et un pantalon long pendant l'utilisation de la machine.**

Démarrage de l'équipement

1. **Assurez-vous qu'il n'y a pas d'enfants ou d'autres personnes à proximité. Faites également attention aux animaux aux alentours.** Autrement, arrêtez d'utiliser l'équipement.

2. **Pendant le fonctionnement, éloignez les badauds ou les animaux d'au moins 15 m de l'outil. Arrêtez l'outil aussitôt que quelqu'un s'approche.**
3. **Avant de l'utiliser, vérifiez toujours la sécurité de l'équipement. Vérifiez la sécurité de l'outil de coupe, du carter de protection et de la gâchette ou du levier pour un fonctionnement facile et correct. Assurez-vous que les poignées sont propres et sèches et vérifiez le fonctionnement de marche/arrêt.**
4. **Vérifiez qu'aucune pièce n'est endommagée avant de continuer à utiliser l'équipement. Vérifiez soigneusement le carter de protection ou toute autre pièce endommagés pour vous assurer qu'ils fonctionnent bien et remplissent leurs fonctions respectives. Assurez-vous que les pièces en mouvement ne sont pas désalignées ou coincées, qu'aucune pièce ou fixation n'est cassée ou la présence de toute autre condition pouvant affecter le bon fonctionnement. Si le carter de protection ou toute autre pièce sont endommagés, ils doivent être réparés ou remplacés de manière adéquate par notre centre de service après-vente agréé sauf indication contraire dans ce manuel.**
5. **Démarrez le moteur uniquement lorsque les mains et les pieds sont éloignés de l'outil de coupe.**
6. **Avant le démarrage, vérifiez que l'outil de coupe n'entre en contact avec aucun objet.**
7. **Tenez l'outil fermement lorsque vous l'utilisez.**
8. **Évitez les démarrages intempestifs. Ne transportez pas l'outil avec la batterie insérée et avec le doigt sur l'interrupteur. Assurez-vous que l'interrupteur est en position d'arrêt lorsque vous insérez la batterie.**
9. **Avant toute utilisation, examinez l'aire de travail pour vous assurer qu'elle ne présente pas de fils barbelés, de pierres ou d'autres objets durs. Ils peuvent endommager les lames.**
10. **Vérifiez l'absence de corps étrangers comme du fil barbelé ou un câblage caché dans les haies et les buissons avant d'utiliser l'outil.**

Utilisation

1. **N'utilisez l'équipement qu'avec une bonne visibilité et un bon éclairage. En hiver, faites attention aux sols glissants ou aux zones humides, à la glace et à la neige (risque de glissade). Gardez toujours un bon appui au sol sur les terrains en pente et veillez toujours à marcher et à ne jamais courir.**
2. **Prenez garde de ne pas vous blesser les pieds et les mains avec l'outil de coupe.**
3. **N'utilisez jamais l'équipement en vous tenant sur une échelle.**
4. **Ne grimpez jamais dans un arbre pour effectuer une opération de coupe avec l'équipement.**
5. **Ne travaillez jamais sur des surfaces instables.**
6. **Enlevez le sable, les pierres, les clous ou autres se trouvant dans le rayon d'utilisation de l'outil.** Les corps étrangers peuvent endommager l'outil de coupe et provoquer de dangereux chocs en retour.
7. **Si l'outil de coupe heurte des pierres ou d'autres objets durs, coupez immédiatement le moteur et inspectez l'outil de coupe.**
8. **Vérifiez à intervalles courts et réguliers que l'outil de coupe n'est pas endommagé (détection de fines fissures grâce au test du bruit d'impact).**
9. **Attendez que l'outil de coupe atteigne sa pleine vitesse pour commencer la coupe.**
10. **Un carter de protection approprié doit être installé sur l'outil de coupe. Ne faites jamais tourner l'équipement si le carter de protection est endommagé ou n'est pas posé.**
11. **L'équipement doit être utilisé avec tous les dispositifs de protection et les carters de protection fournis installés.**
12. **Retirez toujours la batterie de l'équipement :**
    - **chaque fois que vous devez laisser l'équipement sans surveillance ;**
    - **avant de débloquer l'outil ;**
    - **avant d'effectuer la vérification, le nettoyage ou l'entretien de l'équipement ;**
    - **après avoir heurté un corps étranger ;**
    - **chaque fois que l'équipement se met à vibrer de manière inhabituelle.**
13. **Assurez-vous toujours que les bouches d'aération ne sont pas obstruées par des débris.**
14. **Les dispositifs de coupe continuent de tourner une fois le moteur coupé.**
15. **Si les lames cessent de bouger, car des corps étrangers sont collés entre elles pendant le fonctionnement, éteignez l'outil et retirez la batterie, puis ôtez les corps étrangers en utilisant un outil comme une pince.** Ôter les corps étrangers à la main présente un risque de blessure, du fait que les lames peuvent bouger en réaction au retrait des corps étrangers.
16. **Lors de la fixation ou du retrait du couvre-lame, prenez soin de ne pas vous blesser les mains.**
17. **Lors de la fixation ou du retrait de l'outil, maintenez l'outil motorisé stable et n'appliquez pas de force excessive. Gardez également l'outil sec pour éviter que votre main ne glisse.**

Outils de coupe

Utilisez uniquement l'outil de coupe correct pour la tâche réalisée.

Instructions d'entretien

1. **Vérifiez l'état de l'équipement, en particulier de l'outil de coupe et des dispositifs de protection avant de commencer la tâche.**
2. **Coupez le moteur et retirez la batterie avant d'effectuer l'entretien, de remplacer les outils de coupe ou de nettoyer l'équipement ou l'outil de coupe.**
3. **Quand l'outil n'est pas utilisé, le couvre-lame doit être en place et l'outil doit être rangé à l'intérieur dans un endroit sec, surélevé, fermé à clef et hors de portée des enfants.**

CONSERVEZ CES INSTRUCTIONS.

⚠*AVERTISSEMENT :* NE vous laissez PAS tromper (au fil d'une utilisation répétée) par un sentiment d'aisance et de familiarité avec le produit, en négligeant le respect rigoureux des consignes de sécurité qui accompagnent le produit en question. La MAUVAISE UTILISATION de l'outil ou l'ignorance des consignes de sécurité indiquées dans ce mode d'emploi peut entraîner de graves blessures.

DESCRIPTION DES PIÈCES

► **Fig.1:** **1.** Couvre-lame **2.** Capuchon **3.** Lames de cisaille **4.** Roue **5.** Levier de fixation **6.** Tuyau

ASSEMBLAGE

⚠*AVERTISSEMENT :* Avant de monter ou de régler l'équipement, coupez le moteur et retirez la batterie. Autrement, la machine pourrait démarrer brusquement et provoquer des blessures.

⚠*AVERTISSEMENT :* Lorsque vous montez ou réglez l'équipement, posez-le toujours. Le montage ou le réglage de l'équipement en position verticale peut entraîner de graves blessures.

⚠*AVERTISSEMENT :* Suivez les avertissements et les précautions du chapitre « CONSIGNES DE SÉCURITÉ » et le manuel d'instructions de l'unité motorisée.

Assemblage de l'accessoire

1. Retirez le capuchon d'une extrémité du tuyau sur le côté avec la plaque.
► **Fig.2:** **1.** Capuchon **2.** Plaque

NOTE : En présence d'huile sur le tuyau, essuyez-la avant d'assembler l'accessoire.

2. Desserrez le levier de fixation sur les roues.
► **Fig.3:** **1.** Levier de fixation

***REMARQUE :* Ne desserrez pas le levier de fixation avant qu'il ne se détache afin d'éviter de le perdre.**

3. Alignez la plaque sur le tuyau avec la rainure sur les roues, puis fixez les roues sur le tuyau comme illustré sur la figure.
► **Fig.4:** **1.** Tuyau **2.** Roue **3.** Plaque

***REMARQUE :* Veillez à fixer les roues de sorte que la plaque s'engage avec les roues.**

4. Serrez solidement le levier de fixation pour fixer les roues. Réglez ensuite l'angle du levier de fixation de sorte que sa pointe soit dirigée vers l'arbre de roue pendant que vous tirez le levier de fixation vers l'axe de rotation.
► **Fig.5:** **1.** Levier de fixation **2.** Arbre de roue

5. Retirez le capuchon de l'accessoire.
► **Fig.6:** **1.** Capuchon

6. Fixez l'accessoire sur le tuyau de sorte que l'orifice sur le tuyau soit aligné avec l'orifice sur l'accessoire. Serrez solidement le boulon court en premier, puis serrez le boulon long pour fixer le tuyau.
► **Fig.7:** **1.** Tuyau **2.** Boulon (court) **3.** Boulon (long) **4.** Clé hexagonale

NOTE : Lorsque vous serrez les boulons, appliquez le couple de serrage suivant : 4,0 - 6,0 N•m.

Fixation du tuyau pour accessoire

⚠*ATTENTION :* Vérifiez toujours que le tuyau pour accessoire est fixé en place après l'installation. Une installation incorrecte peut faire tomber l'accessoire de l'outil motorisé et provoquer des blessures.

Fixez le tuyau pour accessoire à l'outil motorisé.

1. Retirez le capuchon de l'extrémité du tuyau.
► **Fig.8:** **1.** Tuyau **2.** Capuchon

***REMARQUE :* Ne jetez pas le capuchon, car il est nécessaire pour ranger l'accessoire.**

2. Actionnez le levier vers l'accessoire.
► **Fig.9:** **1.** Levier

3. Alignez la goupille avec le repère fléché sur l'outil motorisé. Insérez le tuyau jusqu'à ce que le bouton de dégagement sorte.

Assurez-vous que la ligne de position se trouve sur la pointe du repère fléché sur l'outil motorisé, et que le repère fléché sur l'outil motorisé et celui sur le tuyau se font face.
► **Fig.10:** **1.** Bouton de dégagement **2.** Repère fléché sur l'outil motorisé **3.** Goupille **4.** Ligne de position **5.** Repère fléché sur le tuyau

4. Actionnez le levier vers l'outil motorisé.
► **Fig.11:** **1.** Levier

Assurez-vous que la surface du levier est parallèle au tuyau.

***REMARQUE :* Ne serrez pas le levier sans avoir inséré le tuyau pour accessoire.** Le levier pourrait autrement trop serrer l'entrée de l'arbre d'entraînement et l'endommager.

Pour retirer le tuyau, actionnez le levier vers l'accessoire et tirez sur le tuyau pour le sortir tout en appuyant sur le bouton de dégagement.
► **Fig.12:** **1.** Bouton de dégagement **2.** Levier **3.** Tuyau

Retrait ou fixation du couvre-lame

Libérez les loquets du couvre-lame en tirant dessus, puis ouvrez le couvre-lame.
► **Fig.13:** **1.** Loquet **2.** Couvre-lame

Lors de la fixation du couvre-lame sur les lames de cisaille, assurez-vous que le couvre-lame est fermé et que les deux loquets sont solidement fixés.

Pose ou dépose des lames de cisaille

ATTENTION : **Lorsque vous remplacez les lames de cisaille, portez toujours des gants de sorte que vos mains ne touchent pas directement les lames.**

ATTENTION : **Fixez le couvre-lame avant de déposer ou poser les lames de cisaille.**

REMARQUE : **Lorsque vous remplacez les lames de cisaille, ne retirez pas la graisse de la manivelle.**

1. Placez les lames de cisaille sur le couvre-lame.
► **Fig.14: 1.** Couvre-lame

2. Tournez l'arbre de sorte que la lame supérieure et la lame inférieure soient placées de façon alternée.
► **Fig.15: 1.** Arbre

3. Refermez le couvre-lame, puis placez l'accessoire à l'envers.

4. Retirez 4 boulons avec la clé hexagonale et retirez le couvercle.
► **Fig.16: 1.** Boulon **2.** Couvercle

5. Retirez les lames de cisaille.
► **Fig.17**

6. Tournez la manivelle avec le tournevis plat de sorte qu'elle soit placée dans le sens indiqué sur la figure.
► **Fig.18: 1.** Manivelle

7. Retirez le couvre-lame des lames de cisaille, puis placez les lames de cisaille neuves sur le couvre-lame.

8. Alignez les orifices de la lame de cisaille supérieure et de la lame de cisaille inférieure comme illustré sur la figure.
► **Fig.19: 1.** Orifice

9. Refermez le couvre-lame, puis insérez le boulon retiré à l'étape 4 dans l'orifice du couvre-lame pour fixer provisoirement les lames de cisaille.
► **Fig.20: 1.** Boulon

10. Appliquez une petite quantité de graisse sur la périphérie de la manivelle.

11. Fixez les lames de cisaille sur l'accessoire tout en alignant l'orifice des lames de cisaille et la goupille de l'accessoire.
► **Fig.21: 1.** Orifice des lames de cisaille **2.** Goupille de l'accessoire

12. Fixez le couvercle, puis serrez 3 boulons. Retirez le boulon inséré dans le couvre-lame à l'étape 9, puis serrez le boulon.
► **Fig.22: 1.** Boulon **2.** Couvercle

REMARQUE : **Si les lames de cisaille ne fonctionnent pas correctement, les lames ne sont pas engagées correctement dans la manivelle. Retirez les lames, puis remettez-les en place.**

REMARQUE : **Si d'autres pièces que les lames de cisaille comme la manivelle sont usées, demandez leur remplacement ou réparation aux centres de service après-vente Makita agréés.**

DESCRIPTION DU FONCTIONNEMENT

ATTENTION : **Assurez-vous toujours que l'outil est hors tension et que sa batterie est retirée avant de l'ajuster ou de vérifier son fonctionnement.**

Réglage de l'angle de coupe

ATTENTION : **Assurez-vous toujours que l'outil est hors tension avant de régler l'angle de coupe.**

Vous pouvez régler l'angle de l'accessoire en modifiant la position des roues comme suit.

1. Desserrez le levier de fixation sur les roues.

2. Déplacez les roues à la position souhaitée.

3. Serrez solidement le levier de fixation pour fixer les roues.
► **Fig.23: 1.** Roue

REMARQUE : **Assurez-vous que la plaque sur le tuyau s'engage avec les roues.**

REMARQUE : **Assurez-vous que le levier de fixation est bien serré après avoir fixé les roues.**

UTILISATION

AVERTISSEMENT : **Suivez les avertissements et les précautions du chapitre « CONSIGNES DE SÉCURITÉ » et le manuel d'instructions de l'unité motorisée.**

Fonctionnement de l'outil

AVERTISSEMENT : **Éloignez les mains des lames de cisaille.**

AVERTISSEMENT : **Redoublez de prudence pour garder constamment la maîtrise de l'outil. Ne laissez pas l'outil dévier vers vous ou en direction de quiconque à proximité de la zone de travail.** Si vous ne maîtrisez pas l'outil, vous risqueriez de vous blesser et de blesser d'autres personnes.

***AVERTISSEMENT :* Avant de commencer à tondre, enlevez les bouts de bois et les cailloux de la zone à tondre.**

► **Fig.24**

***ATTENTION :* Évitez autant que possible de faire fonctionner l'outil par temps très chaud. Lorsque vous utilisez l'outil, faites attention à votre condition physique.**

***ATTENTION :* Prenez soin de ne pas toucher accidentellement une clôture en métal ou d'autres objets durs pendant la coupe.** Les lames de cisaille peuvent se briser et vous blesser.

***ATTENTION :* Il est très dangereux de se pencher trop loin avec l'outil, particulièrement depuis une échelle.** Ne travaillez pas en vous tenant debout sur une surface bancale ou molle.

***REMARQUE :* Ne coupez pas d'arbres morts ou d'objets durs semblables.** Vous risqueriez d'endommager l'outil.

***REMARQUE :* N'utilisez pas l'outil d'une façon susceptible d'arrêter le moteur ou le faire tourner très lentement.**

***REMARQUE :* N'essayez pas de couper des branches épaisses.**

***REMARQUE :* Ne laissez pas les lames de cisaille entrer en contact avec le sol pendant le fonctionnement. Les lames seront émoussées, entraînant des performances médiocres.**

***REMARQUE :* Ne coupez pas l'herbe mouillée ou le feuillage des arbustes.**

Tenez l'outil des deux mains en tenant la poignée avant et le manche arrière de l'outil motorisé.
► **Fig.25: 1.** Poignée avant **2.** Manche arrière

Avec les roues touchant le sol, enclenchez la gâchette tout en appuyant sur le levier de sécurité, puis déplacez l'outil vers l'avant.
► **Fig.26**

Lorsque vous coupez autour de bordures, clôtures ou d'arbres, déplacez l'outil le long de ces obstacles. Assurez-vous que les lames n'entrent pas en contact avec eux.

ENTRETIEN

***AVERTISSEMENT :* Avant l'inspection ou l'entretien de l'équipement, coupez le moteur et retirez la batterie.** Autrement, la machine pourrait démarrer brusquement et provoquer de graves blessures.

***AVERTISSEMENT :* Lorsque vous inspectez ou entretenez l'équipement, posez-le toujours.** Le montage ou le réglage de l'équipement en position verticale peut entraîner de graves blessures.

***AVERTISSEMENT :* Suivez les avertissements et les précautions du chapitre « CONSIGNES DE SÉCURITÉ » et le manuel d'instructions de l'unité motorisée.**

***ATTENTION :* Portez des gants lorsque vous effectuez l'inspection ou l'entretien.**

***REMARQUE :* N'utilisez jamais d'essence, benzine, diluant, alcool ou autre produit similaire. Cela risquerait de provoquer la décoloration, la déformation ou la fissuration de l'outil.**

Pour assurer la SÉCURITÉ et la FIABILITÉ du produit, toute réparation, tout travail d'entretien ou de réglage doivent être effectués par un centre d'entretien Makita agréé, avec des pièces de rechange Makita.

Nettoyage de l'outil

Nettoyez l'outil en essuyant la poussière avec un chiffon sec ou un chiffon imbibé d'eau savonneuse bien essoré.

***REMARQUE :* N'utilisez jamais d'essence, benzine, diluant, alcool ou autre produit similaire. Cela risquerait de provoquer la décoloration, la déformation ou la fissuration de l'outil.**

Entretien des lames de cisaille

Avant utilisation ou une fois toutes les heures pendant l'utilisation, appliquez de l'huile à faible viscosité (huile machine ou huile lubrifiante en vaporisateur) sur les lames de cisaille.
► **Fig.27**

Après utilisation, retirez la poussière des deux côtés des lames de cisaille avec une brosse métallique, essuyez-la avec un chiffon, puis appliquez de l'huile à faible viscosité (huile machine ou huile lubrifiante en vaporisateur) sur les lames de cisaille.
► **Fig.28**

***REMARQUE :* Ne lavez pas les lames de cisaille dans l'eau.** Cela peut les corroder ou endommager l'outil.

***REMARQUE :* La saleté et la corrosion provoquent une friction excessive de la lame et réduisent la durée de fonctionnement par charge de batterie.**

Rangement

Fixez le couvre-lame aux lames de cisaille de sorte que les lames ne soient pas exposées. Rangez l'outil hors de portée des enfants. Rangez l'outil dans un endroit non exposé à l'humidité ou à la pluie.
Lorsque vous rangez l'accessoire séparément de l'outil motorisé, placez le capuchon sur l'extrémité du tuyau.
► **Fig.29**

Lubrification des pièces mobiles

REMARQUE : **Suivez les instructions sur la fréquence et la quantité de graisse fournie.** Autrement une lubrification insuffisante pourrait endommager les pièces mobiles.

Essieu moteur :

Appliquez la graisse (Graisse Makita N No.2 ou équivalent) toutes les 30 heures de fonctionnement.
► **Fig.30**

NOTE : Vous pouvez acheter de la graisse de marque Makita auprès de votre revendeur local Makita.

Lubrification à la graisse

Intervalle de lubrification : Toutes les 50 heures de fonctionnement

1. Retirez les lames de cisaille de l'accessoire.

2. Appliquez la graisse sur la périphérie interne des orifices sur les lames de cisaille (environ 1,5 g à titre indicatif).
► **Fig.31: 1.** Orifice

3. Installez les lames de cisaille sur l'accessoire.

Aiguisage des lames de cisaille

REMARQUE : **Si les lames de cisaille sont considérablement déformées par l'aiguisage, remplacez-les par des neuves.**

1. Installez la batterie dans l'outil.

2. Mettez l'outil sous tension et démarrez-le de sorte que la lame supérieure et la lame inférieure soient placées de façon alternée.
► **Fig.32**

3. Mettez l'outil hors tension et retirez la batterie de l'outil.

4. Réglez l'angle d'une lime à 45°, et aiguisez la lame supérieure dans 3 directions avec la lime.
► **Fig.33: (1)** Lime **(2)** 45°

⚠ATTENTION : **Avant d'aiguiser les lames de cisaille, assurez-vous que l'outil est éteint et que la batterie est retirée de l'outil.**

5. Placez l'outil à l'envers, puis retirez les bavures des lames de cisaille avec la pierre d'affûtage.
► **Fig.34: 1.** Pierre d'affûtage

6. Réglez l'angle de la lime à 45°, et aiguisez la lame inférieure dans 3 directions avec la lime.

7. Placez l'outil sur la position normale, puis retirez les bavures des lames de cisaille avec la pierre d'affûtage.

GUIDE DE DÉPANNAGE

Avant de faire une demande de réparation, effectuez d'abord vous-même une inspection. Si vous rencontrez un problème non documenté dans le mode d'emploi, n'essayez pas de démonter l'outil. Demandez plutôt à un centre de service après-vente Makita agréé d'effectuer la réparation au moyen de pièces de rechange Makita.

État d'anomalie	Cause probable (dysfonctionnement)	Solution
Le moteur ne démarre pas.	-	Consultez le manuel d'instructions de l'unité motorisée.
Le moteur s'arrête rapidement.	-	Consultez le manuel d'instructions de l'unité motorisée.
Le moteur n'accélère pas.	-	Consultez le manuel d'instructions de l'unité motorisée.
Les lames de cisaille ne bougent pas : ⇨ arrêtez immédiatement la machine !	Des corps étrangers sont coincés entre les lames de cisaille.	Éteignez l'outil et retirez la batterie, puis enlevez les corps étrangers en utilisant un outil comme une pince.
	Le mécanisme d'entraînement ne fonctionne pas correctement.	Demandez à votre centre de service après-vente local agréé d'effectuer la réparation.
Vibration anormale : ⇨ arrêtez immédiatement la machine !	Les lames de cisaille sont cassées, pliées ou usées.	Remplacez les lames de cisaille.
	Le mécanisme d'entraînement ne fonctionne pas correctement.	Demandez à votre centre de service après-vente local agréé d'effectuer la réparation.
Les lames de cisaille et le moteur ne s'arrêtent pas : ⇨ retirez immédiatement la batterie !	Dysfonctionnement électrique.	Retirez la batterie et demandez à votre centre de service après-vente local agréé d'effectuer la réparation.

ACCESSOIRES EN OPTION

ATTENTION : **Ces accessoires ou pièces complémentaires sont recommandés pour l'utilisation avec la machine Makita spécifiée dans ce manuel.** L'utilisation de tout autre accessoire peut présenter un risque de blessure. N'utilisez un accessoire que pour son usage prévu.

Pour obtenir plus de détails sur ces accessoires, contactez votre centre d'entretien local Makita.

- Lame de cisaille
- Batterie et chargeur de marque Makita

NOTE : Il se peut que certains éléments de la liste soient compris dans l'emballage du produit en tant qu'accessoires standard. Ils peuvent varier d'un pays à l'autre.

TECHNISCHE DATEN

Modell:	EN425MP
Messerbreite	500 mm
Abmessungen (L x B x H)	820 mm x 521 mm x 191 mm
Nettogewicht	2,6 kg

- Wir behalten uns vor, Änderungen der technischen Daten im Zuge der Entwicklung und des technischen Fortschritts ohne vorherige Ankündigung vorzunehmen.
- Die technischen Daten können von Land zu Land unterschiedlich sein.

Zugelassenes Antriebsaggregat

Dieser Aufsatz ist nur für den Einsatz mit dem (den) folgenden Antriebsaggregat(en) zugelassen:
- DUX60 Multifunktions-Antrieb
- DUX18 Multifunktions-Antrieb
- UX01G Multifunktions-Antrieb

⚠***WARNUNG:*** **Benutzen Sie den Aufsatz niemals mit einem nicht zugelassenen Antriebsaggregat. Eine nicht zugelassene Kombination kann schwere Verletzungen verursachen.**

Symbole

Nachfolgend werden Symbole beschrieben, die für das Gerät verwendet werden können. Machen Sie sich unbedingt vor der Benutzung mit ihrer Bedeutung vertraut.

	Betriebsanleitung lesen.
	GEFAHR- Halten Sie Ihre Hände vom Messer fern.
	Schutzhelm, Schutzbrille und Gehörschutz tragen.
	Schutzhandschuhe tragen.
	Feste Schuhe mit rutschfesten Sohlen tragen.
	Umstehende und Tiere mindestens 15 m vom kraftbetriebenen Werkzeug entfernt halten.
	Heiße Oberflächen - Verbrennungen von Fingern oder Händen.
	Schallleistungspegel gemäß der australischen NSW-Lärmschutzverordnung

Verwendungszweck

Dieser Aufsatz ist ausschließlich zum Beschneiden von Gräsern und Unkraut auf dem Boden in Verbindung mit einem zugelassenen Antriebsaggregat vorgesehen. Benutzen Sie den Aufsatz niemals für andere Zwecke. Missbrauch des Aufsatzes kann schwere Verletzungen verursachen.

EU-Konformitätserklärung

Nur für europäische Länder

Wir als die Hersteller: **Makita Europe N.V.**, Geschäftsadresse: **Jan-Baptist Vinkstraat 2 3070 Kortenberg BELGIEN**. beauftragen **Kazuhisa Makino** mit der Zusammenstellung der technischen Dokumentation und erklären unter unserer alleinigen Verantwortung, dass das (die) Produkt(e); Bezeichnung: **Aufsatz Gestrüppschneider.** Bezeichnung des Typs (der Typen): **EN425MP**. Erfüllt alle relevanten Vorschriften von **2006/42/EG** und steht im Einklang mit den folgenden harmonisierten Normen: **EN 62841-1:2015+A11:2022, EN 62841-4-2:2019+A1:2022+A11:2022, EN IEC 62841-4-5:2021+A11:2021, EN ISO 11806-1:2022**.
Ort und Datum der Erklärung: **Kortenberg, Belgien. 30. 7. 2025**
Verantwortliche Person: **Kazuhisa Makino, Direktor - Makita Europe N.V.**



Konformitätserklärung (für VK)

Nur für VK

Wir als die Hersteller: **Makita Europe N.V.**, Geschäftsadresse: **Jan-Baptist Vinkstraat 2 3070 Kortenberg BELGIEN**. Beauftragen **Kazuhisa Makino** mit der Zusammenstellung der technischen Dokumentation und erklären unter unserer alleinigen Verantwortung, dass das/die Produkt(e); Bezeichnung: **Aufsatz Gestrüppschneider**. Bezeichnung des Typs/der Typen: **EN425MP**. Alle relevanten Vorschriften von **S.I. 2008/1597 (in der geänderten Fassung)** erfüllt/erfüllen und gemäß den folgenden designierten Normen gefertigt ist/sind: **EN 62841-1:2015+A11:2022, EN 62841-4-2:2019+A1:2022+A11:2022, EN IEC 62841-4-5:2021+A11:2021, EN ISO 11806-1:2022**.

Ort und Datum der Erklärung: **Kortenberg, Belgien. 30. 7. 2025**
Verantwortliche Person: **Kazuhisa Makino, Direktor – Makita Europe N.V.**
Importeur: Makita (UK) Limited, Michigan Drive, Tongwell, Milton Keynes, Buckinghamshire, MK15 8JD, VK



SICHERHEITSWARNUNGEN

Sicherheitswarnungen für Akku-Grasschere

⚠***WARNUNG*** **Lesen Sie alle Sicherheitshinweise, Anweisungen, Abbildungen und Spezifikationen, die diesem Elektrowerkzeug beiliegen.** Eine Missachtung der unten aufgeführten Anweisungen kann zu einem elektrischen Schlag, Brand und/oder schweren Verletzungen führen.

1. **Vermeiden Sie die Benutzung der Grasschere bei schlechten Witterungsverhältnissen, besonders bei Blitzschlaggefahr.** Dadurch wird die Gefahr, von einem Blitz getroffen zu werden, verringert.
2. **Halten Sie alle Netzkabel und sonstigen Kabel vom Schneidbereich fern.** Netzkabel und sonstige Kabel können in Hecken oder Büschen verborgen sein und versehentlich durch das Messer abgeschnitten werden.
3. **Tragen Sie einen Gehörschutz.** Angemessene Schutzausrüstung verringert das Risiko von Gehörverlust.
4. **Halten Sie die Grasschere nur an den isolierten Griffflächen, weil die Gefahr besteht, dass das Messer verborgene Kabel kontaktiert.** Wenn die Messer ein Strom führendes Kabel kontaktieren, können die freiliegenden Metallteile der Grasschere ebenfalls Strom führend werden, so dass der Bediener einen elektrischen Schlag erleiden kann.
5. **Halten Sie alle Körperteile vom Messer fern. Versuchen Sie nicht, abgeschnittenes Material zu entfernen oder zu schneidendes Material zu halten, während die Messer sich bewegen.** Die Messer bewegen sich nach dem Ausschalten des Schalters noch weiter. Ein Augenblick der Unachtsamkeit während der Benutzung der Grasschere kann zu schweren Personenschäden führen.
6. **Vergewissern Sie sich vor dem Beseitigen von eingeklemmtem Material oder dem Warten der Grasschere, dass alle Ein-/Aus-Schalter ausgeschaltet sind und der Akku abgenommen oder abgetrennt ist.** Unerwartete Betätigung der Grasschere beim Beseitigen von eingeklemmtem Material oder Warten kann zu schweren Personenschäden führen.
7. **Tragen Sie die Grasschere bei stillstehendem Messer am Handgriff und achten Sie darauf, keinen Ein-/Aus-Schalter zu betätigen.** Sachgemäßes Tragen der Grasschere verringert die Gefahr von versehentlichem Starten und daraus resultierenden Personenschäden durch die Messer.
8. **Verwenden Sie beim Transportieren oder Lagern der Grasschere immer die Messerabdeckung.** Sachgemäße Handhabung der Grasschere verringert die Gefahr von Personenschäden durch die Messer.

Zusätzliche Sicherheitsanweisungen

Allgemeine Anweisungen

1. **Zur Gewährleistung der korrekten Bedienung muss der Benutzer diese Betriebsanleitung durchlesen, um sich mit der Handhabung des Gerätes vertraut zu machen.** Unzureichend informierte Benutzer können sich und andere Personen durch unsachgemäßen Gebrauch gefährden.
2. **Lassen Sie niemals zu, dass Kinder, Personen mit verminderten körperlichen, sensorischen oder geistigen Fähigkeiten oder Mangel an Erfahrung und Kenntnissen, oder Personen, die nicht mit diesen Anweisungen vertraut sind, das Werkzeug benutzen. Örtliche Vorschriften können das Alter der Bedienungsperson einschränken.**
3. **Benutzen Sie das Gerät mit äußerster Sorgfalt und Aufmerksamkeit.**
4. **Betreiben Sie das Gerät nur, wenn Sie sich in guter körperlicher Verfassung befinden. Führen Sie alle Arbeiten ruhig und sorgfältig durch. Lassen Sie gesunden Menschenverstand walten, und denken Sie daran, dass der Bediener oder Benutzer verantwortlich für Verletzungen oder Sachschäden ist, die an Personen oder ihrem Eigentum entstehen.**
5. **Betreiben Sie die Maschine keinesfalls, während sich Personen, besonders Kinder, oder Haustiere in der Nähe aufhalten.**
6. **Falls das Gerät irgendwelche Probleme oder anormale Zeichen zeigt, ist der Motor unverzüglich auszuschalten.**
7. **Schalten Sie den Motor aus, und nehmen Sie den Akku ab, wenn Sie das Gerät ablegen oder unbeaufsichtigt lassen, und legen Sie das Gerät an einen sicheren Ort, um die Gefährdung von Personen oder Beschädigung des Gerätes zu verhüten.**
8. **Vermeiden Sie die Benutzung der Maschine bei schlechten Witterungsverhältnissen, besonders bei Blitzschlaggefahr.**
9. **Der Gebrauch der Maschine kann durch Vorschriften des jeweiligen Landes eingeschränkt sein.**

Persönliche Schutzausrüstung

1. **Tragen Sie während der Benutzung der Maschine stets einen Augenschutz und robuste Schuhe.**

2. **Tragen Sie immer kräftiges Schuhwerk und lange Hosen während der Benutzung der Maschine.**

Starten des Gerätes

1. **Vergewissern Sie sich, dass sich keine Kinder oder andere Personen in der Nähe aufhalten, und achten Sie auch auf Tiere im Arbeitsbereich.** Brechen Sie anderenfalls die Benutzung des Gerätes ab.
2. **Halten Sie Umstehende oder Tiere während der Arbeit mindestens 15 m vom Werkzeug entfernt. Halten Sie das Werkzeug an, sobald jemand sich nähert.**
3. **Prüfen Sie vor der Benutzung immer, ob das Gerät betriebssicher ist. Überprüfen Sie die Sicherheit des Schneidwerkzeugs und der Schutzhaube, und prüfen Sie den Auslöseschalter/Hebel auf Leichtgängigkeit und einwandfreie Funktion. Vergewissern Sie sich, dass die Handgriffe sauber und trocken sind, und überprüfen Sie die Start/Stopp-Funktion.**
4. **Überprüfen Sie das Gerät vor der Weiterbenutzung auf beschädigte Teile. Beschädigte Schutzvorrichtungen und Teile sind sorgfältig auf ihre Betriebsfähigkeit und Funktionstüchtigkeit hin zu überprüfen. Überprüfen Sie das Werkzeug auf Ausrichtung und Klemmen beweglicher Teile, Bruchstellen, Befestigungszustand und sonstige Mängel von Teilen, die ihren Betrieb beeinträchtigen können. Beschädigte Schutzvorrichtungen oder Teile sollten von einem autorisierten Kundendienstzentrum ordnungsgemäß repariert oder ausgewechselt werden, wenn nicht anders in dieser Anleitung angegeben.**
5. **Schalten Sie den Motor nur ein, wenn Hände und Füße ausreichenden Abstand vom Schneidwerkzeug haben.**
6. **Vergewissern Sie sich vor dem Starten, dass das Schneidwerkzeug keinen Kontakt mit irgendwelchen Objekten hat.**
7. **Halten Sie das Werkzeug während der Benutzung mit festem Griff.**
8. **Vermeiden Sie unbeabsichtigtes Einschalten. Tragen Sie das Werkzeug nicht bei angebrachtem Akku und mit dem Finger am Schalter. Vergewissern Sie sich beim Anbringen des Akkus, dass der Schalter ausgeschaltet ist.**
9. **Untersuchen Sie den Arbeitsbereich vor Arbeitsbeginn auf Drahtzäune, Steine oder andere feste Objekte. Diese können eine Beschädigung der Messer verursachen.**
10. **Überprüfen Sie die Hecken und Büsche auf Fremdkörper, wie z. B. Drahtzäune oder verborgene Kabel, bevor Sie das Werkzeug betreiben.**

Betriebsmethode

1. **Benutzen Sie das Gerät nur bei guten Licht- und Sichtverhältnissen. Achten Sie während der kalten Jahreszeit auf schlüpfrige oder nasse Bereiche, Eis und Schnee (Rutschgefahr). Achten Sie auf Hängen immer auf sicheren Stand, und unterlassen Sie schnelles Laufen mit dem Gerät.**
2. **Hüten Sie sich vor Fuß- und Handverletzungen durch das Schneidwerkzeug.**
3. **Betreiben Sie das Gerät niemals auf einer Leiter stehend.**
4. **Klettern Sie niemals auf Bäume, um Schneidarbeiten mit dem Gerät auszuführen.**
5. **Arbeiten Sie niemals auf instabilen Flächen.**
6. **Entfernen Sie Sand, Steine, Nägel usw. aus dem Arbeitsbereich.** Fremdkörper können das Schneidwerkzeug beschädigen und gefährliche Rückschläge verursachen.
7. **Sollte das Schneidwerkzeug Steine oder andere harte Gegenstände treffen, schalten Sie sofort den Motor aus, und überprüfen Sie das Schneidwerkzeug.**
8. **Überprüfen Sie das Schneidwerkzeug in kurzen regelmäßigen Zeitabständen auf Beschädigung (Überprüfung auf Haarrisse durch Klopftest).**
9. **Vergewissern Sie sich vor Beginn der Schneidarbeit, dass das Schneidwerkzeug die volle Arbeitsdrehzahl erreicht hat.**
10. **Das Schneidwerkzeug muss mit einer geeigneten Schutzhaube ausgestattet sein. Betreiben Sie das Gerät niemals mit beschädigten oder fehlenden Schutzhauben!**
11. **Alle mit dem Gerät gelieferten Schutzteile und Schutzhauben müssen während des Betriebs benutzt werden.**
12. **Nehmen Sie immer den Akku vom Gerät ab:**
    - **wann immer Sie das Gerät unbeaufsichtigt lassen;**
    - **bevor Sie eine Blockierung beseitigen;**
    - **bevor Sie das Gerät überprüfen, reinigen oder daran arbeiten;**
    - **nachdem ein Fremdkörper berührt wurde;**
    - **wann immer das Gerät ungewöhnlich zu vibrieren beginnt.**
13. **Achten Sie stets darauf, dass die Belüftungsöffnungen frei von Unrat sind.**
14. **Die Schneidelemente laufen nach dem Ausschalten des Motors noch weiter.**
15. **Falls die Messer stehen bleiben, weil sich Fremdkörper während des Betriebs zwischen den Messern verfangen haben, schalten Sie das Werkzeug aus, nehmen Sie den Akku ab, und beseitigen Sie dann die Fremdkörper mithilfe von Werkzeugen, wie z. B. einer Zange.** Beseitigen der Fremdkörper von Hand kann zu einer Verletzung führen, da sich die Messer als Reaktion auf die Beseitigung der Fremdkörper bewegen können.
16. **Achten Sie beim Anbringen oder Abnehmen der Messerabdeckung darauf, dass Sie sich nicht die Hände verletzen.**
17. **Achten Sie beim Anbringen bzw. Entfernen des Werkzeugs darauf, das Antriebsaggregat gut festzuhalten und keine übermäßige Kraft auszuüben. Halten Sie das Werkzeug außerdem trocken, um ein Abrutschen der Hände zu vermeiden.**

Schneidwerkzeuge

Verwenden Sie nur das korrekte Schneidwerkzeug für die anstehende Arbeit.

Wartungsanweisungen

1. **Überprüfen Sie immer den Zustand des Gerätes, insbesondere des Schneidwerkzeugs und der Schutzvorrichtungen, bevor Sie mit der Arbeit beginnen.**
2. **Schalten Sie den Motor aus, und nehmen Sie den Akku ab, bevor Sie Wartungsarbeiten ausführen, Schneidwerkzeuge auswechseln oder das Gerät oder das Schneidwerkzeug reinigen.**
3. **Wenn das Werkzeug nicht in Gebrauch ist, bringen Sie die Messerabdeckung am Werkzeug an, und lagern Sie das Werkzeug in einem Innenraum an einem trockenen und hohen verriegelten Ort außerhalb der Reichweite von Kindern.**

DIESE ANWEISUNGEN AUFBEWAHREN.

WARNUNG: **Lassen Sie sich NICHT durch Bequemlichkeit oder Vertrautheit mit dem Produkt (durch wiederholten Gebrauch erworben) von der strikten Einhaltung der Sicherheitsregeln für das vorliegende Produkt abhalten. MISSBRAUCH oder Missachtung der Sicherheitsvorschriften in dieser Anleitung können schwere Verletzungen verursachen.**

BEZEICHNUNG DER TEILE

► **Abb.1:** **1.** Messerabdeckung **2.** Kappe **3.** Schermesser **4.** Rad **5.** Fixierhebel **6.** Rohr

MONTAGE

WARNUNG: **Bevor Sie das Gerät zusammenbauen oder einstellen, stellen Sie den Motor ab, und entfernen Sie den Akku.** Anderenfalls kann die Maschine ungewollt starten und Verletzungen verursachen.

WARNUNG: **Legen Sie das Gerät zum Zusammenbauen oder Einstellen immer hin.** Wird das Gerät in aufrechter Stellung zusammengebaut oder eingestellt, kann es zu schweren Verletzungen kommen.

WARNUNG: **Befolgen Sie die Warnungen und Vorsichtsmaßregeln im Kapitel „SICHERHEITSWARNUNGEN“ und in der Gebrauchsanleitung des Antriebsaggregats.**

Montieren des Aufsatzes

1. Entfernen Sie die Kappe von einem Ende des Rohrs auf der Seite mit der Platte.
► **Abb.2:** **1.** Kappe **2.** Platte

HINWEIS: Falls sich Öl auf dem Rohr befindet, wischen Sie das Öl vor dem Montieren des Aufsatzes ab.

2. Lösen Sie den Fixierhebel an den Rädern.
► **Abb.3:** **1.** Fixierhebel

ANMERKUNG: **Drehen Sie den Fixierhebel nicht so weit heraus, dass er sich ablöst, um zu verhindern, dass er verloren geht.**

3. Richten Sie die Platte an dem Rohr auf die Nut an den Rädern aus und bringen Sie dann die Räder am Rohr an, wie in der Abbildung gezeigt.
► **Abb.4:** **1.** Rohr **2.** Rad **3.** Platte

ANMERKUNG: **Achten Sie darauf, die Räder so anzubringen, dass die Platte in die Räder eingreift.**

4. Ziehen Sie den Fixierhebel zur Befestigung der Räder sicher an. Stellen Sie anschließend den Winkel des Fixierhebels ein, indem Sie den Fixierhebel in Richtung der Drehachse herausziehen dann so drehen, dass die Spitze des Fixierhebels zur Radwelle zeigt.
► **Abb.5:** **1.** Fixierhebel **2.** Radwelle

5. Entfernen Sie die Kappe vom Aufsatz.
► **Abb.6:** **1.** Kappe

6. Bringen Sie den Aufsatz so am Rohr an, dass die Bohrung des Rohrs mit der Bohrung des Aufsatzes übereinstimmt. Ziehen Sie zuerst die kurze Schraube sicher an, und ziehen Sie dann die lange Schraube an, um das Rohr zu befestigen.
► **Abb.7:** **1.** Rohr **2.** Schraube (kurz) **3.** Schraube (lang) **4.** Inbusschlüssel

HINWEIS: Wenden Sie zum Anziehen der Schrauben ein Anzugsmoment von 4,0 - 6,0 N•m an.

Montieren des Zubehörrohrs

VORSICHT: **Prüfen Sie nach der Installation stets nach, ob das Zubehörrohr gesichert ist.** Falsche Installation kann dazu führen, dass sich der Aufsatz vom Antriebsaggregat löst und Personenschäden verursacht.

Montieren Sie das Zubehörrohr am Antriebsaggregat.

1. Entfernen Sie die Kappe vom Ende des Rohrs.
► **Abb.8:** **1.** Rohr **2.** Kappe

ANMERKUNG: **Werfen Sie die Kappe nicht weg, da sie für die Lagerung des Aufsatzes notwendig ist.**

2. Schwenken Sie den Hebel in Richtung des Aufsatzes.
► **Abb.9:** **1.** Hebel

3. Richten Sie den Stift auf die Pfeilmarkierung am Antriebsaggregat aus. Führen Sie das Rohr ein, bis der Entriegelungsknopf hoch springt.

Vergewissern Sie sich, dass sich die Positionslinie an der Spitze der Pfeilmarkierung am Antriebsaggregat befindet, und dass die Pfeilmarkierung am Antriebsaggregat und die Pfeilmarkierung am Rohr einander zugewandt sind.
► **Abb.10:** **1.** Entriegelungsknopf **2.** Pfeilmarkierung am Antriebsaggregat **3.** Stift **4.** Positionslinie **5.** Pfeilmarkierung am Rohr

4. Schwenken Sie den Hebel in Richtung des Antriebsaggregats.
► **Abb.11:** **1.** Hebel

Vergewissern Sie sich, dass die Oberfläche des Hebels parallel zum Rohr ist.

ANMERKUNG: **Ziehen Sie den Hebel nicht an, ohne dass das Zubehörrohr eingeführt ist.** Anderenfalls kann der Hebel den Eingang der Antriebswelle zu sehr verengen und ihn beschädigen.

Zum Entfernen des Rohrs schwenken Sie den Hebel in Richtung des Aufsatzes, und ziehen Sie das Rohr heraus, während Sie den Entriegelungsknopf niederdrücken.
► **Abb.12:** **1.** Entriegelungsknopf **2.** Hebel **3.** Rohr

Abnehmen und Anbringen der Messerabdeckung

Lösen Sie die Klinken der Messerabdeckung durch Ziehen, und öffnen Sie dann die Messerabdeckung.
► **Abb.13:** **1.** Klinke **2.** Messerabdeckung

Achten Sie beim Anbringen der Messerabdeckung an den Schermessern darauf, dass die Messerabdeckung geschlossen ist und beide Klinken sicher befestigt sind.

Montieren oder Demontieren der Schermesser

⚠***VORSICHT:*** **Tragen Sie beim Austauschen der Schermesser immer Handschuhe, damit Ihre Hände nicht in direkten Kontakt mit den Messern kommen.**

⚠***VORSICHT:*** **Bringen Sie die Messerabdeckung an, bevor Sie die Schermesser demontieren oder montieren.**

ANMERKUNG: **Wischen Sie beim Auswechseln der Schermesser kein Schmierfett von der Kurbel ab.**

1. Setzen Sie die Schermesser auf die Messerabdeckung.
► **Abb.14:** **1.** Messerabdeckung

2. Drehen Sie die Welle, so dass jeweils ein Obermesser und ein Untermesser abwechselnd positioniert sind.
► **Abb.15:** **1.** Welle

3. Schließen Sie die Messerabdeckung, und stellen Sie dann den Aufsatz auf den Kopf.

4. Entfernen Sie 4 Schrauben mit dem Inbusschlüssel, und nehmen Sie die Abdeckung ab.
► **Abb.16:** **1.** Schraube **2.** Abdeckung

5. Entfernen Sie die Schermesser.
► **Abb.17**

6. Drehen Sie die Kurbel mit dem Schlitzschraubendreher so, dass die Kurbel in der in der Abbildung gezeigten Richtung positioniert ist.
► **Abb.18:** **1.** Kurbel

7. Entfernen Sie die Messerabdeckung von den Schermessern, und setzen Sie die neuen Schermesser auf die Messerabdeckung.

8. Richten Sie die Löcher des oberen Schermessers und des unteren Schermessers wie in der Abbildung gezeigt aus.
► **Abb.19:** **1.** Loch

9. Schließen Sie die Messerabdeckung, und führen Sie dann die in Schritt 4 entfernte Schraube in das Loch der Messerabdeckung ein, um die Schermesser vorübergehend zu befestigen.
► **Abb.20:** **1.** Schraube

10. Tragen Sie ein wenig Schmierfett auf den Rand der Kurbel auf.

11. Richten Sie die Bohrung der Schermesser auf den Stift des Aufsatzes aus und bringen Sie die Schermesser am Aufsatz an.
► **Abb.21:** **1.** Bohrung der Schermesser **2.** Stift des Aufsatzes

12. Bringen Sie die Abdeckung an, und ziehen Sie dann 3 Schrauben fest. Entfernen Sie die in Schritt 9 in die Messerabdeckung eingeführte Schraube, und ziehen Sie die Schraube dann an.
► **Abb.22:** **1.** Schraube **2.** Abdeckung

ANMERKUNG: **Falls die Schermesser nicht ordnungsgemäß funktionieren, stehen die Messer nicht richtig mit der Kurbel in Eingriff. Entfernen Sie die Messer, und montieren Sie sie wieder.**

ANMERKUNG: **Falls andere Teile außer den Schermessern, wie z. B. die Kurbel, verschlissen sind, wenden Sie sich für einen Teileaustausch oder Reparaturen an ein autorisiertes Makita-Servicecenter.**

FUNKTIONSBE-SCHREIBUNG

⚠***VORSICHT:*** **Vergewissern Sie sich vor der Durchführung von Einstellungen oder Funktionsprüfungen des Werkzeugs stets, dass das Werkzeug ausgeschaltet und der Akku abgenommen ist.**

Einstellen des Schnittwinkels

⚠***VORSICHT:*** **Vergewissern Sie sich vor dem Einstellen des Schnittwinkels stets, dass das Werkzeug ausgeschaltet ist.**

Sie können den Winkel des Aufsatzes einstellen, indem Sie die Position der Räder folgendermaßen ändern.

1. Lösen Sie den Fixierhebel an den Rädern.

2. Bewegen Sie die Räder in die gewünschte Position.

3. Ziehen Sie den Fixierhebel zur Befestigung der Räder sicher an.

► **Abb.23: 1.** Rad

***ANMERKUNG:* Vergewissern Sie sich, dass die Platte am Rohr in die Räder eingreift.**

***ANMERKUNG:* Stellen Sie nach dem Fixieren der Räder sicher, dass der Fixierhebel sicher angezogen ist.**

BETRIEB

⚠***WARNUNG:* Befolgen Sie die Warnungen und Vorsichtsmaßregeln im Kapitel „SICHERHEITSWARNUNGEN“ und in der Gebrauchsanleitung des Antriebsaggregats.**

Betreiben des Werkzeugs

⚠***WARNUNG:* Halten Sie Ihre Hände von den Schermessern fern.**

⚠***WARNUNG:* Lassen Sie äußerste Sorgfalt walten, um immer die Kontrolle über das Werkzeug zu behalten. Achten Sie darauf, dass das Werkzeug nicht zu Ihnen oder einer anderen Person im Arbeitsbereich abgelenkt wird.** Verlust der Kontrolle über das Werkzeug kann zu schweren Verletzungen von Umstehenden und Bediener führen.

⚠***WARNUNG:* Bevor Sie mit dem Scheren beginnen, entfernen Sie Äste und Steine vom Scherbereich.**

► **Abb.24**

⚠***VORSICHT:* Vermeiden Sie den Betrieb des Werkzeugs bei sehr heißem Wetter so weit wie praktikabel. Nehmen Sie beim Betreiben des Werkzeugs Rücksicht auf Ihre körperliche Verfassung.**

⚠***VORSICHT:* Lassen Sie beim Trimmen Vorsicht walten, damit die Messer nicht versehentlich einen Metallzaun oder andere harte Gegenstände berühren.** Anderenfalls können die Schermesser brechen und eine Verletzung verursachen.

⚠***VORSICHT:* Strecken Sie sich mit dem Werkzeug, besonders auf einer Leiter, nicht zu weit vor, da dies äußerst gefährlich ist.** Schneiden Sie nicht, während Sie auf einer wackligen oder instabilen Unterlage stehen.

***ANMERKUNG:* Schneiden Sie keine toten Bäume oder ähnliche harte Objekte um.** Dadurch kann das Werkzeug beschädigt werden.

***ANMERKUNG:* Benutzen Sie das Werkzeug nicht auf eine Weise, die Stoppen oder äußerst langsames Drehen des Motors verursacht.**

***ANMERKUNG:* Versuchen Sie nicht, dicke Äste zu schneiden.**

***ANMERKUNG:* Achten Sie während des Betriebs darauf, dass die Schermesser nicht den Boden berühren. Anderenfalls werden die Messer stumpf, so dass sich die Schnittleistung verschlechtert.**

***ANMERKUNG:* Schneiden Sie kein nasses Gras oder Blätter von kleinen Bäumen.**

Halten Sie das Werkzeug mit beiden Händen am vorderen und hinteren Handgriff des Antriebsaggregats fest.

► **Abb.25: 1.** Vorderer Handgriff **2.** Hinterer Handgriff

Wenn die Räder den Boden berühren, betätigen Sie den Auslöseschalter, während Sie den Einschaltsperrhebel drücken, und schieben Sie das Werkzeug dann vorwärts.

► **Abb.26**

Wenn Sie um Bordsteine, Zäune oder Bäume herum schneiden, bewegen Sie das Werkzeug an ihnen entlang. Achten Sie darauf, dass die Messer nicht mit ihnen in Berührung kommen.

WARTUNG

⚠***WARNUNG:* Bevor Sie das Gerät überprüfen oder warten, stellen Sie den Motor ab, und entfernen Sie den Akku.** Anderenfalls kann die Maschine ungewollt starten und schwere Verletzungen verursachen.

⚠***WARNUNG:* Legen Sie das Gerät immer ab, um es zu überprüfen oder zu warten.** Wird das Gerät in aufrechter Stellung zusammengebaut oder eingestellt, kann es zu schweren Verletzungen kommen.

⚠***WARNUNG:* Befolgen Sie die Warnungen und Vorsichtsmaßregeln im Kapitel „SICHERHEITSWARNUNGEN“ und in der Gebrauchsanleitung des Antriebsaggregats.**

⚠***VORSICHT:* Tragen Sie Handschuhe zur Durchführung von Inspektions- oder Wartungsarbeiten.**

***ANMERKUNG:* Verwenden Sie auf keinen Fall Benzin, Waschbenzin, Verdünner, Alkohol oder dergleichen. Solche Mittel können Verfärbung, Verformung oder Rissbildung verursachen.**

Um die SICHERHEIT und ZUVERLÄSSIGKEIT dieses Produkts zu gewährleisten, sollten Reparaturen und andere Wartungs- oder Einstellarbeiten nur von Makita-Vertragswerkstätten oder Makita-Kundendienstzentren unter ausschließlicher Verwendung von Makita-Originalersatzteilen ausgeführt werden.

Reinigen des Werkzeugs

Reinigen Sie das Werkzeug, indem Sie es mit einem trockenen oder einem in Seifenwasser getauchten und ausgewrungenen Tuch abwischen.

ANMERKUNG: **Verwenden Sie auf keinen Fall Benzin, Waschbenzin, Verdünner, Alkohol oder dergleichen. Solche Mittel können Verfärbung, Verformung oder Rissbildung verursachen.**

Schermesserwartung

Tragen Sie vor dem Betrieb oder einmal pro Stunde während der Arbeit Öl von niedriger Viskosität (Maschinenöl oder Sprühschmieröl) auf die Schermesser auf.
► **Abb.27**

Entfernen Sie nach dem Betrieb Staub von beiden Seiten der Schermesser mit einer Drahtbürste, wischen Sie die Schermesser mit einem Tuch ab, und tragen Sie dann Öl von niedriger Viskosität (Maschinenöl oder Sprühschmieröl) auf die Schermesser auf.
► **Abb.28**

ANMERKUNG: **Waschen Sie die Schermesser nicht in Wasser.** Dadurch kann Rostbildung gefördert oder eine Beschädigung des Werkzeugs verursacht werden.

ANMERKUNG: **Schmutz und Korrosion verursachen übermäßige Messerreibung und verkürzen die Betriebszeit pro Akkuladung.**

Lagerung

Bringen Sie die Messerabdeckung an den Schermessern an, damit die Messer nicht ungeschützt sind. Lagern Sie das Werkzeug außer Reichweite von Kindern. Lagern Sie das Werkzeug an einem Ort, der weder Feuchtigkeit noch Regen ausgesetzt ist.
Wenn Sie den Aufsatz getrennt vom Antriebsaggregat lagern, setzen Sie die Kappe auf das Ende des Rohrs.
► **Abb.29**

Schmieren der beweglichen Teile

ANMERKUNG: **Befolgen Sie die Anweisung zu Häufigkeit der Schmierung und der zugeführten Schmierfettmenge.** Anderenfalls kann unzureichende Schmierung zu einer Beschädigung der beweglichen Teile führen.

Antriebsachse:

Tragen Sie Schmierfett (Makita-Schmierfett N No.2 oder gleichwertiges) alle 30 Betriebsstunden auf.
► **Abb.30**

HINWEIS: Original-Makita-Schmierfett erhalten Sie bei Ihrem Makita-Händler.

Fettschmierung

Schmierintervall: Alle 50 Betriebsstunden

1. Entfernen Sie die Schermesser vom Aufsatz.

2. Tragen Sie Schmierfett auf den inneren Umfang der Löcher an den Schermessern auf (ca. 1,5 g als Richtwert).
► **Abb.31: 1.** Loch

3. Installieren Sie die Schermesser am Aufsatz.

Schleifen der Schermesser

ANMERKUNG: **Falls die Schermesser durch Schleifen beträchtlich verformt sind, ersetzen Sie die Schermesser durch neue.**

1. Bringen Sie den Akku am Werkzeug an.

2. Schalten Sie das Werkzeug ein, und starten Sie es, so dass jeweils ein Obermesser und ein Untermesser abwechselnd positioniert sind.
► **Abb.32**

3. Schalten Sie das Werkzeug aus, und nehmen Sie den Akku vom Werkzeug ab.

4. Setzen Sie eine Feile in einem Winkel von 45° an, und schleifen Sie das Obermesser aus 3 Richtungen mit der Feile.
► **Abb.33: (1)** Feile **(2)** 45°

⚠***VORSICHT:*** **Bevor Sie die Schermesser schleifen, vergewissern Sie sich, dass das Werkzeug ausgeschaltet und der Akku vom Werkzeug abgenommen ist.**

5. Legen Sie das Werkzeug umgedreht ab, und entfernen Sie dann die Grate mit dem Abziehstein von den Schermessern.
► **Abb.34: 1.** Abziehstein

6. Setzen Sie die Feile in einem Winkel von 45° an, und schleifen Sie das Untermesser aus 3 Richtungen mit der Feile.

7. Bringen Sie das Werkzeug wieder in die Normalposition, und entfernen Sie dann die Grate mit dem Abziehstein von den Schermessern.

FEHLERSUCHE

Bevor Sie den Reparaturdienst anrufen, führen Sie zunächst Ihre eigene Inspektion durch. Falls Sie ein Problem finden, das nicht in der Anleitung erläutert wird, versuchen Sie nicht, das Werkzeug zu zerlegen. Wenden Sie sich stattdessen an autorisierte Makita-Kundendienstzentren, und achten Sie darauf, dass stets Makita-Ersatzteile für Reparaturen verwendet werden.

Zustand der Unregelmäßigkeit	**Wahrscheinliche Ursache (Funktionsstörung)**	**Abhilfemaßnahme**
Der Motor läuft nicht an.	-	In der Gebrauchsanleitung des Antriebsaggregats nachschlagen.
Der Motor bleibt sofort wieder stehen.	-	In der Gebrauchsanleitung des Antriebsaggregats nachschlagen.
Die Motordrehzahl nimmt nicht zu.	-	In der Gebrauchsanleitung des Antriebsaggregats nachschlagen.
Die Schermesser bewegen sich nicht: ⇨ Die Maschine unverzüglich stoppen!	Fremdkörper sind zwischen den Schermessern eingeklemmt.	Schalten Sie das Werkzeug aus, nehmen Sie den Akku ab, und beseitigen Sie dann die Fremdkörper mithilfe von Werkzeugen, wie z. B. einer Zange.
	Das Antriebssystem funktioniert nicht korrekt.	Wenden Sie sich bezüglich einer Reparatur an Ihr autorisiertes Kundendienstzentrum.
Ungewöhnliche Vibration: ⇨ Die Maschine unverzüglich stoppen!	Die Schermesser sind beschädigt, verbogen oder abgenutzt.	Tauschen Sie die Schermesser aus.
	Das Antriebssystem funktioniert nicht korrekt.	Wenden Sie sich bezüglich einer Reparatur an Ihr autorisiertes Kundendienstzentrum.
Schermesser und Motor bleiben nicht stehen: ⇨ Den Akku unverzüglich entfernen!	Elektrische Funktionsstörung.	Entfernen Sie den Akku, und wenden Sie sich bezüglich einer Reparatur an Ihr autorisiertes Kundendienstzentrum.

SONDERZUBEHÖR

⚠***VORSICHT:*** **Die folgenden Zubehörteile oder Vorrichtungen werden für den Einsatz mit der in dieser Anleitung beschriebenen Makita-Maschine empfohlen.** Die Verwendung anderer Zubehörteile oder Vorrichtungen kann eine Verletzungsgefahr darstellen. Verwenden Sie Zubehörteile oder Vorrichtungen nur für ihren vorgesehenen Zweck.

Wenn Sie weitere Einzelheiten bezüglich dieser Zubehörteile benötigen, wenden Sie sich bitte an Ihre Makita-Kundendienststelle.

- Schermesser
- Original-Makita-Akku und -Ladegerät

HINWEIS: Manche Teile in der Liste können als Standardzubehör im Produktpaket enthalten sein. Sie können von Land zu Land unterschiedlich sein.

DATI TECNICI

Modello:	EN425MP
Larghezza della lama	500 mm
Dimensioni (L x P x A)	820 mm x 521 mm x 191 mm
Peso netto	2,6 kg

- In conseguenza del nostro programma di ricerca e sviluppo continui, i dati tecnici nel presente manuale sono soggetti a modifiche senza preavviso.
- I dati tecnici possono variare da nazione a nazione.

Unità motore approvata

Questo accessorio è approvato per l'uso solo con l'unità o le unità motore seguenti:

- Testa motorizzata multifunzione a batteria DUX60
- Testa motorizzata multifunzione a batteria DUX18
- Testa motorizzata multifunzione a batteria UX01G

AVVERTIMENTO: **Non utilizzare mai l'accessorio con un'unità motore non approvata. Una combinazione non approvata potrebbe causare gravi lesioni personali.**

Simboli

Le figure seguenti mostrano i simboli utilizzati per l'apparecchio. Accertarsi di comprenderne il significato prima dell'uso.

	Leggere il manuale d'uso.
	PERICOLO: tenere le mani lontane dalla lama.
	Indossare elmetto di protezione, protezioni per gli occhi e per le orecchie.
	Indossare guanti protettivi.
	Indossare calzature robuste con suole antiscivolo.
	Mantenere astanti e animali a una distanza di almeno 15 m dall'utensile elettrico.
	Superfici estremamente calde - Pericolo di ustioni alle dita o alle mani.
	Livello di potenza sonora in base alla normativa sul controllo del rumore NSW australiana

Utilizzo previsto

Questo accessorio è progettato esclusivamente allo scopo di tagliare erbe ed erbacce da terra, in combinazione con un'unità motore approvata. Non utilizzare mai l'accessorio ad altri scopi. Un utilizzo improprio dell'accessorio potrebbe causare gravi lesioni personali.

Dichiarazione di conformità UE

Solo per i paesi europei

In qualità di produttore, **Makita Europe N.V.**, con indirizzo aziendale **Jan-Baptist Vinkstraat 2 3070 Kortenberg BELGIO**, autorizza **Kazuhisa Makino** alla compilazione della documentazione tecnica e dichiara, sotto la propria ed esclusiva responsabilità, che il prodotto o i prodotti
con designazione **Accessorio tagliasiepi da terra,** con designazione del tipo o dei tipi **EN425MP**,
sono conformi a tutte le disposizioni rilevanti della normativa **2006/42/CE**, e sono fabbricati in conformità agli Standard Armonizzati seguenti: **EN 62841-1:2015+A11:2022, EN 62841-4-2:2019+A1:2022+A11:2022, EN IEC 62841-4-5:2021+A11:2021, EN ISO 11806-1:2022**.
Luogo e data della dichiarazione: **Kortenberg, Belgio. 30. 7. 2025**
Persona responsabile: **Kazuhisa Makino, Direttore - Makita Europe N.V.**



Dichiarazione di conformità (per il Regno Unito)

Solo per il Regno Unito

In qualità di fabbricante, **Makita Europe N.V.**, con indirizzo aziendale **Jan-Baptist Vinkstraat 2 3070 Kortenberg BELGIO**, autorizza **Kazuhisa Makino** alla compilazione della documentazione tecnica e dichiara, sotto la propria ed esclusiva responsabilità, che il prodotto o i prodotti
con designazione **Accessorio tagliasiepi da terra**, con designazione del tipo o dei tipi **EN425MP**,
sono conformi a tutte le disposizioni rilevanti della normativa **S.I. 2008/1597 (e successive modificazioni)**, e che sono fabbricati in conformità agli Standard Designati seguenti: **EN 62841-1:2015+A11:2022, EN**

62841-4-2:2019+A1:2022+A11:2022, EN IEC 62841-4-5:2021+A11:2021, EN ISO 11806-1:2022.
Luogo e data della dichiarazione: **Kortenberg, Belgio. 30. 7. 2025**
Persona responsabile: **Kazuhisa Makino, Direttore - Makita Europe N.V.**
Importatore: Makita (UK) Limited, Michigan Drive, Tongwell, Milton Keynes, Buckinghamshire, MK15 8JD, Regno Unito



AVVERTENZE DI SICUREZZA

Avvertenze di sicurezza relative alle cesoie tagliaerba a batteria

⚠***AVVERTIMENTO*** **Leggere tutte le avvertenze di sicurezza, le istruzioni, le illustrazioni e i dati tecnici forniti insieme a questo utensile elettrico.** La mancata osservanza di tutte le istruzioni seguenti potrebbe risultare in scosse elettriche, incendi e/o gravi lesioni personali.

1. **Non utilizzare le cesoie tagliaerba in condizioni meteorologiche avverse, specialmente quando sussiste il rischio di fulmini.** In tal modo si riduce il rischio di venire colpiti da un fulmine.
2. **Tenere tutti i cavi elettrici e di altro genere lontani dall'area di taglio.** Nelle siepi o nei cespugli potrebbero essere nascosti cavi elettrici o di altro genere, che potrebbero venire tagliati accidentalmente dalla lama.
3. **Indossare protezioni per le orecchie.** Attrezzature protettive adeguate riducono il rischio di perdita dell'udito.
4. **Mantenere le cesoie tagliaerba solo mediante le superfici di impugnatura isolate, poiché la lama potrebbe entrare in contatto con cablaggi nascosti.** Lame che entrino in contatto con un filo elettrico sotto tensione potrebbero mettere sotto tensione le parti metalliche esposte delle cesoie tagliaerba e trasmettere una scossa elettrica all'operatore.
5. **Tenere tutte le parti del corpo lontane dalla lama. Non rimuovere il materiale tagliato né tenere in mano il materiale da tagliare quando le lame sono in movimento.** Le lame continuano a muoversi dopo la disattivazione dell'interruttore. Un attimo di disattenzione durante l'uso delle cesoie tagliaerba potrebbe risultare in gravi lesioni personali.
6. **Quando si intende rimuovere materiale inceppato o sottoporre a interventi di assistenza le cesoie tagliaerba, accertarsi che tutti gli interruttori di accensione siano disattivati e che la cartuccia della batteria sia stata rimossa o scollegata.** L'azionamento imprevisto delle cesoie tagliaerba durante la rimozione di materiale inceppato o l'esecuzione di interventi di assistenza potrebbe risultare in gravi lesioni personali.
7. **Trasportare le cesoie tagliaerba tenendole per la maniglia, con la lama arrestata e facendo attenzione a non azionare alcun interruttore di accensione.** Se si trasportano correttamente le cesoie tagliaerba, si riduce il rischio di avvii accidentali e delle conseguenti lesioni personali dovute alle lame.
8. **Quando si intende trasportare o riporre le cesoie tagliaerba, utilizzare sempre il coprilama.** Se si maneggiano correttamente le cesoie tagliaerba, si riduce il rischio di lesioni personali dovute alle lame.

Istruzioni di sicurezza aggiuntive

Istruzioni generali

1. **Per assicurare il funzionamento corretto, l'utente deve leggere il presente manuale d'uso per familiarizzare con il modo di maneggiare l'apparecchio.** Gli utenti non informati sufficientemente rischiano pericoli nei confronti di se stessi e di altri dovuti al maneggiamento errato.
2. **Non consentire mai l'uso della macchina a bambini, persone con capacità fisiche, sensoriali o mentali ridotte o prive di esperienza e di preparazione, o a persone che non abbiano familiarità con le presenti istruzioni; le normative locali potrebbero limitare l'età dell'operatore.**
3. **Utilizzare l'apparecchio con la massima cura e attenzione.**
4. **Utilizzare l'apparecchio solo se si è in buone condizioni fisiche. Effettuare tutti i lavori con calma e con attenzione. Adottare il buon senso e tenere a mente che l'operatore o l'utente è responsabile per eventuali incidenti o pericoli che si verifichino nei confronti di altre persone o delle loro proprietà.**
5. **Non utilizzare mai la macchina mentre nelle vicinanze sono presenti persone, specialmente bambini, o animali.**
6. **Il motore va spento immediatamente qualora l'apparecchio mostri eventuali problemi o segni di anomalie.**
7. **Spegnere l'apparecchio e rimuovere la cartuccia della batteria durante le pause di riposo e quando si intende lasciare l'apparecchio incustodito, e collocarlo in un'ubicazione sicura per evitare pericoli ad altri o danni all'apparecchio.**
8. **Evitare di utilizzare la macchina in condizioni meteorologiche avverse, specialmente quando sussiste il rischio di fulmini.**
9. **Le normative nazionali potrebbero limitare l'utilizzo della macchina.**

Attrezzatura di protezione personale

1. **Indossare sempre protezioni per gli occhi e scarpe resistenti mentre si utilizza la macchina.**
2. **Indossare sempre calzature robuste e pantaloni lunghi mentre si utilizza la macchina.**

Avvio dell'apparecchio

1. **Accertarsi che non siano presenti bambini o altre persone nelle vicinanze, e fare anche attenzione all'eventuale presenza di animali in**

prossimità dell'area di lavoro. In caso contrario, interrompere l'uso dell'apparecchio.

2. **Durante l'uso, tenere astanti o animali a una distanza di almeno 15 m dall'utensile. Arrestare l'utensile non appena si avvicina qualcuno.**
3. **Prima dell'uso, controllare sempre che l'apparecchio possa essere utilizzato in sicurezza. Controllare la sicurezza dell'utensile da taglio e della protezione e che l'interruttore a grilletto o a leva funzionino in modo agevole e corretto. Controllare che le impugnature siano pulite e asciutte, quindi verificare la funzionalità di avvio/arresto.**
4. **Controllare l'eventuale presenza di parti danneggiate prima di un ulteriore utilizzo dell'apparecchio. Una protezione o un altro componente danneggiato vanno esaminati con attenzione per verificare che siano in grado di funzionare correttamente e di svolgere la funzione a cui sono preposti. Controllare l'allineamento delle parti mobili e l'eventuale inceppamento di queste ultime, l'eventuale rottura di parti, attacchi di montaggio e qualsiasi altra condizione che potrebbe influenzare il funzionamento dell'utensile. Una protezione o un altro componente danneggiato vanno riparati in modo adeguato o sostituiti dai nostri centri di assistenza autorizzati, se non diversamente indicato nel presente manuale.**
5. **Accendere il motore solo quando le mani e i piedi sono lontani dall'utensile da taglio.**
6. **Prima di iniziare, accertarsi che l'utensile da taglio non sia in contatto con alcun oggetto.**
7. **Mantenere saldamente l'utensile quando lo si utilizza.**
8. **Evitare l'avvio accidentale. Non trasportare l'utensile quando la cartuccia della batteria è installata e con il dito appoggiato sull'interruttore. Quando si intende installare la cartuccia della batteria, accertarsi che l'interruttore sia disattivato.**
9. **Prima dell'uso, esaminare l'eventuale presenza nell'area di lavoro di recinzioni metalliche, pietre o altri oggetti solidi. Tali oggetti possono danneggiare le lame.**
10. **Prima di utilizzare l'utensile, verificare l'eventuale presenza di corpi estranei nelle siepi e nei cespugli, ad esempio recinzioni in fil di ferro o cablaggi nascosti.**

Metodo di funzionamento

1. **Utilizzare l'apparecchio esclusivamente in buone condizioni di illuminazione e visibilità. Durante la stagione invernale, fare attenzione ad aree scivolose o bagnate, al ghiaccio e alla neve (pericolo di scivolamento). Accertarsi sempre di avere un saldo equilibrio sui piedi sui pendii e di camminare e non correre mai.**
2. **Fare attenzione a prevenire lesioni personali a mani e piedi causate dall'utensile da taglio.**
3. **Non far funzionare mai l'apparecchio stando in piedi su una scala a pioli.**
4. **Non arrampicarsi mai sugli alberi per effettuare operazioni di taglio con l'apparecchio.**
5. **Non lavorare mai su superfici stabili.**
6. **Rimuovere sabbia, pietre, chiodi, e così via, rilevati entro l'area di lavoro.** I corpi estranei potrebbero danneggiare l'utensile da taglio e possono causare pericolosi contraccolpi.
7. **Qualora l'utensile da taglio colpisca delle pietre o altri oggetti duri, spegnere immediatamente il motore e ispezionare l'utensile da taglio.**
8. **Ispezionare l'utensile da taglio a intervalli regolari ravvicinati alla ricerca di eventuali danni (rilevamento di spaccature microscopiche mediante il test del ticchettio).**
9. **Prima di iniziare il taglio, l'utensile da taglio deve aver raggiunto la piena velocità di esercizio.**
10. **L'utensile da taglio deve essere dotato della protezione appropriata. Non far funzionare mai l'apparecchio con protezioni danneggiate o senza aver installato le protezioni.**
11. **Durante il funzionamento, è necessario utilizzare tutte le installazioni protettive e le protezioni in dotazione con l'apparecchio.**
12. **Rimuovere sempre la cartuccia della batteria dall'apparecchio nei casi seguenti:**
    - **quando si lascia l'apparecchio incustodito;**
    - **prima di pulire un'ostruzione;**
    - **prima di controllare, pulire o effettuare interventi sull'apparecchio;**
    - **dopo aver colpito un corpo estraneo;**
    - **ogni volta che l'apparecchio inizia a vibrare in modo anomalo.**
13. **Assicurarsi sempre che le aperture di ventilazione siano libere da detriti.**
14. **Gli strumenti da taglio continuano a funzionare dopo lo spegnimento del motore.**
15. **Qualora le lame smettano di muoversi a causa di corpi estranei incastrati tra le lame durante l'uso, spegnere l'utensile e rimuovere la cartuccia della batteria, quindi rimuovere i corpi estranei utilizzando degli utensili, ad esempio delle pinze.** La rimozione dei corpi estranei con le mani potrebbe causare lesioni personali, in quanto le lame potrebbero muoversi in risposta alla rimozione dei corpi estranei.
16. **Quando si intende montare o rimuovere il coprilama, fare attenzione a non ferirsi le mani.**
17. **Quando si monta o si rimuove l'utensile, mantenere stabile l'unità motore e non applicare forza eccessiva. Inoltre, mantenere asciutto l'utensile per evitare che la mano scivoli.**

Utensili da taglio

Impiegare solo l'utensile da taglio corretto per il lavoro in corso.

Istruzioni per la manutenzione

1. **Prima di iniziare il lavoro, è necessario controllare le condizioni dell'apparecchio, in particolare dell'utensile da taglio e dei dispositivi di protezione.**
2. **Spegnere il motore e rimuovere la cartuccia della batteria prima di eseguire la manutenzione, sostituire gli utensili da taglio o pulire**

l'apparecchio o l'utensile da taglio.

3. **Quando l'utensile non è in uso, applicare il coprilama sull'utensile e conservarlo al chiuso in un luogo asciutto ed elevato che sia chiuso a chiave, fuori dalla portata dei bambini.**

CONSERVARE LE PRESENTI ISTRUZIONI.

AVVERTIMENTO: **NON lasciare che la comodità o la familiarità d'uso con il prodotto (acquisita con l'uso ripetuto) sostituiscano la stretta osservanza delle norme di sicurezza. L'USO IMPROPRIO o la mancata osservanza delle norme di sicurezza riportate nel presente manuale manuale di istruzioni potrebbero causare lesioni personali gravi.**

DESCRIZIONE DELLE PARTI

► **Fig.1:** **1.** Coprilama **2.** Cappuccio **3.** Lame a cesoie **4.** Ruota **5.** Leva di fissaggio **6.** Tubo

MONTAGGIO

AVVERTIMENTO: **Prima di montare o regolare l'apparecchio, spegnere il motore e rimuovere la cartuccia della batteria.** In caso contrario, la macchina potrebbe avviarsi accidentalmente e causare lesioni personali.

AVVERTIMENTO: **Quando si intende montare o regolare l'apparecchio, appoggiarlo sempre.** Il montaggio o la regolazione dell'apparecchio in posizione verticale potrebbero causare gravi lesioni personali.

AVVERTIMENTO: **Attenersi alle avvertenze e alle precauzioni nel capitolo "AVVERTENZE DI SICUREZZA" e nel manuale d'uso dell'unità motore.**

Montaggio dell'accessorio

1. Rimuovere il cappuccio da un'estremità del tubo sul lato con la piastra.

► **Fig.2:** **1.** Cappuccio **2.** Piastra

NOTA: Qualora sia presente dell'olio sul tubo, pulire l'olio con un panno prima di assemblare l'accessorio.

2. Allentare la leva di fissaggio sulle ruote.

► **Fig.3:** **1.** Leva di fissaggio

AVVISO: **Non allentare la leva di fissaggio fino a rimuoverla, per evitare che si perda.**

3. Allineare la piastra sul tubo con la scanalatura sulle ruote, quindi montare le ruote sul tubo come indicato nella figura.

► **Fig.4:** **1.** Tubo **2.** Ruota **3.** Piastra

AVVISO: **Accertarsi di montare le ruote in modo che la piastra sia agganciata alle ruote.**

4. Serrare saldamente la leva di fissaggio per fissare le ruote. Quindi, regolare l'angolazione della leva di fissaggio in modo che la punta della leva di fissaggio sia orientata verso l'albero delle ruote, mentre si tira verso l'alto la leva di fissaggio verso l'asse di rotazione.

► **Fig.5:** **1.** Leva di fissaggio **2.** Albero delle ruote

5. Rimuovere il cappuccio dall'accessorio.

► **Fig.6:** **1.** Cappuccio

6. Montare l'accessorio sul tubo in modo che il foro sul tubo sia allineato con il foro sull'accessorio. Serrare saldamente prima il bullone corto, quindi serrare il bullone lungo per fissare il tubo.

► **Fig.7:** **1.** Tubo **2.** Bullone (corto) **3.** Bullone (lungo) **4.** Chiave esagonale

NOTA: Quando si serrano i bulloni, applicare una coppia di serraggio compresa tra 4,0 e 6,0 N•m.

Montaggio del tubo degli accessori

ATTENZIONE: **Controllare sempre che il tubo dell'accessorio sia fissato dopo l'installazione.** Un'installazione inappropriata potrebbe causare la caduta dell'accessorio dall'unità motore e causare lesioni personali.

Montare il tubo degli accessori sull'unità motore.

1. Rimuovere il cappuccio dall'estremità del tubo.

► **Fig.8:** **1.** Tubo **2.** Cappuccio

AVVISO: **Non smaltire il cappuccio, poiché è necessario per riporre l'accessorio.**

2. Ruotare la leva verso l'accessorio.

► **Fig.9:** **1.** Leva

3. Allineare il perno con il simbolo della freccia sull'unità motore. Inserire il tubo fino a quando il pulsante di sblocco scatta verso l'alto.

Accertarsi che la linea di posizione si trovi in corrispondenza della punta del simbolo della freccia sull'unità motore, e che i simboli delle frecce sull'unità motore e sul tubo siano rivolti l'uno verso l'altro.

► **Fig.10:** **1.** Pulsante di sblocco **2.** Simbolo della freccia sull'unità motore **3.** Perno **4.** Linea di posizione **5.** Simbolo della freccia sul tubo

4. Ruotare la leva verso l'unità motore.

► **Fig.11:** **1.** Leva

Accertarsi che la superficie della leva sia parallela al tubo.

AVVISO: **Non serrare la leva senza aver inserito il tubo dell'accessorio.** In caso contrario, la leva potrebbe serrare eccessivamente l'entrata dell'albero di trasmissione e danneggiarla.

Per rimuovere il tubo, ruotare la leva verso l'accessorio ed estrarre il tubo mentre si tiene premuto il pulsante di sblocco.

► **Fig.12:** **1.** Pulsante di sblocco **2.** Leva **3.** Tubo

Rimozione o montaggio del coprilama

Sganciare i dispositivi di chiusura del coprilama tirandoli, quindi aprire il coprilama.
► **Fig.13: 1.** Dispositivo di chiusura **2.** Coprilama

Quando si intende montare il coprilama sulle lame a cesoie, accertarsi che il coprilama sia chiuso e che entrambi i dispositivi di chiusura siano fissati saldamente.

Installazione o rimozione delle lame a cesoie

ATTENZIONE: **Quando si intende sostituire le lame a cesoie, indossare sempre i guanti, affinché le mani non entrino in contatto direttamente con le lame.**

ATTENZIONE: **Applicare il coprilama prima di rimuovere o installare le lame a cesoie.**

AVVISO: **Quando si sostituiscono le lame a cesoie, non pulire via il grasso dalla manovella.**

1. Posizionare le lame a cesoie sul coprilama.
► **Fig.14: 1.** Coprilama

2. Ruotare l'albero in modo che la lama superiore e la lama inferiore siano posizionate in modo alternato.
► **Fig.15: 1.** Albero

3. Chiudere il coprilama, quindi capovolgere l'accessorio.

4. Rimuovere 4 bulloni con la chiave esagonale, quindi rimuovere il coperchio.
► **Fig.16: 1.** Bullone **2.** Coperchio

5. Rimuovere le lame a cesoie.
► **Fig.17**

6. Ruotare la manovella con il cacciavite a punta piatta, in modo che la manovella sia posizionata nella direzione indicata nella figura.
► **Fig.18: 1.** Manovella

7. Rimuovere il coprilama dalle lame a cesoie, quindi posizionare le nuove lame a cesoie sul coprilama.

8. Allineare i fori presenti sulla lama a cesoie superiore e sulla lama a cesoie inferiore come indicato nella figura.
► **Fig.19: 1.** Foro

9. Chiudere il coprilama, quindi inserire il bullone rimosso al punto 4 nel foro del coprilama per fissare temporaneamente le lame a cesoie.
► **Fig.20: 1.** Bullone

10. Applicare una piccola quantità di grasso sulla parte periferica della manovella.

11. Montare le lame a cesoie sull'accessorio mentre si allinea il foro delle lame a cesoie con il perno dell'accessorio.
► **Fig.21: 1.** Foro delle lame a cesoie **2.** Perno dell'accessorio

12. Montare il coperchio, quindi serrare 3 bulloni. Rimuovere il bullone inserito nel coprilama al punto 9, quindi serrare il bullone.
► **Fig.22: 1.** Bullone **2.** Coperchio

AVVISO: **Qualora le lame a cesoie non funzionino correttamente, le lame non sono innestate correttamente nella manovella. Rimuovere le lame e reinstallarle.**

AVVISO: **Qualora parti diverse dalle lame a cesoie, ad esempio la manovella, siano usurate, rivolgersi a centri di assistenza autorizzati Makita per i pezzi di ricambio o le riparazioni.**

DESCRIZIONE DELLE FUNZIONI

ATTENZIONE: **Accertarsi sempre che l'utensile sia spento e che la cartuccia della batteria sia stata rimossa prima di regolare o di controllare il funzionamento dell'utensile.**

Regolazione dell'angolo di taglio

ATTENZIONE: **Accertarsi sempre che l'utensile sia spento, prima di regolare l'angolo di taglio.**

È possibile regolare l'angolazione dell'accessorio cambiando la posizione delle ruote nella procedura seguente.

1. Allentare la leva di fissaggio sulle ruote.

2. Spostare le ruote sulla posizione desiderata.

3. Serrare saldamente la leva di fissaggio per fissare le ruote.
► **Fig.23: 1.** Ruota

AVVISO: **Accertarsi che la piastra sul tubo sia agganciata alle ruote.**

AVVISO: **Accertarsi che la leva di fissaggio sia serrata saldamente dopo aver fissato le ruote.**

FUNZIONAMENTO

AVVERTIMENTO: **Attenersi alle avvertenze e alle precauzioni nel capitolo "AVVERTENZE DI SICUREZZA" e nel manuale d'uso dell'unità motore.**

Utilizzo dell'utensile

AVVERTIMENTO: **Tenere le mani lontane dalle lame a cesoie.**

AVVERTIMENTO: **Mantenere il controllo dell'utensile in qualsiasi momento con la massima attenzione. Non consentire la deviazione dell'utensile verso se stessi o chiunque altro in prossimità dell'area di lavoro.** La mancata capacità di mantenere il controllo dell'utensile potrebbe risultare in gravi lesioni personali agli astanti e all'operatore.

AVVERTIMENTO: **Prima di eseguire il taglio, rimuovere eventuali rametti e pietre dall'area di taglio.**

► **Fig.24**

ATTENZIONE: **Evitare l'utilizzo dell'utensile in condizioni atmosferiche estremamente calde, per quanto possibile. Quando si utilizza l'utensile, fare attenzione alle proprie condizioni fisiche.**

ATTENZIONE: **Fare attenzione a non entrare in contatto accidentalmente con una recinzione in metallo o con altri oggetti duri durante la rifilatura.** In caso contrario, le lame a cesoie potrebbero rompersi e causare lesioni personali.

ATTENZIONE: **È estremamente pericoloso sporgersi con l'utensile, specialmente da una scala a pioli.** Non lavorare in piedi su alcuna superficie traballante o malferma.

AVVISO: **Non tagliare alberi morti oppure oggetti duri simili.** In caso contrario, si potrebbe danneggiare l'utensile.

AVVISO: **Non utilizzare l'utensile in modo tale da causare l'arresto del motore o da farlo girare con estrema lentezza.**

AVVISO: **Non tentare di tagliare rami spessi.**

AVVISO: **Evitare che le lame a cesoie entrino in contatto con il terreno durante l'uso. In caso contrario le lame si spuntano, causando prestazioni scadenti.**

AVVISO: **Non rifilare erba bagnata o fogliame di piccoli alberi.**

Mantenere l'utensile con entrambe le mani, afferrando la maniglia anteriore e l'impugnatura posteriore dell'unità motore.

► **Fig.25:** **1.** Maniglia anteriore **2.** Impugnatura posteriore

Con le ruote in contatto con il terreno, premere l'interruttore a grilletto mentre si tiene premuta la leva di sblocco, quindi spostare l'utensile in avanti.

► **Fig.26**

Quando si intende effettuare la rifilatura intorno a marciapiedi, recinzioni o alberi, spostare l'utensile seguendone le forme. Fare attenzione a evitare che le lame entrino in contatto con tali oggetti.

MANUTENZIONE

AVVERTIMENTO: **Prima di ispezionare o sottoporre a manutenzione l'apparecchio, spegnere il motore e rimuovere la cartuccia della batteria.** In caso contrario, la macchina potrebbe avviarsi accidentalmente e causare gravi lesioni personali.

AVVERTIMENTO: **Quando si intende ispezionare o sottoporre a manutenzione l'apparecchio, appoggiarlo sempre.** Il montaggio o la regolazione dell'apparecchio in posizione verticale potrebbero causare gravi lesioni personali.

AVVERTIMENTO: **Attenersi alle avvertenze e alle precauzioni nel capitolo "AVVERTENZE DI SICUREZZA" e nel manuale d'uso dell'unità motore.**

ATTENZIONE: **Indossare dei guanti quando si intende eseguire l'ispezione o la manutenzione.**

AVVISO: **Non utilizzare mai benzina, benzene, solventi, alcol o altre sostanze simili. In caso contrario, si potrebbero causare scolorimenti, deformazioni o crepe.**

Per preservare la SICUREZZA e l'AFFIDABILITÀ del prodotto, le riparazioni e qualsiasi altro intervento di manutenzione e di regolazione devono essere eseguiti da un centro di assistenza autorizzato Makita, utilizzando sempre ricambi Makita.

Pulizia dell'utensile

Pulire l'utensile rimuovendo le polveri con un panno asciutto o con uno bagnato in acqua saponata e strizzato.

AVVISO: **Non utilizzare mai benzina, benzene, solventi, alcol o altre sostanze simili. In caso contrario, si potrebbero causare scolorimenti, deformazioni o crepe.**

Manutenzione delle lame a cesoie

Prima del funzionamento, oppure una volta per ogni ora di utilizzo, applicare olio a bassa viscosità (olio per macchine, oppure olio lubrificante di tipo spray) sulle lame a cesoie.

► **Fig.27**

Dopo l'uso, asportare la polvere da entrambi i lati delle lame a cesoie con una spazzola metallica, pulire la polvere passando un panno, quindi applicare olio a bassa viscosità (olio per macchine, oppure olio lubrificante di tipo spray) sulle lame a cesoie.

► **Fig.28**

AVVISO: **Non lavare le lame a cesoie in acqua.** In caso contrario, si potrebbe causare la formazione di ruggine o danneggiare l'utensile.

AVVISO: **Lo sporco e la corrosione causano un'eccessiva frizione delle lame e riducono la durata di esercizio per ciascuna carica della batteria.**

Conservazione

Applicare il coprilama sulle lame a cesoie in modo che le lame non siano esposte. Conservare l'utensile fuori dalla portata dei bambini. Riporre l'utensile in un'ubicazione non esposta all'umidità o alla pioggia.
Quando si intende riporre l'accessorio separatamente dall'unità motore, applicare il cappuccio sull'estremità del tubo.
► **Fig.29**

Lubrificazione delle parti mobili

AVVISO: **Attenersi alle istruzioni relative alla frequenza e alla quantità di grasso applicato.** In caso contrario, una lubrificazione insufficiente potrebbe danneggiare le parti mobili.

Asse della trasmissione:

Applicare il grasso (grasso Makita N No.2 o equivalente) ogni 30 ore di funzionamento.
► **Fig.30**

NOTA: È possibile acquistare grasso originale Makita dal proprio rivenditore locale Makita.

Lubrificazione con grasso

Intervallo di lubrificazione: Ogni 50 ore di funzionamento

1. Rimuovere le lame a cesoie dall'accessorio.

2. Applicare del grasso sulla parte periferica interna dei fori presenti sulle lame a cesoie (circa 1,5 g, come riferimento).
► **Fig.31: 1.** Foro

3. Installare le lame a cesoie sull'accessorio.

Affilatura delle lame a cesoie

AVVISO: **Qualora le lame a cesoie si siano deformate notevolmente a causa dell'affilatura, sostituire le lame a cesoie con lame nuove.**

1. Installare la cartuccia della batteria nell'utensile.

2. Accendere e avviare l'utensile in modo che la lama superiore e la lama inferiore siano posizionate in modo alternato.
► **Fig.32**

3. Spegnere l'utensile e rimuovere la cartuccia della batteria dall'utensile.

4. Impostare l'angolazione di una lima a 45°, quindi affilare la lama superiore da 3 direzioni con la lima.
► **Fig.33: (1)** Lima **(2)** 45°

⚠***ATTENZIONE:*** **Prima di affilare le lame a cesoie, accertarsi che l'utensile sia spento e che la cartuccia della batteria sia stata rimossa dall'utensile.**

5. Appoggiare l'utensile capovolto, quindi rimuovere le sbavature dalle lame a cesoie con la pietra ravvivamole.
► **Fig.34: 1.** Pietra ravvivamole

6. Impostare l'angolazione della lima a 45°, quindi affilare la lama inferiore da 3 direzioni con la lima.

7. Rimettere l'utensile nella posizione normale, quindi rimuovere le sbavature dalle lame a cesoie con la pietra ravvivamole.

RISOLUZIONE DEI PROBLEMI

Prima di richiedere riparazioni, eseguire un'ispezione personalmente. Qualora si rilevi un problema che non è illustrato nel manuale, non tentare di smontare l'utensile. Rivolgersi, invece, a un centro di assistenza autorizzato Makita, utilizzando sempre pezzi di ricambio Makita per le riparazioni.

Stato di anomalia	Causa probabile (guasto)	Azione correttiva
Il motore non si avvia.	-	Consultare il manuale d'uso dell'unità motore.
Il motore si arresta dopo poco tempo.	-	Consultare il manuale d'uso dell'unità motore.
La velocità del motore non aumenta.	-	Consultare il manuale d'uso dell'unità motore.
Le lame a cesoie non si muovono: ⇨ arrestare immediatamente la macchina!	Dei corpi estranei sono inceppati tra le lame a cesoie.	Spegnere l'utensile e rimuovere la cartuccia della batteria, quindi rimuovere i corpi estranei utilizzando degli utensili, ad esempio delle pinze.
	Il sistema di trasmissione non funziona correttamente.	Richiedere la riparazione a un centro di assistenza autorizzato locale.
Vibrazione anomala: ⇨ arrestare immediatamente la macchina!	Le lame a cesoie sono rotte, piegate o usurate.	Sostituire le lame a cesoie.
	Il sistema di trasmissione non funziona correttamente.	Richiedere la riparazione a un centro di assistenza autorizzato locale.
Non si riesce ad arrestare le lame a cesoie e il motore: ⇨ rimuovere immediatamente la batteria!	Malfunzionamento elettrico.	Rimuovere la batteria e richiedere la riparazione a un centro di assistenza autorizzato locale.

ACCESSORI OPZIONALI

⚠***ATTENZIONE:*** **Questi accessori o componenti aggiuntivi sono consigliati per l'uso con il prodotto Makita specificato nel presente manuale.** L'impiego di altri accessori o componenti aggiuntivi di qualsiasi tipo potrebbe costituire un rischio di lesioni alle persone. Utilizzare un accessorio o un componente aggiuntivo solo per lo scopo a cui è destinato.

Per ottenere ulteriori dettagli relativamente a questi accessori, rivolgersi a un centro di assistenza Makita.

- Lama a cesoia
- Batteria e caricabatterie originali Makita

NOTA: Alcuni articoli nell'elenco potrebbero essere inclusi in dotazione nella confezione dell'utensile come accessori di serie. Tali articoli possono variare da una nazione all'altra.

TECHNISCHE GEGEVENS

Model:	EN425MP
Breedte van messenbladen	500 mm
Afmetingen (l x b x h)	820 mm x 521 mm x 191 mm
Nettogewicht	2,6 kg

- In verband met ononderbroken research en ontwikkeling behouden wij ons het recht voor bovenstaande technische gegevens te wijzigen zonder voorafgaande kennisgeving.
- De technische gegevens kunnen van land tot land verschillen.

Goedgekeurd aandrijfsysteem

Dit hulpstuk is alleen goedgekeurd voor gebruik met de volgende aandrijfsystemen:

- Multifunctioneel accuaandrijfsysteem DUX60
- Multifunctioneel accuaandrijfsysteem DUX18
- Multifunctioneel accuaandrijfsysteem UX01G

⚠WAARSCHUWING: **Gebruik het hulpstuk nooit met een niet-goedgekeurd aandrijfsysteem. Een niet-goedgekeurde combinatie kan leiden tot ernstig letsel.**

Symbolen

Hieronder staan de symbolen die voor het gereedschap kunnen worden gebruikt. Zorg ervoor dat u de betekenis ervan kent voordat u het gereedschap gaat gebruiken.

	Lees de gebruiksaanwijzing.
	GEVAAR - Houd handen uit de buurt van het snijgarnituur.
	Draag een veiligheidshelm, oog- en gehoorbescherming.
	Draag veiligheidshandschoenen.
	Draag stevige schoenen met antislipzolen.
	Houd omstanders en dieren ten minste 15 m uit de buurt van het elektrisch gereedschap.
	Hete delen - brandgevaar voor vingers en handen.
	Geluidsvermogenniveau conform de Regelgeving Geluidsregeling van NSW, Australië

Bedoeld gebruik

Dit hulpstuk is uitsluitend bedoeld voor het maaien van gras en onkruid op de grond in combinatie met een goedgekeurd aandrijfsysteem. Gebruik het hulpstuk nooit voor enig ander doel. Misbruik van het hulpstuk kan leiden tot ernstig letsel.

EU-verklaring van conformiteit

Alleen voor Europese landen

Wij als de fabrikanten: **Makita Europe N.V.**, bedrijfsadres: **Jan-Baptist Vinkstraat 2, 3070 Kortenberg, BELGIË**. Stellen **Kazuhisa Makino** aan om het technische bestand samen te stellen en verklaren onder eigen verantwoordelijkheid dat het/de product(en);
Aanduiding: **Grondheggenschaarhulpstuk.**
Aanduiding van type(n): **EN425MP**.
Voldoet aan alle relevante voorwaarden van **2006/42/EG** en zijn gefabriceerd in overeenstemming met de volgende geharmoniseerde normen: **EN 62841-1:2015+A11:2022, EN 62841-4-2:2019+A1:2022+A11:2022, EN IEC 62841-4-5:2021+A11:2021, EN ISO 11806-1:2022**.
Plaats en datum van verklaring: **Kortenberg, België. 30. 7. 2025**
Verantwoordelijke persoon: **Kazuhisa Makino, Directeur - Makita Europe N.V.**



EU-verklaring van conformiteit (voor het VK)

Alleen voor het VK

Wij als de fabrikanten: **Makita Europe N.V.**, Bedrijfsadres: **Jan-Baptist Vinkstraat 2, 3070 Kortenberg BELGIË**. Stellen**Kazuhisa Makino** aan om het technische bestand samen te stellen en verklaren onder eigen verantwoordelijkheid dat het/de product(en);
Aanduiding: **Grondheggenschaarhulpstuk**.
Aanduiding van type(n): **EN425MP**.
Voldoet aan alle relevante voorwaarden van **S.I. 2008/1597 (zoals gewijzigd)** en zijn gefabriceerd conform de volgende aangewezen normen: **EN 62841-1:2015+A11:2022, EN 62841-4-2:2019+A1:2022+A11:2022, EN IEC 62841-4-5:2021+A11:2021, EN ISO 11806-1:2022**.

Plaats en datum van verklaring: **Kortenberg, België. 30. 7. 2025**
Verantwoordelijke persoon: **Kazuhisa Makino, directeur - Makita Europe N.V.**
Importeur: Makita (UK) Limited, Michigan Drive, Tongwell, Milton Keynes, Buckinghamshire, MK15 8JD, Verenigd Koninkrijk



VEILIGHEIDSWAARSCHUWINGEN

Veiligheidswaarschuwingen voor een accugrasschaar

⚠*WAARSCHUWING* **Lees alle veiligheidswaarschuwingen, instructies, afbeeldingen en technische gegevens die bij dit elektrisch gereedschap worden geleverd.** Als niet alle onderstaande instructies worden opgevolgd, kan dat leiden tot een elektrische schok, brand en/of ernstig letsel.

1. **Gebruik de grasschaar niet bij slechte weersomstandigheden, met name wanneer de kans op bliksem bestaat.** Dit verkleint de kans om door de bliksem getroffen te worden.
2. **Houd alle netsnoeren en kabels uit de buurt van het snoeigebied.** Netsnoeren en kabels kunnen verborgen liggen in heggen of struiken en kunnen per ongeluk worden doorgesneden door de messenbladen.
3. **Draag gehoorbescherming.** Afdoende beschermingsmiddelen verkleinen de kans op gehoorschade.
4. **Houd de grasschaar alleen vast bij de geïsoleerde oppervlakken omdat de messenbladen met verborgen bedrading in aanraking kunnen komen.** Wanneer de messenbladen in aanraking komen met onder spanning staande draden, zullen de niet-geïsoleerde metalen delen van de grasschaar onder spanning komen te staan zodat de gebruiker een elektrische schok kan krijgen.
5. **Houd alle lichaamsdelen uit de buurt van de messenbladen. Verwijder geen snoeiafval en houd geen materiaal om te snoeien vast terwijl de messenbladen bewegen.** De messenbladen blijven bewegen nadat de schakelaar is uitgezet. Een ogenblik van onoplettendheid kan tijdens het gebruik van de grasschaar leiden tot ernstig persoonlijk letsel.
6. **Bij het verwijderen van vastgelopen materiaal of uitvoeren van onderhoud aan de grasschaar, verzekert u zich ervan dat alle aan-uitschakelaars uit staan en de accu is verwijderd of losgekoppeld.** Onverwachte inschakeling van de grasschaar tijdens het verwijderen van vastgelopen materiaal of uitvoeren van onderhoud, kan leiden tot ernstig persoonlijk letsel.
7. **Draag de grasschaar aan de handgreep met stilstaande messenbladen en let erop dat u geen enkele aan-uitschakelaar bedient.** Door op de juiste manier de grasschaar te dragen, verkleint u de kans op per ongeluk starten met als gevolg persoonlijk letsel door de messenbladen.
8. **Tijdens het transporteren of opbergen van de grasschaar moet altijd de schede zijn aangebracht over de messenbladen.** Door op de juiste manier met de grasschaar om te gaan, verkleint u de kans op persoonlijk letsel door de messenbladen.

Aanvullende veiligheidsinstructies

Algemene instructies

1. **Voor een correct gebruik dient de gebruiker deze gebruiksaanwijzing te lezen om zichzelf bekend te maken met de juiste manier van omgaan met het gereedschap.** Gebruikers die onvoldoende geïnformeerd zijn, lopen de kans zichzelf en anderen in gevaar te brengen als gevolg van onjuist hanteren.
2. **Laat in geen geval kinderen, personen met een verminderd lichamelijk, zintuiglijk of geestelijk vermogen, of gebrek aan kennis en ervaring, en personen die deze gebruiksaanwijzing niet gelezen hebben, het gereedschap gebruiken. De leeftijd van de gebruiker kan landelijk gereglementeerd zijn.**
3. **Gebruik het gereedschap met de hoogst mogelijke zorg en aandacht.**
4. **Gebruik het gereedschap alleen als u in goede lichamelijke conditie bent. Werk altijd rustig en voorzichtig. Gebruik uw gezond verstand en denk eraan dat de gebruiker van het gereedschap verantwoordelijk is voor ongelukken en gevaren die personen of hun eigendommen kunnen overkomen.**
5. **Bedien het gereedschap nooit in de buurt van andere personen, met name kinderen, of huisdieren.**
6. **In het geval dat het gereedschap enig probleem of abnormaal gedrag vertoont, moet de motor onmiddellijk worden uitgeschakeld.**
7. **Tijdens uitrusten en wanneer het gereedschap onbeheerd achtergelaten wordt, schakelt u het gereedschap uit en verwijdert u de accu, en legt u het gereedschap op een veilige plaats neer om gevaar voor anderen en beschadiging van het gereedschap te voorkomen.**
8. **Vermijd het gebruik van het gereedschap onder slechte weersomstandigheden, met name wanneer de kans op bliksem bestaat.**
9. **Het gebruik van het gereedschap kan landelijk gereglementeerd zijn.**

Persoonlijke-veiligheidsmiddelen

1. **Draag tijdens het gebruik van het gereedschap altijd oogbescherming en stevige schoenen.**
2. **Draag tijdens het gebruik van het gereedschap altijd stevige schoenen en een lange broek.**

Het gereedschap inschakelen

1. **Zorg ervoor dat geen kinderen of andere personen zich in de buurt bevinden, en let ook op of er geen dieren in de werkomgeving zijn.** Als dat het geval is, stopt u met het gebruik van het gereedschap.

2. **Houd tijdens gebruik omstanders en dieren ten minste 15 meter uit de buurt van het gereedschap. Zet het gereedschap uit zodra iemand dichterbij komt.**
3. **Controleer voor gebruik altijd of het gereedschap veilig is om te gebruiken. Controleer de veiligheid van het snijgarnituur en de beschermkap, en controleer of de trekkerschakelaar/knop goed werkt en gemakkelijk kan worden bediend. Controleer of de handgrepen schoon en droog zijn en test de werking van de aan-uitschakelaar.**
4. **Controleer op beschadigde onderdelen voordat u het gereedschap verder gebruikt. Een beschermkap of ander onderdeel dat beschadigd is, moet nauwkeurig worden onderzocht om te beoordelen of het goed werkt en zijn beoogde functie kan uitvoeren. Controleer of bewegende delen goed uitgelijnd zijn en niet vastgelopen zijn, of onderdelen niet kapot zijn en stevig gemonteerd zijn, en enige andere situatie die van invloed kan zijn op de werking van het gereedschap. Een beschermkap of ander onderdeel dat beschadigd is, dient vakkundig te worden gerepareerd of vervangen door een erkend servicecentrum, behalve indien anders aangegeven in deze gebruiksaanwijzing.**
5. **Schakel de motor alleen in wanneer de handen en voeten uit de buurt van het snijgarnituur zijn.**
6. **Controleer vóór het starten of het snijgarnituur geen contact maakt met enig voorwerp.**
7. **Houd tijdens het gebruik het gereedschap stevig vast.**
8. **Voorkom onbedoeld starten. Draag het gereedschap niet terwijl de accu is aangebracht met uw vinger op de schakelaar. Verzeker u ervan dat de schakelaar uit staat voordat u de accu aanbrengt.**
9. **Onderzoek het werkgebied op draadafrasteringen, stenen en andere massieve voorwerpen voordat u met de werkzaamheden begint. Zij kunnen de bladen beschadigen.**
10. **Controleer de heggen en struiken op vreemde voorwerpen, zoals draadafrastering of verborgen draden, voordat u het gereedschap gebruikt.**

Gebruiksmethode

1. **Gebruik het gereedschap alleen bij goed licht en zicht. Wees in de winter bedacht op gladde of natte plaatsen, ijs en sneeuw (gevaar voor uitglijden). Verzeker u er altijd van dat u stabiel staat op hellingen, en ren nooit maar loop rustig.**
2. **Wees voorzichtig uw handen en voeten niet te verwonden aan het snijgarnituur.**
3. **Sta nooit op een ladder met draaiend gereedschap.**
4. **Klim nooit in een boom om daar met het gereedschap te werken.**
5. **Werk nooit op een instabiele ondergrond.**
6. **Verwijder zand, stenen, nagels, enz. die u binnen uw werkbereik vindt.** Vreemde voorwerpen kunnen het snijgarnituur beschadigen en gevaarlijke terugslagen veroorzaken.
7. **Als het snijgarnituur stenen of andere harde voorwerpen raakt, moet u de motor onmiddellijk uitschakelen en het snijgarnituur controleren.**
8. **Controleer het snijgarnituur regelmatig op beschadiging (inspecteren op haarscheurtjes met de klopgeluidentest).**
9. **Voordat u begint te werken, moet het snijgarnituur op maximaal toerental draaien.**
10. **Het snijgarnituur moet zijn uitgerust met de bijbehorende beschermkap. Gebruik het gereedschap nooit met een beschadigde beschermkap of zonder aangebrachte beschermkap!**
11. **Alle beschermingsmiddelen en alle beschermkappen die bij het gereedschap zijn geleverd, moeten tijdens het werk worden gebruikt.**
12. **Verwijder altijd de accu uit het gereedschap:**
    - **iedere keer als u het gereedschap onbeheerd achterlaat;**
    - **voordat u een verstopping opheft;**
    - **voordat u het gereedschap controleert, reinigt of er werkzaamheden aan gaat verrichten;**
    - **na het raken van een vreemd voorwerp;**
    - **als het gereedschap op ongebruikelijke manier begint te trillen.**
13. **Zorg ervoor dat de ventilatieopeningen altijd vrij zijn van vuil.**
14. **Het snijgarnituur blijft werken nadat de motor is uitgeschakeld.**
15. **Als de messenbladen tijdens gebruik stoppen met bewegen doordat vreemde voorwerpen verstrikt geraakt zijn tussen de messenbladen, schakelt u het gereedschap uit en verwijdert u de accu, en verwijdert u vervolgens de vreemde voorwerpen met behulp van gereedschappen, zoals een tang.** Als u de vreemde voorwerpen met de hand verwijdert, kan dat leiden tot letsel omdat de messenbladen kunnen gaan bewegen als reactie op het verwijderen van de vreemde voorwerpen.
16. **Wees bij het aanbrengen en verwijderen van de schede voorzichtig dat u uw handen niet verwondt.**
17. **Houd bij het aanbrengen of verwijderen van het hulpstuk het aandrijfsysteem stabiel en oefen geen buitensporige kracht uit. Houd het gereedschap droog om te voorkomen dat uw hand wegglijdt.**

Snijgarnituren

Gebruik uitsluitend het juiste snijgarnituur voor de geplande werkzaamheden.

Onderhoudsinstructies

1. **De toestand van het gereedschap, met name die van het snijgarnituur en de veiligheidsuitrusting, moet worden gecontroleerd voor aanvang van de werkzaamheden.**
2. **Schakel de motor uit en verwijder de accu voordat u onderhoudswerkzaamheden uitvoert, het snijgarnituur vervangt, of het**

gereedschap of de snijgarnituur schoonmaakt.

3. **Als het gereedschap niet wordt gebruikt, bevestigt u de schede op het gereedschap en bergt u het gereedschap binnen op op een droge, hoge of afgesloten plaats, buiten het bereik van kinderen.**

BEWAAR DEZE VOORSCHRIFTEN.

⚠WAARSCHUWING: **Laat u NIET misleiden door een vals gevoel van comfort en bekendheid met het gereedschap (na veelvuldig gebruik) en neem alle veiligheidsvoorschriften van het betreffende gereedschap altijd strikt in acht. VERKEERD GEBRUIK of het niet naleven van de veiligheidsvoorschriften in deze gebruiksaanwijzing kan leiden tot ernstig letsel.**

BESCHRIJVING VAN DE ONDERDELEN

► **Fig.1:** **1.** Schede **2.** Dop **3.** Messenbladen **4.** Wiel **5.** Bevestigingshendel **6.** Pijp

MONTAGE

⚠WAARSCHUWING: **Alvorens het apparaat te monteren of af te stellen, schakelt u de motor uit en verwijdert u de accu.** Anders kan het apparaat onbedoeld starten, waardoor letsel kan ontstaan.

⚠WAARSCHUWING: **Leg het gereedschap altijd op de grond wanneer u het afstelt of onderdelen aanbrengt.** Als u onderdelen aanbrengt of het gereedschap afstelt terwijl het rechtop staat, kan ernstig letsel worden veroorzaakt.

⚠WAARSCHUWING: **Volg de waarschuwingen en voorzorgsmaatregelen in het hoofdstuk "VEILIGHEIDSWAARSCHUWINGEN" op en raadpleeg de gebruiksaanwijzing van het aandrijfsysteem.**

Het hulpstuk aanbrengen

1. Verwijder de dop vanaf het uiteinde van de pijp aan de kant met de plaat.
► **Fig.2:** **1.** Dop **2.** Plaat

OPMERKING: Als er olie op de pijp zit, veegt u de olie eraf voordat u het hulpstuk aanbrengt.

2. Zet de bevestigingshendel op de wielen los.
► **Fig.3:** **1.** Bevestigingshendel

KENNISGEVING: **Zet de bevestigingshendel niet zover los dat hij eraf komt om te voorkomen dat hij wordt verloren.**

3. Lijn de plaat op de pijp uit met de sleuf in de wielen en bevestig daarna de wielen aan de pijp, zoals aangegeven in de afbeelding.
► **Fig.4:** **1.** Pijp **2.** Wiel **3.** Plaat

KENNISGEVING: **Verzeker u ervan de wielen zodanig te bevestigen dat de plaat aangrijpt in de wielen.**

4. Zet de bevestigingshendel stevig vast om de wielen te bevestigen. Trek daarna de bevestigingshendel naar buiten in de richting van het wiel om de hoek van de bevestigingshendel te kunnen aanpassen, waarbij het uiteinde van de bevestigingshendel in de richting van de wielas moet wijzen.
► **Fig.5:** **1.** Bevestigingshendel **2.** Wielas

5. Verwijder de dop vanaf het hulpstuk.
► **Fig.6:** **1.** Dop

6. Bevestig het hulpstuk zodanig aan de pijp dat het gat in de pijp is uitgelijnd met het gat in het hulpstuk. Draai eerst de korte bout stevig vast en draai daarna de lange bout vast om de pijp te bevestigen.
► **Fig.7:** **1.** Pijp **2.** Bout (kort) **3.** Bout (lang) **4.** Inbussleutel

OPMERKING: Haal de bouten aan met een koppel van 4,0 tot 6,0 N•m.

De hulpstukpijp bevestigen

⚠LET OP: **Controleer na het aanbrengen altijd of de hulpstukpijp stevig is bevestigd.** Door onjuist aanbrengen kan het hulpstuk van het aandrijfsysteem af vallen en persoonlijk letsel veroorzaken.

Bevestig de pijp van het hulpstuk aan het aandrijfsysteem.

1. Verwijder de dop vanaf het uiteinde van de pijp.
► **Fig.8:** **1.** Pijp **2.** Dop

KENNISGEVING: **Gooi de dop niet weg omdat deze weer nodig is voor het opbergen van het hulpstuk.**

2. Kantel de hendel naar het hulpstuk.
► **Fig.9:** **1.** Hendel

3. Lijn de pen uit met de pijlmarkering op het aandrijfsysteem. Steek de pijp erin tot de ontgrendelknop omhoog springt.

Verzeker u ervan dat de positielijn tegen de punt van de pijlmarkering op het aandrijfsysteem komt, en dat de pijlmarkering op het aandrijfsysteem en de pijlmarkering op de pijp tegenover elkaar liggen.
► **Fig.10:** **1.** Ontgrendelknop **2.** Pijlmarkering op het aandrijfsysteem **3.** Pen **4.** Positielijn **5.** Pijlmarkering op de pijp

4. Kantel de hendel naar het aandrijfsysteem.
► **Fig.11:** **1.** Hendel

Zorg ervoor dat het bovenvlak van de hendel parallel ligt aan de pijp.

***KENNISGEVING:* Zet de hendel niet vast zonder dat de hulpstukpijp erin is gestoken.** Als u dit doet, kan de hendel de ingang voor de aandrijfschacht te ver dichtknijpen en beschadigen.

Om de pijp te verwijderen, kantelt u de hendel naar het hulpstuk en trekt u de pijp eruit terwijl u de ontgrendelknop ingedrukt houdt.
► **Fig.12: 1.** Ontgrendelknop **2.** Hendel **3.** Pijp

De schede verwijderen en aanbrengen

Open de vergrendelingen van de schede door eraan te trekken en open vervolgens de schede.
► **Fig.13: 1.** Vergrendeling **2.** Schede

Bij het aanbrengen van de schede over de messenbladen verzekert u zich ervan dat de schede gesloten is en beide vergrendelingen stevig dicht zitten.

De messenbladen aanbrengen en verwijderen

***⚠LET OP:* Draag bij het vervangen van de messenbladen altijd handschoenen zodat uw handen niet rechtstreeks in aanraking komen met de messenbladen.**

***⚠LET OP:* Breng de schede aan voordat u de messenbladen aanbrengt of verwijdert.**

***KENNISGEVING:* Bij het aanbrengen of verwijderen van de messenbladen veegt u het vet op de kruk er niet af.**

1. Plaats de messenbladen op de schede.
► **Fig.14: 1.** Schede

2. Draai de as zodat het bovenste messenblad en onderste messenblad versprongen ten opzichte van elkaar staan.
► **Fig.15: 1.** As

3. Sluit en vergrendel de schede en leg daarna het hulpstuk ondersteboven.

4. Verwijder 4 bouten met behulp van de inbussleutel en verwijder de afdekking.
► **Fig.16: 1.** Bout **2.** Afdekking

5. Verwijder de messenbladen.
► **Fig.17**

6. Draai de kruk met de platkopschroevendraaier zodat de kruk in de stand staat zoals aangegeven in de afbeelding.
► **Fig.18: 1.** Kruk

7. Verwijder de schede vanaf de messenbladen en plaats daarna de nieuwe messenbladen op de schede.

8. Lijn de gaten in het bovenste messenblad en onderste messenblad met elkaar uit, zoals aangegeven in de afbeelding.
► **Fig.19: 1.** Gat

9. Sluit en vergrendel de schede en steek daarna de bout die in stap 4 werd verwijderd in het gat in de schede om de messenbladen tijdelijk vast te zetten.
► **Fig.20: 1.** Bout

10. Breng een kleine hoeveelheid smeervet aan op de omtrek van de kruk.

11. Bevestig de messenbladen aan het hulpstuk door het gat van de messenbladen uit te lijnen met de pen van het hulpstuk.
► **Fig.21: 1.** Gat van de messenbladen **2.** Pen van het hulpstuk

12. Breng de afdekking aan en draai daarna de 3 bouten vast. Verwijder de bout die in stap 9 in de schede werd gestoken en draai deze bout daarna in de afdekking vast.
► **Fig.22: 1.** Bout **2.** Afdekking

***KENNISGEVING:* Als de messenbladen niet goed werken, grijpen de messenbladen niet goed aan op de kruk. Verwijder de messenbladen en breng ze opnieuw aan.**

***KENNISGEVING:* Als andere onderdelen dan de messenbladen, zoals de kruk, zijn versleten, vraagt u een erkend Makita-servicecentrum, de onderdelen te vervangen of het gereedschap te repareren.**

BESCHRIJVING VAN DE FUNCTIES

***⚠LET OP:* Zorg altijd dat het gereedschap is uitgeschakeld en de accu ervan is verwijderd alvorens de functies op het gereedschap af te stellen of te controleren.**

De snoeihoek instellen

***⚠LET OP:* Verzeker u er altijd van dat het gereedschap is uitgeschakeld voordat u de snoeihoek instelt.**

U kunt de hoek van het hulpstuk aanpassen door de positie van de wielen te veranderen met behulp van de volgende procedure.

1. Zet de bevestigingshendel op de wielen los.

2. Verplaats de wielen naar de gewenste positie.

3. Zet de bevestigingshendel stevig vast om de wielen te bevestigen.
► **Fig.23: 1.** Wiel

***KENNISGEVING:* Verzeker u ervan dat de plaat op de pijp aangrijpt in de wielen.**

***KENNISGEVING:* Verzeker u ervan dat de bevestigingshendel stevig wordt vastgezet nadat de wielen zijn vastgezet.**

BEDIENING

***WAARSCHUWING:* Volg de waarschuwingen en voorzorgsmaatregelen in het hoofdstuk "VEILIGHEIDSWAARSCHUWINGEN" op en raadpleeg de gebruiksaanwijzing van het aandrijfsysteem.**

Het gereedschap bedienen

***WAARSCHUWING:* Houd uw handen uit de buurt van de messenbladen.**

***WAARSCHUWING:* Let er goed op dat u te allen tijde de controle over het gereedschap behoudt. Zorg ervoor dat het gereedschap zich niet in uw richting of in de richting van iemand die in de buurt staat beweegt.** Als u de controle over het gereedschap verliest, kan dat leiden tot ernstig letsel van de gebruiker en omstanders.

***WAARSCHUWING:* Voordat u begint, verwijdert u alle takken en stenen uit het gebied.**

► **Fig.24**

***LET OP:* Vermijd, voor zover dat praktisch is, het gebruik van het gereedschap bij zeer warm weer. Let tijdens gebruik van het gereedschap op uw fysieke toestand.**

***LET OP:* Wees voorzichtig niet per ongeluk een metalen afrastering of andere harde voorwerpen te raken tijdens het snoeien.** De messenbladen kunnen breken en letsel veroorzaken.

***LET OP:* Het is bijzonder gevaarlijk om met het gereedschap te ver te reiken, met name op een ladder.** Werk niet met het gereedschap terwijl u op een wankel of instabiel hulpmiddel staat.

***KENNISGEVING:* Snoei niet in dode bomen of andere harde voorwerpen.** Als u dit toch doet, kan het gereedschap worden beschadigd.

***KENNISGEVING:* Gebruik het gereedschap niet op een manier waardoor de motor stopt of zeer langzaam werkt.**

***KENNISGEVING:* Probeer niet om dikkere takken te snoeien.**

***KENNISGEVING:* Zorg ervoor dat de messenbladen tijdens gebruik niet de grond raken. De messenbladen worden hierdoor bot waardoor slechte resultaten ontstaan.**

***KENNISGEVING:* Gebruik het gereedschap niet wanneer het gras of de boombladeren nat zijn.**

Houd het gereedschap met beide handen vast door de voorhandgreep en achterhandgreep van het aandrijfsysteem vast te pakken.
► **Fig.25: 1.** Voorhandgreep **2.** Achterhandgreep

Terwijl de wielen op de grond staan, houdt u de uit-vergrendelhendel ingedrukt en knijpt u daarna de trekkerschakelaar in. Beweeg vervolgens het gereedschap naar voren.
► **Fig.26**

Bij het snijden van gras naast betonranden, afrasteringspaaltjes of bomen beweegt u het gereedschap voorzichtig er omheen. Wees voorzichtig dat de messenbladen er niet tegenaan komen.

ONDERHOUD

***WAARSCHUWING:* Alvorens het gereedschap te inspecteren of te onderhouden, zet u de motor uit en verwijdert u de accu.** Anders kan het apparaat onbedoeld starten, waardoor ernstig letsel kan ontstaan.

***WAARSCHUWING:* Leg het gereedschap altijd op de grond wanneer u het inspecteert of onderhoudt.** Als u onderdelen aanbrengt of het gereedschap afstelt terwijl het rechtop staat, kan ernstig letsel worden veroorzaakt.

***WAARSCHUWING:* Volg de waarschuwingen en voorzorgsmaatregelen in het hoofdstuk "VEILIGHEIDSWAARSCHUWINGEN" op en raadpleeg de gebruiksaanwijzing van het aandrijfsysteem.**

***LET OP:* Draag handschoenen bij het verrichten van inspectie of onderhoud.**

***KENNISGEVING:* Gebruik nooit benzine, wasbenzine, thinner, alcohol en dergelijke. Hierdoor kunnen verkleuring, vervormingen en barsten worden veroorzaakt.**

Om de VEILIGHEID en BETROUWBAARHEID van het gereedschap te handhaven, dienen alle reparaties, onderhoud of afstellingen te worden uitgevoerd bij een erkend Makita-servicecentrum of de Makita-fabriek, en altijd met gebruik van Makita-vervangingsonderdelen.

Het gereedschap reinigen

Reinig het gereedschap door het stof eraf te vegen met een droge doek of een doek gedoopt in zeepwater en uitgewrongen.

***KENNISGEVING:* Gebruik nooit benzine, wasbenzine, thinner, alcohol en dergelijke. Hierdoor kunnen verkleuring, vervormingen en barsten worden veroorzaakt.**

De messenbladen onderhouden

Voorafgaand aan gebruik, en één keer per uur tijdens gebruik, brengt u olie met een lage viscositeit (machineolie of smeerolie uit een spuitbus) aan op de messenbladen.
► **Fig.27**

Verwijder na de werkzaamheden het vuil vanaf beide zijden van de messenbladen met behulp van een staalborstel, veeg de messenbladen schoon met een doek, en breng daarna olie met een lage viscositeit (machineolie of smeerolie uit een spuitbus) aan op de messenbladen.
► **Fig.28**

***KENNISGEVING:* Was de messenbladen niet met water.** Als u dit toch doet, kan het gereedschap gaan roesten of worden beschadigd.

***KENNISGEVING:* Vuil en roest zorgen voor een buitensporige weerstand tussen de messenbladen en verkorten de gebruiksduur van een acculading.**

Opslag

Schuif de schede over de messenbladen zodat deze niet bloot liggen. Bewaar het gereedschap buiten bereik van kinderen. Bewaar het gereedschap op een plaats die niet is blootgesteld aan vocht of regen.
Als het hulpstuk los van het aandrijfsysteem wordt opgeborgen, brengt u de dop aan op het uiteinde van de pijp.
► **Fig.29**

Bewegende delen smeren

***KENNISGEVING:* Houd u aan de frequentie en de opgegeven hoeveelheid vet.** Als u dat niet doet, kunnen door onvoldoende smering de bewegende delen worden beschadigd.

Aandrijfas:

Vul smeervet (Makita-smeervet N No.2 of gelijkwaardig) bij elke 30 bedrijfsuren.
► **Fig.30**

OPMERKING: Origineel Makita-smeervet kan worden aangeschaft bij uw plaatselijke Makita-dealer.

Smeren met vet

Smeerinterval: Elke 50 bedrijfsuren

1. Verwijder de messenbladen vanaf het hulpstuk.

2. Breng smeervet aan op de binnenomtrek van de gaten in de messenbladen (ongeveer 1,5 gram als richtlijn).
► **Fig.31: 1.** Gat

3. Breng de messenbladen aan op het hulpstuk.

De messenbladen slijpen

***KENNISGEVING:* Als de messenbladen aanzienlijk vervormd zijn door het slijpen, vervangt u de messenbladen door nieuwe.**

1. Breng de accu aan op het gereedschap.

2. Schakel het gereedschap in en start het zodat het bovenste messenblad en onderste messenblad versprongen ten opzichte van elkaar staan.
► **Fig.32**

3. Schakel het gereedschap uit en verwijder de accu vanaf het gereedschap.

4. Stel de hoek van een vijl in op 45° en slijp het bovenste messenblad vanuit 3 richtingen met de vijl.
► **Fig.33: (1)** Vijl **(2)** 45°

***LET OP:* Alvorens de messenbladen te slijpen, verzekert u zich ervan dat het gereedschap is uitgeschakeld en de accu vanaf het gereedschap is verwijderd.**

5. Leg het gereedschap ondersteboven en verwijder daarna de bramen vanaf de messenbladen met behulp van een wetsteen.
► **Fig.34: 1.** Wetsteen

6. Stel de hoek van de vijl in op 45° en slijp het onderste messenblad vanuit 3 richtingen met de vijl.

7. Leg het gereedschap terug in zijn normale stand en verwijder daarna de bramen vanaf de messenbladen met behulp van een wetsteen.

PROBLEMEN OPLOSSEN

Alvorens u verzoekt om reparatie, kunt u zelf als volgt het probleem opsporen en oplossen. Als u met een probleem kampt dat in deze handleiding niet wordt beschreven, probeer dan niet het gereedschap te demonteren. Laat reparaties over aan een erkend Makita-servicecentrum, uitsluitend met gebruik van originele Makita-vervangingsonderdelen.

Probleemomschrijving	Waarschijnlijke oorzaak (storing)	Oplossing
De motor start niet.	-	Raadpleeg de gebruiksaanwijzing van het aandrijfsysteem.
De motor stopt spoedig.	-	Raadpleeg de gebruiksaanwijzing van het aandrijfsysteem.
Het motortoerental neemt niet toe.	-	Raadpleeg de gebruiksaanwijzing van het aandrijfsysteem.
De messenbladen bewegen niet: ⇨ stop het gereedschap onmiddellijk!	Vreemde voorwerpen zijn vastgelopen tussen de messenbladen.	Schakel het gereedschap uit en verwijder de accu, en verwijder daarna de vreemde voorwerpen met behulp van een tang of ander gereedschap.
	De aandrijving werkt niet goed.	Vraag uw plaatselijke, erkende servicecentrum het gereedschap te repareren.
Abnormale trillingen: ⇨ stop het gereedschap onmiddellijk!	De messenbladen zijn gebroken, verbogen of versleten.	Vervang de messenbladen.
	De aandrijving werkt niet goed.	Vraag uw plaatselijke, erkende servicecentrum het gereedschap te repareren.
De messenbladen en de motor kunnen niet stoppen: ⇨ verwijder de accu onmiddellijk!	Elektrische storing.	Verwijder de accu en vraag uw plaatselijk erkende servicecentrum het gereedschap te repareren.

OPTIONELE ACCESSOIRES

⚠***LET OP:*** **Deze accessoires of hulpstukken worden aanbevolen voor gebruik met het Makita-apparaat dat in deze gebruiksaanwijzing wordt beschreven.** Het gebruik van andere accessoires of hulpstukken kan gevaar voor persoonlijke verwonding opleveren. Gebruik accessoires of hulpstukken uitsluitend voor de aangegeven doeleinden.

Wenst u meer bijzonderheden over deze accessoires, neem dan contact op met het plaatselijke Makita-servicecentrum.

- Messenbladen
- Originele Makita-accu en -acculader

OPMERKING: Sommige items op de lijst kunnen zijn inbegrepen in de doos van het product als standaard toebehoren. Deze kunnen van land tot land verschillen.

ESPECIFICACIONES

Modelo:	EN425MP
Anchura de la cuchilla	500 mm
Dimensiones (La x An x Al)	820 mm x 521 mm x 191 mm
Peso neto	2,6 kg

- Debido a nuestro continuado programa de investigación y desarrollo, las especificaciones aquí dadas están sujetas a cambios sin previo aviso.
- Las especificaciones pueden ser diferentes de país a país.

Unidad motriz homologada

Este accesorio ha sido homologado para ser utilizado solamente con la unidad(es) motriz siguiente:
- DUX60 Herramienta Multifuncional Inalámbrica
- DUX18 Herramienta Multifuncional Inalámbrica
- UX01G Herramienta Multifuncional Inalámbrica

⚠ADVERTENCIA: **No utilice nunca el accesorio con una unidad motriz no homologada. Una combinación no homologada puede ocasionar heridas graves.**

Símbolos

A continuación se muestran los símbolos que pueden ser utilizados para el equipo. Asegúrese de que entiende su significado antes de utilizar.

	Lea el manual de instrucciones.
	PELIGRO - Mantenga las manos alejadas de la cuchilla.
	Póngase casco de protección, y protección para los ojos y oídos.
	Póngase guantes de protección.
	Utilice botas robustas con suelas antideslizantes.
	Mantenga a los transeúntes y animales alejados al menos 15 m de la herramienta eléctrica.
	Superficies calientes - Quemarán sus dedos o manos.
	Nivel de potencia del sonido de acuerdo con el reglamento para el control de ruido en NSW, Australia

Uso previsto

Este accesorio ha sido diseñado para la sola finalidad de recortar hiervas y maleza en el terreno en conjunción con una unidad motriz homologada. No utilice nunca el accesorio para otro propósito. Abusar del accesorio puede ocasionar heridas graves.

Declaración UE de conformidad

Para países europeos solamente

Nosotros como los fabricantes: **Makita Europe N.V.**, Dirección comercial: **Jan-Baptist Vinkstraat 2 3070 Kortenberg BÉLGICA**. Autorizamos a **Kazuhisa Makino** para la compilación del archivo técnico y declaramos ante nuestra sola responsabilidad que el(los) producto(s);
Designación: **Accesorio de Corte a Ras de Piso.**
Designación de tipo(s): **EN425MP**.
Cumple todas las provisiones pertinentes de **2006/42/CE** y está fabricado de acuerdo con los estándares unificados siguientes: **EN 62841-1:2015+A11:2022, EN 62841-4-2:2019+A1:2022+A11:2022, EN IEC 62841-4-5:2021+A11:2021, EN ISO 11806-1:2022**.
Lugar y fecha de la declaración: **Kortenberg, Bélgica. 30. 7. 2025**
Persona responsable: **Kazuhisa Makino, Director - Makita Europe N.V.**



Declaración de conformidad (Para Reino Unido)

Solo para el Reino Unido

Nosotros como los fabricantes: **Makita Europe N.V.**, Dirección comercial: **Jan-Baptist Vinkstraat 2 3070 Kortenberg BÉLGICA**. Autorizamos a **Kazuhisa Makino** para la compilación del archivo técnico y declaramos ante nuestra sola responsabilidad que el(los) producto(s);
Designación: **Accesorio de Corte a Ras de Piso**.
Designación de tipo(s): **EN425MP**.
Cumple todas las disposiciones pertinentes del **S.I. 2008/1597 (en su versión modificada)** y están fabricados de acuerdo con los estándares designados siguientes: **EN 62841-1:2015+A11:2022, EN 62841-4-2:2019+A1:2022+A11:2022, EN IEC 62841-4-5:2021+A11:2021, EN ISO 11806-1:2022**.

Lugar y fecha de la declaración: **Kortenberg, Bélgica. 30. 7. 2025**
Persona responsable: **Kazuhisa Makino, Director - Makita Europe N.V.**
Importador: Makita (UK) Limited, Michigan Drive, Tongwell, Milton Keynes, Buckinghamshire, MK15 8JD, Reino Unido



ADVERTENCIAS DE SEGURIDAD

Advertencias de seguridad para las tijeras inalámbricas para hierba

⚠***ADVERTENCIA*** **Lea todas las advertencias de seguridad, instrucciones, ilustraciones y especificaciones provistas con esta herramienta eléctrica.** Si no sigue todas las instrucciones indicadas abajo, podrá resultar en una descarga eléctrica, un incendio y/o heridas graves.

1. **No utilice las tijeras para hierba en malas condiciones meteorológicas, especialmente cuando haya riesgo de relámpagos.** Esto disminuirá el riesgo de sufrir el impacto de un relámpago.
2. **Mantenga todos los cables de alimentación y otros cables alejados del área de corte.** Puede haber cables de alimentación u otros cables ocultos en los setos o arbustos y la cuchilla puede cortarlos accidentalmente.
3. **Póngase protectores para oídos.** Un equipo de protección adecuado reducirá el riesgo de pérdida auditiva.
4. **Sujete las tijeras para hierba por las superficies de asimiento aisladas solamente, porque la cuchilla puede entrar en contacto con cableado oculto.** El contacto de las cuchillas con un cable con corriente puede hacer que la corriente circule por las partes metálicas expuestas de las tijeras para hierba y soltar una descarga eléctrica al operario.
5. **Mantenga todas las partes del cuerpo alejadas de la cuchilla. No retire el material cortado ni sujete el material que va a cortar cuando las cuchillas estén moviéndose.** Las cuchillas siguen moviéndose después de desactivar el interruptor. Un momento de despiste mientras utiliza las tijeras para hierba puede resultar en heridas personales graves.
6. **Cuando retire material atascado o haga el servicio a las tijeras para hierba, asegúrese de que todos los interruptores de alimentación están desactivados y que la batería ha sido retirada o desconectada.** Una puesta en marcha inesperada de las tijeras para hierba mientras retira material atascado o hace el servicio podrá resultar en heridas personales graves.
7. **Transporte las tijeras para hierba agarrándolas por el asidero, con la cuchilla parada, y teniendo cuidado de no activar ningún interruptor de alimentación.** Un transporte correcto de las tijeras para hierba disminuirá el riesgo de una puesta en marcha involuntaria que podría resultar en heridas personales con las cuchillas.
8. **Cuando transporte o almacene las tijeras para hierba, utilice siempre la cubierta de las cuchillas.** Un manejo correcto de las tijeras para hierba disminuirá el riesgo de heridas personales con las cuchillas.

Instrucciones de seguridad adicionales

Instrucciones generales

1. **Para garantizar una operación correcta, el usuario tiene que leer este manual de instrucciones para familiarizarse con el manejo del equipo.** Los usuarios insuficientemente informados se pondrán en riesgo de peligro a sí mismos y a otros debido a un manejo incorrecto.
2. **No permita nunca que niños, personas con capacidades físicas, sensoriales o mentales reducidas o falta de experiencia y conocimiento o personas no familiarizadas con estas instrucciones utilicen la máquina; puede que los reglamentos locales restrinjan la edad del operario.**
3. **Utilice el equipo con sumo cuidado y atención.**
4. **Maneje el equipo solamente si usted se encuentra en buena condición física. Realice todo el trabajo con calma y con cuidado. Utilice el sentido común y tenga en cuenta que el operario o usuario es el responsable de los accidentes o riesgos ocasionados a otras personas o a sus propiedades.**
5. **No utilice nunca la máquina cuando haya gente, especialmente niños o animales domésticos, cerca.**
6. **El motor ha de ser apagado inmediatamente en caso de que el equipo muestre cualquier problema o indicio anormal.**
7. **Apague el equipo y retire el cartucho de batería cuando descanse y cuando lo deje desatendido, y póngalo en un sitio seguro para evitar riesgos a otras personas o daños al equipo.**
8. **Evite utilizar la máquina en malas condiciones meteorológicas especialmente cuando haya riesgo de relámpagos.**
9. **Puede que los reglamentos nacionales restrinjan el uso de la máquina.**

Equipo de protección personal

1. **Póngase protección para los ojos y zapatos robustos en todo momento mientras maneja la máquina.**
2. **Póngase siempre calzado robusto y pantalones largos mientras utiliza la máquina.**

Puesta en marcha del equipo

1. **Asegúrese de que no hay cerca niños u otras personas, preste atención también a cualquier animal en los alrededores de lugar de trabajo.** De lo contrario, deje de utilizar el equipo.
2. **Durante la operación, mantenga a los transeúntes o animales alejados al menos 15 m de**

la herramienta. Pare la herramienta en cuanto alguien se acerque.

3. **Antes de la utilización compruebe siempre que el equipo se puede operar con seguridad. Compruebe la seguridad del implemento de corte y el protector y que el gatillo interruptor/palanca se acciona fácil y debidamente. Compruebe que los mangos están limpios y secos y pruebe la función de puesta en marcha/parada.**
4. **Compruebe las partes dañadas antes de seguir utilizando el equipo. Un protector u otra parte que esté dañada deberá ser inspeccionada cuidadosamente para determinar que funcionará debidamente y que realizará la función para la que ha sido previsto. Compruebe la alineación de las partes móviles, la unión de las partes móviles, rotura de partes, montaje, y cualquier otra condición que pueda afectar a su operación. Un protector u otra parte que esté dañada deberá ser reparada o reemplazada debidamente en nuestro centro de servicio autorizado a menos que se indique otra cosa en algún otro sitio en este manual.**
5. **Encienda el motor solamente cuando las manos y los pies estén alejados del implemento de corte.**
6. **Antes de la puesta en marcha, asegúrese de que el implemento de corte no hace contacto con ningún objeto.**
7. **Sujete la herramienta firmemente cuando la esté utilizando.**
8. **Evite una puesta en marcha involuntaria. No transporte la herramienta con el cartucho de batería instalado y el dedo en el interruptor. Asegúrese de que el interruptor está desactivado cuando instale el cartucho de batería.**
9. **Antes de la operación, examine el área de trabajo por si hay cercas alambradas, piedras u otros objetos sólidos. Pueden dañar las cuchillas.**
10. **Compruebe los setos y arbustos por si tienen objetos extraños, tal como cercas alambradas o cables ocultos antes de utilizar la herramienta.**

Método de trabajo

1. **Utilice el equipo solamente en buenas condiciones de iluminación y visibilidad. Durante la estación de invierno tenga cuidado con las áreas húmedas o resbaladizas, hielo y nieve (riesgo de resbalar). Asegúrese siempre de poner los pies sobre suelo seguro en pendientes y de caminar y no correr nunca.**
2. **Tenga cuidado de no herirse los pies o manos con el implemento de corte.**
3. **No se suba nunca a una escalera y ponga en marcha el equipo.**
4. **No se suba nunca a un árbol para realizar operaciones de corte con el equipo.**
5. **No trabaje nunca en superficies inestables.**
6. **Elimine la arena, piedras, clavos, etc., que se encuentren en el área de trabajo.** Los objetos extraños pueden dañar el implemento de corte y ocasionar retrocesos bruscos peligrosos.
7. **Si el implemento de corte golpea piedras u otros objetos duros, apague el motor inmediatamente e inspeccione el implemento de corte.**
8. **Inspeccione el implemento de corte a intervalos regulares cortos por si se ha dañado (detección de grietas finas mediante una prueba de ruido golpeando ligeramente).**
9. **Antes de comenzar a cortar, el implemento de corte debe haber alcanzado la velocidad de trabajo completa.**
10. **El implemento de corte ha de ser equipado con el protector apropiado. ¡No utilice nunca el equipo con protectores dañados o sin los protectores instalados en su sitio!**
11. **Todas las instalaciones protectoras y protectores suministrados con el equipo deben ser utilizados durante la operación.**
12. **Retire siempre el cartucho de batería del equipo:**
    - **siempre que deje el equipo sin atender;**
    - **antes de despejar un bloqueo;**
    - **antes de comprobar, limpiar o trabajar en el equipo;**
    - **después de haber golpeado un objeto extraño;**
    - **siempre que el equipo comience a vibrar de forma anormal.**
13. **Asegúrese siempre de que las aberturas de ventilación están libres de residuos.**
14. **Los implementos de corte siguen girando después de haber apagado el motor.**
15. **Si las cuchillas dejan de moverse debido al atasco de objetos extraños entre las cuchillas durante la operación, apague la herramienta y retire el cartucho de batería, y después retire los objetos extraños utilizando implementos como unos alicates.** Retirar los objetos extraños con la mano puede ocasionar heridas por el hecho de que las cuchillas pueden moverse como reacción al retirar los objetos extraños.
16. **Cuando coloque o retire la cubierta de las cuchillas, tenga cuidado de no herirse las manos.**
17. **Cuando coloque o retire la herramienta, mantenga la unidad motriz estable y no aplique fuerza excesiva. Además, mantenga la herramienta seca para evitar que su mano se resbale.**

Implementos de corte

Emplee solamente el implemento de corte correcto para la tarea en cuestión.

Instrucciones de mantenimiento

1. **El estado del equipo, en particular el del implemento de corte y el de los dispositivos de protección, debe ser comprobado antes de comenzar el trabajo.**
2. **Apague el motor y retire el cartucho de batería antes de llevar a cabo el mantenimiento, el reemplazo de implementos de corte o la limpieza del equipo o del implemento de corte.**
3. **Cuando no se esté utilizando, coloque la cubierta de las cuchillas en la herramienta y almacene la herramienta en interiores en un**

lugar seco y alto, cerrado con llave, fuera del alcance de los niños.

GUARDE ESTAS INSTRUCCIONES.

ADVERTENCIA: **NO deje que la comodidad o familiaridad con el producto (a base de utilizarlo repetidamente) sustituya la estricta observancia de las normas de seguridad para el producto en cuestión. El MAL USO o el no seguir las normas de seguridad establecidas en este manual de instrucciones podrá ocasionar heridas personales graves.**

DESCRIPCIÓN DE LAS PARTES

► **Fig.1:** **1.** Cubierta de las cuchillas **2.** Tapa **3.** Cuchillas de tijeras **4.** Rueda **5.** Palanca de fijación **6.** Tubo

MONTAJE

ADVERTENCIA: **Antes de ensamblar o ajustar el equipo, apague el motor y retire el cartucho de batería.** De lo contrario, la máquina se podrá poner en marcha involuntariamente y resultar en heridas.

ADVERTENCIA: **Cuando ensamble o ajuste el equipo, póngalo siempre en el suelo.** Ensamblar o ajustar el equipo en una posición vertical puede resultar en heridas graves.

ADVERTENCIA: **Siga las advertencias y precauciones del capítulo "ADVERTENCIAS DE SEGURIDAD" y del manual de instrucciones de la unidad motriz.**

Ensamblaje del accesorio

1. Retire la tapa de un extremo del tubo del lado con la placa.
► **Fig.2:** **1.** Tapa **2.** Placa

NOTA: Si hay aceite en el tubo, elimine el aceite antes de ensamblar el accesorio.

2. Afloje la palanca de fijación de las ruedas.
► **Fig.3:** **1.** Palanca de fijación

AVISO: **No afloje la palanca de fijación hasta que se suelte para evitar que se pierda.**

3. Alinee la placa del tubo con la ranura de las ruedas, y después coloque las ruedas en el tubo como se muestra en la figura.
► **Fig.4:** **1.** Tubo **2.** Rueda **3.** Placa

AVISO: **Asegúrese de colocar las ruedas de forma que la placa esté acoplada con las ruedas.**

4. Apriete firmemente la palanca de fijación para fijar las ruedas. Después ajuste el ángulo de la palanca de fijación de modo que la punta de la palanca de fijación apunte hacia el eje de las ruedas mientras tira de la palanca de fijación hacia el eje de rotación.
► **Fig.5:** **1.** Palanca de fijación **2.** Eje de las ruedas

5. Retire la tapa del accesorio.
► **Fig.6:** **1.** Tapa

6. Coloque el accesorio en el tubo de manera que el agujero del tubo esté alineado con el agujero del accesorio. Apriete firmemente el perno corto primero, y después apriete el perno largo para sujetar el tubo.
► **Fig.7:** **1.** Tubo **2.** Perno (corto) **3.** Perno (largo) **4.** Llave hexagonal

NOTA: Cuando apriete los pernos, aplique 4,0 - 6,0 N•m como par de apriete.

Montaje del tubo accesorio

PRECAUCIÓN: **Compruebe siempre que el tubo accesorio está sujetado después de la instalación.** Una instalación incorrecta puede ocasionar que el accesorio se caiga de la unidad motriz y causar heridas personales.

Monte el tubo accesorio en la unidad de alimentación.

1. Retire la tapa del extremo del tubo.
► **Fig.8:** **1.** Tubo **2.** Tapa

AVISO: **No deseche la tapa porque la necesitará para guardar el accesorio.**

2. Gire la palanca hacia el accesorio.
► **Fig.9:** **1.** Palanca

3. Alinee el pasador con la marca de flecha de la unidad motriz. Inserte el tubo hasta que emerja el botón de liberación.

Asegúrese de que la línea de posición está en la punta de la marca de flecha de la unidad motriz, y la marca de flecha de la unidad motriz y la marca de flecha del tubo están enfrente la una de la otra.
► **Fig.10:** **1.** Botón de liberación **2.** Marca de flecha de la unidad motriz **3.** Pasador **4.** Línea de posición **5.** Marca de flecha del tubo

4. Gire la palanca hacia la unidad de alimentación.
► **Fig.11:** **1.** Palanca

Asegúrese de que la superficie de la palanca está paralela al tubo.

AVISO: **No apriete la palanca sin estar insertado el tubo accesorio.** De lo contrario la palanca podrá apretar demasiado la entrada del eje motriz y dañarla.

Para retirar el tubo, gire la palanca hacia el accesorio y extraiga el tubo mientras mantiene presionado el botón de liberación.
► **Fig.12:** **1.** Botón de liberación **2.** Palanca **3.** Tubo

Desmontaje o colocación de la cubierta de las cuchillas

Libere los cierres de la cubierta de las cuchillas tirando de ellos, y después abra la cubierta de las cuchillas.
► **Fig.13: 1.** Cierre **2.** Cubierta de las cuchillas

Cuando coloque la cubierta de las cuchillas en las cuchillas de tijeras, asegúrese de que la cubierta de las cuchillas está cerrada y ambos cierres están sujetados firmemente.

Instalación o desmontaje de las cuchillas de tijeras

⚠*PRECAUCIÓN:* Cuando reemplace las cuchillas de tijeras, póngase siempre guantes de forma que sus manos no entren en contacto directamente con las cuchillas de tijeras.

⚠*PRECAUCIÓN:* Coloque la cubierta de las cuchillas antes de retirar o instalar las cuchillas de tijeras.

***AVISO:* Cuando reemplace las cuchillas de tijeras, no limpie la grasa del cigüeñal.**

1. Ponga las cuchillas de tijeras en la cubierta de las cuchillas.
► **Fig.14: 1.** Cubierta de las cuchillas

2. Gire el eje de manera que la cuchilla superior y la cuchilla inferior estén posicionadas alternativamente.
► **Fig.15: 1.** Eje

3. Cierre la cubierta de las cuchillas, y después ponga el accesorio al revés.

4. Retire los 4 pernos con la llave hexagonal y retire la cubierta.
► **Fig.16: 1.** Perno **2.** Cubierta

5. Retire las cuchillas de tijeras.
► **Fig.17**

6. Gire el cigüeñal con un destornillador de punta plana de manera que el cigüeñal esté posicionado en la dirección mostrada en la figura.
► **Fig.18: 1.** Cigüeñal

7. Retire la cubierta de las cuchillas de las cuchillas de tijeras, y después coloque las cuchillas de tijeras nuevas en la cubierta de las cuchillas.

8. Alinee los agujeros de la cuchilla superior de las tijeras y de la cuchilla inferior de las tijeras como se muestra en la figura.
► **Fig.19: 1.** Agujero

9. Cierre la cubierta de las cuchillas, y después inserte el perno retirado en el paso 4 en el agujero de la cubierta de las cuchillas para sujetar temporalmente las cuchillas de tijeras.
► **Fig.20: 1.** Perno

10. Aplique una pequeña cantidad de grasa al perímetro del cigüeñal.

11. Coloque las cuchillas de tijeras en el accesorio mientras alinea el agujero de las cuchillas de tijeras y el pasador del accesorio.
► **Fig.21: 1.** Agujero de las cuchillas de tijeras
2. Pasador del accesorio

12. Coloque la cubierta, y después apriete los 3 pernos. Retire el perno insertado en la cubierta de las cuchillas en el paso 9, y después apriete el perno.
► **Fig.22: 1.** Perno **2.** Cubierta

***AVISO:* Si las cuchillas de tijeras no funcionan debidamente, las cuchillas no estarán acoplando el cigüeñal debidamente. Retire las cuchillas e instálelas otra vez.**

***AVISO:* Si hay otras piezas desgastadas aparte de las cuchillas de tijeras tales como el cigüeñal, pregunte en centros de servicio autorizados de Makita por las piezas de repuesto o reparaciones.**

DESCRIPCIÓN DEL FUNCIONAMIENTO

⚠*PRECAUCIÓN:* Asegúrese siempre de que la herramienta está apagada y el cartucho de batería retirado antes de realizar cualquier ajuste o comprobación en la herramienta.

Ajuste del ángulo de corte

⚠*PRECAUCIÓN:* Asegúrese siempre de que la herramienta está apagada antes de ajustar el ángulo de corte.

Puede ajustar el ángulo del accesorio cambiando la posición de las ruedas en el siguiente procedimiento.

1. Afloje la palanca de fijación de las ruedas.

2. Mueva las ruedas a la posición deseada.

3. Apriete firmemente la palanca de fijación para fijar las ruedas.
► **Fig.23: 1.** Rueda

***AVISO:* Asegúrese de que la placa del tubo está acoplada con las ruedas.**

***AVISO:* Asegúrese de que la palanca de fijación está bien apretada después de fijar las ruedas.**

OPERACIÓN

⚠*ADVERTENCIA:* Siga las advertencias y precauciones del capítulo "ADVERTENCIAS DE SEGURIDAD" y del manual de instrucciones de la unidad motriz.

Operación de la herramienta

***ADVERTENCIA:* Mantenga las manos alejadas de las cuchillas de tijeras.**

***ADVERTENCIA:* Tenga mucho cuidado de mantener el control de la herramienta en todo momento. No permita que la herramienta se desvíe hacia usted o hacia cualquiera que se encuentre cerca de usted.** No mantener el control de la herramienta puede resultar en heridas graves a los transeúntes y el operario.

***ADVERTENCIA:* Antes de recortar, retire los palos y piedras del área de recorte.**

► **Fig.24**

***PRECAUCIÓN:* Evite operar la herramienta en tiempo muy cálido tanto como sea práctico. Cuando utilice la herramienta, tenga cuidado de su condición física.**

***PRECAUCIÓN:* Tenga cuidado de no hacer contacto accidental con una valla de metal u otros objetos duros mientras recorta.** Las cuchillas de tijeras podrán romperse y ocasionar heridas.

***PRECAUCIÓN:* Trabajar con la herramienta donde no se alcanza, particularmente desde una escalera de mano, es sumamente peligroso.** No trabaje mientras está subido en cualquier cosa tambaleante o inestable.

***AVISO:* No tale árboles muertos u objetos duros similares.** Si lo hace podrá dañar la herramienta.

***AVISO:* No utilice la herramienta de forma que ocasione que el motor se pare o que gire extremadamente despacio.**

***AVISO:* No intente cortar ramas gruesas.**

***AVISO:* No permita que las cuchillas de tijeras toquen el suelo durante la operación. Las cuchillas se embotarán, ocasionando un mal rendimiento.**

***AVISO:* No recorte hierba o follaje mojado de árboles pequeños.**

Sujete la herramienta con ambas manos agarrando el asidero delantero y la empuñadura trasera de la unidad motriz.
► **Fig.25: 1.** Asidero delantero **2.** Empuñadura trasera

Con las ruedas en contacto con el suelo, apriete el gatillo interruptor mientras presiona la palanca de desbloqueo, y después mueva la herramienta hacia delante.
► **Fig.26**

Cuando recorte alrededor de bordillos, vallas o árboles, mueva la herramienta a lo largo de ellos. Tenga cuidado de que las cuchillas no entren en contacto con ellos.

MANTENIMIENTO

***ADVERTENCIA:* Antes de inspeccionar o hacer el mantenimiento al equipo, apague el motor y retire el cartucho de batería.** De lo contrario, la máquina se podrá poner en marcha involuntariamente y resultar en heridas graves.

***ADVERTENCIA:* Cuando inspeccione o haga el mantenimiento al equipo, póngalo siempre en el suelo.** Ensamblar o ajustar el equipo en una posición vertical puede resultar en heridas graves.

***ADVERTENCIA:* Siga las advertencias y precauciones del capítulo "ADVERTENCIAS DE SEGURIDAD" y del manual de instrucciones de la unidad motriz.**

***PRECAUCIÓN:* Póngase guantes cuando realice la inspección o el mantenimiento.**

***AVISO:* No utilice nunca gasolina, bencina, disolvente, alcohol o similares. Podría producir descoloración, deformación o grietas.**

Para mantener la SEGURIDAD y FIABILIDAD del producto, las reparaciones, y cualquier otra tarea de mantenimiento o ajuste deberán ser realizadas en centros de servicio o de fábrica autorizados por Makita, empleando siempre repuestos Makita.

Limpieza de la herramienta

Limpie la herramienta quitando el polvo con un paño seco o uno sumergido en agua jabonosa y escurrido.

***AVISO:* No utilice nunca gasolina, bencina, disolvente, alcohol o similares. Podría producir descoloración, deformación o grietas.**

Mantenimiento de las cuchillas de tijeras

Antes de la operación o una vez por hora durante la operación, aplique aceite de baja viscosidad (aceite para máquinas, o aceite de lubricación de tipo aerosol) a las cuchillas de tijeras.
► **Fig.27**

Después de la operación, retire el polvo de ambas caras de las cuchillas de tijeras con un cepillo de alambres, limpie las cuchillas con un paño y después aplique aceite de baja viscosidad (aceite para máquinas, o aceite de lubricación de tipo aerosol) a las cuchillas de tijeras.
► **Fig.28**

***AVISO:* No lave las cuchillas de tijeras en agua.** Si lo hace podrá ocasionar oxidación o daño a la herramienta.

***AVISO:* La suciedad y la corrosión ocasionan una fricción excesiva de la cuchilla y acortan el tiempo de operación por cada carga de batería.**

Almacenamiento

Coloque la cubierta de las cuchillas en las cuchillas de tijeras de forma que las cuchillas no queden expuestas. Guarde la herramienta alejada del alcance de los niños. Almacene la herramienta en un lugar no expuesto a la humedad o la lluvia. Cuando almacene el accesorio separado de la unidad motriz, ponga la tapa en el extremo del tubo.
► **Fig.29**

Lubricación de las partes móviles

AVISO: **Siga las instrucciones para la frecuencia y cantidad de grasa a suministrar.** De lo contrario una lubricación insuficiente podrá dañar las partes móviles.

Eje propulsor:

Aplique grasa (Grasa Makita N No.2 o equivalente) cada 30 horas de operación.
► **Fig.30**

NOTA: Puede comprar grasa genuina de Makita en su distribuidor Makita local.

Lubricación con grasa

Intervalo de lubricación: Cada 50 horas de operación

1. Retire las cuchillas de tijeras del accesorio.

2. Aplique grasa a la periferia interior de los agujeros de las cuchillas de tijeras (aproximadamente 1,5 g como referencia).
► **Fig.31: 1.** Agujero

3. Instale las cuchillas de tijeras en el accesorio.

Afilado de las cuchillas de tijeras

AVISO: **Si las cuchillas de tijeras se han deformado considerablemente debido al afilado, reemplace las cuchillas de tijeras con unas nuevas.**

1. Instale el cartucho de batería en la herramienta.

2. Encienda y ponga en marcha la herramienta de manera que la cuchilla superior y la cuchilla inferior estén posicionadas alternativamente.
► **Fig.32**

3. Apague la herramienta y retire el cartucho de batería de la herramienta.

4. Ajuste el ángulo de la lima a 45°, y afile la cuchilla superior desde 3 direcciones con la lima.
► **Fig.33: (1)** Lima **(2)** 45°

⚠***PRECAUCIÓN:*** **Antes de afilar las cuchillas de tijeras, asegúrese de que la herramienta está apagada y el cartucho de batería retirado de la herramienta.**

5. Coloque la herramienta cabeza abajo, y después retire las rebabas de las cuchillas de tijeras con la piedra de acondicionamiento.
► **Fig.34: 1.** Piedra de acondicionamiento

6. Ajuste el ángulo de la lima a 45°, y afile la cuchilla inferior desde 3 direcciones con la lima.

7. Vuelva a colocar la herramienta en la posición normal, y después retire las rebabas de las cuchillas de tijeras con la piedra de acondicionamiento.

SOLUCIÓN DE PROBLEMAS

Antes de solicitar reparaciones, realice su propia inspección en primer lugar. Si encuentra un problema que no está explicado en el manual, no intente desmontar la herramienta. En su lugar, pregunte en los centros de servicio autorizados Makita, utilizando siempre piezas de recambio Makita para las reparaciones.

Estado de anormalidad	Causa probable (mal funcionamiento)	Remedio
El motor no arranca.	-	Consulte el manual de instrucciones de la unidad motriz.
El motor se para enseguida.	-	Consulte el manual de instrucciones de la unidad motriz.
La velocidad del motor no aumenta.	-	Consulte el manual de instrucciones de la unidad motriz.
Las cuchillas de tijeras no se mueven: ⇨ ¡detenga la máquina inmediatamente!	Hay objetos extraños enganchados entre las cuchillas de tijeras.	Apague la herramienta y retire el cartucho de batería, y después retire los objetos extraños utilizando utensilios como alicates.
	El sistema de accionamiento no funciona correctamente.	Pida a su centro de servicio autorizado local que le hagan la reparación.
Vibración anormal: ⇨ ¡detenga la máquina inmediatamente!	Las cuchillas de tijeras están rotas, torcidas o gastadas.	Reemplace las cuchillas de tijeras.
	El sistema de accionamiento no funciona correctamente.	Pida a su centro de servicio autorizado local que le hagan la reparación.
Las cuchillas de tijeras y el motor no se pueden parar: ⇨ ¡Retire la batería inmediatamente!	Mal funcionamiento eléctrico.	Retire la batería y pida a su centro de servicio autorizado local que le hagan la reparación.

ACCESORIOS OPCIONALES

⚠***PRECAUCIÓN:*** **Estos accesorios o acoplamientos están recomendados para utilizar con su máquina Makita especificada en este manual.** La utilización de cualquier otro accesorio o acoplamiento puede presentar un riesgo de heridas a personas. Utilice los accesorios o acoplamientos solamente para su fin establecido.

Si necesita cualquier ayuda para más detalles en relación con estos accesorios, pregunte al centro de servicio Makita local.

- Cuchilla de tijeras
- Batería y cargador genuinos de Makita

NOTA: Algunos elementos de la lista podrán estar incluidos en el paquete del producto como accesorios estándar. Pueden variar de un país a otro.

ESPECIFICAÇÕES

Modelo:	EN425MP
Largura da lâmina	500 mm
Dimensões (C x L x A)	820 mm x 521 mm x 191 mm
Peso bruto	2,6 kg

- Devido a um programa contínuo de pesquisa e desenvolvimento, estas especificações podem ser alteradas sem aviso prévio.
- As especificações podem variar de país para país.

Unidade de alimentação aprovada

Este implemento foi aprovado para utilização apenas com a(s) seguinte(s) unidade(s) de alimentação:
- Ferramenta multifuncional a bateria DUX60
- Ferramenta multifuncional a bateria DUX18
- Ferramenta multifuncional a bateria UX01G

AVISO: **Nunca utilize o implemento com uma unidade de alimentação não aprovada. A combinação não aprovada pode provocar ferimentos graves.**

Símbolos

A seguir são apresentados os símbolos que podem ser utilizados para o equipamento. Certifique-se de que compreende o seu significado antes da utilização.

	Leia o manual de instruções.
	PERIGO - Mantenha as mãos afastadas da lâmina.
	Use capacete de proteção, proteção ocular e auricular.
	Use luvas de proteção.
	Use botas resistentes com solas antideslizantes.
	Mantenha os espectadores e animais a, pelo menos, 15 m de distância da ferramenta elétrica.
	Superfícies quentes - queimaduras nos dedos ou mãos.
	Nível de potência sonora de acordo com o Regulamento de controlo do ruído de NSW da Austrália

Utilização pretendida

Este implemento foi concebido apenas para o fim de aparar relvados e ervas daninhas no solo em conjunto com uma unidade de alimentação aprovada. Nunca utilize o implemento para outros fins. A utilização abusiva do implemento pode provocar ferimentos graves.

Declaração de conformidade da UE

Apenas para os países europeus

Nós, na qualidade de fabricantes: **Makita Europe N.V.**, Endereço comercial: **Jan-Baptist Vinkstraat 2 3070 Kortenberg BÉLGICA**. Autorizamos **Kazuhisa Makino** a compilar o ficheiro técnico e declaramos, mediante a nossa única responsabilidade, que o(s) produto(s); Designação: **Implemento Aparador de Grama.** Designação do(s) tipo(s): **EN425MP**.
Cumpre todas as provisões relevantes da **2006/42/CE** e é fabricado de acordo com as seguintes normas harmonizadas: **EN 62841-1:2015+A11:2022, EN 62841-4-2:2019+A1:2022+A11:2022, EN IEC 62841-4-5:2021+A11:2021, EN ISO 11806-1:2022**.
Local e data da declaração: **Kortenberg, Bélgica. 30. 7. 2025**
Pessoa responsável: **Kazuhisa Makino, Diretor - Makita Europe N.V.**



Declaração de conformidade (Para o Reino Unido)

Apenas para o Reino Unido

Nós, na qualidade de fabricantes: **Makita Europe N.V.**, Endereço comercial: **Jan-Baptist Vinkstraat 2 3070 Kortenberg BÉLGICA**. Autorizamos **Kazuhisa Makino** a compilar o ficheiro técnico e declaramos, mediante a nossa única responsabilidade, que o(s) produto(s); Designação: **Implemento Aparador de Grama**. Designação do(s) tipo(s): **EN425MP**.
Cumpre todas as provisões relevantes da **S.I. 2008/1597 (com as alterações que lhe foram introduzidas)** e é fabricado de acordo com as seguintes normas designadas: **EN 62841-1:2015+A11:2022, EN 62841-4-2:2019+A1:2022+A11:2022, EN IEC 62841-4-5:2021+A11:2021, EN ISO 11806-1:2022**.

Local e data da declaração: **Kortenberg, Bélgica. 30. 7. 2025**
Pessoa responsável: **Kazuhisa Makino, Diretor - Makita Europe N.V.**
Importador: Makita (UK) Limited, Michigan Drive, Tongwell, Milton Keynes, Buckinghamshire, MK15 8JD, Reino Unido



AVISOS DE SEGURANÇA

Avisos de Segurança para a Tesoura para Grama a Bateria

⚠*AVISO* **Leia todos os avisos de segurança, instruções, ilustrações e especificações fornecidos com esta ferramenta elétrica.** O incumprimento de todas as instruções abaixo enumeradas pode resultar em choque elétrico, incêndio e/ou ferimentos graves.

1. **Não utilize a tesoura para grama em más condições atmosféricas, especialmente quando existe o risco de relâmpagos.** Tal reduz o risco de ser atingido por um relâmpago.
2. **Mantenha todos os cabos de alimentação afastados da área de corte.** Os cabos de alimentação podem estar ocultos em sebes ou arbustos e podem ser acidentalmente cortados pela lâmina.
3. **Utilize proteção auditiva.** O equipamento de proteção adequado reduz o risco de perda auditiva.
4. **Segure a tesoura para grama apenas pelas superfícies de agarrar isoladas, porque a lâmina pode entrar em contacto com fios ocultos.** O contacto das lâminas com um fio sob tensão pode colocar sob tensão as peças metálicas expostas da tesoura para grama e pode provocar um choque elétrico no operador.
5. **Mantenha todas as partes do corpo afastadas da lâmina. Não remova material cortado nem segure material a cortar quando as lâminas estiverem em movimento.** As lâminas continuam a mover-se depois de desligar o interruptor. Um momento de desatenção enquanto opera a tesoura para grama pode resultar em ferimentos pessoais graves.
6. **Quando desimpedir material encravado ou efetuar a manutenção da tesoura para grama, certifique-se de que todos os interruptores de alimentação estão desligados e que o conjunto de baterias foi removido ou está desligado.** A atuação inesperada da tesoura para grama, ao desimpedir material encravado ou efetuar a manutenção, pode resultar em ferimentos pessoais graves.
7. **Transporte a tesoura para grama segurando a pega com a lâmina imobilizada e tendo cuidado para não operar qualquer interruptor de alimentação.** O transporte apropriado da tesoura para grama reduz o risco de arranque inadvertido e consequentes ferimentos pessoais resultantes das lâminas.
8. **Quando transportar ou guardar a tesoura para grama, utilize sempre a cobertura da lâmina.** O manuseamento apropriado da tesoura para grama reduz o risco de ferimentos pessoais resultantes das lâminas.

Instruções de segurança adicionais

Instruções gerais

1. **Para assegurar o funcionamento correto, o utilizador tem de ler o presente manual de instruções para se familiarizar com o manuseamento do equipamento.** Os utilizadores insuficientemente informados colocam-se em perigo a si próprios e aos outros devido ao manuseamento inapropriado da ferramenta.
2. **Nunca permita que crianças, pessoas com capacidades físicas, sensoriais ou mentais reduzidas ou com falta de experiência e conhecimento ou pessoas não familiarizadas com estas instruções utilizem a máquina; os regulamentos locais poderão limitar a idade do operador.**
3. **Utilize o equipamento com o máximo de cuidado e atenção.**
4. **Opere o equipamento apenas se estiver em boas condições físicas. Realize todo o trabalho com calma e cuidado. Utilize o senso comum e tenha em mente que o operador ou utilizador é responsável por acidentes ou perigos que ocorram a outras pessoas ou à respetiva propriedade.**
5. **Nunca opere a máquina enquanto outras pessoas, especialmente crianças, ou animais estão por perto.**
6. **O motor deve ser desligado imediatamente se o equipamento apresentar qualquer problema ou sinais de funcionamento invulgar.**
7. **Desligue e remova a bateria quando repousar e quando deixar o equipamento sem supervisão e coloque-o num local seguro de modo a evitar perigo para outras pessoas ou danos no equipamento.**
8. **Evite utilizar a máquina em más condições atmosféricas, especialmente quando existe o risco de trovoada.**
9. **A regulamentação nacional pode limitar a utilização da máquina.**

Equipamento de proteção pessoal

1. **Use sempre óculos de proteção e calçado robusto enquanto opera a máquina.**
2. **Use sempre calçado substancial e calças compridas enquanto opera a máquina.**

Ligar o equipamento

1. **Certifique-se de que não existem crianças ou outras pessoas por perto e tome igualmente atenção a quaisquer animais nas proximidades da área de trabalho.** Caso contrário, pare de utilizar o equipamento.
2. **Durante a operação, mantenha os espetadores ou animais a, pelo menos, 15 m de distância da ferramenta. Pare a ferramenta assim que alguém se aproximar.**
3. **Antes de utilizar, verifique sempre se é seguro operar o equipamento. Verifique a segurança**

da ferramenta de corte e do resguardo e do gatilho do interruptor/alavanca para ver se funcionam fácil e adequadamente. Verifique se as pegas estão limpas e secas e teste a função de ligar/desligar.

4. **Verifique se há peças danificadas antes de continuar a utilizar o equipamento. Um resguardo danificado, ou qualquer outra peça, deve ser verificada com cuidado para determinar se funciona adequadamente e realiza a sua função pretendida. Verifique o alinhamento das peças móveis, a união das peças móveis, se as peças e fixações estão partidas e se há outras condições que possam afetar a sua operação. Um resguardo danificado, ou qualquer outra peça, deve ser reparado adequadamente ou substituído pelo nosso centro de assistência autorizado, a menos que seja indicado de outra forma neste manual.**
5. **Ligue o motor apenas quando as suas mãos e pés estão afastados da ferramenta de corte.**
6. **Antes de começar, certifique-se de que a ferramenta de corte não tem contacto com quaisquer objetos.**
7. **Agarre a ferramenta com firmeza durante a sua utilização.**
8. **Evite o arranque involuntário. Não transporte a ferramenta quando a bateria está instalada e com o dedo no interruptor. Certifique-se de que o interruptor está desligado quando instalar a bateria.**
9. **Antes da operação, examine a área de trabalho para ver se há cercas de arame, pedras ou outros objetos sólidos. Estes podem danificar as lâminas.**
10. **Verifique as sebes e os arbustos quanto a objetos estranhos, tais como cercas de arame ou fios ocultos antes de utilizar a ferramenta.**

Método de operação

1. **Utilize apenas o equipamento com boa luz e visibilidade. Durante a época do Inverno, tenha cuidado com as áreas escorregadias ou molhadas, como as áreas com gelo e neve (risco de escorregar). Assegure sempre uma posição segura em declives e certifique-se de que caminha e nunca corre.**
2. **Previna-se contra ferimentos nos pés e mãos provocados pela ferramenta de corte.**
3. **Nunca utilize o equipamento em cima de uma escada.**
4. **Nunca suba nas árvores para realizar cortes com o equipamento.**
5. **Nunca trabalhe em superfícies instáveis.**
6. **Retire a areia, pedras, pregos, etc. que se encontrem dentro da área de trabalho.** As partículas estranhas podem danificar a ferramenta de corte e podem causar ressaltos perigosos.
7. **Se a ferramenta de corte atingir pedras ou outros objetos rijos, desligue imediatamente o motor e inspecione a ferramenta de corte.**
8. **Inspecione a ferramenta de corte em intervalos curtos regulares quanto a danos (deteção de fissuras finas através do teste de escuta de ruído).**
9. **Antes de começar a cortar, a ferramenta de corte tem de ter atingido a velocidade máxima de trabalho.**
10. **A ferramenta de corte tem de estar equipada com o resguardo apropriado. Nunca execute o equipamento com resguardos danificados ou sem ter os resguardos instalados no lugar!**
11. **Todas as instalações de proteção e resguardos fornecidos com o equipamento têm de ser utilizados durante a operação.**
12. **Retire sempre a bateria do equipamento:**
    - **sempre que deixar o equipamento sem supervisão;**
    - **antes de desimpedir um bloqueio;**
    - **antes de verificar, limpar ou trabalhar no equipamento;**
    - **após bater num objeto estranho;**
    - **sempre que o equipamento começar a vibrar de forma invulgar.**
13. **Garanta sempre que as aberturas de ventilação são mantidas limpas de detritos.**
14. **Os elementos cortantes continuam a funcionar depois de o motor ser desligado.**
15. **Se as lâminas pararem devido ao encravamento de objetos estranhos entre as lâminas durante o funcionamento, desligue a ferramenta e remova a bateria e, em seguida, remova os objetos estranhos utilizando ferramentas, tais como um alicate.** A remoção manual dos objetos estranhos pode causar ferimentos, uma vez que as lâminas podem mover-se como reação à remoção dos objetos estranhos.
16. **Quando prender ou remover a cobertura da lâmina, tenha cuidado para não ferir as mãos.**
17. **Quando prender ou remover a ferramenta, mantenha a unidade de alimentação estável e não aplique uma força excessiva. Além disso, mantenha a ferramenta seca para evitar que a sua mão escorregue.**

Ferramentas de corte

Utilize apenas a ferramenta de corte correta para o trabalho em mãos.

Instruções de manutenção

1. **A condição do equipamento, em particular da ferramenta de corte e dos dispositivos de proteção, deve ser verificada antes de iniciar o trabalho.**
2. **Desligue o motor e retire a bateria antes de efetuar qualquer manutenção, substituir as ferramentas de corte ou limpar o equipamento ou a ferramenta de corte.**
3. **Quando não estiver em utilização, prenda a tampa da lâmina na ferramenta e guarde a ferramenta num local interior, seco, alto e trancado, longe do alcance das crianças.**

GUARDE ESTAS INSTRUÇÕES.

⚠*AVISO:* NÃO permita que conforto ou familiaridade com o produto (adquirido com o uso repetido) substitua a aderência estrita às regras de segurança da ferramenta. MÁ INTERPRETAÇÃO ou não seguimento das regras de segurança estabelecidas neste manual de instruções pode causar danos pessoais sérios.

DESCRIÇÃO DAS PEÇAS

► **Fig.1:** **1.** Tampa da lâmina **2.** Tampa **3.** Lâminas de corte **4.** Roda **5.** Alavanca de fixação **6.** Tubo

MONTAGEM

⚠*AVISO:* Antes de montar ou ajustar o equipamento, desligue o motor e remova a bateria. Caso contrário, a máquina pode arrancar não intencionalmente e provocar ferimentos.

⚠*AVISO:* Quando montar ou regular o equipamento, pouse-o sempre. A montagem ou regulação do equipamento numa posição vertical pode resultar em ferimentos graves.

⚠*AVISO:* Siga os avisos e precauções no capítulo "AVISOS DE SEGURANÇA" e o manual de instruções da unidade de alimentação.

Montar o implemento

1. Remova a tampa de uma extremidade do tubo no lado com a chapa.
► **Fig.2:** **1.** Tampa **2.** Chapa

NOTA: Se houver óleo no tubo, limpe o óleo antes de montar o implemento.

2. Solte a alavanca de fixação nas rodas.
► **Fig.3:** **1.** Alavanca de fixação

***OBSERVAÇÃO:* Não solte a alavanca de fixação até esta se soltar para evitar que esta se perca.**

3. Alinhe a chapa no tubo com a ranhura nas rodas e, em seguida, prenda as rodas no tubo conforme apresentado na figura.
► **Fig.4:** **1.** Tubo **2.** Roda **3.** Chapa

***OBSERVAÇÃO:* Certifique-se de que prende as rodas de modo que a chapa fique engatada nas rodas.**

4. Aperte firmemente a alavanca de fixação para fixar as rodas. Em seguida, ajuste o ângulo da alavanca de fixação de modo que a ponta da alavanca de fixação aponte em direção ao eixo da roda enquanto estiver a levantar a alavanca de fixação em direção ao eixo de rotação.
► **Fig.5:** **1.** Alavanca de fixação **2.** Eixo da roda

5. Remova a tampa do implemento.
► **Fig.6:** **1.** Tampa

6. Prenda o implemento no tubo de modo que o orifício no tubo fique alinhado com o orifício no implemento. Aperte firmemente o perno curto em primeiro lugar e, em seguida, aperte o perno longo para fixar o tubo.
► **Fig.7:** **1.** Tubo **2.** Perno (curto) **3.** Perno (longo) **4.** Chave hexagonal

NOTA: Quando apertar os pernos, aplique 4,0 a 6,0 N•m como binário de aperto.

Montar o tubo de fixação

⚠*PRECAUÇÃO:* Verifique sempre se o tubo de fixação está fixo após a instalação. A instalação incorreta pode causar a queda do implemento da unidade de alimentação e causar ferimentos.

Montar o tubo de fixação na unidade de alimentação.

1. Remova a tampa da extremidade do tubo.
► **Fig.8:** **1.** Tubo **2.** Tampa

***OBSERVAÇÃO:* Não elimine a tampa, pois a tampa é necessária para armazenar o acessório.**

2. Rode a alavanca em direção ao implemento.
► **Fig.9:** **1.** Alavanca

3. Alinhe o pino com a marca da seta na unidade de alimentação. Insira o tubo até o botão de libertação sair.

Certifique-se de que a linha de posição está localizada na ponta da marca da seta na unidade de alimentação e que a marca da seta na unidade de alimentação e a marca da seta no tubo estão viradas uma para a outra.
► **Fig.10:** **1.** Botão de libertação **2.** Marca da seta na unidade de alimentação **3.** Pino **4.** Linha de posição **5.** Marca da seta no tubo

4. Rode a alavanca em direção à unidade de alimentação.
► **Fig.11:** **1.** Alavanca

Certifique-se de que a superfície da alavanca está paralela ao tubo.

***OBSERVAÇÃO:* Não aperte a alavanca sem que o tubo de fixação esteja inserido.** Caso contrário, a alavanca pode apertar demasiado a entrada do eixo de acionamento e danificá-lo.

Para remover o tubo, rode a alavanca na direção do implemento e puxe o tubo para fora, pressionando ao mesmo tempo o botão de libertação para baixo.
► **Fig.12:** **1.** Botão de libertação **2.** Alavanca **3.** Tubo

Remover ou prender a cobertura da lâmina

Solte os trincos da cobertura da lâmina puxando-os e, em seguida, abra a cobertura da lâmina.
► **Fig.13:** **1.** Trinco **2.** Tampa da lâmina

Quando prender a cobertura da lâmina nas lâminas de corte, certifique-se de que a cobertura da lâmina está fechada e que ambos os trincos estão firmemente fixados.

Instalar ou remover as lâminas de corte

PRECAUÇÃO: **Quando substituir as lâminas de corte, use sempre luvas, de modo a que as suas mãos não fiquem em contacto direto com as lâminas.**

PRECAUÇÃO: **Acople a tampa da lâmina antes de remover ou instalar as lâminas de corte.**

OBSERVAÇÃO: **Quando substituir as lâminas de corte, não limpe a massa lubrificante da manivela.**

1. Coloque as lâminas de corte na cobertura da lâmina.
► **Fig.14: 1.** Tampa da lâmina

2. Rode o eixo de modo que a lâmina superior e a lâmina inferior fiquem posicionadas alternadamente.
► **Fig.15: 1.** Eixo

3. Feche a cobertura da lâmina e, em seguida, coloque o implemento virado ao contrário.

4. Remova 4 pernos com a chave sextavada e remova a cobertura.
► **Fig.16: 1.** Perno **2.** Tampa

5. Remova as lâminas de corte.
► **Fig.17**

6. Rode a manivela com a chave de fendas de ponta achatada de modo que a manivela fique posicionada no sentido conforme apresentado na figura.
► **Fig.18: 1.** Manivela

7. Remova a cobertura da lâmina das lâminas de corte e, em seguida, coloque as novas lâminas de corte na cobertura da lâmina.

8. Alinhe os orifícios da lâmina de corte superior e lâmina de corte inferior conforme apresentado na figura.
► **Fig.19: 1.** Orifício

9. Feche a cobertura da lâmina e, em seguida, insira o perno removido no passo 4 no orifício da cobertura da lâmina para fixar temporariamente as lâminas de corte.
► **Fig.20: 1.** Perno

10. Aplique uma pequena quantidade de massa lubrificante na periferia da manivela.

11. Prenda as lâminas de corte no implemento enquanto estiver a alinhar o orifício das lâminas de corte e o pino do implemento.
► **Fig.21: 1.** Orifício das lâminas de corte **2.** Pino do implemento

12. Prenda a cobertura e, em seguida, aperte 3 pernos. Remova o perno inserido na cobertura da lâmina no passo 9 e, em seguida, aperte o perno.
► **Fig.22: 1.** Perno **2.** Cobertura

OBSERVAÇÃO: **Se as lâminas de corte não operarem corretamente, as lâminas não estão a engatar corretamente na manivela. Remova as lâminas e instale-as novamente.**

OBSERVAÇÃO: **Se as peças além das lâminas de corte, tais como a manivela estiverem desgastas, solicite substituições de peças ou reparações aos centros de assistência autorizados da Makita.**

DESCRIÇÃO FUNCIONAL

PRECAUÇÃO: **Certifique-se sempre de que a ferramenta está desligada e a bateria foi retirada antes de regular ou verificar qualquer função na ferramenta.**

Ajustar o ângulo de corte

PRECAUÇÃO: **Certifique-se sempre de que a ferramenta está desligada antes de ajustar o ângulo de corte.**

Pode ajustar o ângulo do implemento alterando a posição das rodas no seguinte procedimento.

1. Solte a alavanca de fixação nas rodas.

2. Desloque as rodas para a posição pretendida.

3. Aperte firmemente a alavanca de fixação para fixar as rodas.
► **Fig.23: 1.** Roda

OBSERVAÇÃO: **Certifique-se de que a chapa no tubo fica engatada nas rodas.**

OBSERVAÇÃO: **Certifique-se de que a alavanca de fixação está firmemente apertada após fixar as rodas.**

OPERAÇÃO

AVISO: **Siga os avisos e precauções no capítulo "AVISOS DE SEGURANÇA" e o manual de instruções da unidade de alimentação.**

Operar a ferramenta

AVISO: **Mantenha as mãos afastadas das lâminas de corte.**

AVISO: **Tenha extremo cuidado para manter o controlo da ferramenta em todos os momentos. Não permita que a ferramenta se desvie na sua direção ou na de outras pessoas nas proximidades do trabalho.** Se não conseguir manter o controlo da ferramenta, pode provocar ferimentos graves nos espetadores e no operador.

AVISO: **Antes de efetuar o corte, retire os paus e as pedras da área de corte.**

► **Fig.24**

***PRECAUÇÃO:* Evite operar a ferramenta em condições atmosferas muito quentes tanto quanto seja possível. Quando operar a ferramenta, tenha cuidado com a sua condição física.**

***PRECAUÇÃO:* Tenha cuidado para não tocar acidentalmente numa cerca de metal ou noutro objeto duro enquanto estiver a aparar.** As lâminas de corte podem partir e causar ferimentos.

***PRECAUÇÃO:* Esticar-se para alcançar um local com a ferramenta, particularmente desde uma escada, é extremamente perigoso.** Não trabalhe se estiver posicionado sobre um suporte trémulo ou instável.

***OBSERVAÇÃO:* Não corte árvores secas ou objetos duros similares.** Ao fazê-lo pode causar danos na ferramenta.

***OBSERVAÇÃO:* Não utilize a ferramenta de modo a causar a paragem do motor ou a respetiva rotação extremamente lenta.**

***OBSERVAÇÃO:* Não tente cortar ramos grossos.**

***OBSERVAÇÃO:* Não deixe que as lâminas de corte entrem em contacto com o solo durante a operação. As lâminas serão enfraquecidas, causando um fraco desempenho.**

***OBSERVAÇÃO:* Não apare a relva ou folhas molhadas de árvores pequenas.**

Segure a ferramenta com as duas mãos segurando a pega dianteira e o punho traseiro da unidade de alimentação.
► **Fig.25: 1.** Pega dianteira **2.** Punho traseiro

Com as rodas em contacto com o solo, puxe o gatilho do interruptor enquanto pressiona a alavanca de desbloqueio e, em seguida, desloque a ferramenta para a frente.
► **Fig.26**

Quando aparar em redor de valas, cercas ou árvores, mova a ferramenta ao longo destas. Tenha cuidado para que as lâminas não toquem nestas.

MANUTENÇÃO

***AVISO:* Antes de inspecionar ou efetuar manutenções no equipamento, desligue o motor e remova a bateria.** Caso contrário, a máquina pode arrancar não intencionalmente e provocar ferimentos graves.

***AVISO:* Quando inspecionar ou realizar manutenções no equipamento, pouse-o sempre.** A montagem ou regulação do equipamento numa posição vertical pode resultar em ferimentos graves.

***AVISO:* Siga os avisos e precauções no capítulo "AVISOS DE SEGURANÇA" e o manual de instruções da unidade de alimentação.**

***PRECAUÇÃO:* Utilize luvas quando efetuar uma inspeção ou manutenção.**

***OBSERVAÇÃO:* Nunca utilize gasolina, benzina, diluente, álcool ou produtos semelhantes. Pode ocorrer a descoloração, deformação ou rachaduras.**

Para manter a SEGURANÇA e a FIABILIDADE do produto, as reparações e qualquer outra manutenção ou ajuste devem ser levados a cabo pelos centros de assistência Makita autorizados ou pelos centros de assistência de fábrica, utilizando sempre peças de substituição Makita.

Limpar a ferramenta

Limpe a ferramenta, limpando o pó com um pano seco ou um pano humedecido em água com detergente e torcido.

***OBSERVAÇÃO:* Nunca utilize gasolina, benzina, diluente, álcool ou produtos semelhantes. Pode ocorrer a descoloração, deformação ou rachaduras.**

Manutenção da lâmina de corte

Antes da operação ou uma vez por hora durante a operação, aplique óleo de baixa viscosidade (óleo para máquinas ou óleo lubrificante de pulverizar) nas lâminas de corte.
► **Fig.27**

Após a operação, remova o pó de ambos os lados das lâminas de corte com uma escova de fios, limpe-as com um pano e, em seguida, aplique óleo de baixa viscosidade (óleo para máquinas ou óleo lubrificante de pulverizar) nas lâminas de corte.
► **Fig.28**

***OBSERVAÇÃO:* Não lave as lâminas de corte na água.** Ao fazê-lo pode causar ferrugem ou danos na ferramenta.

***OBSERVAÇÃO:* A sujidade e a corrosão causam fricção excessiva da lâmina e encurtam o tempo de funcionamento por carga de bateria.**

Armazenamento

Acople a tampa da lâmina às lâminas de corte, de modo a que as lâminas não fiquem expostas. Guarde a ferramenta fora do alcance das crianças. Guarde a ferramenta num local não exposto a humidade ou precipitação.
Quando armazenar o implemento separado da unidade de alimentação, coloque a tampa sobre a extremidade do tubo.
► **Fig.29**

Lubrificar as peças móveis

***OBSERVAÇÃO:* Siga as instruções referentes à frequência e à quantidade de massa lubrificante fornecida.** Caso contrário, uma lubrificação insuficiente, pode danificar as peças móveis.

Eixo motor:

Aplique massa lubrificante (massa lubrificante Makita N No.2 ou equivalente) a cada 30 horas de funcionamento.
► **Fig.30**

NOTA: Pode adquirir massa lubrificante genuína da Makita no seu distribuidor Makita local.

Lubrificação com massa lubrificante

Intervalo de lubrificação: A cada 50 horas de funcionamento

1. Remova as lâminas de corte do implemento.

2. Aplique massa lubrificante na periferia interna dos orifícios nas lâminas de corte (aproximadamente 1,5 g como orientação).
► **Fig.31: 1.** Orifício

3. Instale as lâminas de corte no implemento.

Retificação das lâminas de corte

OBSERVAÇÃO: **Se as lâminas de corte foram consideravelmente deformadas por retificação, substitua-as por lâminas de corte novas.**

1. Instale a bateria na ferramenta.

2. Ligue e efetue o arranque da ferramenta, de modo que a lâmina superior e a lâmina inferior fiquem posicionadas alternadamente.
► **Fig.32**

3. Desligue a ferramenta e remova a bateria da ferramenta.

4. Regule o ângulo de uma lima para 45° e retifique a lâmina superior a partir de 3 direções com a lima.
► **Fig.33: (1)** Lima **(2)** 45°

PRECAUÇÃO: **Antes de retificar as lâminas de corte, certifique-se de que a ferramenta está desligada e que a bateria foi removida da ferramenta.**

5. Coloque a ferramenta virada para baixo e, em seguida, remova as rebarbas das lâminas de corte com a pedra de amolar.
► **Fig.34: 1.** Pedra de amolar

6. Regule o ângulo da lima para 45° e retifique a lâmina inferior a partir de 3 direções com a lima.

7. Volte a colocar a ferramenta na posição normal e, em seguida, remova as rebarbas das lâminas de corte com a pedra de amolar.

RESOLUÇÃO DE PROBLEMAS

Antes de pedir uma reparação, realize primeiro a sua própria inspeção. Se encontrar um problema que não esteja explicado no manual, não tente desmontar a ferramenta. Em vez disso, peça as reparações nos centros de assistência técnica autorizados da Makita, usando sempre peças de substituição da Makita.

Estado da anomalia	Causa provável (avaria)	Correção
O motor não arranca.	-	Consulte o manual de instruções da unidade de alimentação.
O motor para em breve.	-	Consulte o manual de instruções da unidade de alimentação.
A velocidade do motor não aumenta.	-	Consulte o manual de instruções da unidade de alimentação.
As lâminas de corte não se movem: ⇨ pare a máquina imediatamente!	Ficam presos objetos estranhos entre as lâminas de corte.	Desligue a ferramenta e remova a bateria e, em seguida, remova os objetos estranhos utilizando ferramentas, tais como um alicate.
	O sistema de acionamento não funciona corretamente.	Peça a reparação no centro de assistência autorizado local.
Vibração anormal: ⇨ pare a máquina imediatamente!	As lâminas de corte estão partidas, curvadas ou desgastadas.	Substitua as lâminas de corte.
	O sistema de acionamento não funciona corretamente.	Peça a reparação no centro de assistência autorizado local.
As lâminas de corte e o motor não conseguem parar: ⇨ retire imediatamente a bateria!	Falha elétrica.	Retire a bateria e peça a reparação no centro de assistência autorizado local.

ACESSÓRIOS OPCIONAIS

⚠***PRECAUÇÃO:*** **Estes acessórios ou acoplamentos são recomendados para utilização com a sua máquina Makita especificada no presente manual.** A utilização de quaisquer outros acessórios ou acoplamentos pode representar risco de lesão física. Utilize apenas acessórios ou acoplamentos para os respetivos fins previstos.

Se necessitar de informações adicionais relativas a estes acessórios, solicite-as ao seu centro de assistência Makita.

- Lâmina de corte
- Bateria e carregador genuinos da Makita

NOTA: Alguns itens na lista poderão estar incluídos na embalagem do produto como acessórios padrão. Podem diferir de país para país.

SPECIFIKATIONER

Model:	EN425MP
Klingebredde	500 mm
Dimensioner (L x B x H)	820 mm x 521 mm x 191 mm
Nettovægt	2,6 kg

- På grund af vores kontinuerlige forsknings- og udviklingsprogrammer kan hosstående specifikationer blive ændret uden varsel.
- Specifikationer kan variere fra land til land.

Godkendt motorenhed

Dette tilbehør er kun godkendt til brug sammen med følgende motorenhed(er):

- DUX60 Akku flerfunktions motorhoved
- DUX18 Akku flerfunktions motorhoved
- UX01G Akku flerfunktions motorhoved

***ADVARSEL:* Brug aldrig tilbehøret med en motorenhed, der ikke er godkendt. En ikke-godkendt kombination kan medføre alvorlig personskade.**

Symboler

Følgende viser de symboler, der muligvis anvendes til udstyret. Sørg for, at du forstår deres betydning før brugen.

	Læs brugsanvisningen.
	FARE - Hold hænder væk fra klingen.
	Bær sikkerhedshjelm, beskyttelsesbriller og høreværn.
	Bær arbejdshandsker.
	Bær solide støvler med skridsikre såler.
	Hold tilskuere og dyr mindst 15 m væk fra maskinen.
	Varme overflader - Forbrændinger af fingre og hænder.
	Lydeffektniveau i henhold til Australiens NSW forordning om støjemission

Tilsigtet brug

Dette tilbehør er kun beregnet til trimning af græs og ukrudt på jorden sammen med en godkendt effektenhed. Undlad at bruge tilbehøret til andre formål. Hvis du misbruger tilbehøret, kan det medføre alvorlig personskade.

EU-overensstemmelseserklæring

Kun for lande i Europa

Vi som producenter: **Makita Europe N.V.**, Virksomhedsadresse: **Jan-Baptist Vinkstraat 2 3070 Kortenberg BELGIEN**. Godkender **Kazuhisa Makino** til at udarbejde den tekniske fil og erklærer under vores eneansvar, at produktet/produkterne;
Betegnelse: **Tilbehør til buskrydder.** Betegnelse af type(r): **EN425MP**.
Opfylder alle de relevante bestemmelser i **2006/42/EF** og er fremstillet i overensstemmelse med følgende harmoniserede standarder: **EN 62841-1:2015+A11:2022, EN 62841-4-2:2019+A1:2022+A11:2022, EN IEC 62841-4-5:2021+A11:2021, EN ISO 11806-1:2022**.
Sted og dato for erklæringen: **Kortenberg, Belgien. 30. 7. 2025**
Ansvarlig person: **Kazuhisa Makino, direktør - Makita Europe N.V.**



Overensstemmelseserklæring (for Storbritannien)

Kun for Storbritannien

Vi som producenter: **Makita Europe N.V.**, Forretningsadresse: **Jan-Baptist Vinkstraat 2 3070 Kortenberg BELGIEN**. Godkender **Kazuhisa Makino** til udarbejdelsen af den tekniske fil og erklærer under vores eget ansvar, at produktet(erne);
Betegnelse: **Tilbehør til buskrydder**.
Typebetegnelse(r): **EN425MP**.
Opfylder alle de relevante bestemmelser i **S.I. 2008/1597 (som ændret)** og er fremstillet i overensstemmelse med følgende udpegede standarder: **EN 62841-1:2015+A11:2022, EN 62841-4-2:2019+A1:2022+A11:2022, EN IEC 62841-4-5:2021+A11:2021, EN ISO 11806-1:2022**.

Sted og dato for erklæring: **Kortenberg, Belgien. 30. 7. 2025**
Ansvarlig person: **Kazuhisa Makino, Direktør - Makita Europe N.V.**
Importør: Makita (UK) Limited, Michigan Drive, Tongwell, Milton Keynes, Buckinghamshire, MK15 8JD, Storbritannien



SIKKERHEDSADVARSLER

Sikkerhedsadvarsler for akku græsklipper

⚠***ADVARSEL*** **Læs alle sikkerhedsadvarsler, instruktioner, illustrationer og specifikationer, der følger med denne maskine.** Hvis du ikke følger alle nedenstående instruktioner, kan det medføre elektrisk stød, brand og/eller alvorlig personskade.

1. **Undlad at anvende græsklipperen under dårlige vejrforhold, især når der er risiko for lynnedslag.** Dette mindsker risikoen for at blive ramt af lynnedslag.
2. **Hold alle netledninger og kabler væk fra skæreområdet.** Netledninger eller kabler kan være skjult i hække eller buske og kan ved et uheld blive skåret over af klingen.
3. **Bær høreværn.** Tilstrækkeligt beskyttelsesudstyr reducerer riskoen for høretab.
4. **Hold altid kun i græsklipperen i de isolerede grebflader, da klingen kan komme i kontakt med skjulte ledninger.** Klinger, der kommer i kontakt med en "strømførende" ledning, kan gøre blotlagte metaldele på græsklipperen "strømførende" og kan give operatøren elektrisk stød.
5. **Hold alle kropsdele væk fra klingen. Undlad at fjerne det afskårne materiale, og undlad at holde fast i det materiale, der skal skæres, når klingerne er i bevægelse.** Klingerne fortsætter med at bevæge sig, efter at afbryderen er slukket. Et øjebliks uopmærksomhed under anvendelse af græsklipperen kan medføre alvorlig personskade.
6. **Når du fjerner fastklemt materiale eller udfører service på græsklipperen, skal du sørge for, at alle afbryderknapper er slukket, og at batteripakken er fjernet eller frakoblet.** Uventet aktivering af græsklipperen under fjernelse af fastklemt materiale eller servicering kan medføre alvorlig personskade.
7. **Bær græsklipperen i håndtaget med klingen stoppet, og pas på ikke at betjene nogen afbryderknap.** Korrekt transport af græsklipperen mindsker risikoen for utilsigtet start og deraf følgende personskade fra klingerne.
8. **Når du transporterer eller opbevarer græsklipperen, skal du altid bruge klingedækslet.** Korrekt håndtering af græsklipperen mindsker risikoen for personskade fra klingerne.

Yderligere sikkerhedsinstruktioner

Generelle instruktioner

1. **For at sikre korrekt anvendelse skal brugeren læse denne brugsanvisning for at gøre sig bekendt med håndteringen af udstyret.** Brugere, som er utilstrækkeligt informeret, risikerer at udsætte sig selv og andre for fare på grund af forkert håndtering.
2. **Lad aldrig børn, personer med reducerede fysiske, motoriske eller mentale færdigheder eller manglende erfaring og viden eller personer, der ikke er bekendt med disse instruktioner, anvende maskinen. Lokale regulativer begrænser muligvis operatørens alder.**
3. **Anvend udstyret med den største forsigtighed og opmærksomhed.**
4. **Brug kun udstyret, hvis du er i god fysisk form. Udfør alt arbejde roligt og omhyggeligt. Anvend sund fornuft, og husk, at operatøren eller brugeren er ansvarlig for ulykker eller farlige situationer, der opstår for andre personer eller deres ejendom.**
5. **Anvend aldrig maskinen, når der er personer, især børn, eller kæledyr i nærheden.**
6. **Sluk straks for motoren, hvis udstyret viser problemer eller unormale tegn.**
7. **Sluk for og fjern akkuen, når du hviler dig, og når du lader udstyret ligge uden opsyn, og placer det på et sikkert sted for at undgå fare for andre eller beskadigelse af udstyret.**
8. **Undgå at bruge maskinen i dårligt vejr, især hvis der er risiko for lynnedslag.**
9. **Nationale bestemmelser kan begrænse brugen af maskinen.**

Personligt beskyttelsesudstyr

1. **Bær til enhver tid øjebeskyttelse og solide sko, når du betjener maskinen.**
2. **Bær altid solidt fodtøj og lange bukser, når du betjener maskinen.**

Start af udstyret

1. **Se efter, at der ikke er børn eller andre personer i nærheden, og vær også opmærksom på dyr i nærheden af arbejdsområdet.** Ellers skal du holde op med at bruge udstyret.
2. **Hold tilskuere og dyr mindst 15 m væk fra maskinen under brugen. Stop maskinen, så snart nogen nærmer sig.**
3. **Kontroller altid før brug, at det er sikkert at bruge udstyret. Kontroller sikkerheden af skæreværktøjet og beskyttelsesskærmen samt afbryderknappen/håndtaget for nem og korrekt brug. Kontroller, at håndtagene er rene og tørre, og test start/stopknappens funktion.**
4. **Se efter beskadigede dele, før udstyret bruges igen. En beskyttelsesskærm eller anden del, der er beskadiget, skal kontrolleres omhyggeligt for at finde ud af, om den fungerer korrekt og udfører dens tilsigtede funktion. Se efter justering af bevægelige dele, binding af bevægelige dele, dele, som er gået i stykker, montering og andre forhold, der kan påvirke deres funktion. En beskyttelsesskærm eller anden del, der er beskadiget, skal repareres eller**

udskiftes af vores autoriserede servicecenter, medmindre andet fremgår andetsteds i denne brugervejledning.

5. **Tænd kun for motoren, når hænder og fødder er på afstand af skæreværktøjet.**
6. **Kontroller før starten, at skæreværktøjet ikke er i kontakt med andre genstande.**
7. **Hold godt fast i maskinen, når du bruger maskinen.**
8. **Undgå utilsigtet start. Bær ikke maskinen, når akkuen er installeret og med fingeren på afbryderen. Sørg for, at afbryderen er slået fra, når du installerer akkuen.**
9. **Før brugen skal du kontrollere arbejdsområdet for trådhegn, sten eller andre hårde genstande. De kan beskadige klingerne.**
10. **Kontrollér hækkene og buskene for fremmedlegemer som f.eks. trådhegn eller skjulte ledninger, før maskinen anvendes.**

Anvendelsesmetode

1. **Brug kun udstyret i god belysning og sigtbarhed. Om vinteren skal du være opmærksom på glatte eller våde områder, is og sne (risiko for at glide). Sørg altid for at have sikkert fodfæste på skråninger, og sørg for at gå, aldrig løbe.**
2. **Pas på personskade på fødder og hænder fra skæreværktøjet.**
3. **Stå aldrig på en stige, når du bruger udstyret.**
4. **Kravl aldrig op i træer for at foretage en skæring med udstyret.**
5. **Arbejd aldrig på ustabile overflader.**
6. **Fjern sand, sten, søm osv. fra arbejdsområdet.** Fremmedpartikler kan beskadige skæreværktøjet og kan forårsage farlige tilbageslag.
7. **Hvis skæreværktøjet rammer sten eller andre hårde genstande, skal du med det samme slukke for motoren og kontrollere skæreværktøjet.**
8. **Inspicer skæreværktøjet for beskadigelse med korte regelmæssige mellemrum (registrer fine revner ved en slå-og-lytte-test).**
9. **Skæreværktøjet skal have nået fuld arbejdshastighed, før du begynder klipningen.**
10. **Skæreværktøjet skal være udstyret med den passende beskyttelsesskærm. Lad aldrig udstyret køre med beskadigede beskyttelsesskærme, eller hvis beskyttelsesskærmene ikke sidder på plads!**
11. **Alle de beskyttelsesmonteringer og beskyttelsesskærme, der leveres med udstyret, skal anvendes under brugen.**
12. **Fjern altid akkuen fra udstyret:**
    - **når udstyret efterlades uden opsyn,**
    - **før du fjerner en hindring,**
    - **før du efterser, rengør eller arbejder på udstyret,**
    - **efter at du har ramt et fremmedlegeme,**
    - **når udstyret begynder at vibrere unormalt.**
13. **Sørg altid for, at ventilationsåbningerne holdes fri for rester.**
14. **De skærende dele fortsætter med at rotere, efter at der er slukket for motoren.**
15. **Hvis klingerne holder op med at bevæge sig under brugen på grund af fremmedlegemer, der sidder fast mellem klingerne, skal du slukke for maskinen og fjerne akkuen og derefter fjerne fremmedlegemerne ved hjælp af redskaber som f.eks. en tang.** Hvis du fjerner fremmedlegemerne i hånden, kan det medføre personskade, da klingerne kan bevæge sig som reaktion på fjernelsen af fremmedlegemerne.
16. **Når du monterer eller afmonterer klingedækslet, skal du passe på ikke at skade hænderne.**
17. **Når du monterer eller afmonterer maskinen skal du holde motorenheden stabil og ikke bruge for meget kraft. Hold også maskinen tør for at forhindre, at hånden glider.**

Skæreværktøjer

Anvend kun det korrekte skæreværktøj til det arbejde, der udføres.

Vedligeholdelsesinstruktioner

1. **Tilstanden af udstyret, især skæreværktøjet og beskyttelsesenhederne, skal kontrolleres, før arbejdet påbegyndes.**
2. **Sluk for motoren, og fjern akkuen, før du udfører vedligeholdelse, udskifter skæreværktøjer eller rengør udstyret eller skæreværktøjet.**
3. **Når den ikke er i brug, skal klingedækslet til maskinen monteres, og maskinen skal opbevares indendørs på et tørt og højtliggende aflåst sted, der er utilgængeligt for børn.**

GEM DENNE BRUGSANVISNING.

⚠*ADVARSEL:* LAD IKKE bekvemmelighed eller kendskab til produktet (opnået gennem gentagen brug) forhindre, at sikkerhedsforskrifterne for produktet nøje overholdes. MISBRUG eller forsømmelse af at følge de i denne brugsvejledning givne sikkerhedsforskrifter kan føre til, at De kommer alvorligt til skade.

BESKRIVELSE AF DELENE

► **Fig.1:** **1.** Klingedæksel **2.** Hætte **3.** Klinger **4.** Hjul **5.** Fastgøringshåndtag **6.** Rør

SAMLING

***ADVARSEL:* Før du samler eller justerer udstyret, skal du slukke for motoren og afmontere akkuen.** Ellers kan maskinen starte utilsigtet og medføre personskade.

***ADVARSEL:* Ved samling eller justering af udstyret skal du altid lægge det ned.** Samling eller justering af udstyret i stående position kan medføre alvorlig personskade.

***ADVARSEL:* Følg advarslerne og forholdsreglerne i kapitlet "SIKKERHEDSADVARSLER" samt brugsanvisningen til motorenheden.**

Montering af tilbehøret

1. Afmontér hætten fra den ene ende af røret på den side, hvor pladen sidder.
► **Fig.2: 1.** Hætte **2.** Plade

BEMÆRK: Hvis der er olie på røret, skal du tørre olien af, før du samler tilbehøret.

2. Løsn fastgøringshåndtaget på hjulene.
► **Fig.3: 1.** Fastgøringshåndtag

***BEMÆRKNING:* Løsn ikke fastgøringshåndtaget, før det falder af, for at forhindre, at det bliver væk.**

3. Ret pladen på røret ind efter rillen på hjulene, og sæt derefter hjulene fast på røret som vist på figuren.
► **Fig.4: 1.** Rør **2.** Hjul **3.** Plade

***BEMÆRKNING:* Sørg for at fastgøre hjulene, så pladen er i indgreb med hjulene.**

4. Spænd fastgøringshåndtaget forsvarligt for at fastgøre hjulene. Juster derefter på fastgøringshåndtagets vinkel, så spidsen af fastgøringshåndtaget peger mod hjulskaftet, mens du trækker fastgøringshåndtaget op mod rotationsaksen.
► **Fig.5: 1.** Fastgøringshåndtag **2.** Hjulskaft

5. Afmontér hætten fra tilbehøret.
► **Fig.6: 1.** Hætte

6. Fastgør tilbehøret til røret, så hullet på røret flugter med hullet på tilbehøret. Tilspænd først den korte bolt forsvarligt, og tilspænd derefter den lange bolt for at fastgøre røret.
► **Fig.7: 1.** Rør **2.** Bolt (kort) **3.** Bolt (lang)
4. Sekskantnøgle

BEMÆRK: Når boltene tilspændes, påføres 4,0 - 6,0 N•m som tilspændingsmoment.

Montering af monteringsrøret

***FORSIGTIG:* Kontroller altid, at monteringsrøret sidder fast efter installationen.** Forkert installation kan medføre, at tilbehøret falder af effektenheden og forårsager personskade.

Monter monteringsrøret på effektenheden.

1. Fjern hætten fra enden af røret.
► **Fig.8: 1.** Rør **2.** Hætte

***BEMÆRKNING:* Undlad at kassere hætten, da hætten er påkrævet til opbevaring af tilbehøret.**

2. Drej håndtaget mod tilbehøret.
► **Fig.9: 1.** Håndtag

3. Juster stiften i forhold til pilemærket på motorenheden. Indsæt røret, indtil udløserknappen kommer op.

Sørg for at positionsmærket befinder sig ved spidsen af pilemærket på motorenheden, og at pilemærket på motorenheden og pilemærket på røret vender mod hinanden.
► **Fig.10: 1.** Udløserknap **2.** Pilemærke på motorenheden **3.** Stift **4.** Positionsmærke
5. Pilemærke på røret

4. Drej håndtaget mod motorenheden.
► **Fig.11: 1.** Håndtag

Sørg for, at overfladen på håndtaget ligger parallelt med røret.

***BEMÆRKNING:* Stram ikke håndtaget, uden at monteringsrøret er indsat.** Ellers kan håndtaget stramme indgangen til drevskaftet for hårdt og beskadige det.

For at fjerne røret skal du dreje håndtaget mod tilbehøret og trække røret ud, idet der trykkes ned på udløserknappen.
► **Fig.12: 1.** Udløserknap **2.** Håndtag **3.** Rør

Afmontering eller montering af klingedækslet

Frigør låsene på klingedækslet ved at trække i dem, og åbn derefter klingedækslet.
► **Fig.13: 1.** Lås **2.** Klingedæksel

Når du fastgør klingedækslet til klingerne, skal du sikre dig, at klingedækslet er lukket, og at begge låse er fastgjort forsvarligt.

Montering eller fjernelse af klingerne

***FORSIGTIG:* Ved udskiftning af klingerne skal du altid bære handsker, så dine hænder ikke kommer i direkte kontakt med klingerne.**

***FORSIGTIG:* Monter klingedækslet, før klingerne fjernes eller monteres.**

***BEMÆRKNING:* Når du udskifter klingerne, må fedtet ikke tørres af krumtappen.**

1. Sæt klingerne på klingedækslet.
► **Fig.14: 1.** Klingedæksel

2. Drej skaftet, så den øverste klinge og den nederste klinge placeres skiftevis.
► **Fig.15: 1.** Skaft

3. Luk klingedækslet, og anbring derefter tilbehøret på hovedet.

4. Afmontér 4 bolte med sekskantnøglen, og afmontér dækslet.
► **Fig.16: 1.** Bolt **2.** Dæksel

5. Afmontér klingerne.
► **Fig.17**

6. Drej krumtappen med kærvskruetrækkeren, så krumtappen er placeret i den retning, der er vist på figuren.
► **Fig.18: 1.** Krumtap

7. Afmontér klingedækslet fra klingerne, og sæt derefter de nye klinger på klingedækslet.

8. Justér hullerne på den øverste klinge og den nederste klinge som vist på figuren.
► **Fig.19: 1.** Hul

9. Luk klingedækslet, og sæt derefter den bolt, der blev afmonteret i trin 4, ind i hullet på klingedækslet for at fastgøre klingerne midlertidigt.
► **Fig.20: 1.** Bolt

10. Påfør en lille mængde fedt på kanten af krumtappen.

11. Fastgør klingerne til tilbehøret, mens du justerer hullet på klingerne og stiften på tilbehøret.
► **Fig.21: 1.** Hul i klingerne **2.** Stift på tilbehøret

12. Fastgør dækslet, og tilspænd derefter 3 bolte. Afmontér den bolt, der blev sat ind i klingedækslet i trin 9, og tilspænd derefter bolten.
► **Fig.22: 1.** Bolt **2.** Dæksel

BEMÆRKNING: **Hvis klingerne ikke fungerer korrekt, griber de ikke korrekt ind i krumtappen. Fjern klingerne, og monter dem igen.**

BEMÆRKNING: **Hvis andre dele end klingerne, f.eks. krumtappen, er slidt, skal du bede et autoriseret Makita-servicecenter om udskiftning af dele eller reparation.**

FUNKTIONSBESKRIVELSE

⚠***FORSIGTIG:*** **Sørg altid for at maskinen er slukket, og at akkuen er taget ud, før der udføres justering eller kontrol af funktioner på maskinen.**

Justering af skærevinklen

⚠***FORSIGTIG:*** **Sørg altid for, at maskinen er slukket, før du justerer skærevinklen.**

Du kan justere vinklen på tilbehøret ved at ændre hjulenes position i følgende procedure.

1. Løsn fastgøringshåndtaget på hjulene.

2. Flyt hjulene til den ønskede position.

3. Spænd fastgøringshåndtaget forsvarligt for at fastgøre hjulene.
► **Fig.23: 1.** Hjul

BEMÆRKNING: **Sørg for, at pladen på røret er i indgreb med hjulene.**

BEMÆRKNING: **Sørg for, at fastgøringshåndtaget er forsvarligt spændt efter fastgørelse af hjulene.**

ANVENDELSE

⚠***ADVARSEL:*** **Følg advarslerne og forholdsreglerne i kapitlet "SIKKERHEDSADVARSLER" samt brugsanvisningen til motorenheden.**

Betjening af maskinen

⚠***ADVARSEL:*** **Hold hænderne væk fra klingerne.**

⚠***ADVARSEL:*** **Vær yderst omhyggelig med at bevare kontrollen over maskinen til enhver tid. Lad ikke maskinen blive slynget tilbage mod dig selv eller andre i arbejdsområdet.** Hvis du ikke bevarer kontrollen over maskinen, kan det forårsage alvorlig personskade for tilskueren og operatøren.

⚠***ADVARSEL:*** **Før klipning skal du fjerne grene og sten fra klipningsområdet.**

► **Fig.24**

⚠***FORSIGTIG:*** **Undgå så vidt muligt at anvende maskinen i meget varmt vejr. Vær opmærksom på din fysiske tilstand, når du anvender maskinen.**

⚠***FORSIGTIG:*** **Vær forsigtig med ikke at ramme et metalhegn eller andre hårde genstande ved et uheld under trimningen.** Klingerne kan gå i stykker og forårsage personskade.

⚠***FORSIGTIG:*** **Det er ekstremt farligt at strække sig for lang med maskinen, især fra en stige.** Undlad at arbejde, mens du står på noget, der rokker eller er ustabilt.

BEMÆRKNING: **Undlad at beskære døde træer eller lignende hårde genstande.** Hvis du gør dette, kan det beskadige maskinen.

BEMÆRKNING: **Brug ikke maskinen på en måde, der får motoren til at gå i stå eller dreje meget langsomt.**

BEMÆRKNING: **Forsøg ikke at skære tykke grene.**

BEMÆRKNING: **Lad ikke klingerne komme i kontakt med jorden under brug. Klingerne bliver sløve, hvilket medfører dårlig ydeevne.**

BEMÆRKNING: **Undlad at klippe vådt græs eller blade på små træer.**

Hold maskinen med begge hænder ved at holde fast i det forreste håndtag og det bageste greb på effektenheden.
► **Fig.25: 1.** Forreste håndtag **2.** Bageste greb

Når hjulene er i kontakt med jorden, skal du trykke på afbryderknappen, mens du trykker på lås fra-håndtaget, og derefter flytte maskinen fremad.
► **Fig.26**

Ved klipning omkring kantsten, hegn eller træer skal du flytte maskinen langs med dem. Sørg for, at klingerne ikke kommer i kontakt med dem.

VEDLIGEHOLDELSE

ADVARSEL: **Før du efterser eller vedligeholder udstyret, skal du slukke for motoren og afmontere akkuen.** Ellers kan maskinen starte utilsigtet og medføre alvorlig personskade.

ADVARSEL: **Ved inspektion eller vedligeholdelse af udstyret skal du altid lægge det ned.** Samling eller justering af udstyret i stående position kan medføre alvorlig personskade.

ADVARSEL: **Følg advarslerne og forholdsreglerne i kapitlet "SIKKERHEDSADVARSLER" samt brugsanvisningen til motorenheden.**

FORSIGTIG: **Bær handsker, når du udfører eftersyn eller vedligeholdelse.**

BEMÆRKNING: **Anvend aldrig benzin, rensebenzin, fortynder, alkohol og lignende. Det kan medføre misfarvning, deformering eller revner.**

For at opretholde produktets SIKKERHED og PÅLIDELIGHED må reparation, vedligeholdelse eller justering kun udføres af et autoriseret Makita servicecenter eller fabriksservicecenter med anvendelse af Makita reservedele.

Rengøring af maskinen

Rengør maskinen ved at aftørre støv med en tør klud eller en klud, der er dyppet i sæbevand og vredet.

BEMÆRKNING: **Anvend aldrig benzin, rensebenzin, fortynder, alkohol og lignende. Det kan medføre misfarvning, deformering eller revner.**

Vedligeholdelse af klinger

Før brugen eller én gang i timen under brug skal du smøre olie med lav viskositet (maskinolie eller smøreolie af spraytypen) på klingerne.
► **Fig.27**

Efter brugen skal du fjerne støv fra begge sider af klingerne med en trådbørste, tørre dem af med en klud og derefter smøre olie med lav viskositet (maskinolie eller smøreolie af spraytypen) på klingerne.
► **Fig.28**

BEMÆRKNING: **Undgå at vaske klingerne i vand.** Dette kan medføre rust eller beskadigelse af maskinen.

BEMÆRKNING: **Snavs og rust medfører kraftig klingefriktion og forkorter driftstiden mellem batteriopladninger.**

Opbevaring

Monter klingedækslet på klingerne, så klingerne ikke er blottet. Opbevar maskinen utilgængeligt for børn. Opbevar maskinen på et sted, der ikke er udsat for fugt eller regn.
Hvis tilbehøret opbevares adskilt fra motorenheden, skal hætten sættes på enden af røret.
► **Fig.29**

Smøring af bevægelige dele

BEMÆRKNING: **Følg instruktionerne vedrørende hyppighed og tilført mængde fedtstof.** Ellers kan manglende smøring beskadige de bevægelige dele.

Drevaksel:

Tilfør fedtstof (Makita-fedt N No.2 eller tilsvarende) for hver 30 timers drift.
► **Fig.30**

BEMÆRK: Ægte Makita-fedtstof kan købes fra din lokale Makita-forhandler.

Smøring med fedt

Smøringsinterval: Hver 50 driftstimer

1. Afmontér klingerne fra tilbehøret.

2. Påfør fedt på den indre kant af hullerne på klingerne (ca. 1,5 g som vejledning).
► **Fig.31: 1.** Hul

3. Montér klingerne på tilbehøret.

Slibning af klingerne

BEMÆRKNING: **Hvis klingerne er alvorligt deformeret ved slibning, skal du udskifte klingerne med nye.**

1. Monter akkuen på maskinen.

2. Tænd for og start maskinen, så den øverste klinge og nederste klinge er placeret på skift af hinanden.
► **Fig.32**

3. Sluk for maskinen, og tag akkuen ud af maskinen.

4. Indstil vinklen på en fil til 45°, og slib den øverste klinge fra 3 retninger med filen.
► **Fig.33: (1)** Fil **(2)** 45°

FORSIGTIG: **Sørg altid for, at der er slukket for maskinen, og at akkuen er fjernet fra maskinen, før klingerne slibes.**

5. Vend maskinen med bunden i vejret, og fjern derefter graterne fra klingerne ved hjælp af afrettestenen.
► **Fig.34: 1.** Afrettesten

6. Indstil vinklen på filen til 45°, og slib den nederste klinge fra 3 retninger med filen.

7. Vend maskinen tilbage til den normale stilling, og fjern derefter graterne fra klingerne ved hjælp af afrettestenen.

FEJLFINDING

Udfør selv en inspektion, inden De anmoder om reparation. Hvis De opdager et problem, som ikke er forklaret i brugsanvisningen, må De ikke forsøge at adskille maskinen. Rådfør Dem i stedet med et autoriseret Makita Servicecenter, og brug altid originale Makita udskiftningsdele til reparationer.

Unormal tilstand	**Sandsynlig årsag (fejl)**	**Afhjælpning**
Motoren starter ikke.	-	Se i brugsanvisningen til motorenheden.
Motoren stopper hurtigt.	-	Se i brugsanvisningen til motorenheden.
Motorhastigheden øges ikke.	-	Se i brugsanvisningen til motorenheden.
Klinger bevæger sig ikke: ⇨ Stop maskinen med det samme!	Der sidder fremmedlegemer fast mellem klingerne.	Sluk for maskinen og tag akkuen ud, og fjern derefter fremmedlegemer ved hjælp af værktøj som fx tænger.
	Drevsystemet fungerer ikke korrekt.	Kontakt det lokale autoriserede servicecenter for reparation.
Unormal vibration: ⇨ Stop maskinen med det samme!	Klinger er i stykker, bøjet eller slidte.	Udskift klingerne.
	Drevsystemet fungerer ikke korrekt.	Kontakt det lokale autoriserede servicecenter for reparation.
Klinger og motor kan ikke stoppe: ⇨ Fjern batteriet med det samme!	Elektrisk funktionsfejl.	Fjern batteriet, og kontakt det lokale autoriserede servicecenter for reparation.

EKSTRAUDSTYR

⚠***FORSIGTIG:*** **Dette tilbehør og ekstraudstyr er anbefalet til brug med din Makita-maskine, der er beskrevet i denne brugsanvisning.** Brug af andet ekstraudstyr eller tilbehør kan medføre risiko for personskade. Brug kun ekstraudstyr eller tilbehør til det formål, det er beregnet til.

Hvis De behøver hjælp ved valg af tilbehør eller ønsker yderligere informationer, bedes De kontakte Deres lokale Makita servicecenter.

- Klinge
- Original Makita akku og oplader

BEMÆRK: Nogle ting på denne liste kan være inkluderet i produktpakken som standardtilbehør. De kan være forskellige fra land til land.

ΠΡΟΔΙΑΓΡΑΦΕΣ

Μοντέλο:	EN425MP
Πλάτος λάμας	500 mm
Διαστάσεις (Μ x Π x Υ)	820 mm x 521 mm x 191 mm
Καθαρό βάρος	2,6 kg

- Λόγω του συνεχόμενου προγράμματος που εφαρμόζουμε για έρευνα και ανάπτυξη, τα τεχνικά χαρακτηριστικά στο παρόν έντυπο υπόκεινται σε αλλαγή χωρίς προειδοποίηση.
- Τα τεχνικά χαρακτηριστικά μπορεί να διαφέρουν από χώρα σε χώρα.

Εγκεκριμένη ηλεκτρική μονάδα

Αυτό το προσάρτημα εγκρίνεται για χρήση μόνο με τις ακόλουθες ηλεκτρικές μονάδες:

- DUX60 Φορητή πολυλειτουργική ηλεκτρική κεφαλή
- DUX18 Φορητή πολυλειτουργική ηλεκτρική κεφαλή
- UX01G Φορητή πολυλειτουργική ηλεκτρική κεφαλή

⚠*ΠΡΟΕΙΔΟΠΟΙΗΣΗ:* Μη χρησιμοποιείτε ποτέ το προσάρτημα με μη εγκεκριμένη ηλεκτρική μονάδα. Ο μη εγκεκριμένος συνδυασμός μπορεί να προκαλέσει σοβαρό τραυματισμό.

Σύμβολα

Παρακάτω παρουσιάζονται τα σύμβολα που μπορούν να χρησιμοποιηθούν για τον εξοπλισμό. Βεβαιωθείτε ότι κατανοείτε τη σημασία τους πριν από τη χρήση.

	Διαβάστε το εγχειρίδιο οδηγιών.
	ΚΙΝΔΥΝΟΣ - Κρατήστε τα χέρια μακριά από τη λάμα.
	Να φοράτε κράνος και προστατευτικά για τα μάτια και τα αυτιά.
	Να φοράτε προστατευτικά γάντια.
	Να φοράτε ανθεκτικές μπότες με αντιολισθητικές σόλες.
	Οι παρευρισκόμενοι και τα ζώα πρέπει να βρίσκονται τουλάχιστον 15 m μακριά από το ηλεκτρικό εργαλείο.
	Ζεστές επιφάνειες - Εγκαύματα δακτύλων ή χεριών.
	Στάθμη ηχητικής ισχύος σύμφωνα με τον Κανονισμό ελέγχου θορύβου της Νέας Νότιας Ουαλίας της Αυστραλίας

Προοριζόμενη χρήση

Αυτό το προσάρτημα έχει σχεδιαστεί μόνο για το κλάδεμα γρασιδιού και αγριόχορτων στο έδαφος σε συνδυασμό με μια εγκεκριμένη ηλεκτρική μονάδα. Μη χρησιμοποιείτε ποτέ το προσάρτημα για άλλο σκοπό. Η κακή χρήση του προσαρτήματος μπορεί να προκαλέσει σοβαρό τραυματισμό.

Δήλωση Συμμόρφωσης ΕΕ

Μόνο για χώρες της Ευρώπης

Εμείς ως κατασκευαστές: **Makita Europe N.V.**, Διεύθυνση επιχείρησης: **Jan-Baptist Vinkstraat 2 3070 Kortenberg BELGIUM (ΒΕΛΓΙΟ)**. Εξουσιοδοτούμε τον **Kazuhisa Makino** για τη σύνταξη του τεχνικού αρχείου και δηλώνουμε, υπό την αποκλειστική μας ευθύνη, ότι το(α) προϊόν(τα),
Προσδιορισμός: **Προσάρτημα κλαδευτηριού εδάφους.** Προσδιορισμός τύπου(ων): **EN425MP**.
Πληρούν όλες τις σχετικές διατάξεις της Οδηγίας **2006/42/ΕΚ** και κατασκευάζονται σύμφωνα με τα ακόλουθα εναρμονισμένα πρότυπα: **EN 62841-1:2015+A11:2022, EN 62841-4-2:2019+A1:2022+A11:2022, EN IEC 62841-4-5:2021+A11:2021, EN ISO 11806-1:2022**.
Τοποθεσία και ημερομηνία δήλωσης: **Kortenberg, Belgium (Βέλγιο). 30. 7. 2025**
Υπεύθυνος: **Kazuhisa Makino, Διευθυντής - Makita Europe N.V.**



Δήλωση Συμμόρφωσης (Για το Ηνωμ. Βασίλειο)

Μόνο για το Ηνωμ. Βασίλειο

Εμείς ως οι κατασκευαστές: **Makita Europe N.V.**, Διεύθυνση επιχείρησης: **Jan-Baptist Vinkstraat 2 3070 Kortenberg Βέλγιο**. Εξουσιοδοτούμε τον **Kazuhisa Makino** για τη σύνταξη του τεχνικού φακέλου και δηλώνουμε, υπό την αποκλειστική μας ευθύνη, ότι το(α) προϊόν(τα),

Χαρακτηρισμός: **Προσάρτημα κλαδευτηριού εδάφους**. Προσδιορισμός τύπου(ων): **EN425MP**.
Πληρούν όλες τις σχετικές διατάξεις του **S.I. 2008/1597 (όπως τροποποιήθηκε)** και κατασκευάζονται σύμφωνα με τα ακόλουθα καθορισμένα πρότυπα: **EN 62841-1:2015+A11:2022, EN 62841-4-2:2019+A1:2022+A11:2022, EN IEC 62841-4-5:2021+A11:2021, EN ISO 11806-1:2022**.
Τόπος και ημερομηνία δήλωσης: **Kortenberg, Βέλγιο. 30. 7. 2025**
Υπεύθυνος: **Kazuhisa Makino, Διευθυντής - Makita Europe N.V.**
Εισαγωγέας: Makita (UK) Limited, Michigan Drive, Tongwell, Milton Keynes, Buckinghamshire, MK15 8JD, Ηνωμ. Βασίλειο



ΠΡΟΕΙΔΟΠΟΙΗΣΕΙΣ ΑΣΦΑΛΕΙΑΣ

Προειδοποιήσεις ασφάλειας για το φορητό κουρευτικό γκαζόν

⚠***ΠΡΟΕΙΔΟΠΟΙΗΣΗ*** **Διαβάστε όλες τις προειδοποιήσεις ασφάλειας, οδηγίες, εικονογραφήσεις και προδιαγραφές που παρέχονται με αυτό το ηλεκτρικό εργαλείο.** Η μη τήρηση όλων των οδηγιών που αναγράφονται κατωτέρω μπορεί να καταλήξει σε ηλεκτροπληξία, πυρκαγιά ή/και σοβαρό τραυματισμό.

1. **Μην χρησιμοποιείτε το κουρευτικό γκαζόν σε κακές καιρικές συνθήκες, ιδιαίτερα όταν υπάρχει κίνδυνος για εμφάνιση κεραυνών.** Αυτό μειώνει τον κίνδυνο να χτυπηθείτε από κεραυνό.
2. **Να κρατάτε όλα τα ηλεκτρικά καλώδια και τα σύρματα μακριά από την περιοχή κοπής.** Τα ηλεκτρικά καλώδια ή τα σύρματα μπορεί να είναι κρυμμένα στους φυλλώδεις φράχτες ή τους θάμνους και να κοπούν κατά λάθος από τη λάμα.
3. **Φοράτε ωτοασπίδες.** Ο επαρκής προστατευτικός εξοπλισμός θα μειώσει τον κίνδυνο της απώλειας ακοής.
4. **Κρατάτε το κουρευτικό γκαζόν μόνο από τις μονωμένες επιφάνειες λαβής επειδή η λάμα μπορεί να κάνει επαφή με το κρυμμένο καλώδιο.** Οι λάμες που έρχονται σε επαφή με ένα ηλεκτροφόρο καλώδιο μπορεί να κάνουν τα εκτεθειμένα μεταλλικά μέρη του κουρευτικού γκαζόν ηλεκτροφόρα και να προκαλέσουν ηλεκτροπληξία στο χειριστή.
5. **Απομακρύνετε όλα τα μέρη του σώματος από τη λάμα. Μην αφαιρείτε το κομμένο υλικό και μην κρατάτε το υλικό προς κοπή όταν οι λάμες κινούνται.** Οι λάμες συνεχίζουν να κινούνται μετά την απενεργοποίηση του διακόπτη. Μια στιγμή απροσεξίας κατά τη διάρκεια χειρισμού του κουρευτικού γκαζόν μπορεί να προκαλέσει σοβαρό προσωπικό τραυματισμό.
6. **Όταν καθαρίζετε μπλοκαρισμένο υλικό ή πραγματοποιείτε σέρβις στο κουρευτικό γκαζόν, να βεβαιώνεστε ότι όλοι οι διακόπτες λειτουργίας είναι κλειστοί και ότι η κασέτα μπαταριών έχει αφαιρεθεί ή αποσυνδεθεί.** Η απρόσμενη ενεργοποίηση του κουρευτικού γκαζόν κατά τον καθαρισμό του μπλοκαρισμένου υλικού ή το σέρβις μπορεί να έχει ως αποτέλεσμα σοβαρό τραυματισμό.
7. **Μεταφέρετε το κουρευτικό γκαζόν από τη λαβή με τη λάμα σταματημένη και προσέχετε να μην χειριστείτε οποιονδήποτε διακόπτη λειτουργίας.** Η σωστή μεταφορά του κουρευτικού γκαζόν θα μειώσει τον κίνδυνο ακούσιας έναρξης και τον επακόλουθο τραυματισμό από τις λάμες.
8. **Κατά τη μεταφορά ή την αποθήκευση του κουρευτικού γκαζόν, να χρησιμοποιείτε πάντα το κάλυμμα λαμών.** Ο σωστός χειρισμός του κουρευτικού γκαζόν θα μειώσει τον κίνδυνο προσωπικού τραυματισμού από τις λάμες.

Επιπρόσθετες οδηγίες για την ασφάλεια

Γενικές οδηγίες

1. **Για να εξασφαλιστεί η σωστή λειτουργία, ο χρήστης πρέπει να διαβάσει το παρόν εγχειρίδιο οδηγιών για να εξοικειωθεί με τον χειρισμό του εξοπλισμού.** Οι χρήστες οι οποίοι δεν διαθέτουν επαρκή ενημέρωση θα θέσουν σε κίνδυνο τους εαυτούς τους και τους άλλους λόγω του ακατάλληλου χειρισμού.
2. **Μην επιτρέπετε ποτέ σε παιδιά, σε άτομα με μειωμένες σωματικές, αισθητήριες ή διανοητικές ικανότητες ή χωρίς πείρα και γνώσεις ή σε άτομα που δεν γνωρίζουν αυτές τις οδηγίες να χρησιμοποιούν το μηχάνημα, οι τοπικοί κανονισμοί μπορεί να περιορίζουν την ηλικία του χειριστή.**
3. **Να χρησιμοποιείτε τον εξοπλισμό με τη μεγαλύτερη προσοχή.**
4. **Να χειρίζεστε τον εξοπλισμό μόνο αν βρίσκεστε σε καλή σωματική κατάσταση. Εκτελέστε όλες τις εργασίες με ηρεμία και προσοχή. Χρησιμοποιήστε κοινή λογική και να θυμάστε ότι ο χειριστής ή ο χρήστης είναι υπεύθυνος για ατυχήματα ή κινδύνους που υφίστανται άλλα άτομα ή η ιδιοκτησία τους.**
5. **Μη χρησιμοποιείτε ποτέ το μηχάνημα όταν άλλα άτομα, ιδιαίτερα παιδιά ή κατοικίδια, βρίσκονται σε κοντινή απόσταση.**
6. **Το μοτέρ σβήνει αμέσως στην περίπτωση που ο εξοπλισμός εμφανίσει οποιοδήποτε πρόβλημα ή μη φυσιολογικό σημάδι.**
7. **Σβήστε και αφαιρέστε της κασέτα μπαταριών κατά την ανάπαυση και όταν παραμένει η συσκευή χωρίς επίβλεψη και τοποθετήστε τη σε ένα ασφαλή χώρο για την αποφυγή κινδύνων σε άλλους ή ζημιάς στον εξοπλισμό.**
8. **Να αποφεύγετε τη χρήση του μηχανήματος σε κακές καιρικές συνθήκες, ιδιαίτερα όταν υπάρχει κίνδυνος για εμφάνιση κεραυνών.**
9. **Ο εθνικός κανονισμός μπορεί να περιορίζει τη χρήση του μηχανήματος.**

Προσωπικός προστατευτικός εξοπλισμός

1. **Να φοράτε πάντα προστατευτικά ματιών και ανθεκτικά παπούτσια όταν χειρίζεστε το μηχάνημα.**

2. **Κατά τη λειτουργία του μηχανήματος, να φοράτε πάντα κατάλληλα υποδήματα και μακρύ παντελόνι.**

Εκκίνηση του εξοπλισμού

1. **Φροντίστε ώστε να μην υπάρχουν παιδιά ή άλλα άτομα σε κοντινή απόσταση, επίσης δώστε προσοχή στα οποιαδήποτε ζώα μέσα στην περιοχή εργασίας.** Διαφορετικά, σταματήστε τη χρήση του εξοπλισμού.
2. **Κατά τη διάρκεια της λειτουργίας, οι παρευρισκόμενοι ή τα ζώα πρέπει να παραμένουν τουλάχιστον 15 μέτρα μακριά από το εργαλείο. Να διακόπτετε τη λειτουργία του εργαλείου μόλις κάποιος πλησιάζει.**
3. **Πριν τη λειτουργία, να ελέγχετε πάντα ότι ο εξοπλισμός είναι ασφαλής για λειτουργία. Ελέγξτε την ασφάλεια του κοπτικού εργαλείου και του προφυλακτήρα, αλλά και τη σκανδάλη διακόπτη/μοχλό για εύκολη και σωστή δράση. Ελέγξτε ότι οι λαβές είναι καθαρές και στεγνές και ελέγξτε τη λειτουργία της εκκίνησης/διακοπής.**
4. **Ελέγξτε τα κατεστραμμένα εξαρτήματα πριν από την περαιτέρω χρήση του εξοπλισμού. Θα πρέπει να ελέγχετε προσεκτικά τον προφυλακτήρα ή άλλα εξαρτήματα με ζημιά για να καθορίσετε αν θα λειτουργήσουν σωστά και αν θα πραγματοποιήσουν την προοριζόμενη λειτουργία τους. Ελέγξτε την ευθυγράμμιση των κινούμενων μερών, την ελεύθερη κίνηση των κινούμενων μερών, το τυχόν σπάσιμο εξαρτημάτων, τη στερέωση και οποιαδήποτε άλλη συνθήκη που ενδεχομένως να επηρεάσει τη λειτουργία του εργαλείου. Ένας προφυλακτήρας ή άλλο εξάρτημα με ζημιά θα πρέπει να επισκευαστεί ή να αντικατασταθεί σωστά σε εξουσιοδοτημένο κέντρο σέρβις εκτός αν δηλώνεται διαφορετικά στο παρόν εγχειρίδιο.**
5. **Να ενεργοποιείτε το μοτέρ μόνο όταν τα χέρια και τα πόδια σας είναι μακριά από το κοπτικό εργαλείο.**
6. **Πριν το ξεκίνημα, βεβαιωθείτε ότι το κοπτικό εργαλείο δεν βρίσκεται σε επαφή με οποιαδήποτε αντικείμενα.**
7. **Κρατήστε το εργαλείο σταθερά όταν χρησιμοποιείτε το εργαλείο.**
8. **Να αποφεύγετε την αθέλητη εκκίνηση του εργαλείου. Μην μεταφέρετε το εργαλείο όταν η κασέτα μπαταριών είναι τοποθετημένη και με το δάκτυλο στο διακόπτη. Να βεβαιώνεστε ότι ο διακόπτης είναι σβηστός όταν τοποθετείτε την κασέτα μπαταριών.**
9. **Πριν τη λειτουργία, εξετάστε αν υπάρχουν συρμάτινοι φράχτες, πέτρες ή άλλα στερεά αντικείμενα στην περιοχή εργασίας. Μπορεί να προκαλέσουν ζημιά στις λάμες.**
10. **Ελέγχετε τους φράχτες από θάμνους και τους θάμνους για ξένα αντικείμενα, όπως συρμάτινους φράχτες ή κρυμμένα καλώδια, πριν θέσετε σε λειτουργία το εργαλείο.**

Μέθοδος λειτουργίας

1. **Χρησιμοποιήστε τον εξοπλισμό μόνο κάτω από καλό φωτισμό και ορατότητα. Κατά τη διάρκεια της εποχής του χειμώνα δώστε προσοχή στις περιοχές που είναι υγρές και γλιστρούν, στον πάγο και στο χιόνι (κίνδυνος ολισθηρότητας). Να εξασφαλίζεται πάντα ότι το πάτημά σας σε κλίσεις και να περπατάτε, ποτέ να μην τρέχετε.**
2. **Να προσέχετε ώστε να μην τραυματίσετε τα πόδια και τα χέρια σας από το κοπτικό εργαλείο.**
3. **Μην στέκεστε ποτέ σε σκάλα και να χρησιμοποιείτε τον εξοπλισμό.**
4. **Να μην σκαρφαλώνετε ποτέ σε δέντρα για να εκτελέσετε εργασίες κοπής με τον εξοπλισμό.**
5. **Μην εργάζεστε ποτέ πάνω σε ασταθείς επιφάνειες.**
6. **Αφαιρέστε την άμμο, τις πέτρες, τα καρφιά κτλ. που βρίσκονται μέσα στο εύρος της περιοχής εργασίας.** Τα ξένα σωματίδια μπορεί να προκαλέσουν ζημιά στο κοπτικό εργαλείο και μπορεί να προκληθούν επικίνδυνα κλοτσήματα.
7. **Αν το κοπτικό εργαλείο χτυπήσει πέτρες ή άλλα σκληρά αντικείμενα, αμέσως κλείστε το μοτέρ και επιθεωρήστε το κοπτικό εργαλείο.**
8. **Επιθεωρείτε το κοπτικό εργαλείο για ζημιά ανά τακτά και σύντομα διαστήματα (διάγνωση λεπτών ρωγμών χρησιμοποιώντας το τεστ ήχου που παράγεται από την κρούση).**
9. **Πριν το ξεκίνημα της κοπής, το κοπτικό εργαλείο θα πρέπει να έχει αποκτήσει την πλήρη ταχύτητα λειτουργίας.**
10. **Το κοπτικό εργαλείο πρέπει να είναι εξοπλισμένο με το κατάλληλο προφυλακτήρα. Ποτέ μην χρησιμοποιείτε τον εξοπλισμό με κατεστραμμένους προφυλακτήρες ή όταν οι προφυλακτήρες δεν βρίσκονται στη θέση τους!**
11. **Κατά τη διάρκεια της λειτουργίας, πρέπει να χρησιμοποιούνται όλες οι προστατευτικές εγκαταστάσεις και προφυλακτήρες, που παρέχονται με το εργαλείο.**
12. **Να αφαιρείτε πάντα την κασέτα μπαταριών από τον εξοπλισμό:**
    - **κάθε φορά που αφήνετε τον εξοπλισμό χωρίς επιτήρηση,**
    - **πριν καθαρίσετε κάποια εμπλοκή,**
    - **πριν ελέγξετε ή καθαρίσετε τον εξοπλισμό ή πριν εκτελέσετε εργασίες σε αυτό,**
    - **αφού χτυπήσετε ένα ξένο αντικείμενο,**
    - **όποτε ο εξοπλισμός αρχίσει να δονείται μη φυσιολογικά.**
13. **Να βεβαιώνεστε πάντα ότι οι οπές εξαερισμού είναι καθαρές.**
14. **Τα κοπτικά μέσα συνεχίζουν να λειτουργούν μετά την απενεργοποίηση του μοτέρ.**
15. **Αν οι λάμες σταματήσουν να κινούνται επειδή κόλλησαν ξένα αντικείμενα μεταξύ των λαμών κατά τη λειτουργία, σβήστε το εργαλείο και αφαιρέστε την κασέτα μπαταριών, μετά αφαιρέστε το ξένο αντικείμενο χρησιμοποιώντας κάποιο εργαλείο, όπως μια πένσα.** Η αφαίρεση των ξένων αντικειμένων με το χέρι μπορεί να προκαλέσει τραυματισμό, επειδή οι λάμες μπορεί να κινηθούν σε αντίδραση της αφαίρεσης των ξένων αντικειμένων.
16. **Όταν προσαρτάτε ή αφαιρείτε το κάλυμμα λαμών, προσέχετε να μην τραυματίσετε τα χέρια σας.**

17. **Όταν τοποθετείτε ή αφαιρείτε το εργαλείο, να κρατάτε σταθερά τη μονάδα ισχύος, και μην ασκείτε υπερβολική δύναμη. Επίσης, διατηρείτε το εργαλείο στεγνό για να μην γλιστρήσει από τα χέρια σας.**

Κοπτικά εργαλεία

Να χρησιμοποιείτε μόνο το σωστό κοπτικό εργαλείο για την εργασία που πρόκειται να κάνετε.

Οδηγίες συντήρησης

1. **Η κατάσταση του εξοπλισμού, ιδιαίτερα του κοπτικού εργαλείου και των προστατευτικών συσκευών, θα πρέπει να ελέγχεται πριν από την έναρξη της εργασίας.**
2. **Να σβήνετε το μοτέρ και να βγάζετε την κασέτα μπαταριών πριν εκτελείτε εργασίες συντήρησης, αντικαθιστάτε τα κοπτικά εργαλεία και καθαρίζετε τον εξοπλισμό ή το κοπτικό εργαλείο.**
3. **Όταν δεν χρησιμοποιείτε το εργαλείο, προσαρτήστε το κάλυμμα λαμών στο εργαλείο και αποθηκεύστε το εργαλείο σε εσωτερικό χώρο σε ένα στεγνό και υψηλό κλειδωμένο σημείο, που δεν φτάνουν τα παιδιά.**

ΦΥΛΑΞΤΕ ΤΙΣ ΟΔΗΓΙΕΣ ΑΥΤΕΣ.

⚠ΠΡΟΕΙΔΟΠΟΙΗΣΗ: **ΜΗΝ επιτρέψετε το βαθμό άνεσης ή εξοικείωσης με το προϊόν (λόγω επανειλημμένης χρήσης) να αντικαταστήσει την αυστηρή τήρηση των κανόνων ασφαλείας του παρόντος εργαλείου. Η ΛΑΝΘΑΣΜΕΝΗ ΧΡΗΣΗ ή η αμέλεια να ακολουθήσετε τους κανόνες ασφάλειας που διατυπώνονται στο παρόν εγχειρίδιο οδηγιών μπορεί να προκαλέσει σοβαρό προσωπικό τραυματισμό.**

ΠΕΡΙΓΡΑΦΗ ΕΞΑΡΤΗΜΑΤΩΝ

► **Εικ.1:** **1.** Κάλυμμα λαμών **2.** Καπάκι **3.** Λάμες κουρευτικού **4.** Τροχός **5.** Μοχλός στερέωσης **6.** Σωλήνας

ΣΥΝΑΡΜΟΛΟΓΗΣΗ

⚠ΠΡΟΕΙΔΟΠΟΙΗΣΗ: **Πριν συναρμολογήσετε ή ρυθμίσετε τον εξοπλισμό, σβήστε το μοτέρ και βγάλτε την κασέτα μπαταριών.** Διαφορετικά, το μηχάνημα μπορεί να ξεκινήσει απρόσμενα και να προκληθεί τραυματισμός.

⚠ΠΡΟΕΙΔΟΠΟΙΗΣΗ: **Όταν συναρμολογείτε ή ρυθμίζετε τον εξοπλισμό, να τον αφήνετε πάντα κάτω.** Η συναρμολόγηση ή ρύθμιση του εξοπλισμού σε όρθια θέση μπορεί να έχει ως αποτέλεσμα σοβαρό τραυματισμό.

⚠ΠΡΟΕΙΔΟΠΟΙΗΣΗ: **Ακολουθήστε τις προειδοποιήσεις και προφυλάξεις στο κεφάλαιο «ΠΡΟΕΙΔΟΠΟΙΗΣΕΙΣ ΑΣΦΑΛΕΙΑΣ» και το εγχειρίδιο οδηγιών της ηλεκτρικής μονάδας.**

Συναρμολόγηση προσαρτήματος

1. Αφαιρέστε το καπάκι από το ένα άκρο του σωλήνα, στην πλευρά με την πλάκα.
► **Εικ.2:** **1.** Καπάκι **2.** Πλάκα

ΠΑΡΑΤΗΡΗΣΗ: Αν υπάρχει λάδι στον σωλήνα, σκουπίστε το λάδι πριν από τη συναρμολόγηση του προσαρτήματος.

2. Ξεσφίξτε τον μοχλό στερέωσης στους τροχούς.
► **Εικ.3:** **1.** Μοχλός στερέωσης

ΕΙΔΟΠΟΙΗΣΗ: **Μην ξεσφίξετε τον μοχλό στερέωσης μέχρι να βγει για να μην χαθεί.**

3. Ευθυγραμμίστε την πλάκα στον σωλήνα με την εγκοπή στους τροχούς και, στη συνέχεια, προσαρτήστε τους τροχούς στον σωλήνα όπως απεικονίζεται στην εικόνα.
► **Εικ.4:** **1.** Σωλήνας **2.** Τροχός **3.** Πλάκα

ΕΙΔΟΠΟΙΗΣΗ: **Βεβαιωθείτε να προσαρτήσετε τους τροχούς, ώστε η πλάκα να δεσμευτεί με τους τροχούς.**

4. Σφίξτε καλά τον μοχλό στερέωσης για να στερεώσετε τους τροχούς. Στη συνέχεια, ρυθμίστε τη γωνία του μοχλού στερέωσης έτσι ώστε η άκρη του μοχλού στερέωσης να είναι στραμμένη προς τον άξονα των τροχών όσο τραβάτε προς τα πάνω τον μοχλό στερέωσης προς τον άξονα περιστροφής.
► **Εικ.5:** **1.** Μοχλός στερέωσης **2.** Άξονας τροχών

5. Αφαιρέστε το καπάκι από το προσάρτημα.
► **Εικ.6:** **1.** Καπάκι

6. Συνδέστε το προσάρτημα στον σωλήνα, με τρόπο ώστε η οπή στον σωλήνα να είναι ευθυγραμμισμένη με την οπή στο προσάρτημα. Πρώτα σφίξτε καλά το κοντό μπουλόνι και, στη συνέχεια, σφίξτε το μακρύ μπουλόνι για να στερεώσετε τον σωλήνα.
► **Εικ.7:** **1.** Σωλήνας **2.** Μπουλόνι (κοντό) **3.** Μπουλόνι (μακρύ) **4.** Εξαγωνικό κλειδί

ΠΑΡΑΤΗΡΗΣΗ: Όταν σφίγγετε τα μπουλόνια, ασκήστε 4,0 - 6,0 N•m ως ροπή σύσφιξης.

Τοποθέτηση του πρόσθετου σωλήνα

***ΠΡΟΣΟΧΗ:* Να ελέγχετε πάντα ότι ο πρόσθετος σωλήνας είναι ασφαλισμένος μετά την τοποθέτηση.** Η λανθασμένη τοποθέτηση μπορεί να προκαλέσει την πτώση του προσαρτήματος από την ηλεκτρική μονάδα και προσωπικό τραυματισμό.

Τοποθετήστε τον πρόσθετο σωλήνα στην ηλεκτροκίνητη μονάδα.

1. Αφαιρέστε το καπάκι από το άκρο του σωλήνα.
► **Εικ.8: 1.** Σωλήνας **2.** Καπάκι

***ΕΙΔΟΠΟΙΗΣΗ:* Μην απορρίψετε το καπάκι επειδή το καπάκι είναι απαραίτητο για την αποθήκευση του προσαρτήματος.**

2. Γυρίστε το μοχλό προς το προσάρτημα.
► **Εικ.9: 1.** Μοχλός

3. Ευθυγραμμίστε τον πείρο με το σημάδι βέλους στη μονάδα ισχύος. Εισαγάγετε τον σωλήνα μέχρι να πεταχτεί το κουμπί απασφάλισης.

Βεβαιωθείτε ότι η γραμμή τοποθέτησης βρίσκεται στη μύτη του σημαδιού βέλους στη μονάδα ισχύος, καθώς και το σημάδι βέλους στη μονάδα ισχύος και το σημάδι βέλους στο σωλήνα είναι αντικριστά.
► **Εικ.10: 1.** Κουμπί απασφάλισης **2.** Σημάδι βέλους στη μονάδα ισχύος **3.** Πείρος **4.** Γραμμή τοποθέτησης **5.** Σημάδι βέλους στο σωλήνα

4. Γυρίστε το μοχλό προς την ηλεκτρική μονάδα.
► **Εικ.11: 1.** Μοχλός

Βεβαιωθείτε ότι η επιφάνεια του μοχλού είναι παράλληλη προς το σωλήνα.

***ΕΙΔΟΠΟΙΗΣΗ:* Μη σφίξετε το μοχλό χωρίς να έχετε εισαγάγει τον πρόσθετο σωλήνα.** Διαφορετικά, ο μοχλός μπορεί να σφίξει πολύ την είσοδο του άξονα κίνησης και να προκαλέσει ζημιά σε αυτή.

Για να αφαιρέσετε το σωλήνα, γυρίστε το μοχλό προς το προσάρτημα και τραβήξτε το σωλήνα προς τα έξω ενώ πιέζετε ταυτόχρονα προς τα κάτω το κουμπί απασφάλισης.
► **Εικ.12: 1.** Κουμπί απασφάλισης **2.** Μοχλός **3.** Σωλήνας

Αφαίρεση ή τοποθέτηση του καλύμματος λαμών

Αποδεσμεύστε τα μάνδαλα του καλύμματος λαμών τραβώντας τα και, στη συνέχεια, ανοίξτε το κάλυμμα λαμών.
► **Εικ.13: 1.** Μάνδαλο **2.** Κάλυμμα λαμών

Όταν τοποθετείτε το κάλυμμα λαμών στις λάμες κουρευτικού, βεβαιωθείτε ότι το κάλυμμα λαμών είναι κλειστό και τα δύο μάνδαλα είναι στερεωμένα καλά.

Τοποθέτηση ή αφαίρεση των λαμών κουρευτικού

***ΠΡΟΣΟΧΗ:* Όταν αντικαθιστάτε τις λάμες κουρευτικού, να φοράτε πάντα γάντια για να μην έρχονται τα χέρια σας σε απευθείας επαφή με τις λάμες.**

***ΠΡΟΣΟΧΗ:* Προσαρτήστε το κάλυμμα λαμών πριν αφαιρέσετε ή τοποθετήσετε τις λάμες κουρευτικού.**

***ΕΙΔΟΠΟΙΗΣΗ:* Όταν αντικαθιστάτε τις λάμες κουρευτικού, μη σκουπίζετε το γράσο από τον στρόφαλο.**

1. Τοποθετήστε τις λάμες κουρευτικού στο κάλυμμα λαμών.
► **Εικ.14: 1.** Κάλυμμα λαμών

2. Περιστρέψτε τον άξονα με τρόπο ώστε η άνω λάμα και η κάτω λάμα να είναι τοποθετημένες εναλλάξ.
► **Εικ.15: 1.** Άξονας

3. Κλείστε το κάλυμμα λαμών και, στη συνέχεια, τοποθετήστε το προσάρτημα ανάποδα.

4. Αφαιρέστε 4 μπουλόνια με το εξαγωνικό κλειδί και αφαιρέστε το κάλυμμα.
► **Εικ.16: 1.** Μπουλόνι **2.** Κάλυμμα

5. Αφαιρέστε τις λάμες κουρευτικού.
► **Εικ.17**

6. Γυρίστε τον στρόφαλο με το κατσαβίδι με επίπεδη μύτη, ώστε ο στρόφαλος να τοποθετηθεί προς την κατεύθυνση που απεικονίζεται στην εικόνα.
► **Εικ.18: 1.** Στρόφαλος

7. Αφαιρέστε το κάλυμμα λαμών από τις λάμες κουρευτικού και, στη συνέχεια, τοποθετήστε τις νέες λάμες κουρευτικού στο κάλυμμα λαμών.

8. Ευθυγραμμίστε τις οπές της άνω λάμας κουρευτικού και της κάτω λάμας κουρευτικού όπως απεικονίζεται στην εικόνα.
► **Εικ.19: 1.** Οπή

9. Κλείστε το κάλυμμα λαμών και, στη συνέχεια, εισαγάγετε το μπουλόνι που αφαιρέθηκε στο βήμα 4 στην οπή στο κάλυμμα λαμών, για να στερεώσετε προσωρινά τις λάμες κουρευτικού.
► **Εικ.20: 1.** Μπουλόνι

10. Εφαρμόστε μια μικρή ποσότητα γράσου στην περιφέρεια του στροφάλου.

11. Προσαρτήστε τις λάμες του κουρευτικού στο προσάρτημα ευθυγραμμίζοντας παράλληλα την οπή των λαμών κουρευτικού και τον πείρο του προσαρτήματος.
► **Εικ.21: 1.** Οπή των λαμών κουρευτικού **2.** Πείρος του προσαρτήματος

12. Προσαρτήστε το κάλυμμα και μετά σφίξτε τα 3 μπουλόνια. Αφαιρέστε το μπουλόνι που εισήχθηκε στο κάλυμμα λαμών στο βήμα 9 και, στη συνέχεια, σφίξτε το μπουλόνι.
► **Εικ.22: 1.** Μπουλόνι **2.** Κάλυμμα

ΕΙΔΟΠΟΙΗΣΗ: **Αν οι λάμες κουρευτικού δεν λειτουργούν σωστά, οι λάμες δεν δεσμεύονται σωστά στον στρόφαλο. Αφαιρέστε τις λάμες και τοποθετήστε τις ξανά.**

ΕΙΔΟΠΟΙΗΣΗ: **Αν εξαρτήματα εκτός των λαμών κουρευτικού, όπως ο στρόφαλος, είναι φθαρμένα, ζητήστε από ένα εξουσιοδοτημένο κέντρο εξυπηρέτησης της Makita για αντικατάσταση ή επισκευή των εξαρτημάτων.**

ΠΕΡΙΓΡΑΦΗ ΛΕΙΤΟΥΡΓΙΑΣ

⚠***ΠΡΟΣΟΧΗ:*** **Να φροντίζετε πάντα για την απενεργοποίηση του εργαλείου και την αφαίρεση της κασέτας μπαταρίας, πριν από οποιαδήποτε ρύθμιση ή έλεγχο της λειτουργίας του.**

Ρύθμιση της γωνίας κοπής

⚠***ΠΡΟΣΟΧΗ:*** **Να βεβαιώνεστε πάντα ότι το εργαλείο είναι απενεργοποιημένο πριν ρυθμίσετε τη γωνία κοπής.**

Μπορείτε να ρυθμίσετε τη γωνία του προσαρτήματος αλλάζοντας τη θέση των τροχών σύμφωνα με την παρακάτω διαδικασία.

1. Ξεσφίξτε τον μοχλό στερέωσης στους τροχούς.

2. Μετακινήστε τους τροχούς στην επιθυμητή θέση.

3. Σφίξτε καλά τον μοχλό στερέωσης για να στερεώσετε τους τροχούς.

► **Εικ.23:** **1.** Τροχός

ΕΙΔΟΠΟΙΗΣΗ: **Βεβαιωθείτε ότι η πλάκα στον σωλήνα έχει δεσμευτεί με τους τροχούς.**

ΕΙΔΟΠΟΙΗΣΗ: **Βεβαιωθείτε ότι ο μοχλός στερέωσης έχει σφίξει καλά μετά τη στερέωση των τροχών.**

ΛΕΙΤΟΥΡΓΙΑ

⚠***ΠΡΟΕΙΔΟΠΟΙΗΣΗ:*** **Ακολουθήστε τις προειδοποιήσεις και προφυλάξεις στο κεφάλαιο «ΠΡΟΕΙΔΟΠΟΙΗΣΕΙΣ ΑΣΦΑΛΕΙΑΣ» και το εγχειρίδιο οδηγιών της ηλεκτρικής μονάδας.**

Λειτουργία του εργαλείου

⚠***ΠΡΟΕΙΔΟΠΟΙΗΣΗ:*** **Να κρατάτε τα χέρια σας μακριά από τις λάμες κουρευτικού.**

⚠***ΠΡΟΕΙΔΟΠΟΙΗΣΗ:*** **Δώστε μεγάλη προσοχή για να διατηρήσετε τον έλεγχο του εργαλείο ανά πάσα στιγμή. Μην αφήνετε το εργαλείο να εκτραπεί προς το μέρος σας ή προς οποιονδήποτε άλλον στην περιοχή εργασίας.** Αν δεν διατηρείτε τον έλεγχο του εργαλείου, μπορεί να προκύψει σοβαρός τραυματισμός σε παρευρισκόμενους και στο χειριστή.

⚠***ΠΡΟΕΙΔΟΠΟΙΗΣΗ:*** **Πριν το κούρεμα, καθαρίστε τα ξύλα και τις πέτρες από την περιοχή που θα κουρέψετε.**

► **Εικ.24**

⚠***ΠΡΟΣΟΧΗ:*** **Αποφύγετε τη λειτουργία του εργαλείου σε πολύ ζεστό καιρό, όσο αυτό είναι εφικτό. Όταν χρησιμοποιείτε το εργαλείο, να προσέχετε τη σωματική σας κατάσταση.**

⚠***ΠΡΟΣΟΧΗ:*** **Κατά το ψαλίδισμα, προσέχετε να μην έρθει το εργαλείο σε επαφή με μεταλλικό φράχτη ή άλλα σκληρά αντικείμενα.** Οι λάμες κουρευτικού μπορεί να σπάσουν και να προκαλέσουν τραυματισμό.

⚠***ΠΡΟΣΟΧΗ:*** **Είναι εξαιρετικά επικίνδυνο να τεντώνεστε ενώ χρησιμοποιείτε το εργαλείο, ειδικά όταν βρίσκεστε επάνω σε σκάλα.** Μην εργάζεστε ενώ στέκεστε επάνω σε ο,τιδήποτε ασταθές ή αδύναμο.

ΕΙΔΟΠΟΙΗΣΗ: **Μην κόβετε νεκρά δέντρα ή παρόμοια σκληρά αντικείμενα.** Μπορεί να προκληθεί ζημιά στο εργαλείο.

ΕΙΔΟΠΟΙΗΣΗ: **Μην χρησιμοποιείτε το εργαλείο με τρόπο ώστε να προκαλείται η διακοπή του μοτέρ ή η υπερβολικά αργή περιστροφή.**

ΕΙΔΟΠΟΙΗΣΗ: **Μην επιχειρήσετε να κόψετε παχιά κλαδιά.**

ΕΙΔΟΠΟΙΗΣΗ: **Κατά τη διάρκεια της λειτουργίας, μην αφήνετε τις λάμες κουρευτικού να έρθουν σε επαφή με το έδαφος. Οι λάμες δεν θα είναι κοφτερές, προκαλώντας κακή απόδοση.**

ΕΙΔΟΠΟΙΗΣΗ: **Μην ψαλιδίζετε το βρεγμένο γκαζόν ή τα φυλλώματα μικρών δέντρων.**

Κρατήστε το εργαλείο και με τα δύο χέρια, κρατώντας την μπροστινή λαβή και την πίσω λαβή της μονάδας ισχύος.

► **Εικ.25:** **1.** Μπροστινή λαβή **2.** Πίσω λαβή

Με τους τροχούς σε επαφή με το έδαφος, τραβήξτε τη σκανδάλη διακόπτη ενώ πατάτε τον μοχλό απασφάλισης και, στη συνέχεια, μετακινήστε το εργαλείο προς τα μπροστά.

► **Εικ.26**

Όταν ψαλιδίζετε γύρω από πεζοδρόμια, φράχτες ή δέντρα, να μετακινείτε το εργαλείο κατά μήκος αυτών. Προσέχετε ώστε οι λάμες να μην έρθουν σε επαφή με αυτά.

ΣΥΝΤΗΡΗΣΗ

***ΠΡΟΕΙΔΟΠΟΙΗΣΗ:* Πριν επιθεωρήσετε ή συντηρήσετε τον εξοπλισμό, σβήστε το μοτέρ και βγάλτε την κασέτα μπαταριών.** Διαφορετικά, το μηχάνημα μπορεί να ξεκινήσει απρόσμενα και να προκληθεί σοβαρός τραυματισμός.

***ΠΡΟΕΙΔΟΠΟΙΗΣΗ:* Όταν επιθεωρείτε ή συντηρείτε τον εξοπλισμό, να τον αφήνετε πάντα κάτω.** Η συναρμολόγηση ή ρύθμιση του εξοπλισμού σε όρθια θέση μπορεί να έχει ως αποτέλεσμα σοβαρό τραυματισμό.

***ΠΡΟΕΙΔΟΠΟΙΗΣΗ:* Ακολουθήστε τις προειδοποιήσεις και προφυλάξεις στο κεφάλαιο «ΠΡΟΕΙΔΟΠΟΙΗΣΕΙΣ ΑΣΦΑΛΕΙΑΣ» και το εγχειρίδιο οδηγιών της ηλεκτρικής μονάδας.**

***ΠΡΟΣΟΧΗ:* Να φοράτε γάντια όταν εκτελείτε εργασίες επιθεώρησης ή συντήρησης.**

***ΕΙΔΟΠΟΙΗΣΗ:* Μην χρησιμοποιείτε ποτέ βενζίνη, πετρελαϊκό αιθέρα, διαλυτικό, αλκοόλη ή παρόμοιες ουσίες. Μπορεί να προκληθεί αποχρωματισμός, παραμόρφωση ή ρωγμές.**

Για τη διατήρηση της ΑΣΦΑΛΕΙΑΣ και ΑΞΙΟΠΙΣΤΙΑΣ του προϊόντος, οι επισκευές και οποιαδήποτε άλλη εργασία συντήρησης ή ρύθμισης πρέπει να εκτελούνται από εξουσιοδοτημένα ή εργοστασιακά κέντρα εξυπηρέτησης της Makita, χρησιμοποιώντας πάντοτε ανταλλακτικά της Makita.

Καθαρισμός του εργαλείου

Καθαρίστε το εργαλείο σκουπίζοντας τη σκόνη με ένα στεγνό πανί ή ένα πανί διαποτισμένο με σαπουνόνερο αφού πρώτα το έχετε στύψει.

***ΕΙΔΟΠΟΙΗΣΗ:* Μην χρησιμοποιείτε ποτέ βενζίνη, πετρελαϊκό αιθέρα, διαλυτικό, αλκοόλη ή παρόμοιες ουσίες. Μπορεί να προκληθεί αποχρωματισμός, παραμόρφωση ή ρωγμές.**

Συντήρηση λαμών κουρευτικού

Πριν τη λειτουργία ή μία φορά κάθε ώρα κατά τη διάρκεια της λειτουργίας, εφαρμόστε λάδι χαμηλού ιξώδους (μηχανέλαιο ή λιπαντικό λάδι σε μορφή σπρέι) στις λάμες κουρευτικού.
► **Εικ.27**

Μετά τη λειτουργία, αφαιρέστε τη σκόνη και από τις δύο πλευρές των λαμών κουρευτικού με μια συρμάτινη βούρτσα, σκουπίστε τις με ένα πανί και μετά εφαρμόστε λάδι χαμηλού ιξώδους (μηχανέλαιο ή λιπαντικό λάδι σε μορφή σπρέι) στις λάμες κουρευτικού.
► **Εικ.28**

***ΕΙΔΟΠΟΙΗΣΗ:* Μην πλένετε τις λάμες κουρευτικού σε νερό.** Αν το κάνετε αυτό, μπορεί να προκληθεί σκουριά ή ζημιά στο εργαλείο.

***ΕΙΔΟΠΟΙΗΣΗ:* Το χώμα και η διάβρωση μπορούν να προκαλέσουν υπερβολική τριβή στις λάμες και μείωση του χρόνου λειτουργίας ανά φόρτιση της μπαταρίας.**

Αποθήκευση

Προσαρτήστε το κάλυμμα λαμών στις λάμες κουρευτικού με τρόπο ώστε οι λάμες να μην εκτεθούν. Αποθηκεύστε το εργαλείο μακριά από παιδιά. Φυλάξτε το εργαλείο σε ένα μέρος που δεν εκτίθεται στην υγρασία και τη βροχή.
Όταν αποθηκεύετε το προσάρτημα ξεχωριστά από τη μονάδα ισχύος, τοποθετήστε το καπάκι στο άκρο του σωλήνα.
► **Εικ.29**

Λίπανση κινούμενων μερών

***ΕΙΔΟΠΟΙΗΣΗ:* Ακολουθήστε τις οδηγίες για τη συχνότητα και την παρεχόμενη ποσότητα γράσου.** Διαφορετικά, η ανεπαρκής λίπανση μπορεί να προκαλέσει ζημιά στα κινούμενα μέρη.

Άξονας οδήγησης:

Ρίξτε γράσο (γράσο Makita N No.2 ή ισοδύναμο) κάθε 30 ώρες λειτουργίας.
► **Εικ.30**

ΠΑΡΑΤΗΡΗΣΗ: Μπορείτε να αγοράσετε αυθεντικό γράσο της Makita από τον τοπικό σας αντιπρόσωπο της Makita.

Λίπανση με γράσο

Μεσοδιάστημα λίπανσης: Κάθε 50 ώρες λειτουργίας

1. Αφαιρέστε τις λάμες κουρευτικού από το προσάρτημα.

2. Εφαρμόστε γράσο στην εσωτερική περιφέρεια των οπών στις λάμες κουρευτικού (περίπου 1,5 γρ. ως οδηγός).
► **Εικ.31: 1.** Οπή

3. Τοποθετήστε τις λάμες κουρευτικού στο προσάρτημα.

Ακόνισμα των λαμών κουρευτικού

***ΕΙΔΟΠΟΙΗΣΗ:* Αν οι λάμες κουρευτικού έχουν παραμορφωθεί σημαντικά από το ακόνισμα, αντικαταστήστε τις λάμες κουρευτικού με καινούριες.**

1. Τοποθετήστε τις κασέτες μπαταριών στο εργαλείο.

2. Ενεργοποιήστε και εκκινήστε το εργαλείο ώστε η άνω λάμα και η κάτω λάμα να είναι τοποθετημένες εναλλάξ.
► **Εικ.32**

3. Απενεργοποιήστε το εργαλείο και αφαιρέστε την κασέτα μπαταριών από το εργαλείο.

4. Θέστε την κλίση μιας λίμας στις 45° και ακονίστε την άνω λάμα από 3 κατευθύνσεις με τη λίμα.
► **Εικ.33: (1)** Λίμα **(2)** 45°

ΠΡΟΣΟΧΗ: **Πριν ακονίσετε τις λάμες κουρευτικού, βεβαιωθείτε ότι το εργαλείο είναι απενεργοποιημένο και η κασέτα μπαταριών έχει αφαιρεθεί από το εργαλείο.**

5. Τοποθετήστε το εργαλείο ανάποδα και μετά αφαιρέστε τα γρέζια από τις λάμες κουρευτικού με την πέτρα λείανσης.
► **Εικ.34: 1.** Πέτρα λείανσης

6. Θέστε την κλίση μιας λίμας στις 45° και ακονίστε την κάτω λάμα από 3 κατευθύνσεις με τη λίμα.

7. Επιστρέψτε το εργαλείο στην κανονική θέση και μετά αφαιρέστε τα γρέζια από τις λάμες κουρευτικού με την πέτρα λείανσης.

ΑΝΤΙΜΕΤΩΠΙΣΗ ΠΡΟΒΛΗΜΑΤΩΝ

Πριν ζητήσετε επισκευές, εκτελέστε αρχικά τη δική σας επιθεώρηση. Αν εντοπίσετε πρόβλημα που δεν επεξηγείται στο εγχειρίδιο, μην επιχειρήσετε να αποσυναρμολογήσετε το εργαλείο. Αντ' αυτού, ζητήστε βοήθεια από εξουσιοδοτημένα κέντρα εξυπηρέτησης της Makita και πάντοτε να χρησιμοποιείτε γνήσια ανταλλακτικά της Makita.

Κατάσταση προβλήματος	**Πιθανή αιτία (δυσλειτουργία)**	**Αποκατάσταση**
Το μοτέρ δεν εκκινείται.	-	Ανατρέξτε στο εγχειρίδιο οδηγιών της ηλεκτρικής μονάδας.
Το μοτέρ σταματά γρήγορα.	-	Ανατρέξτε στο εγχειρίδιο οδηγιών της ηλεκτρικής μονάδας.
Οι στροφές μοτέρ δεν αυξάνονται.	-	Ανατρέξτε στο εγχειρίδιο οδηγιών της ηλεκτρικής μονάδας.
Οι λάμες κουρευτικού δεν κινούνται: ⇨ Σταματήστε αμέσως το μηχάνημα!	Ξένα αντικείμενα έχουν πιαστεί μεταξύ των λαμών κουρευτικού.	Απενεργοποιήστε το εργαλείο και αφαιρέστε την κασέτα μπαταριών, μετά αφαιρέστε τα ξένα αντικείμενα χρησιμοποιώντας εργαλεία όπως μια πένσα.
	Το σύστημα μετάδοσης κίνησης δεν λειτουργεί σωστά.	Απευθυνθείτε στο τοπικό εξουσιοδοτημένο κέντρο σέρβις για επισκευή.
Ασυνήθιστοι κραδασμοί: ⇨ Σταματήστε αμέσως το μηχάνημα!	Οι λάμες κουρευτικού είναι σπασμένες, λυγισμένες ή φθαρμένες.	Αντικαταστήστε τις λάμες κουρευτικού.
	Το σύστημα μετάδοσης κίνησης δεν λειτουργεί σωστά.	Απευθυνθείτε στο τοπικό εξουσιοδοτημένο κέντρο σέρβις για επισκευή.
Οι λάμες κουρευτικού και το μοτέρ δεν σταματούν: ⇨ Βγάλτε αμέσως την μπαταρία!	Ηλεκτρική δυσλειτουργία.	Βγάλτε την μπαταρία και απευθυνθείτε στο τοπικό εξουσιοδοτημένο κέντρο σέρβις για επισκευή.

ΠΡΟΑΙΡΕΤΙΚΑ ΕΞΑΡΤΗΜΑΤΑ

ΠΡΟΣΟΧΗ: **Αυτά τα εξαρτήματα ή προσαρτήματα συνιστώνται για χρήση με το μηχάνημά σας Makita που καθορίζεται στο παρόν εγχειρίδιο.** Η χρήση άλλων εξαρτημάτων ή προσαρτημάτων μπορεί να παρουσιάζει κίνδυνο για τραυματισμό ατόμων. Χρησιμοποιήστε εξαρτήματα ή προσαρτήματα μόνο για τον καθορισμένο σκοπό.

Εάν χρειάζεστε οποιαδήποτε βοήθεια για περισσότερες πληροφορίες σε σχέση με αυτά τα εξαρτήματα, απευθυνθείτε στο τοπικό σας κέντρο εξυπηρέτησης Makita.

- Λάμα κουρευτικού
- Γνήσια μπαταρία και φορτιστής της Makita

ΠΑΡΑΤΗΡΗΣΗ: Μερικά στοιχεία στη λίστα μπορεί να συμπεριλαμβάνονται στη συσκευασία προϊόντος ως στάνταρ εξαρτήματα. Μπορεί να διαφέρουν ανάλογα με τη χώρα.

TEKNİK ÖZELLİKLER

Model:	EN425MP
Bıçak genişliği	500 mm
Ebat (U x G x Y)	820 mm x 521 mm x 191 mm
Net ağırlık	2,6 kg

- Sürekli yapılan araştırma ve geliştirmelerden dolayı, burada belirtilen özellikler önceden bildirilmeksizin değiştirilebilir.
- Özellikler ülkeden ülkeye değişebilir.

Onaylı güç ünitesi

Bu ek parça sadece aşağıdaki güç ünitesi(üniteleri) ile kullanım için onaylanmıştır:
- DUX60 Kablosuz çok fonksiyonlu akülü kafa
- DUX18 Kablosuz çok fonksiyonlu akülü kafa
- UX01G Kablosuz çok fonksiyonlu akülü kafa

⚠UYARI: **Ek parçayı hiçbir zaman onaysız güç ünitesi ile kullanmayın. Onaysız kombinasyon ciddi yaralanmalara neden olabilir.**

Semboller

Ekipmanı için kullanılabilecek semboller aşağıda gösterilmiştir. Kullanmadan önce anlamlarını anladığınızdan emin olun.

	Kullanma kılavuzunu okuyun.
	TEHLİKE - Elleri bıçaktan uzak tutun.
	Koruyucu baret, gözlük ve kulaklık kullanın.
	Koruyucu eldiven giyin.
	Altı kaymayan sağlam ayakkabılar giyin.
	Etrafınızdaki kişileri ya da hayvanları elektrikli aletin en az 15 m uzağında tutun.
	Sıcak yüzeyler - Parmaklar veya ellerde yanıklara neden olabilir.
	Avustralya NSW Gürültü Kontrol Mevzuatı uyarınca ses gücü seviyesi

Kullanım amacı

Bu ek parça, sadece onaylı bir güç ünitesiyle yerdeki çim ve otları biçmek amacıyla tasarlanmıştır. Ek parçayı asla başka bir amaçla kullanmayın. Ek parçayı amacı dışında kullanmak ciddi yaralanmaya neden olabilir.

AB Uygunluk Beyanı

Sadece Avrupa ülkeleri için

Üretici firma: **Makita Europe N.V.**, İş adresi: **Jan-Baptist Vinkstraat 2 3070 Kortenberg BELÇİKA** olarak **Kazuhisa Makino**'ya teknik dosyayı derleme yetkisi verir ve yegane bizim sorumluluğumuzda aşağıda adı verilen ürünün/ürünlerin;
Adı: **Çim Budama Ek Parçası.** Tip Adı: **EN425MP**.
2006/42/EC ilgili hükümlerini karşıladığını ve aşağıdaki Uyumlu Hale Getirilmiş Standartlara uygun olarak imal edildiğini beyan ederiz: **EN 62841-1:2015+A11:2022, EN 62841-4-2:2019+A1:2022+A11:2022, EN IEC 62841-4-5:2021+A11:2021, EN ISO 11806-1:2022**.
Beyan yeri ve tarihi: **Kortenberg, Belçika. 30. 7. 2025**
Sorumlu kişi: **Kazuhisa Makino, Direktör - Makita Europe N.V.**



Uygunluk Beyanı (BK için)

Sadece BK için

Üretici firma: **Makita Europe N.V.**, İş adresi: **Jan-Baptist Vinkstraat 2 3070 Kortenberg BELÇİKA** olarak **Kazuhisa Makino**'ya teknik dosyayı derleme yetkisi verir ve yegane bizim sorumluluğumuzda aşağıda adı verilen ürünün/ürünlerin:
Adı: **Çim Budama Ek Parçası**. Tip Adı: **EN425MP**.
S.I. 2008/1597 (değişik) ilgili hükümlerini karşıladığını ve aşağıdaki Belirtilen Standartlara uygun olarak imal edildiğini, beyan ederiz: **EN 62841-1:2015+A11:2022, EN 62841-4-2:2019+A1:2022+A11:2022, EN IEC 62841-4-5:2021+A11:2021, EN ISO 11806-1:2022**.
Beyan yeri ve tarihi: **Kortenberg, Belçika. 30. 7. 2025**
Sorumlu kişi: **Kazuhisa Makino, Direktör - Makita Europe N.V.**
İthalatçı: Makita (UK) Limited, Michigan Drive, Tongwell, Milton Keynes, Buckinghamshire, MK15 8JD, BK



GÜVENLİK UYARILARI

Akülü Çim Makası Güvenlik Uyarıları

⚠*UYARI* **Bu elektrikli aletle birlikte verilen tüm güvenlik uyarılarını, talimatları, resimli açıklamaları ve teknik özellikleri okuyun.** Aşağıda listelenen talimatların herhangi birine uyulmaması elektrik çarpması, yangın ve/veya ciddi yaralanma ile sonuçlanabilir.

1. **Özellikle yıldırım düşmesi riski olan kötü hava koşullarında çim makasını kullanmayın.** Bu şekilde yıldırım çarpma riskini azaltabilirsiniz.
2. **Tüm elektrik kablolarını kesim alanından uzak tutun.** Elektrik kabloları çitlere veya çalılara saklanabilir ve bıçak tarafından yanlışlıkla kesilebilir.
3. **Kulak koruyucu takın.** Uygun koruyucu ekipman, işitme kaybı riskini azaltır.
4. **Bıçak gizli tellere temas edebileceği için, çim makasını sadece yalıtımlı kavrama yüzeylerinden tutun.** Bıçakların "akımlı" bir tele temas etmesi çim makasının yalıtımsız metal kısımlarını "akımlı" hale getirebilir ve kullanıcıyı elektrik şokuna maruz bırakabilir.
5. **Vücudunuzun tüm kısımlarını bıçaktan uzak tutun. Bıçaklar hareket halindeyken kesilen malzemeyi çıkarmaya ve kesilecek malzemeyi tutmaya çalışmayın.** Anahtar kapatıldıktan sonra bıçaklar hareket etmeye devam eder. Çim makasını kullanırken bir anlık bir dikkatsizlik ciddi yaralanmayla sonuçlanabilir.
6. **Sıkışan maddeleri çıkarırken veya çim makasına bakım yaparken tüm güç anahtarlarının kapalı ve batarya takımının çıkarılmış veya ayrılmış olduğundan emin olun.** Sıkışan maddeleri çıkarırken veya bakım yaparken çim makasının beklenmedik şekilde çalışmaya başlaması ciddi yaralanmalara neden olabilir.
7. **Çim makasını, bıçak durmuş durumda iken kolundan tutarak ve güç anahtarlarını çalıştırmamaya dikkat ederek taşıyın.** Çim makasının düzgün taşınması, istemsiz başlatma ve bunun sonucunda bıçaklardan kaynaklanan yaralanma riskini azaltır.
8. **Çim makasını taşırken veya saklarken bıçak kılıfını mutlaka takın.** Çim makasını düzgün taşımak bıçaklarla yaralanma riskini azaltır.

İlave Güvenlik Talimatları

Genel Talimatlar

1. **Doğru çalışmayı sağlamak için, kullanıcı bu kullanım kılavuzunu okuyup aletin kullanımına aşina olmalıdır.** Bilgi seviyesi yetersiz kullanıcılar, hatalı kullanımdan dolayı kendilerini ve başkalarını tehlikeye atarlar.
2. **Fiziksel, duyusal ya da zihinsel yetenekleri kısıtlı olan veya deneyim ya da bilgileri olmayan ya da bu talimatlara makineyi kullanacak kadar aşina olmayan kişilerin ve çocukların makineyi kullanmasına asla izin vermeyin. Yerel düzenlemeler operatörün yaşına kısıtlama getirebilir.**
3. **Aleti azami özen ve dikkatle kullanın.**
4. **Aleti yalnızca fiziksel durumunuz uygunsa kullanın. Tüm işlerinizi sakin ve dikkatli bir şekilde yürütün. Sağduyulu davranın ve diğer insanlara ya da mallarına gelecek zararlardan ve kazalardan kullanıcının sorumlu olduğunu unutmayın.**
5. **Makineyi asla çevresinde insanlar, özellikle de çocuklar veya evcil hayvanlar varken kullanmayın.**
6. **Alette herhangi bir sorun ya da anormal bir işaret olduğunda motor derhal kapatılmalıdır.**
7. **İnsanların veya aletin zarar görmesini önlemek için, dinlenirken veya aletin başından ayrılırken aleti kapatın, batarya kartuşunu çıkarın ve aleti güvenli bir yere kaldırın.**
8. **Özellikle yıldırım düşmesi riski olan kötü hava koşullarında makineyi kullanmaktan kaçının.**
9. **Ulusal mevzuat, makinenin kullanımını kısıtlayabilir.**

Kişisel koruyucu ekipmanlar

1. **Makineyi kullanırken daima koruyucu gözlük takın ve dayanıklı ayakkabılar girin.**
2. **Makineyi kullanırken daima sağlam ayakkabılar ve uzun pantolonlar giyin.**

Aletin başlatılması

1. **Yakınlarda çocuk ya da başka insanlar olmadığından emin olun, ayrıca çalışılan çevrede hiçbir hayvan olmamasına da özen gösterin.** Aksi takdirde aleti kullanmayı durdurun.
2. **Kullanım sırasında, etrafınızdaki kişileri ya da hayvanları aletten en az 15 m uzakta tutun. Biri yaklaştığı anda aleti durdurun.**
3. **Kullanmadan önce daima aletin işlem için güvenli olduğundan emin olun. Kolay ve doğru çalışmak için kesici parçanın, siperin ve anahtar tetiğinin/kolunun güvenliğini kontrol edin. Kolların temiz ve kuru olduğunu kontrol edin ve başlatma/durdurma düğmesinin çalışmasını test edin.**
4. **Aleti daha fazla kullanmadan önce hasar görmüş parçaları kontrol edin. Hasar görmüş siper ya da başka bir parça, uygun şekilde çalışıp çalışmayacağını ve amaçlanan işlevi görüp göremeyeceğini belirlemek amacıyla, dikkatli bir şekilde kontrol edilmelidir. Hareketli parçaların hizalanmalarını, bağlantılarını, parçalardaki kırıkları, montajlarını ve işleyişi etkileyebilecek başka durumları kontrol edin. Hasar görmüş siper ya da başka bir parça, bu kullanım kılavuzunda başka bir yer belirtilmediği sürece yetkili servis tarafından onarılmalı ya da değiştirilmelidir.**
5. **Sadece elleriniz ve ayaklarınız kesici parçadan uzaktayken motoru açık konuma getirin.**
6. **Kullanmaya başlamadan önce, kesici parçanın herhangi bir nesne ile temas etmediğinden emin olun.**
7. **Aleti kullanırken sıkıca tutun.**
8. **İstem dışı başlatmayı önleyin. Batarya kartuşu takılı ve parmağınız düğmenin üzerindeyken aleti taşımayın. Batarya kartuşunu takarken anahtarın kapalı olduğundan emin olun.**
9. **Çalıştırmadan önce, çalışma alanında tel örgü, taş ya da başka katı nesnelerin olup**

olmadığına bakın. Bunlar bıçaklara zarar verebilir.

10. **Aleti çalıştırmadan önce çitleri ve çalılıkları, tel örgü veya gizli kablo gibi yabancı maddelere karşı kontrol edin.**

Çalıştırma yöntemi

1. **Aleti sadece iyi ışıkta ve görünürlükte kullanın. Kış mevsiminde kaygan veya ıslak alanlara, buz ve kara dikkat edin (kayma riski). Eğimli yerlerde adımlarınıza dikkat edin ve yürüyerek hareket etmeye, asla koşmamaya dikkat edin.**
2. **Kesici parçanın ayaklarınızı ve ellerinizi yaralamasına karşı dikkatli olun.**
3. **Asla bir merdivenin üzerinde durarak aleti çalıştırmayın.**
4. **Asla aletle birlikte kesim yapmak üzere ağaca çıkmayın.**
5. **Dengesiz zeminler üzerinde kesinlikle çalışmayın.**
6. **Çalışma alanı içerisinde bulunan kum, taş, çivi vs. gibi yabancı maddeleri temizleyin.** Yabancı maddeler, kesici parçaya zarar verebilir ve kesici parçanın tehlikeli şekilde geri tepmesine neden olabilir.
7. **Kesici parçanın taşa veya benzeri sert bir cisme çarpması halinde, derhal motoru durdurun ve kesici parçayı kontrol edin.**
8. **Kesici parçada hasar olup olmadığını sık ve düzenli olarak kontrol edin (tıklatma-gürültü testi kullanılarak kılcal çatlaklar tespit edilebilir).**
9. **Kesim işlemine başlamadan önce, kesici parçanın tam çalışma hızına ulaşmasını bekleyin.**
10. **Kesici parça uygun bir siperle donatılmalıdır. Makineyi asla hasarlı siperlerle ya da siperler yerinde olmadan çalıştırmayın.**
11. **Çalışma sırasında makine ile birlikte gelen tüm koruyucu kurulumlar ve siperler kullanılmalıdır.**
12. **Şu durumlarda her zaman batarya kartuşunu aletten çıkarın:**
    - **aleti gözetimsiz bırakırken;**
    - **bir tıkanıklığı temizlemeden önce;**
    - **kontrol etmeden, temizlemeden ve alet üzerinde çalışmadan önce;**
    - **yabancı bir cisme çarptıktan sonra;**
    - **alet olağan dışı bir şekilde titremeye başladığında.**
13. **Havalandırma deliklerinin toz birikintilerine karşı temiz tutulduğundan daima emin olun.**
14. **Kesme aracı, motor kapatıldıktan sonra dönmeye devam eder.**
15. **Çalışma sırasında bıçakların arasına yabancı maddelerin sıkışmasından dolayı bıçaklar hareket etmeyi keserse aleti kapatın ve batarya kartuşunu çıkarın, ardından yabancı maddeleri pense, vb. kullanarak çıkarın.** Yabancı maddelerin elle çıkarılması, yabancı maddeleri çıkarmaya tepki olarak bıçaklar hareket edebileceğinden dolayı yaralanmaya neden olabilir.
16. **Bıçak kılıfını takıp çıkarırken ellerinizi incitmemeye dikkat edin.**
17. **Aleti takmaya veya çıkarmaya çalışırken güç ünitesini dengede tutun ve aşırı kuvvet uygulamayın. Ayrıca, elinizin kaymasını önlemek için aleti kuru tutun.**

Kesici Parçalar

Sadece, gerçekleştireceğiniz iş için uygun kesici parçayı kullanın.

Bakım talimatları

1. **Çalışmaya başlanılmadan önce makinenin, özellikle de kesici parça ve koruyucu aletlerin durumu kontrol edilmelidir.**
2. **Bakım yapmadan, kesici parçayı değiştirmeden veya aleti veya kesici parçayı temizlemeden önce motoru kapatın ve batarya kartuşunu çıkarın.**
3. **Kullanılmadığı zaman bıçak kılıfını alete takın ve aleti kapalı mekanlarda, çocukların ulaşamayacağı, kuru ve yüksek kilitli bir yerde saklayın.**

BU TALİMATLARI SAKLAYIN.

⚠*UYARI:* Ürünü kullanırken (defalarca kullanınca kazanılan) rahatlık ve tanıdıklık duygusunun ilgili ürünün güvenlik kurallarına sıkı sıkıya bağlı kalmanın yerine geçmesine İZİN VERMEYİN. YANLIŞ KULLANIM veya bu kullanma kılavuzunda belirtilen emniyet kurallarına uymama ciddi yaralanmaya neden olabilir.

PARÇALARIN TANIMI

► **Şek.1:** **1.** Bıçak kılıfı **2.** Başlık **3.** Keski bıçakları **4.** Tekerlek **5.** Sabitleme kolu **6.** Boru

MONTAJ

⚠*UYARI:* Ekipmanı monte etmeden veya ayarlamadan önce motoru kapatın ve batarya kartuşunu çıkarın. Aksi takdirde makine kazara çalışmaya başlayarak yaralanmaya neden olabilir.

⚠*UYARI:* Ekipmanı monte ederken veya ayarlarken daima yere koyun. Ekipmanın dik konumda monte edilmesi veya ayarlanması ciddi yaralanmaya neden olabilir.

⚠*UYARI:* "GÜVENLİK UYARILARI" bölümündeki ve güç ünitesinin kullanma kılavuzundaki uyarılara ve önlemlere uyun.

Ek parçanın monte edilmesi

1. Borunun plakalı tarafındaki ucundan başlığı çıkarın.

► **Şek.2:** **1.** Başlık **2.** Plaka

NOT: Boru üzerinde yağ varsa ek parçayı birleştirmeden önce yağı silerek temizleyin.

2. Tekerleklerin üzerindeki sabitleme kolunu gevşetin.
► **Şek.3: 1.** Sabitleme kolu

***ÖNEMLİ NOT:* Kaybolmasını önlemek için sabitleme kolunu çıkacak kadar gevşetmeyin.**

3. Borunun üzerindeki plakayı tekerleklerin üzerindeki kanalla hizalayın, ardından şekilde gösterildiği gibi tekerlekleri boruya takın.
► **Şek.4: 1.** Boru **2.** Tekerlek **3.** Plaka

***ÖNEMLİ NOT:* Tekerlekleri, plaka tekerleklere geçecek şekilde taktığınızdan emin olun.**

4. Sabitleme kolunu iyice sıkarak tekerlekleri sabitleyin. Ardından sabitleme kolunu dönüş eksenine doğru yukarı çekerken sabitleme kolunun ucu tekerlek miline bacak şekilde sabitleme kolunun açısını ayarlayın.
► **Şek.5: 1.** Sabitleme kolu **2.** Tekerlek mili

5. Ek parçadan başlığı çıkarın.
► **Şek.6: 1.** Başlık

6. Borunun üzerindeki delik, ek parçanın üzerindeki delikle hizalanacak şekilde ek parçayı boruya takın. Boruyu sabitlemek için önce kısa cıvatayı, ardından uzun cıvatayı iyice sıkın.
► **Şek.7: 1.** Boru **2.** Cıvata (kısa) **3.** Cıvata (uzun) **4.** Altıgen anahtar

NOT: Cıvataları sıkarken sıkma torku olarak 4,0 - 6,0 N•m uygulayın.

Ek borunun takılması

***⚠DİKKAT:* Monte ettikten sonra ek borunun sabitlenmiş olduğunu mutlaka kontrol edin.** Hatalı montaj ek parçanın güç ünitesinden düşmesine neden olabilir ve yaralanmaya yol açabilir.

Ek boruyu ana üniteye takın.

1. Başlığı borunun ucundan çıkarın.
► **Şek.8: 1.** Boru **2.** Başlık

***ÖNEMLİ NOT:* Ek parçayı depolamak için başlık gerekeceğinden başlığı atmayın.**

2. Mandalı ek parçaya doğru çevirin.
► **Şek.9: 1.** Mandal

3. Pimi güç ünitesinin üzerindeki ok işaretiyle hizalayın. Serbest bırakma düğmesi yukarı çıkana dek boruyu sokun.

Konum çizgisinin, güç ünitesinin üzerindeki ok işaretinin ucunda olduğundan ve güç ünitesinin üzerindeki ok işareti ile borunun üzerindeki ok işaretinin birbirlerine baktığından emin olun.
► **Şek.10: 1.** Serbest bırakma düğmesi **2.** Güç ünitesinin üzerindeki ok işareti **3.** Pim **4.** Konum çizgisi **5.** Borunun üzerindeki ok işareti

4. Mandalı güç ünitesine doğru çevirin.
► **Şek.11: 1.** Mandal

Mandalın yüzeyinin boruya paralel olduğundan emin olun.

***ÖNEMLİ NOT:* Mandalı, ek boru takılmadan sıkmayın.** Aksi takdirde mandal, tahrik milinin girişini çok fazla sıkıp ona zarar verebilir.

Boruyu çıkarmak için, mandalı ek parçaya doğru çevirin ve serbest bırakma düğmesine basarak boruyu çekip çıkarın.
► **Şek.12: 1.** Serbest bırakma düğmesi **2.** Mandal **3.** Boru

Bıçak kılıfının çıkarılması veya takılması

Bıçak kılıfının mandallarını çekerek serbest bırakın, ardından bıçak kılıfını açın.
► **Şek.13: 1.** Mandal **2.** Bıçak kılıfı

Bıçak kılıfını keski bıçaklarına takarken bıçak kılıfının kapalı olduğundan ve her iki mandalın sıkıca sabitlendiğinden emin olun.

Keski bıçaklarının takılması veya çıkarılması

***⚠DİKKAT:* Keski bıçaklarını değiştirirken ellerinizin bıçaklarla doğrudan temas etmemesi için daima eldiven kullanın.**

***⚠DİKKAT:* Keski bıçaklarını takmadan veya çıkarmadan önce bıçak kılıfını takın.**

***ÖNEMLİ NOT:* Keski bıçaklarını değiştirirken kranktaki gresi silmeyin.**

1. Keski bıçaklarını bıçak kılıfının üzerine yerleştirin.
► **Şek.14: 1.** Bıçak kılıfı

2. Üst bıçak ile alt bıçak dönüşümlü olarak konumlanacak şekilde mili çevirin.
► **Şek.15: 1.** Mil

3. Bıçak kılıfını kapatın, ardından ek parçayı baş aşağı yerleştirin.

4. 4 cıvatayı altıgen anahtarla sökün ve kapağı çıkarın.
► **Şek.16: 1.** Cıvata **2.** Kapak

5. Keski bıçaklarını çıkarın.
► **Şek.17**

6. Krank şekilde gösterilen yönde konumlanacak şekilde krankı düz tornavidayla çevirin.
► **Şek.18: 1.** Krank

7. Bıçak kılıfını keski bıçaklarından çıkarın, ardından yeni keski bıçaklarını bıçak kılıfının üzerine yerleştirin.

8. Şekilde gösterildiği gibi üst keski bıçağı ve alt keski bıçağının deliklerini hizalayın.
► **Şek.19: 1.** Delik

9. Bıçak kılıfını kapatın, ardından adım 4'te çıkarılan cıvatayı bıçak kılıfının deliğine takarak keski bıçaklarını geçici olarak sabitleyin.
► **Şek.20: 1.** Cıvata

10. Krankın çevresine az bir miktar gres yağı sürün.

11. Keski bıçaklarının deliği ile ek parçanın pimini hizalayarak keski bıçaklarını ek parçaya takın.
► **Şek.21: 1.** Keski bıçaklarının deliği **2.** Ek parçanın pimi

12. Kapağı takın, ardından 3 cıvatayı sıkın. Adım 9'da bıçak kılıfına takılan cıvatayı çıkarın, ardından cıvatayı sıkın.

► **Şek.22: 1.** Cıvata **2.** Kapak

ÖNEMLİ NOT: **Keski bıçakları doğru çalışmıyorsa bıçaklar krankı doğru bir şekilde kavramıyordur. Bıçakları çıkarıp yeniden takın.**

ÖNEMLİ NOT: **Keski bıçakları dışında krank gibi parçalar yıpranırsa parça değişimi veya onarımlar için Makita yetkili servis merkezlerine başvurun.**

İŞLEVSEL NİTELİKLER

⚠***DİKKAT:*** **Alet üzerinde ayarlama veya işleyiş kontrolü yapmadan önce aletin kapalı ve batarya kartuşunun ayrılmış olduğundan daima emin olun.**

Kesim açısının ayarlanması

⚠***DİKKAT:*** **Kesim açısını ayarlamadan önce aletin kapalı olduğundan daima emin olun.**

Ek parçanın açısını, tekerleklerin konumunu aşağıdaki prosedürde değiştirerek ayarlayabilirsiniz.

1. Tekerleklerin üzerindeki sabitleme kolunu gevşetin.

2. Tekerlekleri istenen konuma getirin.

3. Sabitleme kolunu iyice sıkarak tekerlekleri sabitleyin.

► **Şek.23: 1.** Tekerlek

ÖNEMLİ NOT: **Borunun üzerindeki plakanın, tekerleklere geçtiğinden emin olun.**

ÖNEMLİ NOT: **Tekerlekleri sabitledikten sonra sabitleme kolunun iyice sıkıldığından emin olun.**

KULLANIM

⚠***UYARI:*** **"GÜVENLİK UYARILARI" bölümündeki ve güç ünitesinin kullanma kılavuzundaki uyarılara ve önlemlere uyun.**

Aletin kullanılması

⚠***UYARI:*** **Ellerinizi keski bıçaklarından uzak tutun.**

⚠***UYARI:*** **Aletin kontrolünün her zaman sizde olması için son derece dikkatli olun. Aletin, size veya çalıştığınız çevredeki herhangi birine doğru dönmesine izin vermeyin.** Aleti kontrol altında tutamamak çevredekilerin ve kullanıcının ciddi bir şekilde yaralanmasına neden olabilir.

⚠***UYARI:*** **Biçmeye başlamadan önce biçme alanındaki kalın dalları ve taşları kaldırın.**

► **Şek.24**

⚠***DİKKAT:*** **Mümkünse, aleti çok sıcak havalarda kullanmaktan kaçının. Aleti kullanırken fiziksel durumunuza dikkat edin.**

⚠***DİKKAT:*** **Budama sırasında metal bir çite ya da başka sert nesnelere temas etmemeye dikkat edin.** Keski bıçakları kırılabilir ve yaralanmaya neden olabilir.

⚠***DİKKAT:*** **Aletle fazla ileriye uzanmak, özellikle bir merdivenden, aşırı derecede tehlikelidir.** Sallanan veya zayıf bir zemin üzerinde dururken çalışmayın.

ÖNEMLİ NOT: **Ölü ağaçları veya benzer sert nesneleri kesmeyin.** Aksi takdirde alete hasar verebilirsiniz.

ÖNEMLİ NOT: **Aleti motoru durduracak ya da aşırı derecede yavaş dönmesine neden olacak şekilde kullanmayın.**

ÖNEMLİ NOT: **Kalın dalları kesmeye çalışmayın.**

ÖNEMLİ NOT: **Çalışma sırasında keski bıçaklarının yere temas etmesine izin vermeyin. Bıçaklar körleşerek düşük performansa neden olur.**

ÖNEMLİ NOT: **Islak çimi ya da küçük ağaçların yapraklarını kesmeyin.**

Aleti, ön kol ve arka saptan tutarak iki elinizle tutun.

► **Şek.25: 1.** Ön kol **2.** Arka sap

Tekerleklere yere temas eder durumda güvenlik kilidi koluna basarken anahtar tetiği çekin, ardından aleti ileri doğru hareket ettirin.

► **Şek.26**

Kaldırım taşları, çitler veya ağaçların yakınında budama işlemi yaparken, aleti bu nesneler boyunca hareket ettirin. Bıçakların bunlara temas etmemesi için dikkatli olun.

BAKIM

⚠***UYARI:*** **Ekipmanı kontrol etmeden veya bakımını yapmadan önce motoru kapatın ve batarya kartuşunu çıkarın.** Aksi takdirde makine kazara çalışmaya başlayarak ciddi yaralanmaya neden olabilir.

⚠***UYARI:*** **Ekipmanı kontrol ederken veya bakımını yaparken daima yere koyun.** Ekipmanın dik konumda monte edilmesi veya ayarlanması ciddi yaralanmaya neden olabilir.

⚠***UYARI:*** **"GÜVENLİK UYARILARI" bölümündeki ve güç ünitesinin kullanma kılavuzundaki uyarılara ve önlemlere uyun.**

⚠***DİKKAT:*** **Kontrol veya bakım işlemi yapmadan önce eldiven giyin.**

ÖNEMLİ NOT: **Benzin, tiner, alkol ve benzeri maddeleri kesinlikle kullanmayın. Renk değişimi, deformasyon veya çatlaklar oluşabilir.**

Aleti EMNİYETLİ ve ÇALIŞMAYA HAZIR durumda tutmak için onarımlar, başka her türlü bakım ve ayarlamalar daima Makita yedek parçaları kullanılarak Makita yetkili servis merkezleri veya Fabrikanın Servis Merkezleri tarafından yapılmalıdır.

Aletin temizlenmesi

Alet gövdesini kuru bir bezle veya sabunlu suya batırılıp sıkılmış bir bezle temizleyin.

ÖNEMLİ NOT: **Benzin, tiner, alkol ve benzeri maddeleri kesinlikle kullanmayın. Renk değişimi, deformasyon veya çatlaklar oluşabilir.**

Keski bıçağı bakımı

Çalışmadan önce veya çalışma sırasında saatte bir kez, keski bıçaklarına düşük viskoziteli yağ (makine yağı ya da sprey şeklinde yağ) uygulayın.
► **Şek.27**

Çalışmanın ardından, keski bıçaklarının her iki tarafındaki tozları tel fırça ile giderin, bir bezle silin ve keski bıçaklarına düşük viskoziteli yağ (makine yağı veya sprey şeklinde yağ) uygulayın.
► **Şek.28**

ÖNEMLİ NOT: **Keski bıçaklarını suda yıkamayın.** Bunu yapmak paslanmaya ya da alete zarar gelmesine neden olabilir.

ÖNEMLİ NOT: **Kir ve korozyon bıçaklarda aşırı sürtünmeye neden olabilir ve bir seferlik batarya şarjıyla çalışılabilen süreyi kısaltır.**

Saklama

Bıçak kılıfını bıçaklar örtülecek şekilde keski bıçaklarına takın. Aleti çocukların erişemeyeceği bir yerde saklayın. Aleti neme ya da yağmura maruz kalmayan bir yerde saklayın.
Güç ünitesinden ayrılmış ek parçayı saklarken borunun ucuna kapağı takın.
► **Şek.29**

Hareketli parçaların yağlanması

ÖNEMLİ NOT: **Sıklık ve sağlanan gres miktarına ilişkin talimatları takip edin.** Aksi takdirde yetersiz yağlama hareketli parçalara zarar verebilir.

Tahrik mili:

Her 30 saat çalışma sonunda gres (Makita gres N No.2 veya eşdeğeri) basın.
► **Şek.30**

NOT: Makita bayinizden orijinal Makita gres satın alabilirsiniz.

Gres yağlaması

Yağlama aralığı: Her 50 çalışma saatinde bir

1. Keski bıçaklarını ek parçadan çıkarın.

2. Keski bıçaklarının üzerindeki deliklerin iç çeperine gres sürün (Kural olarak yaklaşık 1,5 g).
► **Şek.31: 1.** Delik

3. Keski bıçaklarını ek parçaya takın.

Keski bıçaklarının bilenmesi

ÖNEMLİ NOT: **Keski bıçakları bileme nedeniyle kayda değer ölçüde deforme olursa keski bıçaklarını yenileriyle değiştirin.**

1. Batarya kartuşunu alete takın.

2. Aleti açın ve üst bıçak ile alt bıçak dönüşümlü olarak konumlanacak şekilde çalıştırın.
► **Şek.32**

3. Aletini kapatın ve batarya kartuşunu aletten çıkarın.

4. Eğe açısını 45°'ye ayarlayın ve üst bıçağı eğe ile 3 yönden bileyin.
► **Şek.33: (1)** Eğe **(2)** 45°

⚠DİKKAT: **Keski bıçaklarını bilemeden önce aletin kapalı olduğundan ve batarya kartuşunun aletten çıkarıldığından emin olun.**

5. Aleti ters şekilde yerleştirin ve ardından keski bıçaklarındaki pürüzleri bileme taşı ile temizleyin.
► **Şek.34: 1.** Bileme taşı

6. Eğe açısını 45°'ye ayarlayın ve alt bıçağı eğe ile 3 yönden bileyin.

7. Aleti normal konuma getirin ve ardından keski bıçaklarındaki pürüzleri bileme taşı ile temizleyin.

SORUN GİDERME

Onarım için servise gitmeden önce kontrolleri yapın. Kılavuzda açıklanmayan bir problemle karşılaşırsanız aleti demonte etmeyin. Bunun yerine, Makita Yetkili Servis Merkezlerine başvurun ve daima orijinal Makita yedek parçaları kullanın.

Anormal durum	**Olası nedeni (arıza)**	**Çözümü**
Motor çalışmıyor.	-	Güç ünitesi kullanma kılavuzuna bakın.
Motor hemen duruyor.	-	Güç ünitesi kullanma kılavuzuna bakın.
Motor devri yükselmiyor.	-	Güç ünitesi kullanma kılavuzuna bakın.
Keski bıçakları hareket etmiyor: ⇨ makineyi hemen durdurun!	Keski bıçaklarının arasına yabancı maddeler takılmış.	Aleti kapatın ve batarya kartuşunu çıkarın, ardından yabancı maddeleri pense vb. kullanarak çıkarın.
	Sürüş sistemi doğru işlemiyor.	Yerel yetkili servis merkezinizden tamir etmelerini isteyin.
Olağan dışı titreşim: ⇨ makineyi hemen durdurun!	Keski bıçakları kırık, eğilmiş veya aşınmış.	Keski bıçaklarını değiştirin.
	Sürüş sistemi doğru işlemiyor.	Yerel yetkili servis merkezinizden tamir etmelerini isteyin.
Keski bıçakları ve motor durmuyor: ⇨ Bataryayı hemen çıkarın!	Elektrik arızası.	Bataryayı çıkarın ve yerel yetkili servis merkezinizden tamir etmelerini isteyin.

İSTEĞE BAĞLI AKSESUARLAR

⚠***DİKKAT:*** **Bu aksesuarlar ve ek parçalar bu el kitabında belirtilen Makita makineniz ile kullanılmak için tavsiye edilmektedir.** Herhangi başka bir aksesuar ya da ek parça kullanılması insanlar için bir yaralanma riski getirebilir. Aksesuarları ya da ek parçaları yalnızca belirtilmiş olan kullanım amaçlarına uygun olarak kullanın.

Bu aksesuarlarla ilgili daha fazla bilgiye ihtiyaç duyarsanız bulunduğunuz yerdeki yetkili Makita servisine başvurun.

- Keski bıçağı
- Orijinal Makita batarya ve şarj aleti

NOT: Listedeki bazı kalemler ürünün ambalajında standart aksesuar olarak yer alabilir. Bunlar ülkeden ülkeye değişebilir.

SPECIFIKATIONER

Modell:	EN425MP
Bladbredd	500 mm
Dimensioner (L x B x H)	820 mm x 521 mm x 191 mm
Nettovikt	2,6 kg

- På grund av vårt pågående program för forskning och utveckling kan dessa specifikationer ändras utan föregående meddelande.
- Specifikationer kan variera mellan olika länder.

Godkänd drivenhet

Denna tillsats är endast godkänd för användning med följande drivenheter:
- DUX60 Sladdlös multifunktionell drivenhet
- DUX18 Sladdlös multifunktionell drivenhet
- UX01G Sladdlös multifunktionell drivenhet

⚠VARNING: **Använd aldrig tillsatsen med icke-godkända drivenheter. En icke-godkänd kombination kan orsaka allvarliga skador.**

Symboler

Följande visar symbolerna som kan användas för utrustningen. Se till att du förstår innebörden innan användning.

	Läs igenom bruksanvisningen.
	FARA – Håll händerna borta från bladet.
	Använd skyddshjälm, skyddsglasögon och hörselskydd.
	Använd skyddshandskar.
	Använd kraftiga stövlar med halkfri sula.
	Håll omgivande personer och djur på ett avstånd på minst 15 m från verktyget.
	Heta ytor – brännskador på fingrar och händer.
	Ljudeffektnivå enligt Australia NSW Noise Control Regulation (Bullerreglering)

Avsedd användning

Denna tillsats är enbart utformad för att beskära gräs och ogräs på marken i kombination med en godkänd drivenhet. Använd aldrig tillsatsen för andra ändamål. Missbruk av tillsatsen kan leda till allvarliga skador.

EU-försäkran om överensstämmelse

Gäller endast inom EU

Vi, som tillverkare: **Makita Europe N.V.**, bolagsadress: **Jan-Baptist Vinkstraat 2 3070 Kortenberg BELGIEN**. Auktoriserar **Kazuhisa Makino** för sammansättningen av den tekniska filen och deklarerar på eget ansvar att produkten/produkterna;
Beteckning: **Tillsats till slysax.** Typbeteckning(ar): **EN425MP**.
Uppfyller alla relevanta villkor i **2006/42/EC** och är tillverkad i enlighet med följande harmoniserade standarder: **EN 62841-1:2015+A11:2022, EN 62841-4-2:2019+A1:2022+A11:2022, EN IEC 62841-4-5:2021+A11:2021, EN ISO 11806-1:2022**.
Plats och datum för deklarationen: **Kortenberg, Belgien. 30. 7. 2025**
Ansvarig person: **Kazuhisa Makino, Direktör- Makita Europe N.V.**



EG-försäkran om överensstämmelse (för Storbritannien)

Endast för Storbritannien

Vi, som tillverkare: **Makita Europe N.V.**, bolagsadress: **Jan-Baptist Vinkstraat 2 3070 Kortenberg BELGIEN**. Auktoriserar **Kazuhisa Makino** för sammansättningen av den tekniska filen och deklarerar på eget ansvar att produkten/produkterna;
Beteckning: **Tillsats till slysax**. Typbeteckning(ar): **EN425MP**.
Uppfyller alla relevanta villkor i **S.I. 2008/1597 (med ändringar)** och är tillverkad i enlighet med följande utsedda standarder: **EN 62841-1:2015+A11:2022, EN 62841-4-2:2019+A1:2022+A11:2022, EN IEC 62841-4-5:2021+A11:2021, EN ISO 11806-1:2022**.
Plats och datum för deklarationen: **Kortenberg, Belgien. 30. 7. 2025**

Ansvarig person: **Kazuhisa Makino, Direktör – Makita Europe N.V.**
Importör: Makita (UK) Limited, Michigan Drive, Tongwell, Milton Keynes, Buckinghamshire, MK15 8JD, Storbritannien



SÄKERHETSVARNINGAR

Säkerhetsvarningar för batteridriven kantsax

⚠***VARNING*** **Läs alla säkerhetsvarningar, instruktioner, illustrationer och specifikationer som medföljer detta elverktyg.** Underlåtenhet att följa alla instruktioner nedan kan leda till elstötar, brand och/eller allvarliga personskador.

1. **Använd inte kantsaxen vid dåliga väderförhållanden, särskilt vid risk för blixtnedslag.** Då minskar risken att bli träffad av blixten.
2. **Håll alla strömsladdar och kablar borta från skärområdet.** Strömsladdar eller kablar kan ligga dolda i häckar eller buskar och oavsiktligt klippas av bladet.
3. **Använd hörselskydd.** Lämplig skyddsutrustning minskar risken för hörselskador.
4. **Håll endast i kantsaxens isolerade greppytor eftersom bladet kan komma i kontakt med dolda kablar.** Om bladen kommer i kontakt med en strömförande ledning blir kantsaxens metalldelar strömförande och kan ge operatören en elektrisk stöt.
5. **Håll alla kroppsdelar borta från bladet. Ta inte bort avklippt material eller håll inte i materialet som ska klippas av när bladen är i rörelse.** Bladen fortsätter att rotera efter det att strömbrytaren stängts av. Ett ögonblick av ouppmärksamhet när kantsaxen är igång kan resultera i allvarlig personskada.
6. **När du tar bort material som fastnat eller servar kantsaxen, se då till att alla strömbrytare är avstängda och batteripaketet borttaget eller frånkopplat.** Att oväntat sätta igång kantsaxen medan man håller på att ta bort material som fastnat eller utför service kan orsaka allvarlig personskada.
7. **Bär kantsaxen i handtaget med bladet stoppat och var noga med att inte aktivera någon strömbrytare.** Om kantsaxen bärs på rätt sätt minskar risken för oavsiktlig start och resulterande personskada från bladen.
8. **Använd alltid bladskyddet när kantsaxen transporteras eller förvaras.** Korrekt hantering av kantsaxen minskar risken för personskador från bladen.

Ytterligare säkerhetsinstruktioner

Allmänna anvisningar

1. **För att säkerställa en korrekt användning måste användaren läsa igenom denna bruksanvisning för att bli förtrogen med hanteringen av utrustningen.** En användare som inte har tillgodogjort sig informationen utgör en risk både för sig själv och andra på grund av felaktig hantering.
2. **Låt aldrig barn eller personer med nedsatt fysisk, sensorisk eller mental förmåga, eller personer som saknar kunskap och erfarenhet av maskinen eller som inte är förtrogna med dessa anvisningar, använda maskinen.**
3. **Använd maskinen med största försiktighet och uppmärksamhet.**
4. **Använd endast maskinen när du är i god fysisk kondition. Utför allt arbete noggrant och i lugnt tempo. Använd sunt förnuft och glöm inte att användaren är ansvarig för olyckor eller eventuell fara gentemot andra personer och deras egendom.**
5. **Använd aldrig maskinen när personer (speciellt barn) eller djur finns i närheten.**
6. **Motorn ska stängas av direkt i händelse av att utrustningen visar tecken på något problem eller något onormalt.**
7. **Stäng av motorn och ta bort batterikassetten vid vila och när maskinen lämnas utan uppsikt, samt placera den på ett säkert ställe för att förhindra att andra personer eller maskinen skadas.**
8. **Undvik att använda maskinen vid dåliga väderförhållanden, speciellt vid risk för åska.**
9. **Nationella bestämmelser kan begränsa användningen av maskinen.**

Personlig skyddsutrustning

1. **Bär alltid skyddsglasögon och kraftiga skor när du arbetar med maskinen.**
2. **Bär alltid lämpliga skor och långbyxor vid arbete med maskinen.**

Starta maskinen

1. **Förvissa dig om att varken barn eller andra personer befinner sig i närheten, och var även uppmärksam på eventuella djur i omgivningen.** Sluta att använda maskinen annars.
2. **Håll åskådare och djur på minst 15 m avstånd från verktyget under användningen. Stanna verktyget så fort någon närmar sig.**
3. **Kontrollera alltid före användningen att utrustningen är säker att använda. Kontrollera att klippverktyget och skyddet fungerar säkert och att avtryckaren/startspaken kan användas enkelt och fungerar korrekt. Kontrollera att handtagen är rena och torra samt att start-/stoppfunktionen fungerar.**
4. **Kontrollera skadade delar före fortsatt användning av utrustningen. Ett skadat skydd eller en annan del som är skadad måste noggrant kontrolleras för att avgöra om den kommer att fungera korrekt och utföra det arbete som den är avsedd för. Kontrollera inriktningen och fästet för rörliga delar, om det finns trasiga delar, monteringen eller andra förhållande som kan påverka användningen av maskinen. Ett skydd eller en annan del som är skadad ska repareras ordentligt eller bytas ut av en auktoriserad serviceverkstad om inte något annat anges i**

denna bruksanvisning.

5. **Starta endast motorn när du inte har dina händer och fötter i närheten av skärverktyget.**
6. **Kontrollera innan du startar att skärverktyget inte är i kontakt med några föremål.**
7. **Håll ett stadigt tag i maskinen när du arbetar.**
8. **Undvik att starta verktyget oavsiktligt. Bär inte verktyget när batterikassetten är installerad och du har ett finger på avtryckaren. Se till att strömbrytaren är avstängd när du sätter i batterikassetten.**
9. **Undersök arbetsområdet före användningen, så att det inte finns stenar eller andra fasta föremål. De kan skada bladen.**
10. **Kontrollera häckarna och buskarna avseende främmande föremål, som staket eller dolda kablar innan du använder maskinen.**

Arbetsmetod

1. **Använd endast utrustningen då du har goda ljus- och siktförhållanden. Var uppmärksam på våta och hala fläckar, snö och is under vintersäsongen (halkrisk). Säkerställ att du alltid står stabilt i sluttningar och att du alltid går och inte springer när du använder maskinen.**
2. **Var försiktig så att du inte skadar händer och fötter på skärverktyget.**
3. **Stå aldrig på en stege när du använder maskinen.**
4. **Klättra aldrig upp i träd för att klippa med maskinen.**
5. **Arbeta aldrig på ostadigt underlag.**
6. **Ta bort sand, stenar, spikar etc. som finns i arbetsområdet.** Främmande föremål kan skada skärverktyget och eventuellt orsaka farliga bakåtkast.
7. **Stäng omedelbart av motorn och inspektera skärverktyget om det har slagit i stenar eller andra hårda föremål.**
8. **Kontrollera om det finns några skador på skärverktyget under korta regelbundna intervaller (upptäck hårfina sprickor med hjälp av knackande ljudtest).**
9. **Innan klippningen kan börja måste skärverktyget ha uppnått full arbetshastighet.**
10. **Skärverktyget måste vara utrustat med korrekt skydd. Kör aldrig maskinen med skadade skydd eller utan skydden på plats!**
11. **Alla skyddsfunktioner och skydd som medföljer maskinen måste användas när du arbetar med maskinen.**
12. **Ta alltid bort batterikassetten från maskinen:**
    - **när maskinen lämnas utan uppsikt;**
    - **innan du tar bort något som fastnat;**
    - **innan utrustningen kontrolleras, rengörs eller något arbete utförs på den;**
    - **om du stött emot ett främmande föremål med maskinen;**
    - **om maskinen börjar vibrera på ett onormalt sätt.**
13. **Försäkra dig alltid om att lufthålen är fria från smuts.**
14. **De skärande delarna fortsätter att gå efter att motorn har stängts av.**
15. **Om klingorna slutar att röra sig på grund av att främmande föremål fastnar mellan klingorna under arbetet, stänger du av verktyget och tar bort batterikassetten. Ta sedan bort de främmande föremålen med hjälp av ett verktyg, såsom en tång.** Att ta bort de främmande föremålen för hand kan orsaka skador på grund av att klingorna kan röra sig som en reaktion på att de främmande föremålen tas bort.
16. **Var försiktig så att du inte skadar dina händer när du monterar eller tar bort bladskyddet.**
17. **Håll drivenheten stabil och tryck inte för hårt när du fäster eller tar bort verktyget. Håll också verktyget torrt för att förhindra att handen glider.**

Skärverktyg

Säkerställ att rätt skärverktyg används för det jobb som ska utföras.

Underhållsanvisningar

1. **Utrustningens kondition och i synnerhet skydden för skärverktyget måste kontrolleras innan arbetet påbörjas.**
2. **Stäng av motorn och ta bort batterikassetten innan du utför något underhållsarbete, byter ut skärverktyg eller rengör maskinen eller skärverktyget.**
3. **När verktyget inte används ska bladskyddet sättas fast på det och det ska förvaras inomhus på en torr och högt belägen låst plats, utom räckhåll för barn.**

SPARA DESSA ANVISNINGAR.

⚠*VARNING:* GLÖM INTE att också fortsättningsvis strikt följa säkerhetsanvisningarna för maskinen även efter att du blivit van att använda den. Vid FELAKTIG HANTERING av maskinen eller om inte säkerhetsanvisningarna i denna bruksanvisning följs kan följden bli allvarliga personskador.

BESKRIVNING AV DELAR

► **Fig.1:** **1.** Bladskydd **2.** Lock **3.** Skärblad **4.** Hjul **5.** Fästspak **6.** Rör

MONTERING

⚠*VARNING:* Före montering eller justering av utrustningen stänger du av motorn och avlägsnar batterikassetten. Annars kan maskinen starta oavsiktligt och resultera i en personskada.

⚠*VARNING:* Lägg alltid ner utrustningen när du ska montera eller justera den. Om du monterar eller justerar utrustningen i upprätt läge kan det leda till allvarliga skador.

⚠*VARNING:* Följ varningar och försiktighetsåtgärder i kapitlet "SÄKERHETSVARNINGAR" och i drivenhetens bruksanvisning.

Montera tillsatsen

1. Ta bort locket från ena änden av röret på sidan med plattan.
► **Fig.2:** **1.** Lock **2.** Platta

OBS: Om det finns olja på röret, torka då av oljan innan du monterar tillsatsen.

2. Lossa fästspaken på hjulen.
► **Fig.3:** **1.** Fästspak

OBSERVERA: **Lossa inte fästspaken förrän den lossnar för att förhindra att den tappas bort.**

3. Rikta in plattan på röret med skåran på hjulen och fäst sedan hjulen till röret enligt figuren.
► **Fig.4:** **1.** Rör **2.** Hjul **3.** Platta

OBSERVERA: **Se till att fästa hjulen så att plattan är i ingrepp med hjulen.**

4. Dra ordentligt åt fästspaken för att fästa hjulen. Justera sedan vinkeln på fästspaken så att spetsen på fästspaken pekar mot hjulaxeln medan du drar upp fästspaken mot rotationsaxeln.
► **Fig.5:** **1.** Fästspak **2.** Hjulaxel

5. Ta bort locket från tillsatsen.
► **Fig.6:** **1.** Lock

6. Fäst tillsatsen till röret så att hålet på röret är inriktat med hålet på tillsatsen. Dra först åt den korta bulten ordentligt och dra sedan åt den långa bulten för att fästa röret.
► **Fig.7:** **1.** Rör **2.** Bult (kort) **3.** Bult (lång) **4.** Insexnyckel

OBS: Applicera ett åtdragningsmoment på 4,0 – 6,0 N•m när du drar åt muttern.

Montera anslutningsröret

⚠***FÖRSIKTIGT:*** **Kontrollera alltid att anslutningsröret är ordentligt fastsatt efter installation.** Felaktig installation kan göra så att tillsatsen lossar från drivenheten och orsakar personskador.

Montera anslutningsröret på drivenheten.

1. Ta bort locket från röränden.
► **Fig.8:** **1.** Rör **2.** Lock

OBSERVERA: **Släng inte locket eftersom det behövs för att förvara tillsatsen.**

2. Vrid spärren mot tillsatsen.
► **Fig.9:** **1.** Spak

3. Rikta in stiftet mot pilmarkeringen på drivenheten. Sätt in röret tills frigöringsknappen ploppar upp.

Kontrollera att positionslinjen ligger på pilmarkeringens spets på drivenheten och att pilmarkeringen på drivenheten och pilmarkeringen på röret är vända mot varandra.
► **Fig.10:** **1.** Frigöringsknapp **2.** Pilmarkering på drivenheten **3.** Stift **4.** Positionslinje **5.** Pilmarkering på röret

4. Vrid spärren mot drivenheten.
► **Fig.11:** **1.** Spak

Se till att spärrens yta är parallell mot röret.

OBSERVERA: **Dra inte åt spärren utan att anslutningsröret är insatt.** I annat fall kan spärren dra åt drivaxelns öppning för mycket och skada den.

För att ta bort röret, vrid spärren mot tillsatsen och dra ut röret samtidigt som frigöringsknappen trycks ner.
► **Fig.12:** **1.** Frigöringsknapp **2.** Spärr **3.** Rör

Montera eller demontera bladskyddet

Frigör spärrarna på bladskyddet genom att dra i dem och öppna sedan bladskyddet.
► **Fig.13:** **1.** Spärr **2.** Bladskydd

Vid fastsättning av bladskyddet till skärbladen, se till att bladskyddet är stängt och att båda spärrarna sitter ordentligt fast.

Montering eller borttagning av skärbladen

⚠***FÖRSIKTIGT:*** **Bär alltid handskar så att händerna inte kommer i direktkontakt med skärbladen när du byter dem.**

⚠***FÖRSIKTIGT:*** **Sätt på bladskyddet innan skärbladen monteras eller demonteras.**

OBSERVERA: **Torka inte av fettet från vevhuset när du byter skärbladen.**

1. Placera skärbladen på bladskyddet.
► **Fig.14:** **1.** Bladskydd

2. Vrid axeln så att det övre och undre bladet placeras omväxlande.
► **Fig.15:** **1.** Axel

3. Stäng bladskyddet och placera sedan tillsatsen upp och ned.

4. Ta bort de 4 bultarna med insexnyckeln och ta bort höljet.
► **Fig.16:** **1.** Bult **2.** Hölje

5. Ta bort skärbladen.
► **Fig.17**

6. Vrid vevhuset med spårskruvmejseln så att vevhuset är placerat i riktningen som visas i figuren.
► **Fig.18:** **1.** Vevhus

7. Ta bort bladskyddet från skärbladen och placera de nya skärbladen på bladskyddet.

8. Rikta in hålen på det övre skärbladen och det nedre skärbladet enligt figuren.
► **Fig.19:** **1.** Hål

9. Stäng bladskyddet och för in bulten som togs bort i steg 4 i hålet på bladskyddet för att tillfälligt fixera skärbladen.
► **Fig.20:** **1.** Bult

10. Smörj vevhusets ytterkant något med smörjfett.

11. Fäst skärbladen till tillsatsen och rikta samtidigt in hålet i skärbladen med stiftet på tillsatsen.
► **Fig.21: 1.** Hål i skärbladen **2.** Stift på tillsatsen

12. Sätt fast höljet och dra sedan åt 3 bultar. Ta bort bulten som du förde in i bladskyddet i steg 9 och dra sedan åt bulten.
► **Fig.22: 1.** Bult **2.** Hölje

OBSERVERA: **Om skärbladen inte fungerar som de ska sitter bladen inte ordentligt i vevhuset. Demontera bladen och montera dem på nytt.**

OBSERVERA: **Om andra delar än skärblad slits ut (t.ex. vevhus), kontakta Makitas auktoriserade servicecenter för utbytesdelar eller reparation.**

FUNKTIONSBE-SKRIVNING

⚠***FÖRSIKTIGT:*** **Se alltid till att maskinen är avstängd och batterikassetten borttagen innan du justerar maskinen eller kontrollerar dess funktioner.**

Inställning av sågvinkeln

⚠***FÖRSIKTIGT:*** **Se alltid till att verktyget är avstängt innan du justerar skärvinkeln.**

Det går att justera vinkeln på tillsatsen genom att ändra läget på hjulen med följande procedur.

1. Lossa fästspaken på hjulen.

2. Flytta hjulen till önskat läge.

3. Dra ordentligt åt fästspaken för att fästa hjulen.
► **Fig.23: 1.** Hjul

OBSERVERA: **Se till att plattan på röret är i ingrepp med hjulen.**

OBSERVERA: **Se till att fästspaken är ordentligt åtdragen efter att du har fäst hjulen.**

ANVÄNDNING

⚠***VARNING:*** **Följ varningar och försiktighetsåtgärder i kapitlet ”SÄKERHETSVARNINGAR” och i drivenhetens bruksanvisning.**

Använda verktyget

⚠***VARNING:*** **Håll händerna borta från skärbladen.**

⚠***VARNING:*** **Var ytterst försiktig så att du alltid behåller kontrollen över maskinen. Låt aldrig maskinen vridas mot dig eller någon annan i närheten.** Om du mister kontrollen över maskinen kan detta orsaka allvarliga personskador på åskådare eller dig själv.

⚠***VARNING:*** **Före klippningen ska alla pinnar och stenar i klippområdet tas bort.**

► **Fig.24**

⚠***FÖRSIKTIGT:*** **Undvik i mesta möjliga mån att använda maskinen i brännande solsken. Var rädd om dig när du använder maskinen.**

⚠***FÖRSIKTIGT:*** **Var försiktig så att du inte kommer i kontakt med ett metallstängsel eller andra hårda objekt under trimningen.** Skärbladen kan gå av och orsaka skada.

⚠***FÖRSIKTIGT:*** **Att sträcka sig för långt med verktyget, särskilt från en stege, är extremt farligt.** Arbeta inte när du står på ett underlag som inte är fast eller stabilt.

OBSERVERA: **Klipp inte ner döda träd eller liknande hårda föremål.** Det kan skada maskinen.

OBSERVERA: **Använd inte maskinen på ett sätt som gör att motorn stannar eller roterar extremt långsamt.**

OBSERVERA: **Försök inte att klippa av tjocka grenar.**

OBSERVERA: **Låt inte skärbladen komma i kontakt med marken under användningen. Bladen blir då slöa och klipper dåligt.**

OBSERVERA: **Klipp inte vått gräs eller löv på små träd.**

Håll verktyget med båda händerna genom att hålla i det främre och bakre handtaget på drivenheten.
► **Fig.25: 1.** Främre handtag **2.** Bakre handtag

Med hjulen i kontakt med marken, tryck in avtryckaren samtidigt som du trycker på säkerhetsspaken och flytta sedan verktyget framåt.
► **Fig.26**

Vid trimning runt kanter, staket eller träd förs maskinen längs med dessa. Var försiktig så att bladen inte kommer i kontakt med dessa föremål.

UNDERHÅLL

⚠***VARNING:*** **Före inspektion eller underhåll av utrustningen ska du stänga av motorn och avlägsna batterikassetten.** Annars kan maskinen starta oavsiktligt och resultera i allvarlig personskada.

⚠***VARNING:*** **Lägg alltid ner utrustningen när du ska inspektera den eller utföra underhåll.** Om du monterar eller justerar utrustningen i upprätt läge kan det leda till allvarliga skador.

⚠***VARNING:*** **Följ varningar och försiktighetsåtgärder i kapitlet "SÄKERHETSVARNINGAR" och i drivenhetens bruksanvisning.**

⚠***FÖRSIKTIGT:*** **Bär handskar vid inspektion eller underhåll.**

OBSERVERA: **Använd inte bensin, förtunningsmedel, alkohol eller liknande. Missfärgning, deformation eller sprickor kan uppstå.**

För att upprätthålla produktens SÄKERHET och TILLFÖRLITLIGHET bör allt underhålls- och justeringsarbete utföras av ett auktoriserat Makita servicecenter och med reservdelar från Makita.

Rengöra maskinen

Rengör maskinen genom att torka av damm med en torr trasa, eller en urvriden trasa fuktad med såpvatten.

OBSERVERA: **Använd inte bensin, förtunningsmedel, alkohol eller liknande. Missfärgning, deformation eller sprickor kan uppstå.**

Underhåll av skärblad

Innan användning eller en gång i timmen under användning bör skärbladen smörjas med lågviskositetsolja (maskinolja eller smörjolja i sprayform).
► **Fig.27**

Avlägsna efter användning damm från båda sidorna av skärbladen med en trådborste. Torka av med en trasa och smörj sedan skärbladen med lågviskositetsolja (maskinolja eller smörjolja i sprayform).
► **Fig.28**

OBSERVERA: **Tvätta inte skärbladen i vatten.** Det kan göra att maskinen rostar eller skadas.

OBSERVERA: **Smuts och rost orsakar förhöjd friktion i skärbladet och förkortar användningstiden per batteriladdning.**

Förvaring

Sätt på bladskyddet på skärbladen så att bladen inte exponeras och riskerar att skadas. Förvara maskinen utom räckhåll för barn. Förvara maskinen på en plats som inte utsätts för fukt eller regn.
Sätt på locket på änden av röret om tillsatsen förvaras separat från drivenheten.
► **Fig.29**

Smörja rörliga delar

OBSERVERA: **Följ instruktionerna angående hur mycket smörjmedel som ska appliceras och hur ofta detta ska göras.** I annat fall kan otillräcklig smörjning skada rörliga delar.

Drivaxel:

Applicera fett (Makita-fett N No.2 eller motsvarande) efter var 30:e användningstimme.
► **Fig.30**

OBS: Smörjfett från Makita måste köpas från din Makita-leverantör.

Fettsmörjning

Smörjningsintervall: Var 50:e driftstimme

1. Ta bort skärbladen från tillsatsen.

2. Applicera fett på den inre kanten på hålen på skärbladen (cirka 1,5 g som riktmärke).
► **Fig.31: 1.** Hål

3. Montera skärbladen till tillsatsen.

Slipa skärbladen

OBSERVERA: **Om skärbladen avsevärt har deformerats vid slipningen ska skärbladen bytas mot nya.**

1. Installera batterikassetten på maskinen.

2. Sätt på och starta maskinen så att det övre och undre bladet placeras omväxlande.
► **Fig.32**

3. Stäng av maskinen och ta bort batterikassetten från maskinen.

4. Ställ in filens vinkel till 45° och slipa det övre bladet från 3 riktningar med filen.
► **Fig.33: (1)** Fil **(2)** 45°

⚠***FÖRSIKTIGT:*** **Innan skärbladen slipas, se till att maskinen är avstängd och att batterikassetten är urtagen.**

5. Placera verktyget upp och ner och ta sedan bort skägget från skärbladen med brynstenen.
► **Fig.34: 1.** Brynsten

6. Ställ in filens vinkel på 45° och slipa det undre bladet från 3 riktningar med filen.

7. Återställ verktyget till normal position, och ta sedan bort skägget från skärbladen med brynstenen.

FELSÖKNING

Innan du ber om reparation ska du först utföra en egen kontroll. Om du hittar ett problem som inte finns förklarat i bruksanvisningen ska du inte försöka att ta isär maskinen. Fråga istället ett auktoriserad servicecenter för Makita, och använd alltid reservdelar från Makita för reparationer.

Feltillstånd	Trolig orsak (felfunktion)	Åtgärd
Motorn startar inte.	-	Se bruksanvisningen för drivenheten.
Motorn stannar genast.	-	Se bruksanvisningen för drivenheten.
Motorhastigheten ökar inte.	-	Se bruksanvisningen för drivenheten.
Skärbladen rör sig inte: ⇨ Stoppa maskinen omedelbart!	Främmande föremål har fastnat mellan skärbladen.	Stäng av verktyget och ta bort batterikassetten, och ta sedan bort de främmande föremålen med verktyg som t.ex. en tång.
	Drivsystemet fungerar inte som det ska.	Lämna in till ditt lokala auktoriserade servicecenter för reparation.
Onormal vibration: ⇨ Stoppa maskinen omedelbart!	Skärbladen är brustna, böjda eller slitna.	Byt ut skärbladen.
	Drivsystemet fungerar inte som det ska.	Lämna in till ditt lokala auktoriserade servicecenter för reparation.
Skärbladen och motorn kan inte stanna: ⇨ Ta omedelbart ur batteriet!	Elektriskt funktionsfel.	Ta ur batteriet och lämna in till ditt lokala auktoriserade servicecenter för reparation.

VALFRIA TILLBEHÖR

⚠***FÖRSIKTIGT:*** **Följande tillbehör eller tillsatser rekommenderas för användning med den Makita-maskin som denna bruksanvisning avser.** Om andra tillbehör eller tillsatser används kan det uppstå risk för personskador. Använd endast tillbehören eller tillsatserna för de syften de är avsedda för.

Kontakta ditt lokala Makita servicecenter om du behöver ytterligare information om dessa tillbehör.

- Skärblad
- Makitas originalbatteri och laddare

OBS: Några av tillbehören i listan kan vara inkluderade i produktpaketet som standardtillbehör. De kan variera mellan olika länder.

TEKNISKE DATA

Modell:	EN425MP
Bladbredde	500 mm
Mål (L x B x H)	820 mm x 521 mm x 191 mm
Nettovekt	2,6 kg

- På grunn av vårt kontinuerlige forsknings- og utviklingsprogram kan spesifikasjonene som oppgis i dette dokumentet endres uten varsel.
- Spesifikasjonene kan variere fra land til land.

Godkjent drivenhet

Dette tilbehøret er godkjent for bruk kun med følgende drivenhet(er):

- DUX60 batteridrevet flerfunksjonelt drivhode
- DUX18 batteridrevet flerfunksjonelt drivhode
- UX01G batteridrevet flerfunksjonelt drivhode

ADVARSEL: **Bruk aldri tilbehøret uten godkjent drivenhet. En kombinasjon som ikke er godkjent, kan føre til alvorlig skade.**

Symboler

Nedenfor ser du symbolene som kan brukes for dette utstyret. Forviss deg om at du forstår hva de betyr, før du begynner å bruke maskinen.

	Les bruksanvisningen.
	FARE – Hold hendene veg fra bladet.
	Bruk hjelm, vernebriller og hørselvern.
	Bruk vernehansker.
	Bruk robust fottøy med såler som gir godt feste.
	Hold tilskuere og dyr minst 15 m på avstand fra maskinen.
	Varme overflater - brannskader på fingre og hender.
	Lydeffektnivå i henhold til Australia NSW støykontrollforskrift

Riktig bruk

Dette tilbehøret er laget kun for å trimme gress og ugress på bakken, sammen med en godkjent drivenhet. Dette tilbehøret må aldri brukes til andre formål. Feil bruk av tilbehøret kan føre til alvorlige personskader.

EUs samsvarserklæring

Gjelder kun for land i Europa

Vi som produsent: **Makita Europe N.V.**, forretningsadresse: **Jan-Baptist Vinkstraat 2 3070 Kortenberg BELGIA**. Gir **Kazuhisa Makino** fullmakt til å utarbeide den tekniske filen, og erklærer under vårt eneansvar at produktet/produktene;
Betegnelse: **Busktrimmerutstyr.** Typebetegnelse(r): **EN425MP**.
Oppfyller de relevante bestemmelsene i **2006/42/EF** og er produsert i samsvar med følgende harmoniserte standarder: **EN 62841-1:2015+A11:2022, EN 62841-4-2:2019+A1:2022+A11:2022, EN IEC 62841-4-5:2021+A11:2021, EN ISO 11806-1:2022**.
Sted og dato for erklæringen: **Kortenberg, Belgia. 30. 7. 2025**
Ansvarlig: **Kazuhisa Makino, Direktør – Makita Europe N.V.**



EUs samsvarserklæring (for Storbritannia)

Bare for Storbritannia

Vi, produsentene: **Makita Europe N.V.**, kontoradresse: **Jan-Baptist Vinkstraat 2, 3070 Kortenberg, BELGIA**. Gir **Kazuhisa Makino** fullmakt til å utarbeide den tekniske filen, og erklærer under vårt eneansvar at produktet/produktene;
Betegnelse: **Busktrimmerutstyr**. Typebetegnelse(r): **EN425MP**.
Oppfyller de relevante bestemmelsene i **S.I. 2008/1597 (med etterfølgende endringer)** og er produsert i samsvar med følgende harmoniserte standarder: **EN 62841-1:2015+A11:2022, EN 62841-4-2:2019+A1:2022+A11:2022, EN IEC 62841-4-5:2021+A11:2021, EN ISO 11806-1:2022**.
Sted og dato for erklæringen: **Kortenberg, Belgia. 30. 7. 2025**

Ansvarlig person: **Kazuhisa Makino, direktør – Makita Europe N.V.**
Importør: Makita (UK) Limited, Michigan Drive, Tongwell, Milton Keynes, Buckinghamshire, MK15 8JD, Storbritannia



SIKKERHETSADVARSEL

Sikkerhetsanvisninger for batteridrevet gressaks

⚠***ADVARSEL*** **Les alle sikkerhetsadvarsler, instruksjoner, illustrasjoner og spesifikasjoner som følger med dette elektroverktøyet.** Hvis ikke alle instruksjonene nedenfor følges, kan det føre til elektrisk støt, brann og/eller alvorlig personskade.

1. **Ikke bruk gressaksen under dårlige værforhold, spesielt ved fare for lynnedslag.** Dette reduserer faren for å bli truffet av lyn.
2. **Hold alle strømledninger og kabler unna kappeområdet.** Strømledninger eller kabler kan være skjult i hekker eller busker og utilsiktet bli kappet av bladet.
3. **Bruk hørselsvern.** Dekkende verneutstyr reduserer risikoen for hørselstap.
4. **Gressaksen skal kun holdes i de isolerte håndtakene, ettersom bladet kan komme i kontakt med skjulte ledninger.** Blader som berører en strømførende ledning, kan gjøre at metalldelene på gressaksen blir strømførende og gi brukeren elektrisk støt.
5. **Hold alle deler av kroppen borte fra bladet. Ikke forsøk å fjerne kapp eller å holde fast materiale som skal kuttes, mens bladene er i bevegelse.** Bladene fortsetter å bevege seg etter at bryteren slås av. Et øyeblikks uoppmerksomhet mens du bruker gressaksen kan være nok til å forårsake alvorlige personskader.
6. **Når du skal fjerne materiale som sitter fast eller utføre service på gressaksen, må du kontrollere at alle strømbrytere er slått av og at batteriet er tatt ut eller frakoblet.** Uventet igangsetting av gressaksen mens du fjerner materiale som sitter fast eller utfører vedlikehold, kan forårsake alvorlige personskader.
7. **Bær gressaksen i håndtaket med bladet stoppet, og pass på å ikke komme borti strømbryterne.** Hvis du bærer gressaksen riktig, reduserer det faren for å starte den utilsiktet slik at bladene forårsaker personskader.
8. **Før transport eller oppbevaring av gressaksen må bladdekselet alltid settes på.** Korrekt håndtering av gressaksen reduserer faren for at bladene forårsaker personskader.

Flere sikkerhetsanvisninger

Generelle anvisninger

1. **Av sikkerhetshensyn er det absolutt nødvendig at brukeren leser denne bruksanvisningen nøye for å bli fortrolig med hvordan utstyret skal håndteres.** Utilstrekkelige kunnskaper kan føre til at brukeren utsetter seg selv og andre personer for fare ved uforsiktig håndtering.
2. **Du må ikke la barn, personer med nedsatte fysiske evner, sanseevner eller mentale evner, personer som mangler erfaring og kunnskap, eller personer som ikke er kjent med disse anvisningene, bruke maskinen. Lokale bestemmelser kan begrense operatørens alder.**
3. **Utstyret må brukes med største forsiktighet og oppmerksomhet.**
4. **Bruk utstyret kun hvis du er i god fysisk form. Utfør alt arbeid rolig og forsiktig. Bruk sunn fornuft, og husk at operatøren er ansvarlig for ulykker eller farer som berører andre mennesker eller deres eiendom.**
5. **Aldri bruk maskinen mens uvedkommende (særlig barn og kjæledyr) er til stede.**
6. **Motoren skal slås av omgående hvis utstyret viser tegn til problemer eller uventet oppførsel.**
7. **Slå av utstyret, og ta ut det oppladbare batteriet når du tar en hvil, eller når du lar utstyret være uten tilsyn, og legg det på et sikkert sted for å unngå å utsette andre mennesker for fare, eller at utstyret blir skadet.**
8. **Unngå å bruke maskinen under dårlige værforhold, spesielt hvis det er fare for lyn.**
9. **Nasjonale forskrifter kan begrense bruken av maskinen.**

Personlig verneutstyr

1. **Du må alltid ha på deg vernebriller og solide sko når du bruker maskinen.**
2. **Du må alltid ha på deg solid fottøy og lange benklær når du bruker maskinen.**

Starte utstyret

1. **Pass på at det ikke er barn eller uvedkommende til stede. Vær også oppmerksom på eventuelle dyr i nærheten.** Ellers må du slutte å bruke utstyret.
2. **Andre personer eller dyr må holdes på minst 15 meters avstand når verktøyet er i bruk. Stans verktøyet umiddelbart så snart noen nærmer seg.**
3. **Før bruk må du kontrollere at det vil være trygt å bruke utstyret. Kontroller at skjæreverktøyet er trygt å bruke, og at vernet og startbryteren/-hendelen fungerer lett og på riktig måte. Kontroller at håndtakene er rene og tørre, og test start/stopp-funksjonen.**
4. **Kontroller utstyret med tanke på skadde deler, før du ev. fortsetter å bruke det. Du må foreta en grundig sjekk av ev. skadde deler, som vern eller lignende, for å fastslå om de vil fungere som de skal og oppfylle sin tiltenkte funksjon. Kontroller at bevegelige deler beveger seg riktig i forhold til hverandre, at bevegelige deler kan bevege seg fritt, om noen deler er brukket, om monteringen er som den skal, eller om andre forhold kan påvirke utstyrets funksjon. Et vern eller en annen del som er skadet, må repareres ordentlig eller skiftes av et autorisert servicesenter, med mindre det står noe annet i**

denne håndboken.

5. **Motoren må kun slås på når hender og føtter er i god avstand fra skjæreverktøyet.**
6. **Før du starter, må du kontrollere at skjæreverktøyet ikke berører andre gjenstander.**
7. **Hold verktøyet i et fast grep når du bruker det.**
8. **Unngå utilsiktet start. Ikke bær verktøyet med batteriet satt i og med en finger på bryteren. Kontroller at bryteren er slått av før du sette i batteriet.**
9. **Undersøk området for nettinggjerder, steiner og andre harde gjenstander før du begynner bruken. De kan ødelegge bladene.**
10. **Kontroller at det ikke er noen fremmedlegemer i hekkene eller buskene, som piggtråd eller skjulte kabler.**

Bruksmåte

1. **Utstyret må kun brukes i godt lys og med god sikt. Om vinteren må du være oppmerksom på glatte eller våte områder, is og snø (fare for å skli). Sørg alltid for å ha godt fotfeste i bakker, og du må gå, aldri løpe.**
2. **Ta nødvendige forholdsregler for å unngå at skjæreverktøyet skader føtter eller hender.**
3. **Du må aldri bruke utstyret mens du står i en stige.**
4. **Ikke klatre opp i trær for å kutte greiner, o.l. med utstyret.**
5. **Arbeid aldri på ustabilt underlag.**
6. **Fjern sand, steiner, spiker, osv. du finner innenfor arbeidsområdet.** Fremmedlegemer kan ødelegge skjæreverktøyet og forårsake farlige tilbakeslag.
7. **Hvis skjæreverktøyet kommer i kontakt med steiner eller andre harde gjenstander, må du slå av motoren omgående og kontrollere skjæreverktøyet.**
8. **Kontroller skjæreverktøyet med jevne mellomrom med tanke på skader (smale sprekker kan oppdages med en banketest).**
9. **Før du begynner ryddingen, må skjæreverktøyet ha nådd full driftshastighet.**
10. **Skjæreverktøyet må utstyres med det riktige vernet. Utstyret må aldri kjøres med ødelagte vern eller uten at vernene er montert!**
11. **Alle beskyttelsesdeler og vern som fulgte med utstyret, må være montert under bruk.**
12. **Ta alltid batteriet ut av utstyret:**
    - **når du lar utstyret være uten tilsyn,**
    - **før du fjerner ting som har satt seg fast,**
    - **før du kontrollerer, renser eller utfører arbeid på utstyret,**
    - **etter at du har slått borti et fremmedlegeme,**
    - **når utstyret begynner å vibrere unormalt kraftig.**
13. **Pass på at ventilasjonsåpningene alltid holdes fri for rusk og rask.**
14. **Skjæreverktøyene fortsetter å kjøre etter at motoren er slått av.**
15. **Hvis bladene slutter å bevege seg på grunn av fremmedlegemer som sitter fast mellom bladene under drift, må du slå av verktøyet og ta ut batterikassetten, og deretter fjerne fremmedlegemene med et verktøy slik som for eksempel en tang.** Å fjerne greiner eller avfall som har satt seg fast med hendene, kan medføre til en personskade, da sagbladene kan bevege seg som reaksjon på at fremmedlegemene fjernes.
16. **Vær forsiktig så du ikke skader hendene dine når du monterer eller demonterer bladdekselet.**
17. **Når du fester eller fjerner verktøyet, skal du holde drivverket stabilt og ikke bruke overdrevent med makt. Hold også verktøyet tørt for å forhindre at hånden glipper.**

Skjæreverktøy

Bruk kun skjæreverktøyet som er riktig for jobben som skal utføres.

Vedlikeholdsanvisning

1. **Tilstanden til utstyret, særlig skjæreverktøyets beskyttelsesdeler, må kontrolleres før arbeidet påbegynnes.**
2. **Slå av motoren, og fjern det oppladbare batteriet før du utfører vedlikehold, skifter ut skjæreverktøyet eller rengjør utstyret/ skjæreverktøyet.**
3. **Når verktøyet ikke er i bruk, festes bladdekselet på verktøyet, og verktøyet oppbevares tørt og høyt innelåst – utilgjengelig for barn.**

TA VARE PÅ DISSE INSTRUKSENE.

⚠*ADVARSEL:* IKKE LA hensynet til hva som er "behagelig" eller det faktum at du kjenner produktet godt (etter mange gangers bruk) gjøre deg mindre oppmerksom på sikkerhetsreglene for bruken av det aktuelle produktet. Ved MISBRUK eller hvis ikke sikkerhetsreglene i denne bruksanvisningen følges, kan det oppstå alvorlig personskade.

DELEBESKRIVELSE

► **Fig.1:** **1.** Bladdeksel **2.** Deksel **3.** Skjæreblader **4.** Hjul **5.** Festespak **6.** Rør

MONTERING

⚠*ADVARSEL:* Før du monterer eller justerer utstyret må du slå av motoren og ta ut batteriet. Ellers kan maskinen starte utilsiktet, noe som kan føre til personskader.

⚠*ADVARSEL:* Legg alltid utstyret ned når du skal montere eller justere det. Hvis du monterer eller justerer utstyret når det står oppreist, kan det føre til alvorlig skade.

⚠*ADVARSEL:* Følg advarslene og forholdsreglene i kapittelet "SIKKERHETSADVARSLER" og i brukerveiledningen for drivverket.

Montere tilbehør

1. Fjern dekselet fra den ene enden av røret på siden med platen.
► **Fig.2: 1.** Deksel **2.** Plate

MERK: Hvis det er olje på røret, tørker du den av før du monterer utstyret.

2. Løsne festespaken på hjulene.
► **Fig.3: 1.** Festespak

***OBS:* Ikke løsne festespaken så mye at den faller av, slik at du risikerer å miste den.**

3. Innrett platen på røret etter sporet på hjulene, og fest deretter hjulene til røret slik det vises i figuren.
► **Fig.4: 1.** Rør **2.** Hjul **3.** Plate

***OBS:* Sørg for at du fester hjulene slik at platen er i kontakt med hjulene.**

4. Stram festespaken godt til for å feste hjulene. Juster deretter vinkelen på festespaken slik at spissen peker mot hjulstangen mens du drar spaken oppover mot rotasjonsaksen.
► **Fig.5: 1.** Festespak **2.** Hjulstang

5. Ta dekselet av tilbehøret.
► **Fig.6: 1.** Deksel

6. Fest tilbehøret til røret slik at hullet på røret er innrettet etter hullet på tilbehøret. Stram til den korte bolten først, og stram deretter til den lange bolten for å feste røret.
► **Fig.7: 1.** Rør **2.** Bolt (kort) **3.** Bolt (lang) **4.** Sekskantnøkkel

MERK: Når du strammer boltene, bruker du 4,0–6,0 N•m som strammingsmoment.

Montere festerøret

⚠*FORSIKTIG:* Kontroller alltid at tilbehørsrøret er sikret etter monteringen. Feil montering kan føre til at tilbehøret falle av fra drivverket og kan føre til personskade.

Monter festerøret på et drivverket.

1. Fjern hetten fra rørenden.
► **Fig.8: 1.** Rør **2.** Deksel

***OBS:* Ikke kast hettene, siden disse er nødvendige ved oppbevaring av tilbehøret.**

2. Drei hendelen mot tilbehøret.
► **Fig.9: 1.** Spak

3. Still inn stiften med pilmerket avhengig av drivverket. Sett inn røret inntil utløsningsknappen spretter ut.

Kontroller at posisjoneringslinjen er plassert på spissen av pilmerket, og at pilmerket på drivverket og pilmerket på røret vender mot hverandre.
► **Fig.10: 1.** Utløserknapp **2.** Pilmerke på drivverket **3.** Splint **4.** Posisjonslinje **5.** Pilmerke på røret

4. Drei hendelen mot drivverket.
► **Fig.11: 1.** Spak

Sørg for at overflaten på hendelen er parallell med røret.

***OBS:* Ikke stram hendelen uten at tilbehørsrøret er satt inn.** Ellers kan hendelen stramme til inngangen for drivakselen for hardt og ødelegge den.

Når du skal fjerne røret, dreier du hendelen mot tilbehøret og trekker ut røret samtidig som du trykker inn utløserknappen.
► **Fig.12: 1.** Utløserknapp **2.** Hendel **3.** Rør

Fjerne eller montere bladdekselet

Frigjør låsene på bladdekselet ved å dra i dem, og åpne deretter bladdekselet.
► **Fig.13: 1.** Låsemekanisme **2.** Bladdeksel

Når du fester bladdekselet på skjærebladene, må du sørge for at bladdekselet er lukket og at begge låsene er festet godt.

Montere eller demontere skjærebladene

⚠*FORSIKTIG:* Når du skifter ut skjærebladene, må du alltid bruke hansker slik at hendene ikke kommer i direkte kontakt med bladene.

⚠*FORSIKTIG:* Fest bladdekselet før du fjerner eller monterer skjærebladene.

***OBS:* Når du skifter du skjærebladene, må du ikke tørke smørefett av veivakselen.**

1. Plasser skjærebladene på bladdekselet.
► **Fig.14: 1.** Bladdeksel

2. Snu stangen slik at det øvre bladet og det nedre bladet er posisjonert vekselvis.
► **Fig.15: 1.** Stang

3. Lukk bladdekselet, og plasser deretter tilbehøret opp ned.

4. Fjern 4 bolter med sekskantnøkkelen, og fjern dekselet.
► **Fig.16: 1.** Bolt **2.** Deksel

5. Ta ut skjærebladene.
► **Fig.17**

6. Drei veivakselen med sporskrutrekkeren slik at veivakselen er posisjonert i retningen som vises i figuren.
► **Fig.18: 1.** Veivaksel

7. Fjern bladdekselet fra skjærebladene, og plasser de nye skjærebladene på bladdekselet.

8. Innrett hullene på det øvre og nedre skjærebladet slik det vises i figuren.
► **Fig.19: 1.** Hull

9. Lukk bladdekselet, og sett bolten som ble fjernet i trinn 4, inn i hullet på bladdekselet for å feste skjærebladene midlertidig.
► **Fig.20: 1.** Bolt

10. Påfør en liten mengde smørefett på veivakselens ytterflate.

11. Fest skjærebladene til utstyret mens du innretter hullet i skjærebladene etter stiften på utstyret.
► **Fig.21: 1.** Hull i skjærebladene **2.** Stift på utstyret

12. Fest dekselet, og stram til 3 bolter. Fjern bolten som ble satt inn i bladdekselet i trinn 9, og stram deretter til bolten.
► **Fig.22: 1.** Bolt **2.** Deksel

OBS: **Hvis skjærebladene ikke fungerer som de skal, griper bladene ikke riktig inn i veivakselen. Fjern bladene, og monter dem på nytt.**

OBS: **Hvis det er andre deler enn sagbladene som er utslitt, som f.eks. veivakselen, ta kontakt med et autorisert Makita servicesenter for nye deler eller reparasjon.**

FUNKSJONSBESKRIVELSE

FORSIKTIG: **Forviss deg alltid om at maskinen er slått av og batteriet tatt ut før du justerer maskinen eller kontrollerer dens mekaniske funksjoner.**

Justere skjærevinkelen

FORSIKTIG: **Du må alltid slå av verktøyet før du justerer skjærevinkelen.**

Du kan justere vinkelen på utstyret ved å endre posisjonen på hjulene i følgende prosedyre.

1. Løsne festespaken på hjulene.

2. Flytt hjulene til ønsket posisjon.

3. Stram festespaken godt til for å feste hjulene.
► **Fig.23: 1.** Hjul

OBS: **Sørg for at platen på røret er i kontakt med hjulene.**

OBS: **Sørg for at festespaken er godt strammet til etter at du har festet hjulene.**

BRUK

ADVARSEL: **Følg advarslene og forholdsreglene i kapittelet "SIKKERHETSADVARSLER" og i brukerveiledningen for drivverket.**

Bruke verktøyet

ADVARSEL: **Hold hendene unna skjærebladene.**

ADVARSEL: **Pass ekstremt godt på at du opprettholder kontrollen over maskinen i denne situasjonen. Ikke la verktøyet kastes mot deg eller noen andre i nærheten av arbeidsstedet.** Hvis du ikke klarer å holde kontroll på verktøyet, kan det føre til alvorlige personskader på tilskuere og operatøren.

ADVARSEL: **Før kutting må du fjerne pinner og steiner fra kuttområdet.**
► **Fig.24**

FORSIKTIG: **Unngå å bruke verktøyet i svært varmt vær så sant det lar seg gjøre. Ikke bruk verktøyet hvis du føler deg uvel.**

FORSIKTIG: **Vær forsiktig så du ikke utilsiktet kommer borti et metallgjerde eller andre harde gjenstander mens du beskjærer hekken.** Skjærebladene kan brekke og forårsake personskade.

FORSIKTIG: **Å lene seg ut over noe med verktøyet, særlig fra en stige, er svært farlig.** Når du jobber, må du ikke stå på noe som er ustøtt eller ustabilt.

OBS: **Ikke fell trær eller kutt lignende harde gjenstander.** Det kan skade verktøyet.

OBS: **Ikke bruk verktøyet på en måte som får motoren til å stanse eller rotere svært sakte.**

OBS: **Ikke forsøk å kutte tykke greiner.**

OBS: **Ikke la skjærebladene komme i kontakt med bakken mens du kutter. Bladene vil sløves, og ytelsen vil bli dårlig.**

OBS: **Ikke beskjær vått gress eller løvverk på små trær.**

Hold verktøyet med begge hender ved å holde i det fremre håndtaket og det bakre grepet på drivverket.
► **Fig.25: 1.** Håndtak foran **2.** Bakre grep

Når hjulene er i kontakt med bakken, trekker du i startbryteren samtidig som du trykker på AV-sperrehendelen og beveger deretter verktøyet fremover.
► **Fig.26**

Når du beskjærer rundt kantstein, gjerder eller trær, beveger verktøyet langs dem. Pass på at bladene ikke kommer i kontakt med dem.

VEDLIKEHOLD

⚠*ADVARSEL:* Før du inspiserer eller vedlikeholder utstyret, må du slå av motoren og ta ut batteriet. Ellers kan maskinen starte utilsiktet, noe som kan føre til alvorlige personskader.

⚠*ADVARSEL:* Legg alltid utstyret ned når du skal undersøke eller vedlikeholde det. Hvis du monterer eller justerer utstyret når det står oppreist, kan det føre til alvorlig skade.

⚠*ADVARSEL:* Følg advarslene og forholdsreglene i kapittelet "SIKKERHETSADVARSLER" og i brukerveiledningen for drivverket.

⚠*FORSIKTIG:* Bruk hansker når du utfører inspeksjon eller vedlikehold.

***OBS:* Aldri bruk gasolin, bensin, tynner alkohol eller lignende. Det kan føre til misfarging, deformering eller sprekkdannelse.**

For å opprettholde produktets SIKKERHET og PÅLITELIGHET, må reparasjoner, vedlikehold og justeringer utføres av autoriserte Makita servicesentre eller fabrikkservicesentre, og det må alltid brukes reservedeler fra Makita.

Rengjøre verktøyet

Rengjør verktøyet ved å tørke bort støv med en tørr klut eller en klut som er dyppet i såpevann og vridd opp.

***OBS:* Aldri bruk gasolin, bensin, tynner alkohol eller lignende. Det kan føre til misfarging, deformering eller sprekkdannelse.**

Vedlikehold av skjæreblad

Før bruk, eller en gang i timen under bruk, påfører du olje med lav viskositet (maskinolje eller smøreolje fra en sprayflaske) på skjærebladene.
► **Fig.27**

Etter bruk fjerner du støv fra begge sidene av skjærebladene med en stålbørste, tørker det bort med en klut og påfører deretter olje med lav viskositet (maskinolje eller smøreolje fra en sprayflaske) på skjærebladene.
► **Fig.28**

***OBS:* Ikke vask skjærebladene i vann.** Det kan føre til at verktøyet begynner å ruste eller blir skadet.

***OBS:* Smuss og korrosjon forårsaker høy bladfriksjon og forkorter driftstiden per batterilading.**

Lagring

Fest bladdekselet til skjærebladene slik at bladene ikke er utildekket. Oppbevar verktøyet utilgjengelig for barn. Oppbevar verktøyet på et sted som ikke er utsatt for fuktighet eller regn.
Når du oppbevarer tilbehøret separat fra drivverket, må du sette dekselet på enden av røret.
► **Fig.29**

Smøring av bevegelige deler

***OBS:* Følg anvisningene for hvor ofte og hvor mye smurning som skal påføres.** Ellers kan utilstrekkelig smurning føre til skade på bevegelige deler.

Drivaksel:

Påfør smørefett (Makitas smørefett N No.2 eller tilsvarende) hver 30. driftstime.
► **Fig.30**

MERK: Originalt Makita-smørefett kan kjøpes hos den lokale Makita-forhandleren.

Fettsmøring

Smøreintervall: Hver 50 driftstime

1. Fjern skjærebladene fra tilbehøret.

2. Påfør smørefett innvendig i hullene på skjærebladene (ca. 1,5 g som en referanseveiledning).
► **Fig.31: 1.** Hull

3. Fest skjærebladene på tilbehøret.

Slipe skjærebladene

***OBS:* Hvis skjærebladene er blitt betydelig deformert av sliping, må du erstatte skjærebladene med nye.**

1. Sett batteriet inn i verktøyet.

2. Slå på og start verktøyet slik at det øver bladet og det nedre bladet er posisjonert vekselvis.
► **Fig.32**

3. Slå av verktøyet og fjern batteriet fra verktøyet.

4. Still vinkelen på en fil inn til 45° og slip det øvre bladet fra 3 retninger med filen.
► **Fig.33: (1)** Fil **(2)** 45°

⚠*FORSIKTIG:* Før du sliper skjærebladene, må du forsikre deg om at verktøyet er slått av og at batteriet er tatt ut av verktøyet.

5. Plasser verktøyet opp ned, og fjern deretter grader fra skjærebladene med en pussestein.
► **Fig.34: 1.** Pussestein

6. Still inn vinkelen på filen til 45° og slip det nedre bladet fra 3 retninger med filen.

7. Plasser verktøyet i normal posisjon, og fjern deretter grader fra skjærebladene med pussesteinen.

FEILSØKING

Inspiser utstyret selv før du bestiller reparasjon. Ikke prøv å demontere verktøyet hvis du finner et problem som ikke er forklart i brukerveiledningen. I stedet bør du ta kontakt med et av Makitas autoriserte servicesentre, som alltid bruker reservedeler fra Makita til reparasjoner.

Unormal tilstand	**Sannsynlig årsak (feil)**	**Løsning**
Motoren starter ikke.	-	Se brukerveiledningen for drivverket.
Motoren stanser raskt.	-	Se brukerveiledningen for drivverket.
Motorhastigheten øker ikke.	-	Se brukerveiledningen for drivverket.
Skjærebladene beveger seg ikke: ⇨ stans maskinen umiddelbart!	Fremmedlegemer sitter fast mellom skjærebladene.	Slå av verktøyet og ta ut batteriet, og deretter fjerner du fremmedlegemene ved hjelp av verktøy som f.eks. en tang.
	Drivsystemet virker ikke slik det skal.	Kontakt ditt nærmeste autoriserte servicesenter hvis det oppstår behov for reparasjon.
Unormale vibrasjoner: ⇨ stans maskinen umiddelbart!	Skjærebladene er knekte, bøyde eller slitte.	Skift ut skjærebladene.
	Drivsystemet virker ikke slik det skal.	Kontakt ditt nærmeste autoriserte servicesenter hvis det oppstår behov for reparasjon.
Skjærbladene og motoren vil ikke stoppe: ⇨ Fjern batteriet umiddelbart!	Elektrisk funksjonfeil.	Fjern batteriet og kontakt ditt nærmeste autoriserte servicesenter for reparasjon.

VALGFRITT TILBEHØR

⚠***FORSIKTIG:*** **Det anbefales at du bruker dette tilbehøret eller verktøyet sammen med Makita-maskinen som er spesifisert i denne håndboken.** Bruk av annet tilbehør eller verktøy kan forårsake personskader. Tilbehør og verktøy må kun brukes til det formålet det er beregnet på.

Ta kontakt med ditt lokale Makita-servicesenter hvis du trenger mer informasjon om dette tilbehøret.

- Skjæreblad
- Makita originalbatteri og lader

MERK: Enkelte artikler på listen kan være inkludert som standardtilbehør i produktpakken. Artiklene kan variere fra land til land.

TEKNISET TIEDOT

Malli:	EN425MP
Terän leveys	500 mm
Mitat (P x L x K)	820 mm x 521 mm x 191 mm
Nettopaino	2,6 kg

- Jatkuvasta tutkimus- ja kehitystyöstämme johtuen esitetyt tekniset tiedot saattavat muuttua ilman erillistä ilmoitusta.
- Tekniset tiedot voivat vaihdella maittain.

Hyväksytty teholähde

Tämä laite on hyväksytty käytettäväksi vain seuraavien teholähteiden kanssa:

- Akkukäyttöinen monitoimimoottoriyksikkö DUX60
- Akkukäyttöinen monitoimimoottoriyksikkö DUX18
- Akkukäyttöinen monitoimimoottoriyksikkö UX01G

⚠VAROITUS: **Älä koskaan liitä laitetta hyväksymättömään teholähteeseen. Hyväksymätön yhdistelmä voi aiheuttaa vakavia vammoja.**

Symbolit

Laitteessa on mahdollisesti käytetty seuraavia symboleja. Opettele niiden merkitys ennen käyttöä.


Lue käyttöohje.


VAARA – pidä kädet pois terän tieltä.


Käytä suojakypärää, suojalaseja ja kuulosuojaimia.


Käytä suojakäsineitä.


Käytä tukevia saappaita, joissa on luistamaton pohja.



Pidä sivulliset ja eläimet vähintään 15 metrin etäisyydellä sähkötyökalusta.


Kuumia pintoja – sormien tai käsien palovammat.



Australian Uuden Etelä-Walesin osavaltion melutasolainsäädännön mukainen äänitehotaso

Käyttötarkoitus

Tämä lisälaite on tarkoitettu vain maassa olevien heinien ja rikkaruohojen trimmaukseen yhdistettynä hyväksyttyyn voimanlähteeseen. Älä koskaan käytä lisälaitetta mihinkään muuhun tarkoitukseen. Lisälaitteen väärinkäyttö voi aiheuttaa vakavia vammoja.

EU-vaatimustenmukaisuusvakuutus

Koskee vain Euroopan maita

Valmistaja: **Makita Europe N.V.**, osoite: **Jan-Baptist Vinkstraat 2 3070 Kortenberg BELGIUM**. valtuuttaa **Kazuhisa Makinon** laatimaan teknisen tiedoston ja vakuuttaa yksinomaisella vastuullaan, että seuraava tuote:
Mallimääritys: **Viimeistelypensasleikkuri-lisälaite.**
Tyyppimääritys: **EN425MP**.
Täyttää kaikki direktiivin **2006/42/EY** asianmukaiset määräykset ja on valmistettu seuraavien harmonisoitujen standardien mukaan: **EN 62841-1:2015+A11:2022, EN 62841-4-2:2019+A1:2022+A11:2022, EN IEC 62841-4-5:2021+A11:2021, EN ISO 11806-1:2022**.
Vakuutuksen paikka ja päivämäärä: **Kortenberg, Belgia. 30. 7. 2025**
Vastuuhenkilö: **Kazuhisa Makino, Director – Makita Europe N.V.**



Vaatimustenmukaisuusvakuutus (Yhdistynyt kuningaskunta)

Vain Yhdistynyt kuningaskunta

Valmistaja: **Makita Europe N.V.**, osoite: **Jan-Baptist Vinkstraat 2 3070 Kortenberg BELGIA**. valtuuttaa **Kazuhida Makinon** laatimaan teknisen tiedoston ja vakuuttaa yksinomaisella vastuullaan, että seuraavat tuotteet:
Mallimääritys: **Viimeistelypensasleikkuri-lisälaite**.
Tyyppimääritys: **EN425MP**.
Täyttää kaikki direktiivin **S.I. 2008/1597 (muutettuna)** asianmukaiset määräykset ja on valmistettu seuraavien nimettyjen standardien mukaan: **EN 62841-1:2015+A11:2022, EN 62841-4-2:2019+A1:2022+A11:2022, EN IEC 62841-4-5:2021+A11:2021, EN ISO 11806-1:2022**.

Vakuutuksen paikka ja päivämäärä: **Kortenberg, Belgia. 30. 7. 2025**
Vastuuhenkilö: **Kazuhisa Makino, johtaja – Makita Europe N.V.**
Maahantuoja: Makita (UK) Limited, Michigan Drive, Tongwell, Milton Keynes, Buckinghamshire, MK15 8JD, Yhdistynyt kuningaskunta



TURVAVAROITUKSET

Akkukäyttöisen nurmikon reunaleikkurin turvallisuusohjeet

VAROITUS **Tutustu kaikkiin tämän sähkötyökalun mukana toimitettuihin turvavaroituksiin, ohjeisiin, kuviin ja teknisiin tietoihin.** Seuraavassa esitettyjen ohjeiden noudattamatta jättäminen voi aiheuttaa sähköiskun, tulipalon ja/tai vakavan vamman.

1. **Älä käytä nurmikon reunaleikkuria huonoissa sääolosuhteissa, varsinkaan ukkosella salamaniskun vaaran takia.** Näin voit pienentää salamaniskun riskiä.
2. **Pidä kaikki virtajohdot ja kaapelit poissa leikkuualueelta.** Virtajohdot ja kaapelit voivat jäädä oksien tai pensaiden alle näkymättömiin, jolloin terä voi vahingossa katkaista ne.
3. **Käytä kuulosuojaimia.** Asianmukaiset suojavarusteet vähentävät kuulovaurion riskiä.
4. **Pidä nurmikon reunaleikkurista kiinni vain sen eristetyistä tartuntapinnoista, sillä terä saattaa osua piilossa oleviin johtoihin.** Jos terät joutuvat kosketukseen jännitteisen johdon kanssa, jännite voi siirtyä nurmikon reunaleikkurin sähköä johtaviin metalliosiin ja aiheuttaa käyttäjälle sähköiskun.
5. **Pidä kaikki kehon osat kaukana terästä. Älä poista leikattua ainesta tai pidä leikattavasta materiaalista kiinni terien liikkuessa.** Terät jatkavat liikkumista senkin jälkeen, kun kytkin kytketään pois päältä. Hetkellinenkin varomattomuus nurmikon reunaleikkurin käytön aikana voi johtaa vakavaan henkilövahinkoon.
6. **Kun poistat kiinni jäänyttä leikkuumateriaalia tai huollat nurmikon reunaleikkuria, varmista, että kaikki virtakytkimet ovat pois päältä ja että akkupaketti on irrotettu tai kytketty irti.** Nurmikon reunaleikkurin odottamaton käynnistyminen kiinni jääneen leikkuumateriaalin poistamisen tai huollon yhteydessä voi johtaa vakavaan henkilövahinkoon.
7. **Kanna nurmikon reunaleikkuria kahvasta siten, että terä on pysäytetty, äläkä käytä mitään virtakytkintä.** Nurmikon reunaleikkurin kantaminen oikein pienentää sen vahingossa käynnistymisen ja terien aiheuttamien henkilövahinkojen riskiä.
8. **Käytä aina teräsuojusta nurmikon reunaleikkurin kuljetuksen ja varastoinnin aikana.** Nurmikon reunaleikkurin asianmukainen käsittely vähentää terien aiheuttamien henkilövahinkojen mahdollisuutta.

Lisäturvallisuusohjeet

Yleisiä ohjeita

1. **Oikean käyttötavan varmistamiseksi on käyttäjän luettava nämä käyttöohjeet laitteiston käsittelyyn ja käyttöön tutustumista varten.** Kouluttamattomat ja kokemattomat käyttäjät asettavat itsensä sekä sivulliset vaaratilanteeseen virheellisestä laitteen käsittelystä johtuen.
2. **Älä koskaan anna lasten, henkilöiden, joiden fyysiset, sensoriset tai henkiset kyvyt ovat rajoittuneet tai joilla ei ole kokemusta tai tietoa laitteen käytöstä, tai henkilöiden, jotka eivät ole perehtyneet näihin käyttöohjeisiin, käyttää laitetta. Käyttäjän ikä voi olla rajoitettu paikallisten määräysten toimesta.**
3. **Laitetta käytettäessä on oltava äärimmäisen huolellinen ja varovainen.**
4. **Käytä laitetta vain, jos olet hyvässä fyysisessä kunnossa. Työskentele rauhallisesti ja varovaisesti. Käytä tervettä järkeä ja muista, että käyttäjä vastaa itse tapaturmista tai vahingoista, jotka hän aiheuttaa muille ihmisille tai heidän omaisuudelleen.**
5. **Laitetta ei saa koskaan käyttää, kun lähistöllä on muita henkilöitä, erityisesti lapsia tai lemmikkieläimiä.**
6. **Moottori on sammutettava heti, jos laitteessa ilmenee ongelmia tai merkkejä epänormaalista toiminnasta.**
7. **Sammuta laite ja irrota sen akku lepotaukojen ajaksi sekä silloin, kun jätät laitteen ilman valvontaa. Säilytä leikkuria turvallisessa paikassa niin, että sivulliset eivät joudu vaaraan eikä laitteeseen aiheudu vaurioita.**
8. **Vältä käyttämästä laitetta huonoissa sääolosuhteissa, varsinkin ukkosella salamaniskun vaaran takia.**
9. **Kansalliset säädökset saattavat rajoittaa työkalun käyttöä.**

Henkilönsuojaimet

1. **Käytä laitetta käyttäessäsi aina suojalaseja ja kestäviä jalkineita.**
2. **Käytä laitetta käyttäessäsi aina vahvoja jalkineita ja pitkiä housuja.**

Laitteen käynnistäminen

1. **Varmista, että lähistöllä ei ole lapsia tai muita ihmisiä. Varmista myös, ettei työskentelyalueen läheisyydessä ole eläimiä.** Muussa tapauksessa laitteen käyttö on lopetettava.
2. **Kun käytät laitetta, älä anna sivullisten henkilöiden tai eläinten olla alle 15 m:n etäisyydellä työkalusta. Sammuta työkalu heti, jos joku tulee tätä lähemmäs.**
3. **Varmista aina ennen käyttöä, että laitteen käyttö on turvallista. Tarkista leikkuuterän ja suojuksen kiinnitys sekä liipaisinkytkimen/-vivun sujuva toimivuus. Varmista, että kädensijat ovat puhtaat ja kuivat, ja tarkista, että laitteen voi käynnistää ja sammuttaa.**

4. **Tarkista ennen käyttöä, onko jokin laitteen osa vaurioitunut. Jos suojus tai jokin muu osa on vaurioitunut, on syytä tarkistaa että se toimii moitteettomasti ja käyttötarkoituksensa mukaisella tavalla. Varmista, että liikkuvat osat ovat oikeissa asennoissa ja pääsevät liikkumaan esteettä. Tarkasta myös osien eheys, kiinnitykset sekä muut toimintaan mahdollisesti vaikuttavat seikat. Suojus tai muu vaurioitunut osa tulee viedä valtuutettuun huoltoliikkeeseen korjattavaksi tai vaihdettavaksi, jollei tässä käyttöohjeessa muuta mainita.**
5. **Käynnistä moottori ainoastaan silloin, kun jalkasi ja kätesi ovat kaukana leikkuuterästä.**
6. **Varmista ennen käynnistystä, että leikkuuterä ei kosketa mihinkään esteeseen.**
7. **Pidä laitteesta tukevasti kiinni sen käytön aikana.**
8. **Estä tahaton käynnistyminen. Älä kanna työkalua siten, että akkupaketti on asennettu ja siten, että sormesi on kytkimellä. Varmista, että kytkin on sammutettu, kun asennat akkupakettia.**
9. **Tarkista ennen käytön aloittamista, onko työskentelyalueella lanka-aitoja, kiviä tai muita kiinteitä esineitä. Ne voivat vaurioittaa teriä.**
10. **Tarkista ennen laitteen käytön aloittamista, ettei aidoissa tai pensaissa ole muuta kuin oksastoa, kuten verkkoaitaa tai piilossa olevia johtoja.**

Käyttötavat

1. **Käytä laitetta vain hyvässä valaistuksessa ja näkyvyydessä. Varo talviaikaan liukkaita tai märkiä alueita, jäätä ja lunta (liukastumisvaara). Varmista aina hyvä tasapainosi rinteissä. Kävele, äläkä koskaan juokse.**
2. **Varo, ettei leikkuuterä vahingoita jalkojasi tai käsiäsi.**
3. **Älä koskaan seiso tikkailla laitetta käyttäessäsi.**
4. **Älä koskaan kiipeä puuhun laitteella leikatessasi.**
5. **Älä työskentele epävakailla alustoilla.**
6. **Poista hiekka, kivet, naulat jne. muut sopimattomat materiaalit laitteen käyttöalueelta.** Ulkopuoliset kohteet voivat vahingoittaa leikkuuteriä ja aiheuttaa vaarallisia takaiskuja.
7. **Jos leikkuuterä osuu kiviin tai muihin koviin esineisiin, sammuta moottori heti ja tarkasta leikkuuterä.**
8. **Tarkasta leikkuuterä säännöllisesti lyhyin väliajoin vaurioiden varalta (hiusmurtumien tarkastus koputtelemalla).**
9. **Leikkuuterän pitää pyöriä täydellä nopeudella ennen leikkaamisen aloittamista.**
10. **Leikkuuterä on varustettava siihen kuuluvalla suojuksella. Älä koskaan käytä laitetta, jos suojus on vaurioitunut tai poistettu!**
11. **Kaikkia laitteen mukana toimitettuja turvalaitteita ja suojuksia on käytettävä laitteen käytön aikana.**
12. **Poista akku aina laitteesta seuraavissa tilanteissa:**
    - **kun poistut laitteen luota;**
    - **ennen tukoksen selvittämistä;**
    - **ennen laitteen tarkastamista, puhdistamista tai kunnossapitoa;**
    - **laitteen osuttua ulkopuoliseen kohteeseen;**
    - **aina, kun laite alkaa täristä epänormaalisti.**
13. **Varmista, että ilmanvaihtoaukot ovat puhtaana liasta ja pölystä.**
14. **Leikkuuterä jatkaa pyörimistä moottorin sammuttamisen jälkeen.**
15. **Jos terät lakkaavat liikkumasta, koska niiden väliin juuttuu vierasesine käytön aikana, sammuta laite, irrota sen akkupaketti ja poista sitten vierasesineet asianmukaisella työkalulla, kuten pihdeillä.** Vierasesineiden poistaminen käsin voi aiheuttaa henkilövahinkoja, koska terät voivat liikkua vierasesineiden poistamisen seurauksena.
16. **Varo loukkaamasta käsiäsi, kun kiinnität tai irrotat teräsuojusta.**
17. **Kun kiinnität tai irrotat työkalua, pidä tehoyksikkö vakaana äläkä käytä liikaa voimaa. Pidä lisäksi työkalu kuivana, jotta käsi ei pääse luistamaan.**

Terät

Käytä vain sen hetkiseen työhön soveltuvaa oikeaa leikkuuterää.

Huolto-ohjeet

1. **Laitteen sekä erityisesti leikkuuterän ja suojavarusteiden kunto on tarkastettava ennen käytön aloittamista.**
2. **Sammuta moottori ja irrota akku ennen laitteen huoltamista, leikkuuterien vaihtamista sekä laitteen tai leikkuuterän puhdistamista.**
3. **Kun et käytä laitetta, aseta teräsuoja työkalun ja säilytä sitä sisällä kuivassa ja korkeassa, lukitussa paikassa lasten ulottumattomissa.**

SÄILYTÄ NÄMÄ OHJEET.

⚠*VAROITUS:* ÄLÄ anna työkalun helppokäyttöisyyden (toistuvan käytön aikaansaama) johtaa sinua väärään turvallisuuden tunteeseen niin, että laiminlyöt työkalun turvaohjeiden noudattamisen. VÄÄRINKÄYTTÖ tai tässä käyttöohjeessa ilmoitettujen turvamääräysten laiminlyönti voi aiheuttaa vakavia henkilövahinkoja.

OSIEN KUVAUS

► **Kuva1:** **1.** Teränsuojus **2.** Kansi **3.** Leikkuuterä **4.** Pyörä **5.** Kiinnitysvipu **6.** Putki

KOKOONPANO

***VAROITUS:* Sammuta moottori ja irrota akkupaketti ennen laitteen kokoamista ja säätämistä.** Muuten laite saattaa käynnistyä vahingossa ja aiheuttaa tapaturman.

***VAROITUS:* Kun kokoat ja säädät laitetta, laita se aina maahan.** Laitteiden kokoaminen tai säätäminen pystyasennossa voi aiheuttaa vakavia vammoja.

***VAROITUS:* Noudata luvun "TURVAVAROITUKSET" ja teholähteen käyttöoppaan varoituksia ja varotoimenpiteitä.**

Lisälaitteen kokoaminen

1. Irrota suojus putken levyn puoleisesta päästä.
► **Kuva2: 1.** Suojus **2.** Levy

HUOMAA: Jos putken pinnalla on öljyä, pyyhi se pois ennen lisälaitteen kokoamista.

2. Löysää pyörien kiinnitysvipua.
► **Kuva3: 1.** Kiinnitysvipu

***HUOMAUTUS:* Älä irrota kiinnitysvipua, jotta se ei pääse katoamaan.**

3. Kohdista putken levy pyörien uraan ja kiinnitä sitten pyörät varteen kuvan mukaisesti.
► **Kuva4: 1.** Putki **2.** Pyörä **3.** Levy

***HUOMAUTUS:* Kiinnitä pyörät niin, että levy on kytkeytynyt pyöriin.**

4. Kiinnitä pyörät kiristämällä kiinnitysvipu kunnolla. Säädä sitten kiinnitysvivun kulma niin, että vivun kärki osoittaa kohti pyörän akselia, vetämällä kiinnitysvipua ylös kohti pyörimisakselia.
► **Kuva5: 1.** Kiinnitysvipu **2.** Pyörän akseli

5. Poista suojus lisälaitteesta.
► **Kuva6: 1.** Suojus

6. Kiinnitä lisälaite putkeen niin, että putken reikä on lisälaitteen reiän kohdalla. Kiinnitä putki kiristämällä ensin lyhyt pultti kunnolla ja kiristämällä sitten pitkä pultti.
► **Kuva7: 1.** Putki **2.** Pultti (lyhyt) **3.** Pultti (pitkä) **4.** Kuusioavain

HUOMAA: Käytä pulttien kiristämiseen kiristysmomenttia 4,0–6,0 N•m.

Työkalun putken asentaminen

***HUOMIO:* Tarkista aina asennuksen jälkeen, että lisälaiteputki on kiinni.** Virheellinen asennus voi johtaa laitteen irtoamiseen tehoyksiköstä ja aiheuttaa henkilövahinkoja.

Työkalun putken kiinnittäminen voimanlähteeseen.

1. Irrota putken päässä oleva kansi.
► **Kuva8: 1.** Putki **2.** Kansi

***HUOMAUTUS:* Älä hävitä kantta, koska niitä tarvitaan lisälaitteen varastoimiseen.**

2. Käännä vipua laitetta kohti.
► **Kuva9: 1.** Vipu

3. Kohdista tappi nuolimerkkiin tehoyksikössä. Työnnä putkea, kunnes vapautuspainike ponnahtaa ylös.

Varmista, että asentoviiva on tehoyksikön nuolimerkin kärjen kohdalla ja että tehoyksikön nuolimerkki ja putken nuolimerkki ovat vastakkain.
► **Kuva10: 1.** Vapautuspainike **2.** Tehoyksikön nuolimerkki **3.** Tappi **4.** Sijaintilinja **5.** Putken nuolimerkki

4. Käännä vipua moottoriyksikköä kohti.
► **Kuva11: 1.** Vipu

Varmista, että vivun pinta on putken suuntainen.

***HUOMAUTUS:* Älä kiristä vipua, jos lisälaiteputki ei ole paikallaan.** Vipu voi tällöin kiristää käyttöakselin suuaukkoa liikaa ja vahingoittaa sitä.

Poista putki kääntämällä vipua lisälaitetta kohti ja vedä putkea ulos painamalla samalla vapautuspainiketta.
► **Kuva12: 1.** Vapautuspainike **2.** Vipu **3.** Putki

Teräsuojuksen irrottaminen ja asentaminen

Vapauta teräsuojuksen salvat vetämällä niitä ja avaa sitten teräsuojus.
► **Kuva13: 1.** Salpa **2.** Teränsuojus

Kun kiinnität teräsuojusta leikkuuteriin, varmista, että teräsuojus on suljettu ja molemmat salvat ovat kunnolla kiinni.

Leikkuuterän kiinnittäminen ja irrottaminen

***HUOMIO:* Leikkuuterän vaihtamisen aikana tulee aina käyttää käsineitä, jotta terä ei pääse kosketuksiin paljaiden käsien kanssa.**

***HUOMIO:* Kiinnitä teräsuojus paikalleen ennen leikkuuterien irrottamista tai asentamista.**

***HUOMAUTUS:* Älä pyyhi rasvaa pois kammesta, kun vaihdat leikkuuteriä.**

1. Aseta leikkuuterät teräsuojuksen päälle.
► **Kuva14: 1.** Teränsuojus

2. Kierrä akselia niin, että yläterä ja alaterä asettuvat limittäin.
► **Kuva15: 1.** Akseli

3. Sulje teräsuojus ja aseta lisälaite sitten ylösalaisin.

4. Irrota 4 pulttia kuusioavaimella ja irrota suojus.
► **Kuva16: 1.** Pultti **2.** Suoja

5. Irrota leikkuuterät.
► **Kuva17**

6. Kierrä kampea urakantaruuvitaltalla niin, että kampi on kuvan mukaisessa asennossa.
► **Kuva18: 1.** Kampi

7. Irrota teräsuojus leikkuuteristä ja aseta sitten uudet leikkuuterät teräsuojuksen päälle.

8. Kohdista ylemmän ja alemman leikkuuterän reiät kuvan mukaisesti.
► **Kuva19: 1.** Reikä

9. Sulje teräsuojus ja kiinnitä sitten leikkuuterät tilapäisesti asettamalla vaiheessa 4 irrotettu pultti teräsuojuksen reikään.
► **Kuva20: 1.** Pultti

10. Levitä pieni määrä rasvaa kammen ympärille.

11. Kiinnitä leikkuuterät lisälaitteeseen kohdistamalla terien reikä ja lisälaitteen tappi.
► **Kuva21: 1.** Leikkuuterien reikä **2.** Lisälaitteen tappi

12. Kiinnitä suojus ja kiristä sitten 3 pulttia. Irrota teräsuojukseen vaiheessa 9 asetettu pultti ja kiristä sitten pultti.
► **Kuva22: 1.** Pultti **2.** Suojus

***HUOMAUTUS:* Jos leikkuuterät eivät toimi oikein, terät eivät ole kytkeytyneet kampeen oikealla tavalla. Irrota terät ja asenna ne uudelleen.**

***HUOMAUTUS:* Jos leikkuuterien lisäksi muut osat, kuten kampi, kuluvat, kysy varaosia tai huoltopalveluja valtuutetusta Makita-huoltoliikkeestä.**

TOIMINTOJEN KUVAUS

***HUOMIO:* Varmista aina ennen säätöjä ja tarkastuksia, että työkalu on sammutettu ja akkupaketti irrotettu.**

Sahauskulman säätäminen

***HUOMIO:* Varmista aina ennen leikkauskulman säätämistä, että työkalu on sammutettu.**

Voit säätää lisälaitteen kulmaa muuttamalla pyörien asentoa seuraavassa menettelyssä.

1. Löysää pyörien kiinnitysvipua.

2. Siirrä pyörät haluttuun asentoon.

3. Kiinnitä pyörät kiristämällä kiinnitysvipu kunnolla.
► **Kuva23: 1.** Pyörä

***HUOMAUTUS:* Varmista, että putken levy on kytkeytynyt pyöriin.**

***HUOMAUTUS:* Varmista, että kiinnitysvipu kiristetään kunnolla pyörien kiinnittämisen jälkeen.**

TYÖSKENTELY

***VAROITUS:* Noudata luvun "TURVAVAROITUKSET" ja teholähteen käyttöoppaan varoituksia ja varotoimenpiteitä.**

Työkalun käyttäminen

***VAROITUS:* Pidä kädet poissa leikkuuterän ulottuvilta.**

***VAROITUS:* Huolehdi aina, että työkalu pysyy hallinnassasi. Älä anna työkalun ohjautua itseäsi tai muita lähettyvillä olevia ihmisiä kohti.** Työkalun hallinnan menettäminen voi aiheuttaa vakavia vammoja sivullisille tai työkalun käyttäjille.

***VAROITUS:* Poista risut ja kivet leikkuualueelta ennen leikkauksen aloittamista.**

► **Kuva24**

***HUOMIO:* Vältä laitteen käyttämistä erittäin kuumissa sääolosuhteissa. Vältä ylirasittumista, kun käytät laitetta.**

***HUOMIO:* Huolehdi, että leikkurin terä ei osu metalliaitaan tai muuhun kovaan esineeseen työskentelyn aikana.** Muutoin leikkuuterä voi rikkoontua ja aiheuttaa vammoja.

***HUOMIO:* Työkalun kanssa kurkotteleminen, erityisesti tikkailla seisottaessa, on erittäin vaarallista.** Älä työskentele seisoessasi epävakailla alustoilla.

***HUOMAUTUS:* Älä leikkaa kuolleita puita tai mitään vastaavia kovia kohteita.** Muussa tapauksessa laite voi vaurioitua.

***HUOMAUTUS:* Älä käytä laitetta tavalla, joka aiheuttaa moottorin sammumisen tai pyörimisen äärimmäisen hitaasti.**

***HUOMAUTUS:* Älä myöskään yritä leikata paksuja puunoksia.**

***HUOMAUTUS:* Älä anna leikkuuterien koskettaa maata laitteen käytön aikana. Terät tylsyvät, jolloin leikkausteho huononee.**

***HUOMAUTUS:* Älä leikkaa märkää nurmikkoa tai pienten puiden märkää lehvistöä.**

Tartu työkaluun molemmin käsin pitämällä kiinni etukahvasta ja tehoyksikön takakahvasta.
► **Kuva25: 1.** Etukahva **2.** Takakahva

Kun pyörät koskettavat maata, vedä liipaisinkytkintä samalla, kun painat lukituksen vapautusvipua, ja siirrä työkalua sitten eteenpäin.
► **Kuva26**

Kun leikkaat ruohoa kaivonrenkaan, aitojen tai puiden ympärillä, liikuta laitetta niitä pitkin. Ole varovainen, ettei leikkuuterät kosketa näitä kohteita.

KUNNOSSAPITO

⚠***VAROITUS:*** **Sammuta moottori ja irrota akkupaketti ennen laitteen tarkistamista ja huoltamista.** Muuten laite saattaa käynnistyä vahingossa ja aiheuttaa vakavan tapaturman.

⚠***VAROITUS:*** **Kun tarkastat tai huollat laitetta, laita se aina maahan.** Laitteiden kokoaminen tai säätäminen pystyasennossa voi aiheuttaa vakavia vammoja.

⚠***VAROITUS:*** **Noudata luvun "TURVAVAROITUKSET" ja teholähteen käyttöoppaan varoituksia ja varotoimenpiteitä.**

⚠***HUOMIO:*** **Käytä käsineitä tarkastuksen ja huollon aikana.**

HUOMAUTUS: **Älä koskaan käytä bensiiniä, ohenteita, alkoholia tai tms. aineita. Muutoin pinta voi halkeilla tai sen värit ja muoto voivat muuttua. Muutoin laitteeseen voi tulla värjäytymiä, muodon vääristymiä tai halkeamia.**

Tuotteen TURVALLISUUDEN ja LUOTETTAVUUDEN takaamiseksi korjaukset, muut huoltotyöt ja säädöt on teetettävä Makitan valtuutetussa huoltopisteessä Makitan varaosia käyttäen.

Laitteen puhdistaminen

Puhdista laite pyyhkimällä pölyt kuivalla liinalla tai kostuta liina saippuaveteen ja rutista kuivaksi.

HUOMAUTUS: **Älä koskaan käytä bensiiniä, ohenteita, alkoholia tai tms. aineita. Muutoin pinta voi halkeilla tai sen värit ja muoto voivat muuttua. Muutoin laitteeseen voi tulla värjäytymiä, muodon vääristymiä tai halkeamia.**

Leikkuuterän huolto

Lisää ennen käyttöä ja käytön aikana tunnin välein matalaviskositeettista öljyä (koneöljyä tai suihkutettavaa voiteluöljyä) leikkuuterään.
► **Kuva27**

Puhdista käytön jälkeen leikkuuterän molemmat puolet pölystä metalliharjalla, pyyhi leikkuuterä rievulla ja levitä terään sitten matalaviskositeettista öljyä (koneöljyä tai suihkutettavaa voiteluöljyä).
► **Kuva28**

HUOMAUTUS: **Älä pese leikkuuterää vedellä.** Se voi aiheuttaa ruostumista tai vaurioittaa laitetta.

HUOMAUTUS: **Lika ja korroosio aiheuttavat terien liikakitkaisuuden ja lyhentävät käyttöaikaa jokaisen akun latauksen yhteydessä.**

Säilytys

Käytä teräsuojusta, jotta leikkuuterät eivät ole paljaana. Säilytä laitetta lasten ulottumattomissa. Säilytä laitetta paikassa, missä se ei altistu kosteudelle tai sateelle. Kun säilytät lisälaitetta erillään tehoyksiköstä, laita suojus putken päähän.
► **Kuva29**

Liikkuvien osien voitelu

HUOMAUTUS: **Noudata mukana toimitettujen ohjeiden määrittelemiä aikavälejä ja voiteluainemääriä.** Muuten riittämätön voitelu voi vaurioittaa liikkuvia osia.

Käyttöakseli:

Lisää voitelurasvaa (Makita-rasva N No.2 tai vastaava) 30 käyttötunnin välein.
► **Kuva30**

HUOMAA: Voit hankkia aitoa Makita-rasvaa omalta Makita-jälleenmyyjältäsi.

Voitelurasvan lisääminen

Voiteluväli:50 käyttötuntia

1. Irrota leikkuuterät lisälaitteesta.

2. Levitä rasvaa leikkuuterien reikien sisäpinnalle (ohjeellisesti noin 1,5 g).
► **Kuva31: 1.** Reikä

3. Asenna leikkuuterät lisälaitteeseen.

Leikkuuterän teroittaminen

HUOMAUTUS: **Jos teroittaminen vääntää leikkuuterän teriä huomattavasti, vaihda leikkuuterä uuteen.**

1. Kiinnitä akkupaketti laitteeseen.

2. Käynnistä laite ja käytä sitä sen verran, että leikkuuterän ylä- ja alaterät asettuvat limittäin.
► **Kuva32**

3. Sammuta laite ja irrota akkupaketti.

4. Aseta viila 45°:n kulmaan ja teroita yläterä viilalla 3 suunnasta.
► **Kuva33: (1)** Viila **(2)** 45°

⚠***HUOMIO:*** **Varmista ennen leikkuuterän teroittamista, että laite on sammutettu ja akkupaketti on irrotettu siitä.**

5. Käännä työkalu ylösalaisin ja irrota sitten leikkuuterän jäysteet oikaisukivellä.
► **Kuva34: 1.** Oikaisukivi

6. Aseta viila 45°:n kulmaan ja teroita alaterä viilalla 3 suunnasta.

7. Käännä työkalu takaisin normaaliasentoon ja irrota sitten leikkuuterän jäysteet oikaisukivellä.

VIANMÄÄRITYS

Tarkista laite ensin itse, ennen kuin viet sen korjattavaksi. Jos ongelmaan ei löydy ratkaisua käyttöoppaasta, älä kuitenkaan yritä purkaa työkalua osiin. Ota sen sijaan yhteyttä Makita-huoltoliikkeeseen. Käytä korjaamiseen aina alkuperäisiä Makita-varaosia.

Epänormaali tila	**Todennäköinen syy (toimintahäiriö)**	**Korjaus**
Moottori ei käynnisty.	-	Lisätietoja teholähteen käyttöoppaasta.
Moottori sammuu pian.	-	Lisätietoja teholähteen käyttöoppaasta.
Moottorin nopeus ei kasva.	-	Lisätietoja teholähteen käyttöoppaasta.
Leikkuuterät eivät liiku: ⇨ pysäytä kone välittömästi!	Vieraita esineitä on tarttunut leikkuuterien väliin.	Kytke työkalu pois päältä, irrota akkupaketti ja irrota sitten vieraat esineet pihdeillä tai muilla työkaluilla.
	Vetojärjestelmä ei toimi oikein.	Pyydä valtuutettua huoltoliikettäsi korjaamaan laite.
Epänormaali tärinä: ⇨ pysäytä kone välittömästi!	Leikkuuterät ovat rikkinäisiä, taipuneita tai kuluneita.	Vaihda leikkuuterät.
	Vetojärjestelmä ei toimi oikein.	Pyydä valtuutettua huoltoliikettäsi korjaamaan laite.
Leikkuuterät ja moottori eivät pysähdy: ⇨ Poista akku välittömästi!	Sähkövika.	Poista akku ja pyydä valtuutettua huoltoliikettäsi korjaamaan laite.

LISÄVARUSTEET

⚠***HUOMIO:*** **Seuraavia lisävarusteita tai -laitteita suositellaan käytettäväksi tässä ohjeessa kuvatun Makita-koneen kanssa.** Muiden lisävarusteiden tai -laitteiden käyttö voi aiheuttaa henkilövahinkoja. Käytä lisävarusteita ja -laitteita vain niiden käyttötarkoituksen mukaisesti.

Jos tarvitset apua tai yksityiskohtaisempia tietoja seuraavista lisävarusteista, ota yhteys paikalliseen Makitan huoltoon.

- Leikkuuterä
- Aito Makita-akku ja -laturi

HUOMAA: Jotkin luettelossa mainitut varusteet voivat sisältyä laitetoimitukseen vakiovarusteina. Ne voivat vaihdella maittain.

SPECIFIKĀCIJAS

Modelis:	EN425MP
Asmens platums	500 mm
Izmēri (G × P × A)	820 mm × 521 mm × 191 mm
Tīrsvars	2,6 kg

- Nepārtrauktās izpētes un izstrādes programmas dēļ šeit uzrādītās specifikācijas var tikt mainītas bez brīdinājuma.
- Atkarībā no valsts specifikācijas var atšķirties.

Apstiprinātais piedziņas bloks

Šī papildierīce ir apstiprināta lietošanai tikai ar šādiem piedziņas blokiem:

- Bezvada daudzfunkciju instrumentgalva DUX60
- Bezvada daudzfunkciju instrumentgalva DUX18
- Bezvada daudzfunkciju instrumentgalva UX01G

BRĪDINĀJUMS: **Nekad nelietojiet papildierīci kopā ar neapstiprinātu piedziņas bloku. Nepareiza kombinācija var izraisīt smagu traumu.**

Simboli

Tālāk ir attēloti simboli, kas var attiekties uz darbarīka lietošanu. Pirms darbarīka izmantošanas pārliecinieties, vai pareizi izprotat to nozīmi.

	Izlasiet lietošanas rokasgrāmatu.
	BĪSTAMI! Netuviniet rokas asmenim.
	Izmantojiet aizsargķiveri, aizsargbrilles un ausu aizsargus.
	Lietojiet aizsargcimdus.
	Valkājiet izturīgus apavus ar neslīdošām zolēm.
	Nodrošiniet, lai cilvēki vai dzīvnieki neatrastos tuvāk par 15 m no mehanizētā darbarīka.
	Karstas virsmas — pirkstu vai roku apdegumi.
	Skaņas jaudas līmenis saskaņā ar Austrālijas NSW trokšņu kontroles noteikumiem

Paredzētā izmantošana

Šī papildierīce ir paredzēta tikai zāles un nezāļu apgriešanai, izmantojot kopā ar apstiprinātu piedziņas bloku. Nekad neizmantojiet papildierīci citiem mērķiem. Nepareizi izmantojot papildierīci, var izraisīt smagas traumas.

ES atbilstības deklarācija

Tikai Eiropas valstīm

Mēs, ražotāji: **Makita Europe N.V.**, uzņēmējdarbības adrese: **Jan-Baptist Vinkstraat 2 3070 Kortenberg, BEĻĢIJA**, pilnvarojam **Kazuhisu Makino (Kazuhisa Makino)** sagatavot tehnisko dokumentāciju un ar pilnu atbildību paziņojam, ka izstrādājums(-i);
Apzīmējums: **krūmu un zāles apgriezēja papildierīce.**
Modeļa(-u) nosaukums: **EN425MP**.
Atbilst visiem attiecīgajiem Direktīvas **2006/42/EK** noteikumiem un ir izgatavots, ievērojot šādus saskaņotos standartus: **EN 62841-1:2015+A11:2022, EN 62841-4-2:2019+A1:2022+A11:2022, EN IEC 62841-4-5:2021+A11:2021, EN ISO 11806-1:2022**.
Paziņojuma vieta un datums: **Kortenberga, Beļģija. 30. 7. 2025**
Atbildīgā persona: **Kazuhisa Makino, direktors, Makita Europe N.V.**



Atbilstības deklarācija (Apvienotajai Karalistei)

Tikai Apvienotajai Karalistei

Mēs – ražotāji: **Makita Europe N.V.**, darījumdarbības adrese: **Jan-Baptist Vinkstraat 2 3070 Kortenberg BEĻĢIJA**. Pilnvarojam **Kazuhisa Makino** sagatavot tehnisko dokumentāciju un ar pilnu atbildību paziņojam, ka izstrādājums(-i):
Apzīmējums: **Krūmu un zāles apgriezēja papildierīce**.
Modeļa(-u) nosaukums: **EN425MP**.
Atbilst visām saistošajām prasībām, kas ietvertas **S.I. 2008/1597 (ar grozījumiem)**, un ir izgatavots saskaņā ar šādiem norādītajiem standartiem: **EN 62841-1:2015+A11:2022, EN 62841-4-2:2019+A1:2022+A11:2022, EN IEC 62841-4-5:2021+A11:2021, EN ISO 11806-1:2022**.

Paziņojuma vieta un datums: **Kortenberg, Beļģija. 30. 7. 2025**
Atbildīgā persona: **Kazuhisa Makino, Makita Europe N.V. vadītājs**
Importētājs: Makita (UK) Limited, Michigan Drive, Tongwell, Milton Keynes, Buckinghamshire, MK15 8JD, Apvienotā Karaliste



DROŠĪBAS BRĪDINĀJUMI

Drošības brīdinājumi bezvada zāles šķēru lietošanai

⚠***BRĪDINĀJUMS*** **Izlasiet visus drošības brīdinājumus, norādījumus un tehniskos datus un izpētiet ilustrācijas, kas iekļautas šā elektriskā darbarīka komplektā.** Neievērojot visus tālāk minētos noteikumus, iespējams elektriskās strāvas trieciena, aizdegšanās un/vai smagu traumu risks.

1. **Neizmantojiet šo darbarīku sliktos laikapstākļos, jo īpaši laikā, kad iespējams zibens.** Tādējādi samazinās zibens trieciena risks.
2. **Turiet visus strāvas vadus un kabeļus atstatus no griešanas zonas.** Krūmos vai dzīvžogos var būt paslēpti vadi, kurus var netīšām pārgriezt ar asmeni.
3. **Lietojiet ausu aizsargus.** Atbilstošs aizsargaprīkojums samazina dzirdes bojājumu risku.
4. **Turiet zāles šķēres tikai pie izolētajām satveršanas virsmām, jo asmens var saskarties ar apslēptu elektroinstalāciju.** Ja asmens saskaras ar vadu, kurā ir strāva, visas zāles šķēru ārējās metāla virsmas vada strāvu un rada elektriskās strāvas trieciena risku.
5. **Visas ķermeņa daļas turiet pēc iespējas tālāk no asmens. Kad asmeņi kustas, neņemiet nogriezto materiālu un neturiet griežamo materiālu.** Asmeņi turpina kustēties arī pēc slēdža izslēgšanas. Lietojot zāles šķēres, īss neuzmanības brīdis var izraisīt smagus ievainojumus.
6. **Tīrot iestrēgušus materiālus vai apkopjot zāles šķēres, raugieties, lai visi slēdži būtu izslēgti un akumulatora kasetne - izņemta vai atvienota.** Negaidīta zāles šķēru iedarbošanās apkopes vai iestrēgušu materiālu tīrīšanas laikā var izraisīt nopietnas traumas.
7. **Pārnēsājiet zāles šķēres aiz roktura un ar apturētu asmeni, raugoties, lai netiktu nospiests neviens barošanas slēdzis.** Pareiza zāles šķēru pārnēsāšana samazina nejaušas ieslēgšanas un tās izraisītu savainojumu risku.
8. **Transportējot vai glabājot zāles šķēres, vienmēr izmantojiet asmens apvalku.** Pareiza zāles šķēru izmantošana mazina asmens izraisītu traumu risku.

Papildu drošības norādījumi

Vispārēji norādījumi

1. **Lai nodrošinātu pareizu ekspluatāciju, lietotājam jāizlasa šī lietošanas rokasgrāmata un jāiepazīstas ar ierīces izmantošanu.** Lietotāji, kas nebūs pietiekami labi informēti, pakļaus sevi un arī citus riskam, nepareizi rīkojoties ar ierīci.
2. **Šo ierīci nedrīkst izmantot bērni, personas ar samazinātām fiziskām, uztveres vai garīgām spējām, personas, kam trūkst pieredzes un zināšanu, vai personas, kas nepārzina šos ierīces lietošanas norādījumus; vietējā likumdošanā var būt noteikti lietotāja vecuma ierobežojumi.**
3. **Ierīci izmantojiet ar vislielāko rūpību un uzmanību.**
4. **Ierīci lietojiet tikai tad, ja esat labā fiziskā stāvoklī. Visus darbus veiciet mierīgi un uzmanīgi. Sekojiet savai darbībai un ņemiet vērā, ka operators vai lietotājs ir atbildīgs par negadījumiem vai apdraudējumu, kas radīts citiem cilvēkiem vai to īpašumam.**
5. **Nekad nestrādājiet ar ierīci, ja tuvumā ir cilvēki, jo īpaši bērni, vai dzīvnieki.**
6. **Motors jāizslēdz nekavējoties, ja ierīcei pamanāt kādu problēmu vai novirzi.**
7. **Izslēdziet ierīci un izņemiet akumulatora kasetni atpūtas laikā un atstājot ierīci bez uzraudzības, kā arī novietojiet to drošā vietā, lai nepakļautu riskam citus un lai nebojātu ierīci.**
8. **Neizmantojiet ierīci sliktos laikapstākļos, sevišķi laikā, kad iespējams zibens.**
9. **Valsts noteikumi var ierobežot ierīces lietošanu.**

Individuālās aizsardzības līdzekļi

1. **Vienmēr, strādājot ar ierīci, izmantojiet acu aizsarglīdzekļus un valkājiet izturīgus apavus.**
2. **Lietojot darbarīku, vienmēr uzvelciet piemērotus apavus un garās bikses.**

Ierīces iedarbināšana

1. **Pārliecinieties, ka tuvumā neatrodas bērni vai citi cilvēki, kā arī uzmanieties no tuvumā esošiem dzīvniekiem.** Pretējā gadījumā pārtrauciet ierīces lietošanu.
2. **Izmantošanas laikā nodrošiniet, lai cilvēki vai dzīvnieki neatrastos tuvāk par 15 m no darbarīka. Izslēdziet darbarīku, tiklīdz kāds tuvojas.**
3. **Pirms lietošanas vienmēr pārbaudiet, vai ierīce ir ekspluatācijā droša. Pārbaudiet griešanas instrumenta un aizsarga drošību; pārbaudiet, vai slēdža mēlīte/svira darbojas viegli un pareizi. Pārbaudiet, vai rokturi ir tīri un sausi un pārbaudiet ieslēgšanas/izslēgšanas darbību.**
4. **Pirms ierīces izmantošanas pārbaudiet, vai tai nav bojātas daļas. Bojāts aizsargs vai cita daļa rūpīgi jāpārbauda, lai noteiktu, vai tā darbosies pareizi un pildīs paredzēto funkciju. Pārbaudiet, vai kustīgās daļas ir pareizi salāgotas, vai tās var brīvi kustēties, vai daļas nav salūzušas; pārbaudiet to stiprinājumus un citus apstākļus, kas var ietekmēt darbarīka**

darbību. Bojāts aizsargs vai citas daļas pienācīgi jāsaremontē vai jānomaina pilnvarotā apkopes centrā, ja vien šajā lietošanas rokasgrāmatā nav norādīts citādi.

5. **Motoru ieslēdziet tikai tad, ja rokas un kājas neatrodas griešanas instrumenta tuvumā.**
6. **Pirms iedarbināšanas pārbaudiet, vai griešanas instruments nesaskaras ar kādu priekšmetu.**
7. **Darba laikā stingri turiet darbarīku.**
8. **Izvairieties no nejaušas ieslēgšanas. Nepārnēsājiet darbarīku ar uzstādītu akumulatora kasetni vai ar pirkstu uz slēdža. Uzstādot akumulatora kasetni, pārliecinieties, ka slēdzis ir izslēgts.**
9. **Pirms darba sākšanas pārbaudiet, vai darba vietā nav stiepļu žogu, akmeņu vai citu cietu priekšmetu. Šādi priekšmeti var sabojāt asmeņus.**
10. **Pirms darbarīka lietošanas pārbaudiet, vai dzīvžogā vai krūmos neatrodas traucējoši priekšmeti, piemēram, stiepļu žogs vai vadi.**

Ekspluatācijas metode

1. **Ierīci izmantojiet tikai labā apgaismojumā un redzamībā. Ziemā esiet uzmanīgs slidenās vai slapjās vietās, uz ledus un sniegā (paslīdēšanas risks). Vienmēr nodrošiniet, lai uz nogāzēm būtu droša pārvietošanās; vienmēr ejiet, neskrieniet.**
2. **Uzmanieties, lai griešanas instruments nesavainotu kājas un rokas.**
3. **Nekad nestāviet uz pieslienamajām kāpnēm ar iedarbinātu ierīci.**
4. **Nekad nekāpiet kokā, lai veiktu griešanu ar ierīci.**
5. **Nekad nestrādājiet uz nestabilām virsmām.**
6. **Darba vietā novāciet smiltis, akmeņus, naglas utt.** Svešķermeņi var bojāt griešanas instrumentu un var izraisīt bīstamus atsitienus.
7. **Ja griešanas instruments trāpa akmeņiem vai citiem cietiem priekšmetiem, nekavējoties izslēdziet motoru un pārbaudiet griešanas instrumentu.**
8. **Regulāri īsos intervālos pārbaudiet, vai griešanas instrumentam nav bojājumu (sīkas plaisas nosakiet ar uzsišanas trokšņa pārbaudi).**
9. **Pirms griešanas uzsākšanas griešanas instrumentam ir jāsasniedz pilns darba ātrums.**
10. **Griešanas instruments jāaprīko ar piemērotu aizsargu. Nekad nelietojiet ierīci ar bojātu aizsargu vai bez tā!**
11. **Ekspluatācijas laikā jāizmanto viss aizsargaprīkojums un visi aizsargi, kas piegādāti kopā ar ierīci.**
12. **Vienmēr izņemiet akumulatora kasetni no ierīces norādītajās situācijās:**
    - **atstājot ierīci bez uzraudzības;**
    - **pirms nosprostojuma tīrīšanas;**
    - **pirms ierīces pārbaudīšanas, tīrīšanas vai strādāšanas ar to;**
    - **pēc atsišanās pret kādu priekšmetu;**
    - **ja ierīce sāk neparasti vibrēt.**
13. **Vienmēr nodrošiniet, lai ventilācijas atverēs nebūtu netīrumu.**
14. **Griešanas elementi turpina griezties pēc motora izslēgšanas.**
15. **Ja asmeņi apstājas, jo ekspluatācijas laikā starp asmeņiem iesprūduši svešķermeņi, izslēdziet darbarīku un izņemiet akumulatora kasetni, tad, izmantojot instrumentus, piemēram, knaibles, izņemiet svešķermeņus.** Iespējams savainoties, izņemot svešķermeņus ar roku, jo izņemšanas laikā asmeņu darbība var izraisīt asmeņu kustēšanos.
16. **Uzstādot un noņemot asmens aizsargu, uzmanieties, lai nesavainotu rokas.**
17. **Pievienojot vai noņemot instrumentu, turiet piedziņas bloku stabili un nepielietojiet pārmērīgu spēku. Tāpat nodrošiniet, lai instruments būtu sauss, tādējādi novēršot roku slīdēšanu.**

Griešanas instrumenti

Izmantojiet tikai pareizo griešanas instrumentu paredzētajam darbam.

Tehniskās apkopes norādījumi

1. **Pirms darba sākšanas pārbaudiet ierīces stāvokli – īpaši pārbaudiet griešanas instrumenta aizsargierīces.**
2. **Pirms tehniskās apkopes darbiem, griešanas instrumenta nomaiņas vai ierīces vai griešanas instrumenta tīrīšanas izslēdziet motoru un izņemiet akumulatora kasetni.**
3. **Kad darbarīks netiek izmantots, uzlieciet asmens aizsargu un glabājiet to iekštelpās, sausā un aizslēgtā vietā, kur nevar piekļūt bērni.**

SAGLABĀJIET ŠOS NORĀDĪJUMUS.

⚠*BRĪDINĀJUMS:* NEPIEĻAUJIET to, ka labu iemaņu vai izstrādājuma labas pārzināšanas (darbarīku atkārtoti ekspluatējot) rezultātā vairs stingri neievērojat šī izstrādājuma drošības noteikumus. NEPAREIZI LIETOJOT darbarīku vai neievērojot šajā instrukciju rokasgrāmatā minētos drošības noteikumus, var tikt gūtas smagas traumas.

DETAĻU APRAKSTS

► **Att.1:** **1.** Asmeņu apvalks **2.** Uzmava **3.** Šķēru asmeņi **4.** Ritenis **5.** Fiksācijas svira **6.** Caurule

MONTĀŽA

⚠***BRĪDINĀJUMS:*** **Pirms aprīkojuma salikšanas vai regulēšanas izslēdziet motoru un izņemiet akumulatora kasetni.** Pretējā gadījumā ierīce var nejauši sākt darboties un radīt ievainojumus.

⚠***BRĪDINĀJUMS:*** **Veicot aprīkojuma salikšanu vai regulēšanu, vienmēr nolieciet to guļus.** Aprīkojuma salikšana vai regulēšana stateniskā stāvoklī var radīt smagu traumu.

⚠***BRĪDINĀJUMS:*** **Ievērojiet brīdinājumus un piesardzības norādījumus nodaļā "DROŠĪBAS BRĪDINĀJUMI" un piedziņas bloka lietošanas rokasgrāmatā.**

Papildierīces salikšana

1. Noņemiet vāciņu no tā caurules gala, kur ir plāksne.
► **Att.2: 1.** Vāciņš **2.** Plāksne

PIEZĪME: Ja uz caurules ir eļļa, pirms papildierīces salikšanas noslaukiet to.

2. Atlaidiet fiksācijas sviru uz riteņiem.
► **Att.3: 1.** Fiksācijas svira

IEVĒRĪBAI: **Neatlaidiet fiksācijas sviru, kamēr tā nav noņemta, lai novērstu tās pazaudēšanu.**

3. Savietojiet uz caurules esošo plāksni ar rievu riteņos un piestipriniet riteņus caurulei, kā parādīts attēlā.
► **Att.4: 1.** Caurule **2.** Ritenis **3.** Plāksne

IEVĒRĪBAI: **Piestipriniet riteņus tā, lai plāksne saslēgtos ar riteņiem.**

4. Cieši pievelciet fiksācijas sviru, lai nostiprinātu riteņus. Pēc tam noregulējiet fiksācijas sviras leņķi tā, lai fiksācijas sviras gals būtu vērsts pret riteņa vārpstu, kamēr velkat fiksācijas sviru uz augšu rotācijas ass virzienā.
► **Att.5: 1.** Fiksācijas svira **2.** Riteņa vārpsta

5. Noņemiet vāciņu no papildierīces.
► **Att.6: 1.** Vāciņš

6. Piestipriniet papildierīci caurulei tā, lai caurums caurulē sakristu ar caurumu papildierīcē. Vispirms stingri pievelciet īsāko skrūvi, pēc tam pievelciet garāko skrūvi, lai nostiprinātu cauruli.
► **Att.7: 1.** Caurule **2.** Skrūve (īsāka) **3.** Skrūve (garāka) **4.** Sešstūru uzgriežņu atslēga

PIEZĪME: Pievelkot skrūves, izmantojiet 4,0–6,0 N•m lielu pievilkšanas griezes momentu.

Papildu caurules piestiprināšana

⚠***UZMANĪBU:*** **Vienmēr pēc montāžas pārbaudiet, vai papildierīces caurule ir cieši nostiprināta.** Ja papildierīce nav pareizi uzmontēta, tā var atvienoties no piedziņas bloka un izraisīt traumas.

Papildu cauruli piestipriniet pie piedziņas bloka.

1. Noņemiet vāciņu no caurules gala.
► **Att.8: 1.** Caurule **2.** Vāciņš

IEVĒRĪBAI: **Neatbrīvojieties no vāciņa, jo tas būs vajadzīgs papildierīces glabāšanai.**

2. Pagrieziet sviru pret papildierīci.
► **Att.9: 1.** Svira

3. Savietojiet tapu ar bultas atzīmi uz piedziņas bloka. Virziet cauruli, līdz atbrīvošanas poga izbīdās uz āru.

Novietojuma līnijai ir jāatrodas tieši pretī bultas atzīmei uz piedziņas bloka, un bultas atzīmēm uz piedziņas bloka un caurules ir jābūt vērstām vienai pret otru.
► **Att.10: 1.** Atlaišanas poga **2.** Bultas atzīme uz piedziņas bloka **3.** Tapa **4.** Novietojuma līnija **5.** Bultas atzīme uz caurules

4. Pagrieziet sviru pret piedziņas bloku.
► **Att.11: 1.** Svira

Pārliecinieties, ka sviras virsma ir novietota paralēli caurulei.

IEVĒRĪBAI: **Nepievelciet sviru, ja nav ievietota papildierīces caurule.** Citādi svira var pārāk cieši savilkt piedziņas vārpstas atveri un to sabojāt.

Lai noņemtu cauruli, pagrieziet sviru pret papildierīci un, spiežot atbrīvošanas pogu, izvelciet cauruli.
► **Att.12: 1.** Atlaišanas poga **2.** Svira **3.** Caurule

Asmens apvalka noņemšana un uzlikšana

Atbrīvojiet fiksatorus uz asmens apvalka, tos pavelkot, un pēc tam atveriet asmens apvalku.
► **Att.13: 1.** Fiksators **2.** Asmeņu apvalks

Uzliekot asmens apvalku uz šķēru asmeņiem, gādājiet, lai asmens apvalks būtu aizvērts un abi fiksatori droši nostiprināti.

Šķēru asmeņu uzstādīšana vai noņemšana

⚠***UZMANĪBU:*** **Mainot šķēru asmeņus, vienmēr uzvelciet cimdus, lai rokām nebūtu tiešas saskares ar asmeņiem.**

⚠***UZMANĪBU:*** **Pirms šķēru asmeņu noņemšanas vai uzstādīšanas uzstādiet asmeņu apvalku.**

IEVĒRĪBAI: **Šķēru asmeņu nomaiņas gadījumā nenoslaukiet smērvielu no kloķa.**

1. Nolieciet šķēru asmeņus uz asmeņu apvalka.
► **Att.14: 1.** Asmeņu apvalks

2. Pagrieziet vārpstu tā, lai augšējais asmens un apakšējais asmens būtu novietoti pamīšus.
► **Att.15: 1.** Vārpsta

3. Aizveriet asmens apvalku un novietojiet papildierīci apvērstu otrādi.

4. Ar sešstūru uzgriežņu atslēgu izskrūvējiet 4 skrūves un noņemiet apvalku.
► **Att.16: 1.** Skrūve **2.** Apvalks

5. Noņemiet šķēru asmeņus.
► **Att.17**

6. Ar plakangala skrūvgriezi pagrieziet kloķi tā, lai tas atrastos attēlā parādītajā pozīcijā.
► **Att.18: 1.** Palaides kloķis

7. Noņemiet asmens apvalku no šķēru asmeņiem un pēc tam uzlieciet jaunos šķēru asmeņus uz asmens apvalka.

8. Savietojiet šķēru augšējā asmens un šķēru apakšējā asmens caurumu, kā parādīts attēlā.
► **Att.19: 1.** Caurums

9. Aizveriet asmens apvalku un ievietojiet asmens apvalka caurumā 4. solī izņemto skrūvi, lai pagaidu variantā fiksētu šķēru asmeņus.
► **Att.20: 1.** Skrūve

10. Uzklājiet kloķa malās nelielu smērvielas daudzumu.

11. Piestipriniet šķēru asmeņus pie papildierīces, vienlaikus salāgojot šķēru asmeņu caurumu un papildierīces tapu.
► **Att.21: 1.** Šķēru asmeņu caurums **2.** Papildierīces tapa

12. Piestipriniet pārsegu un ieskrūvējiet 3 skrūves. Izņemiet skrūvi, kas 9. solī tika ievietota asmens apvalkā, un pēc tam pievelciet skrūvi.
► **Att.22: 1.** Skrūve **2.** Apvalks

IEVĒRĪBAI: **Ja šķēru asmeņi nedarbojas pareizi, asmeņi nepareizi saslēdzas ar palaides kloķi. Noņemiet un vēlreiz uzstādiet asmeņus.**

IEVĒRĪBAI: **Ja ir nolietojušās detaļas, kas nav šķēru asmeņi, piemēram, kloķis, vērsieties Makita pilnvarotos apkopes centros, lai iegūtu rezerves daļas vai veiktu remontu.**

FUNKCIJU APRAKSTS

⚠UZMANĪBU: **Pirms darbarīka regulēšanas vai tā darbības pārbaudes vienmēr pārliecinieties, ka darbarīks ir izslēgts un akumulatora kasetne ir izņemta.**

Zāģēšanas leņķa pielāgošana

⚠UZMANĪBU: **Pirms regulējat griešanas leņķi, vienmēr pārliecinieties, ka darbarīks ir izslēgts.**

Varat regulēt papildierīces leņķi, mainot riteņu pozīciju, kā aprakstīts tālāk.

1. Atlaidiet fiksācijas sviru uz riteņiem.

2. Pārvietojiet riteņus vēlamajā pozīcijā.

3. Cieši pievelciet fiksācijas sviru, lai nostiprinātu riteņus.
► **Att.23: 1.** Ritenis

IEVĒRĪBAI: **Pārliecinieties, vai uz caurules esošā plāksne ir saslēgusies ar riteņiem.**

IEVĒRĪBAI: **Pēc riteņu nostiprināšanas pārliecinieties, vai fiksācijas svira ir droši pievilkta.**

EKSPLUATĀCIJA

⚠BRĪDINĀJUMS: **Ievērojiet brīdinājumus un piesardzības norādījumus nodaļā "DROŠĪBAS BRĪDINĀJUMI" un piedziņas bloka lietošanas rokasgrāmatā.**

Darbarīka lietošana

⚠BRĪDINĀJUMS: **Netuviniet rokas šķēru asmeņiem.**

⚠BRĪDINĀJUMS: **Vienmēr īpaši sekojiet, lai nodrošinātu darbarīka vadību. Neļaujiet darbarīkam atlēkt savā vai citu cilvēku virzienā darba vietas tuvumā.** Ja zaudē kontroli pār darbarīku, smagas traumas var gūt gan operators, gan cilvēki tuvumā.

⚠BRĪDINĀJUMS: **Pirms griešanas izvāciet no darba zonas žagarus un akmeņus.**

► **Att.24**

⚠UZMANĪBU: **Pēc iespējas nelietojiet darbarīku ļoti karstā laikā. Lietojot darbarīku, ņemiet vērā savu fizisko stāvokli.**

⚠UZMANĪBU: **Griešanas laikā uzmanieties, lai nejauši nesaskartos ar metāla sētu vai citiem cietiem priekšmetiem.** Šķēru asmeņi var salūzt un izraisīt nopietnus savainojumus.

⚠UZMANĪBU: **Stiepšanās ar darbarīku pārāk tālu, it īpaši no kāpnēm, ir ļoti bīstama.** Neveiciet darbu, stāvot uz nestabiliem un neizturīgiem objektiem.

IEVĒRĪBAI: **Negrieziet nokaltušus kokus vai līdzīgus cietus priekšmetus.** Tādējādi varat sabojāt darbarīku.

IEVĒRĪBAI: **Neizmantojiet šo darbarīku tādā veidā, kad motors apstājas vai darbojas ļoti lēni.**

IEVĒRĪBAI: **Nemēģiniet griezt resnus zarus.**

IEVĒRĪBAI: **Raugieties, lai šķēru asmeņi ekspluatācijas laikā nesaskartos ar zemi. Asmeņi kļūs truli un darbs nebūs paveikts kvalitatīvi.**

IEVĒRĪBAI: **Negrieziet mitru zāli vai mitru nelielu koku lapotni.**

Turiet darbarīku ar abām rokām, satverot priekšējo rokturi un piedziņas bloka aizmugures rokturi.
► **Att.25: 1.** Priekšējais rokturis **2.** Aizmugures rokturis

Riteņiem saskaroties ar zemi, nospiediet slēdža mēlīti, vienlaikus spiežot atbloķēšanas sviru, un pēc tam virziet darbarīku uz priekšu.
► **Att.26**

Griežot apkārt apmalēm, žogiem vai kokiem, virziet darbarīku gar tiem. Uzmanieties, lai asmeņi nesaskartos ar šiem objektiem.

APKOPE

⚠BRĪDINĀJUMS: **Pirms aprīkojuma pārbaudes vai apkopes izslēdziet dzinēju un izņemiet akumulatora kasetni.** Pretējā gadījumā ierīce var nejauši sākt darboties un radīt ievainojumus.

⚠BRĪDINĀJUMS: **Veicot aprīkojuma pārbaudi vai apkopi, vienmēr nolieciet to guļus.** Aprīkojuma salikšana vai regulēšana stateniskā stāvoklī var radīt smagus ievainojumus.

⚠BRĪDINĀJUMS: **Ievērojiet brīdinājumus un piesardzības norādījumus nodaļā "DROŠĪBAS BRĪDINĀJUMI" un piedziņas bloka lietošanas rokasgrāmatā.**

⚠UZMANĪBU: **Veicot pārbaudi vai apkopi, valkājiet cimdus.**

IEVĒRĪBAI: **Nekad neizmantojiet gazolīnu, benzīnu, atšķaidītāju, spirtu vai līdzīgus šķidrumus. Tas var radīt izbalēšanu, deformāciju vai plaisas.**

Lai saglabātu izstrādājuma DROŠU un UZTICAMU darbību, remontdarbus, apkopi un regulēšanu uzticiet veikt tikai Makita pilnvarotam vai rūpnīcas apkopes centram, un vienmēr izmantojiet tikai Makita rezerves daļas.

Darbarīka tīrīšana

Tīriet darbarīku, noslaukot putekļus ar sausu drānu vai drānu, kas samērcēta ziepjūdenī un izgriezta.

IEVĒRĪBAI: **Nekad neizmantojiet gazolīnu, benzīnu, atšķaidītāju, spirtu vai līdzīgus šķidrumus. Tas var radīt izbalēšanu, deformāciju vai plaisas.**

Šķēru asmens tehniskā apkope

Pirms ekspluatācijas vai reizi stundā ekspluatācijas laikā uzklājiet uz šķēru asmeņiem zemas viskozitātes eļļu (mašīneļļu vai izsmidzināmu smēreļļu).
► **Att.27**

Pēc darba no abām šķēru asmeņu pusēm notīriet putekļus, izmantojot stiepļu suku, noslaukiet ar drānu un pēc tam uzklājiet uz šķēru asmeņiem zemas viskozitātes eļļu (mašīneļļu vai izsmidzināmu smēreļļu).
► **Att.28**

IEVĒRĪBAI: **Nemazgājiet šķēru asmeņus ar ūdeni.** Šīs norādes neievērošana var izraisīt rūsu vai darbarīka bojājumus.

IEVĒRĪBAI: **Netīrumi un korozija izraisa pastiprinātu asmeņu berzi un saīsina darbības laiku ar vienu akumulatora uzlādi.**

Glabāšana

Uzlieciet asmeņu apvalku uz šķēru asmeņiem tā, lai asmeņi nebūtu redzami. Darbarīku glabājiet bērniem nepieejamā vietā. Darbarīku glabājiet tādā vietā, kas pasargāta no mitruma un lietus.
Ja glabājat papildierīci atsevišķi no piedziņas bloka, caurules galam uzlieciet vāciņu.
► **Att.29**

Kustīgo daļu eļļošana

IEVĒRĪBAI: **Izpildiet aprīkojuma eļļošanas biežuma un daudzuma norādījumus.** Nepietiekama eļļošana var sabojāt kustīgās detaļas.

Piedziņas vārpsta:

Ik pēc 30 darba stundām uzklājiet smērvielu (izmantojiet Makita smērvielu N No.2 vai līdzvērtīgu).
► **Att.30**

PIEZĪME: Oriģinālo „Makita" smērvielu var nopirkt pie vietējā „Makita" izplatītāja.

Eļļošana ar smērvielu

Eļļošanas intervāls: ik pēc 50 darba stundām

1. Noņemiet šķēru asmeņus no papildierīces.

2. Uzklājiet smērvielu šķēru asmeņu caurumu iekšējai malai (aptuveni 1,5 g).
► **Att.31: 1.** Caurums

3. Uzstādiet šķēru asmeņus uz papildierīces.

Šķēru asmeņu asināšana

IEVĒRĪBAI: **Ja asināšanas rezultātā šķēru asmeņi ir būtiski deformējušies, nomainiet šķēru asmeņus.**

1. Ievietojiet darbarīkā akumulatora kasetni.

2. Ieslēdziet un iedarbiniet darbarīku, lai augšējais asmens un apakšējais asmens būtu novietoti pamīšus.
► **Att.32**

3. Izslēdziet darbarīku un izņemiet no tā akumulatora kasetni.

4. Turiet vīli 45° leņķī un asiniet ar to augšējo asmeni no 3 pusēm.
► **Att.33: (1)** Vīle **(2)** 45°

⚠UZMANĪBU: **Pirms šķēru asmeņu asināšanas pārliecinieties, ka darbarīks ir izslēgts un akumulatora kasetne ir izņemta no darbarīka.**

5. Novietojiet darbarīku otrādi un notīriet šķēru asmeņu atskarpes, izmantojot galodu.
► **Att.34: 1.** Galoda

6. Turiet vīli 45° leņķī un asiniet ar to apakšējo asmeni no 3 pusēm.

7. Novietojiet darbarīku normālā pozīcijā un notīriet šķēru asmeņu atskarpes, izmantojot galodu.

PROBLĒMU NOVĒRŠANA

Pirms nodošanas remontā vispirms veiciet pārbaudi pats. Ja konstatējat kļūmi, kas nav aprakstīta rokasgrāmatā, nemēģiniet darbarīku izjaukt. Dodieties uz Makita pilnvarotu apkopes centru un remontam vienmēr izmantojiet tikai Makita rezerves daļas.

Neatbilstošas darbības stāvoklis	**Iespējamais iemesls (kļūme)**	**Risinājums**
Motors nesāk darboties.	-	Skatiet piedziņas bloka lietošanas rokasgrāmatu.
Motors ātri apstājas.	-	Skatiet piedziņas bloka lietošanas rokasgrāmatu.
Motora apgriezienu skaits nepalielinās.	-	Skatiet piedziņas bloka lietošanas rokasgrāmatu.
Šķēru asmeņi nekustas: ⇨ nekavējoties apturiet mašīnu!	Starp šķēru asmeņiem iesprūduši svešķermeņi.	Izslēdziet darbarīku un izņemiet akumulatora kasetni; tad ar instrumentiem, piemēram, knaiblēm, izņemiet ieķērušos zarus vai netīrumus.
	Piedziņas sistēma nedarbojas pareizi.	Dodieties to remontēt vietējā pilnvarotā apkopes centrā.
Pārmērīga vibrācija: ⇨ nekavējoties apturiet mašīnu!	Šķēru asmeņi ir salūzuši, saliekti vai nodiluši.	Nomainiet šķēru asmeņus.
	Piedziņas sistēma nedarbojas pareizi.	Dodieties to remontēt vietējā pilnvarotā apkopes centrā.
Šķēru asmeņus un motoru nevar apturēt: ⇨ nekavējoties izņemiet akumulatoru!	Elektriska kļūme.	Izņemiet akumulatoru un sazinieties ar vietējo pilnvaroto apkopes centru, lai vienotos par remontu.

PAPILDU PIEDERUMI

⚠***UZMANĪBU:*** **Kopā ar šajā rokasgrāmatā aprakstīto Makita darbarīku ieteicams izmantot norādītos piederumus vai palīgierīces.** Izmantojot citus piederumus vai palīgierīces, var izraisīt traumas. Piederumu vai palīgierīci izmantojiet tikai paredzētajam nolūkam.

Ja jums vajadzīga palīdzība vai precīzāka informācija par šiem piederumiem, vērsieties savā tuvākajā Makita apkopes centrā.

- Šķēru asmens
- Makita oriģinālais akumulators un lādētājs

PIEZĪME: Daži sarakstā norādītie izstrādājumi var būt iekļauti izstrādājuma komplektācijā kā standarta piederumi. Tie dažādās valstīs var būt atšķirīgi.

SPECIFIKACIJOS

Modelis:	EN425MP
Peilio plotis	500 mm
Matmenys (I x P x A)	820 mm x 521 mm x 191 mm
Grynasis svoris	2,6 kg

- Atliekame tęstinius tyrimus ir nuolatos tobuliname savo gaminius, todėl čia pateikiamos specifikacijos gali būti keičiamos be įspėjimo.
- Skirtingose šalyse specifikacijos gali skirtis.

Patvirtintas galios įrenginys

Šis priedas patvirtintas naudoti tik su toliau nurodytu (-ais) varančiuoju (-iaisiais) įrankiu (-iais):
- DUX60 Belaidė daugiafunkcė benzininė galvutė
- DUX18 Belaidė daugiafunkcė benzininė galvutė
- UX01G belaidė daugiafunkcė benzininė galvutė

⚠*ĮSPĖJIMAS:* Niekada nenaudokite priedo su nepatvirtintu galios įrenginiu. Nepatvirtintas derinys gali sunkiai susižaloti.

Simboliai

Toliau yra nurodyti simboliai, kurie gali būti naudojami įrangai. Prieš naudodami įsitikinkite, kad suprantate jų reikšmę.

	Perskaitykite instrukcijų vadovą.
	PAVOJUS. Laikykite rankas atokiau nuo peilio.
	Užsidėkite apsauginį šalmą, naudokite akių ir klausos organų apsaugos priemones.
	Mūvėkite apsaugines pirštines.
	Avėkite tvirtus batus neslidžiais padais.
	Pašaliniai asmenys ir gyvūnai turi būti ne mažesniu nei 15 m atstumu nuo elektrinio įrankio.
	Įkaitę paviršiai – galima nusideginti pirštus arba rankas.
	Garso galios lygis pagal Australijos NSW triukšmo kontrolės reglamentą

Numatytoji paskirtis

Šis priedas (kartu su patvirtintu galios įrenginiu) yra skirtas tik žolei ir piktžolėms ant žemės pjauti. Niekada nenaudokite priedo kitais tikslais. Netinkamai elgiantis su priedu, galima sunkiai susižaloti.

ES atitikties deklaracija

Tik Europos šalims

Mes, gamintojai: **Makita Europe N.V.**, įmonės adresas: **Jan-Baptist Vinkstraat 2 3070 Kortenberg BELGIJA**, įgaliojame **Kazuhisa Makino** parengti techninių duomenų bylą ir atsakingai tvirtiname, kad gaminys (-iai): Ženklinimas: **Pjovimo palei žemę priedas.** Tipo (-ų) ženklinimas: **EN425MP**.
Atitinka visas susijusias Direktyvos **2006/42/EB** nuostatas ir gaminamas pagal toliau nurodytus darniuosius standartus: **EN 62841-1:2015+A11:2022, EN 62841-4-2:2019+A1:2022+A11:2022, EN IEC 62841-4-5:2021+A11:2021, EN ISO 11806-1:2022**.
Deklaracijos vieta ir data: **Kortenbergas, Belgija. 30. 7. 2025**
Atsakingasis asmuo: **Kazuhisa Makino, direktorius, „Makita Europe N.V.“.**



Atitikties deklaracija (JK)

Tik JK

Mes, gamintojai: **Makita Europe N.V.**, buveinės adresas: **Jan-Baptist Vinkstraat 2 3070 Kortenberg BELGIUM (Belgija)**, įgaliojame **Kazuhisa Makino** parengti techninių duomenų bylą ir atsakingai tvirtiname, kad gaminys (-iai), kurio (-ių) pavadinimas: **pjovimo palei žemę priedas**, tipo (-ų) ženklinimas: **EN425MP**,
atitinka visas aktualias **S.I. 2008/1597 (su pakeitimais)** nuostatas ir gaminamas (-i) pagal šiuos nurodytus standartus: **EN 62841-1:2015+A11:2022, EN 62841-4-2:2019+A1:2022+A11:2022, EN IEC 62841-4-5:2021+A11:2021, EN ISO 11806-1:2022**.
Deklaracijos sudarymo vieta ir data: **Kortenbergas, Belgija. 30. 7. 2025**
Atsakingasis asmuo: **Kazuhisa Makino, „Makita Europe N.V.“ direktorius**

Importuotojas: „Makita (UK) Limited“, Michigan Drive, Tongwell, Milton Keynes, Buckinghamshire, MK15 8JD, UK (JK)



SAUGOS ĮSPĖJIMAI

Saugos įspėjimai dėl akumuliatorinės žoliapjovės naudojimo

⚠ĮSPĖJIMAS **Perskaitykite visus saugos įspėjimus, nurodymus, peržiūrėkite paveikslėlius ir techninės sąlygas, pateiktas su šiuo elektriniu įrankiu.** Nesilaikant toliau pateiktų nurodymų, galima patirti elektros šoką, sunkų sužalojimą ir (arba) sukelti gaisrą.

1. **Nenaudokite žolės žirklių prastu oru, ypač – jei gali žaibuoti.** Taip sumažinsite nutrenkimo žaibu pavojų.
2. **Visus maitinimo laidus ir kabelius laikykite atokiai nuo pjovimo srities.** Gyvatvorėse arba krūmuose gali būti paslėptų maitinimo laidų arba kabelių, kuriuos peilis gali atsitiktinai nupjauti.
3. **Naudokite klausos apsaugos priemones.** Užtikrinant tinkamą apsaugą, sumažės pavojus prarasti klausą.
4. **Laikykite žolės žirkles tik už izoliuotų laikyti skirtų paviršių, nes peiliai gali užkliudyti paslėptus laidus.** Peiliams prisilietus prie laido, kuriuo teka srovė, neizoliuotos metalinės žolės žirklių dalys operatoriui gali sukelti elektros šoką.
5. **Visas kūno dalis laikykite toliau nuo peilių. Nebandykite šalinti nuopjovų ar laikyti pjaunamos dalies peiliams judant.** Išjungus jungiklį, peiliai vis dar juda. Dirbant su žolės žirklėmis, užtenka vienos neatidumo akimirkos ir galima rimtai susižeisti.
6. **Prieš šalindami įstrigusias medžiagas arba atlikdami žolės žirklių priežiūros darbus, užtikrinkite, kad visi maitinimo jungikliai būtų išjungti, o akumuliatorius – išimtas arba atjungtas.** Netyčia įjungus žolės žirkles, kol šalinamos įstrigusios medžiagos arba atliekama priežiūra, galima sunkiai susižaloti.
7. **Žolės žirkles neškite už rankenos, peiliams esant sustabdytiems, ir būkite atsargūs, kad neįjungtumėte jokio maitinimo jungiklio.** Tinkamai nešdami žolės žirkles, sumažinsite netyčinio įjungimo pavojų ir dėl to kylantį susižalojimo peiliais pavojų.
8. **Žolės žirkles transportuokite arba sandėliuokite tik su sumontuotu peilių gaubtu.** Tinkamai elgdamiesi su žolės žirklėmis, sumažinsite susižalojimo peiliais pavojų.

Papildomi nurodymai dėl saugumo

Bendrieji nurodymai

1. **Norėdamas užtikrinti tinkamą įrenginio darbą, vartotojas turi perskaityti šią naudojimo instrukciją, kad sužinotų, kaip naudoti šį prietaisą.** Nepakankamai informuoti vartotojai padidina sau ir kitiems dėl netinkamo naudojimo kylantį pavojų.
2. **Niekada neleiskite, kad šį įrankį naudotų asmenys (įskaitant vaikus) su fizine, jutimine ar psichine negalia arba stokojantys patirties ir žinių ar kurie nėra perskaitę šios instrukcijos, kaip naudoti šį įrankį; pagal vietinius įstatymus operatoriaus amžius gali būti ribojamas.**
3. **Naudodami šį prietaisą, būkite labai atsargūs ir atidūs.**
4. **Naudokite šį prietaisą tik būdami geros fizinės būklės. Visus darbus atlikite ramiai ir atidžiai. Vadovaukitės sveika nuovoka ir prisiminkite, kad operatorius arba vartotojas yra atsakingas už nelaimingus atsitikimus ar žalą, padarytą kitiems žmonėms arba jų turtui.**
5. **Niekuomet nenaudokite šio prietaiso, jei netoliese yra žmonių, ypač vaikų ar naminių gyvūnų.**
6. **Įvykus kokiam nors šio prietaiso gedimui ar esant neįprasto veikimo požymių, būtina tuoj pat išjungti variklį.**
7. **Išjunkite variklį ir ištraukite akumuliatoriaus kasetę poilsio pertraukų metu ir tuomet, kai paliekate šį prietaisą be priežiūros; padėkite jį saugioje vietoje, kad jis nekeltų pavojaus kitiems arba pats nebūtų sugadintas.**
8. **Venkite naudoti mašiną esant blogam orui, ypač jei gali žaibuoti.**
9. **Įrenginio naudojimas gali būti reglamentuojamas nacionaliniais teisės aktais.**

Asmeninės apsaugos priemonės

1. **Naudodami šį prietaisą, visuomet dėvėkite akių apsaugas ir avėkite tvirtus batus.**
2. **Naudodami šį prietaisą, visuomet avėkite tinkamą avalynę ir mūvėkite ilgas kelnes.**

Įrenginio paleidimas

1. **Įsitikinkite, kad šalia darbo vietos nebūtų vaikų ar kitų žmonių, taip pat atkreipkite dėmesį, ar netoliese nėra kokių nors gyvūnų.** Kitaip nenaudokite prietaiso.
2. **Darbo metu aplinkiniai asmenys arba gyvūnai turi būti ne mažesniu kaip 15 m atstumu iki įrankio. Kam nors artėjant išjunkite įrankį.**
3. **Prieš pradėdami naudoti šį prietaisą, patikrinkite, ar jį saugu naudoti. Patikrinkite pjovimo įrankio saugą ir įsitikinkite, ar lengvai ir tinkamai veikia apsauginis įtaisas ir gaidukas / svirtis. Patikrinkite, ar rankenos yra švarios ir sausos; taip pat patikrinkite, ar tinkamai veikia įjungimo / išjungimo jungiklis.**
4. **Prieš pradėdami naudoti šį prietaisą, patikrinkite, ar nėra sugedusių dalių. Atidžiai apžiūrėkite sugadintą apsauginį gaubtą ar kitą dalį ir nustatykite, ar ji veiks tinkamai ir atliks savo funkciją. Patikrinkite judančių dalių sulyginimą, suveržimą, ar nėra sulūžusių dalių, ar dalys tinkamai sumontuotos ir kitas sąlygas, kurios gali paveikti prietaiso veikimą. Sugadintą apsauginį gaubtą ar kitą dalį reikia tinkamai pataisyti arba pakeisti mūsų įgaliotajame techninės priežiūros centre, nebent šioje**

instrukcijoje būtų nurodyta kitaip.

5. **Paleiskite variklį tik tuomet, kai rankos ir kojos bus atokiai nuo pjovimo įrankio.**
6. **Prieš paleisdami pjovimo įrankį, įsitikinkite, kad jis neliečia jokių objektų.**
7. **Darbo metu įrankį laikykite tvirtai.**
8. **Saugokitės, kad įrenginio neįjungtumėte netyčia. Neneškite įrankio su įdėta akumuliatoriaus kasete ir laikydami pirštą ant jungiklio. Dėdami akumuliatoriaus kasetę, įsitikinkite, kad jungiklis išjungtas.**
9. **Prieš darbą apžiūrėkite darbo zoną, ar joje nėra vielinių tvorų, akmenų ar kitų kietų objektų. Jie gali pažeisti peilius.**
10. **Prieš naudodami įrankį patikrinkite gyvatvores ir krūmus, ar nėra pašalinių medžiagų, pvz., vielinių tvorų ar užslėptų vielų.**

Naudojimo būdas

1. **Naudokite šį prietaisą tik esant geram apšvietimui ir matomumui. Žiemos metu saugokitės slidžių ar šlapių vietų, ledo ir sniego (pavojus paslysti). Visuomet tvirtai stovėkite nuožulniose vietose ir eikite, niekuomet nebėkite.**
2. **Būkite atsargūs, kad nesusižeistumėte pjovimo įrankiu kojų ir rankų.**
3. **Niekada nenaudokite šio prietaiso stovėdami ant kopėčių.**
4. **Niekada nelipkite į medžius, kad nupjautumėte šakas šiuo prietaisu.**
5. **Niekada nedirbkite stovėdami ant nestabilių paviršių.**
6. **Iš darbo vietos pašalinkite smėlį, akmenis, vinis ir pan.** Pašaliniai daiktai ir dalelės gali sugadinti pjovimo įrankį ir sukelti pavojingą atatranką.
7. **Jei pjovimo įrankis atsitrenktų į akmenį ar kokį nors kitą kietą objektą, tuoj pat išjunkite variklį ir apžiūrėkite pjovimo įrankį.**
8. **Reguliariai tikrinkite pjovimo įrankį, ar jis neapgadintas (vielos įtrūkimus tikrinkite atlikdami tapšnojimo-garso bandymą).**
9. **Prieš pradedant pjauti, pjovimo įrankis turi pasiekti maksimalų darbo greitį.**
10. **Pjovimo įrankis turi būti su uždėtu atitinkamu apsauginiu gaubtu. Niekada nenaudokite šio prietaiso, jei apgadinti arba nuimti jo apsauginiai gaubtai!**
11. **Darbo metu privaloma naudoti visus su šiuo prietaisu pateiktus apsauginius įtaisus ir gaubtus.**
12. **Visuomet ištraukite iš įrankio akumuliatoriaus kasetę:**
    - **kai paliekate prietaisą be priežiūros;**
    - **prieš pašalindami užsikimšimą;**
    - **prieš atlikdami šio prietaiso patikrą, valymą ir prieš pradėdami darbą;**
    - **atsitrenkę į kokį nors daiktą;**
    - **jeigu prietaisas pradeda neįprastai vibruoti.**
13. **Ventiliacijos angos turi būti švarios: nedulkėtos ir nepurvinos.**
14. **Išjungus variklį, pjovimo dalys dar kurį laiką sukasi.**
15. **Jei peiliai nustoja judėti dėl tarp jų darbo metu įstrigusių pašalinių medžiagų, išjunkite įrankį ir išimkite akumuliatoriaus kasetę, tada įrankiu, pvz., replėmis, pašalinkite pašalines medžiagas.** Ranka šalinant pašalines medžiagas galima susižaloti, kadangi peiliai, reaguodami į šalinamas pašalines medžiagas, gali pajudėti.
16. **Tvirtindami arba nuimdami peilių gaubtą, būkite atsargūs, kad nesusižalotumėte rankų.**
17. **Tvirtindami arba nuimdami įrankį, laikykite maitinimo bloką stabiliai ir nenaudokite pernelyg didelės jėgos. Be to, pasirūpinkite, kad įrankis būtų sausas (kad neslystų ranka).**

Pjovimo įrankiai

Naudokite tik darbui tinkamą pjovimo įrankį.

Techninės priežiūros instrukcija

1. **Prieš pradedant darbą, būtina patikrinti šio prietaiso būklę, ypač apsauginius pjovimo įrankio įtaisus.**
2. **Prieš atlikdami techninės priežiūros darbus, keisdami pjovimo įrankius, taip pat valydami prietaisą arba pjovimo įrankį, išjunkite variklį ir ištraukite akumuliatoriaus kasetę.**
3. **Kai įrankio nenaudojate, uždėkite peilių gaubtą ir laikykite įrankį sausoje, rakinamoje patalpoje aukštai padėtą, kad jo nepasiektų vaikai.**

SAUGOKITE ŠIAS INSTRUKCIJAS.

⚠*ĮSPĖJIMAS:* NELEISKITE, kad patogumas ir gaminio pažinimas (įgyjamas pakartotinai naudojant) susilpnintų griežtą saugos taisyklių, taikytinų šiam gaminiui, laikymąsi. Dėl NETINKAMO NAUDOJIMO arba saugos taisyklių, kurios pateiktos šioje instrukcijoje, nesilaikymo galima rimtai susižeisti.

DALIŲ APRAŠYMAS

► **Pav.1:** **1.** Peilių gaubtas **2.** Dangtelis **3.** Žirklių peiliai **4.** Ratukas **5.** Fiksavimo svirtis **6.** Vamzdis

SURINKIMAS

⚠*ĮSPĖJIMAS:* Prieš surinkdami arba reguliuodami įrangą, išjunkite variklį ir išimkite akumuliatoriaus kasetę. Priešingu atveju mechanizmas gali netyčia įsijungti ir sužaloti.

⚠*ĮSPĖJIMAS:* Kai surenkate arba reguliuojate įrankį, visada jį nuleiskite. Surenkant arba reguliuojant įrangą esant stačiai padėčiai, galima sunkiai susižaloti.

⚠*ĮSPĖJIMAS:* Laikykitės įspėjimų ir atsargumo priemonių, nurodytų skyriuje SAUGUMO ĮSPĖJIMAI ir galios įrenginio naudojimo instrukcijoje.

Priedo surinkimas

1. Nuimkite dangtelį nuo vieno vamzdžio galo (šone su plokštele).
► **Pav.2: 1.** Dangtelis **2.** Plokštelė

PASTABA: Jei ant vamzdžio yra alyvos, prieš surinkdami priedą ją nuvalykite.

2. Atlaisvinkite ratų fiksavimo svirtį.
► **Pav.3: 1.** Fiksavimo svirtis

PASTABA: **Neatleiskite fiksavimo svirties tiek, kad ji nukristų, nes kitaip galite ją pamesti.**

3. Sulygiuokite vamzdžio plokštelę su grioveliu ratukuose, tada prijunkite ratukus prie vamzdžio, kaip parodyta paveikslėlyje.
► **Pav.4: 1.** Vamzdis **2.** Ratukas **3.** Plokštelė

PASTABA: **Prijunkite ratukus tinkamai, kad plokštelė su jais susijungtų.**

4. Tvirtai priveržkite fiksavimo svirtį, kad užfiksuotumėte ratukus. Tada sureguliuokite fiksavimo svirties kampą taip, kad jos galas būtų nukreiptas į ratų veleną, o jūs trauktumėte fiksavimo svirtį aukštyn link sukimosi ašies.
► **Pav.5: 1.** Fiksavimo svirtis **2.** Ratų velenas

5. Nuimkite dangtelį nuo priedo.
► **Pav.6: 1.** Dangtelis

6. Prijunkite priedą prie vamzdžio, kad šio kiaurymė būtų sulygiuota su priedo kiauryme. Siekdami užfiksuoti vamzdį, pirmiausia gerai priveržkite trumpąjį varžtą, tada – ilgąjį varžtą.
► **Pav.7: 1.** Vamzdis **2.** Varžtas (trumpasis) **3.** Varžtas (ilgasis) **4.** Šešiabriaunis raktas

PASTABA: Varžtus priveržkite 4,0–6,0 N•m sukimo momentu.

Priedo vamzdžio sumontavimas

⚠***PERSPĖJIMAS:*** **Po montavimo visada patikrinkite, ar priedo vamzdis užfiksuotas.** Netinkamai sumontavus, priedas gali nukristi nuo galios įrenginio ir sužaloti.

Pritvirtinkite priedo vamzdį prie galios įrenginio.

1. Nuo vamzdžio galo nuimkite dangtelį.
► **Pav.8: 1.** Vamzdis **2.** Dangtelis

PASTABA: **Dangtelio neišmeskite, kadangi jo reikės sandėliuojant priedą.**

2. Pasukite svirtį priedo link.
► **Pav.9: 1.** Svirtis

3. Sutapdinkite kaištį su ant galios įrenginio pažymėta rodykle. Kiškite vamzdį, kol atleidimo mygtukas iššoks.

Įsitikinkite, kad padėties linija yra ant rodyklės žymos galiuko ant galios įrenginio, o rodyklės žyma ant galios įrenginio ir rodyklės žyma ant vamzdžio yra nukreiptos viena į kitą.
► **Pav.10: 1.** Atlaisvinimo mygtukas **2.** Rodyklės žyma ant galios įrenginio **3.** Kaištis **4.** Padėties linija **5.** Rodyklės žyma ant vamzdžio

4. Pasukite svirtį link galios įrenginio.
► **Pav.11: 1.** Svirtis

Pasirūpinkite, kad svirties paviršius būtų lygiagretus vamzdžio atžvilgiu.

PASTABA: **Nepriveržkite svirties, neįdėję priedo vamzdžio.** Antraip svirtis gali per daug priveržti varantįjį veleną ir jį sugadinti.

Norėdami nuimti vamzdį, pasukite svirtį priedo link ir ištraukite vamzdį, tuo pačiu metu spausdami atlaisvinimo mygtuką.
► **Pav.12: 1.** Atlaisvinimo mygtukas **2.** Svirtis **3.** Vamzdis

Peilių gaubto sumontavimas ir nuėmimas

Patraukdami atlaisvinkite peilių gaubto fiksatorius, tada atidarykite peilių gaubtą.
► **Pav.13: 1.** Fiksatorius **2.** Peilių gaubtas

Prijungdami peilių gaubtą prie žirklių peilių, užtikrinkite, kad peilių gaubtas būtų uždarytas ir abu fiksatoriai būtų tinkamai užfiksuoti.

Žirklių peilių uždėjimas ir nuėmimas

⚠***PERSPĖJIMAS:*** **Keisdami žirklių peilius, visada mūvėkite pirštines, kad rankos tiesiogiai prie jų neprisiliestų.**

⚠***PERSPĖJIMAS:*** **Prieš montuodami arba nuimdami žirklių peilius, uždėkite peilio gaubtą.**

PASTABA: **Keisdami žirklių peilius, nenuvalykite tepalo nuo švaistiklio.**

1. Įdėkite žirklių peilius į peilių gaubtą.
► **Pav.14: 1.** Peilių gaubtas

2. Pasukite veleną, kad viršutiniai ir apatiniai peiliai būtų išsidėstę pakaitomis.
► **Pav.15: 1.** Velenas

3. Uždarykite peilių gaubtą, tada apverskite priedą.

4. Šešiabriauniu raktu atsukite 4 varžtus ir nuimkite dangtelį.
► **Pav.16: 1.** Varžtas **2.** Dangtelis

5. Nuimkite žirklių peilius.
► **Pav.17**

6. Plokščiuoju atsuktuvu pasukite švaistiklį, kad šis būtų nustatytas paveikslėlyje parodyta kryptimi.
► **Pav.18: 1.** Švaistiklis

7. Nuimkite peilių gaubtą nuo žirklių peilių, tada uždėkite ant peilių gaubto naujus žirklių peilius.

8. Sulygiuokite viršutinio žirklių peilio kiaurymes su apatinio žirklių peilio kiaurymėmis, kaip parodyta paveikslėlyje.
► **Pav.19: 1.** Kiaurymė

9. Uždarykite peilių gaubtą, tada įkiškite į peilių gaubto kiaurymę varžtą, nuimtą 4 žingsnyje, kad laikinai užfiksuotumėte žirklių peilius.
► **Pav.20: 1.** Varžtas

10. Tepalu negausiai sutepkite išorinę švaistiklio pusę.

11. Prijunkite žirklių peilius prie priedo, sulygiuodami žirklių peilių kiaurymę su priedo kaišteliu.
► **Pav.21: 1.** Žirklių peilių kiaurymė **2.** Priedo kaištelis

12. Prijunkite dangtelį ir priveržkite 3 varžtus. Ištraukite varžtą, kurį 9 žingsnyje įkišote į peilių gaubtą, tada priveržkite varžtą.
► **Pav.22: 1.** Varžtas **2.** Dangtelis

PASTABA: **Jeigu pjovimo peiliai veikia netinkamai, jie nėra tinkamai uždėti ant švaistiklio. Nuimkite peilius ir vėl juos uždėkite.**

PASTABA: **Jei nusidėvėjo dalys, pvz., švaistiklis, išskyrus pjovimo peilius, kreipkitės į „Makita“ įgaliotuosius techninės priežiūros centrus, kad pakeistų dalis ar atliktų remonto darbus.**

VEIKIMO APRAŠYMAS

⚠***PERSPĖJIMAS:*** **Prieš pradėdami reguliuoti arba tikrinti įrankio veikimą, visuomet būtinai išjunkite įrankį ir išimkite akumuliatoriaus kasetę.**

Pjovimo kampo reguliavimas

⚠***PERSPĖJIMAS:*** **Prieš reguliuodami pjovimo kampą, užtikrinkite, kad įrankis būtų išjungtas.**

Priedo kampą galite sureguliuoti keisdami ratų padėtį, kaip nurodyta toliau.

1. Atlaisvinkite ratų fiksavimo svirtį.

2. Nustatykite ratus į norimą padėtį.

3. Tvirtai priveržkite fiksavimo svirtį, kad užfiksuotumėte ratukus.
► **Pav.23: 1.** Ratukas

PASTABA: **Užtikrinkite, kad vamzdžio plokštelė susijungtų su ratukais.**

PASTABA: **Užfiksavę ratus, įsitikinkite, kad fiksavimo svirtis yra patikimai priveržta.**

NAUDOJIMAS

⚠***ĮSPĖJIMAS:*** **Laikykitės įspėjimų ir atsargumo priemonių, nurodytų skyriuje SAUGUMO ĮSPĖJIMAI ir galios įrenginio naudojimo instrukcijoje.**

Įrankio naudojimas

⚠***ĮSPĖJIMAS:*** **Rankas laikykite atokiai nuo žirklių peilių.**

⚠***ĮSPĖJIMAS:*** **Tuo metu būkite labai atsargūs, kad suvaldytumėte įrankį. Neleiskite, kad įrankis būtų nukreiptas jūsų arba kito, šalia darbo vietos esančio žmogaus, link.** Nesuvaldžius įrankio, galima sunkiai susižeisti arba sužeisti šalia esančius žmones ir operatorių.

⚠***ĮSPĖJIMAS:*** **Prieš pradėdami pjauti, surinkite nuo pjovimo vietos šakas ir akmenis.**

► **Pav.24**

⚠***PERSPĖJIMAS:*** **Jei tik įmanoma, stenkitės nenaudoti šio įrankio labai karštomis oro sąlygomis. Naudodami šį įrankį, atsižvelkite į savo fizinę būklę.**

⚠***PERSPĖJIMAS:*** **Kirpdami saugokitės, kad neužkabintumėte peiliu metalinės tvoros ar kito kieto daikto.** Žirklių peiliai gali nulūžti ir sužeisti.

⚠***PERSPĖJIMAS:*** **Nesiekite įrankiu per toli, ypač – stovėdami ant kopėčių, nes tai labai pavojinga.** Nedirbkite stovėdami ant netvirto ar svyruojančio pagrindo.

PASTABA: **Nepjaukite sudžiūvusių šakų ar panašių kietų daiktų.** Taip galite sugadinti įrankį.

PASTABA: **Nenaudokite šio įrankio taip, kad variklis sustotų arba suktųsi labai lėtai.**

PASTABA: **Nebandykite genėti storų šakų.**

PASTABA: **Neleiskite, kad darbo metu pjovimo peiliai liestų žemę. Peiliai nudils ir sumažės darbo našumas.**

PASTABA: **Nepjaukite šlapios žolės arba medelių lapijos.**

Laikykite įrankį abiem rankomis už priekinės rankenos ir galios įrenginio galinės rankenos.
► **Pav.25: 1.** Priekinė rankena **2.** Galinė rankena

Ratukams liečiantis su žeme, paspauskite gaiduką, tuo pat metu spausdami atrakinimo svirtį, tada pastumkite įrankį pirmyn.
► **Pav.26**

Pjaudami žolę aplink kelkraščius, tvoras arba medžius, slinkite įrankį išilgai jų. Būkite atsargūs, kad peiliai jų neliestų.

TECHNINĖ PRIEŽIŪRA

⚠*ĮSPĖJIMAS:* Prieš atlikdami techninę įrangos priežiūrą arba apžiūrą, išjunkite variklį ir išimkite akumuliatoriaus kasetę. Priešingu atveju mechanizmas gali netyčia įsijungti ir rimtai sužaloti.

⚠*ĮSPĖJIMAS:* Kai tikrinate įrangą arba atliekate jos techninės priežiūros darbus, visada ją nuleiskite. Surenkant arba reguliuojant įrangą esant stačiai padėčiai, galima sunkiai susižaloti.

⚠*ĮSPĖJIMAS:* Laikykitės įspėjimų ir atsargumo priemonių, nurodytų skyriuje SAUGUMO ĮSPĖJIMAI ir galios įrenginio naudojimo instrukcijoje.

⚠*PERSPĖJIMAS:* Atlikdami patikrinimo arba techninės priežiūros darbus, mūvėkite pirštines.

***PASTABA:* Niekada nenaudokite gazolino, benzino, tirpiklio, spirito arba panašių medžiagų. Gali atsirasti išblukimų, deformacijų arba įtrūkimų.**

Kad gaminys būtų SAUGUS ir PATIKIMAS, jį taisyti, apžiūrėti ar vykdyti bet kokią kitą priežiūrą ar derinimą turi įgaliotasis kompanijos „Makita“ techninės priežiūros centras; reikia naudoti tik kompanijos „Makita“ pagamintas atsargines dalis.

Įrankio valymas

Nuvalykite nuo įrankio dulkes sausu ar muilinu vandeniu sumirkytu ir nugręžtu skuduru.

***PASTABA:* Niekada nenaudokite gazolino, benzino, tirpiklio, spirito arba panašių medžiagų. Gali atsirasti išblukimų, deformacijų arba įtrūkimų.**

Žirklių peilių priežiūra

Prieš darbą arba kas valandą darbo metu patepkite žirklių peilius mažo klampumo alyva (mašinine alyva ar purškiama tepimo alyva).
► **Pav.27**

Po darbo vieliniu šepečiu išvalykite dulkes iš abiejų žirklių peilių pusių, nuvalykite juos skudurėliu, o paskui patepkite mažo klampumo alyva (mašinine alyva ar purškiama tepimo alyva).
► **Pav.28**

***PASTABA:* Neplaukite žirklių peilių vandeniu.** Tai gali paskatinti rūdijimą arba sugadinti šį įrankį.

***PASTABA:* Purvas ir korozija sukelia pernelyg didelę trintį ir sutrumpina akumuliatoriaus darbo laiką.**

Laikymas

Uždėkite peilio gaubtą ant pjovimo peilių, kad jie būtų uždengti. Saugokite įrankį vaikams nepasiekiamoje vietoje. Laikykite įrankį nuo drėgmės ar lietaus apsaugotoje vietoje. Kai priedą (atskirtą nuo galios įrenginio) reikia sandėliuoti, sumontuokite dangtelį ant vamzdžio galo.
► **Pav.29**

Judamųjų dalių sutepimas

***PASTABA:* Laikykitės tepimo dažnumo ir naudojamo tepalo kiekio nurodymų.** Kitu atveju judančios dalys gali būti sugadintos dėl nepakankamo tepimo.

Varančioji ašis:

Įpilkite tepalo („Makita grease N No.2“ ar analogiško) kas 30 val. darbo.
► **Pav.30**

PASTABA: Originalaus „Makita“ tepalo galite įsigyti iš savo vietinio „Makita“ pardavimo atstovo.

Tepimas

Tepimo intervalas: Kas 50 darbo valandų

1. Nuimkite žirklių peilius nuo priedo.

2. Tepalu sutepkite žirklių peilių kiaurymių vidų (panaudokite maždaug 1,5 g).
► **Pav.31: 1.** Kiaurymė

3. Sumontuokite žirklių peilius ant priedo.

Žirklių peilių galandimas

***PASTABA:* Jeigu žirklių peiliai dėl galandimo žymiai deformavosi, pakeiskite juos naujais.**

1. Įdėkite akumuliatoriaus kasetę į įrankį.

2. Įjunkite ir užveskite įrankį, kad viršutinis peilis ir apatinis peilis būtų išsidėstę pakaitomis.
► **Pav.32**

3. Išjunkite įrankį ir išimkite akumuliatoriaus kasetę.

4. Nustatykite dildės 45° kampą ir dilde 3 kryptimis pagaląskite viršutinį peilį.
► **Pav.33: (1)** Dildė **(2)** 45°

⚠*PERSPĖJIMAS:* Prieš galąsdami žirklių peilius, įsitikinkite, kad įrankis yra išjungtas ir iš jo išimta akumuliatoriaus kasetė.

5. Apverskite įrankį ir tuomet galandimo akmeniu pašalinkite nuo žirklių peilių šerpetas.
► **Pav.34: 1.** Galandimo akmuo

6. Nustatykite dildės 45° kampą ir dilde 3 kryptimis pagaląskite apatinį peilį.

7. Atverskite įrankį į įprastą padėtį ir tuomet galandimo akmeniu pašalinkite nuo žirklių peilių šerpetas.

GEDIMŲ ŠALINIMAS

Prieš kreipdamiesi dėl remonto darbų, pirmiausia patikrinkite gedimus patys. Kilus problemų, apie kurias nepaaiškinta vartotojo vadove, nemėginkite ardyti įrankio. Kreipkitės į įgaliotuosius „Makita“ techninės priežiūros centrus, kuriuose remontui visuomet naudojamos originalios „Makita“ keičiamosios dalys.

Neįprasta būklė	**Tikėtina priežastis (triktis)**	**Ištaisomoji priemonė**
Variklio nepavyksta paleisti.	-	Žr. galios įrenginio naudojimo instrukciją.
Variklis greitai sustoja.	-	Žr. galios įrenginio naudojimo instrukciją.
Variklio greitis nedidėja.	-	Žr. galios įrenginio naudojimo instrukciją.
Žirklių peiliai nejuda: ⇨ nedelsdami sustabdykite įrenginį!	Tarp žirklių peilių yra įstrigusių pašalinių objektų.	Išjunkite įrankį ir išimkite akumuliatoriaus kasetę, tada tam tikrais įrankiais, pvz., replėmis, pašalinkite pašalinius objektus.
	Netinkamai veikia pavaros sistema.	Dėl remonto kreipkitės į vietinį įgaliotąjį techninės priežiūros centrą.
Neįprasta vibracija: ⇨ nedelsdami sustabdykite įrenginį!	Žirklių peiliai sulūžę, sulinkę arba susidėvėję.	Pakeiskite žirklių peilius.
	Netinkamai veikia pavaros sistema.	Dėl remonto kreipkitės į vietinį įgaliotąjį techninės priežiūros centrą.
Žirklių peiliai ir variklis nesustoja: ⇨ nedelsdami išimkite akumuliatorių!	Elektros gedimas.	Išimkite akumuliatorių ir susisiekite su vietiniu įgaliotuoju techninės priežiūros centru dėl remonto.

PASIRENKAMI PRIEDAI

⚠***PERSPĖJIMAS:*** **Su šiame vadove nurodyta „Makita“ mašina rekomenduojama naudoti šiuos įtaisus arba priedus.** Naudojant bet kokius kitus įtaisus arba priedus, gali kilti pavojus sužaloti žmones. Įtaisus arba priedus naudokite tik pagal nurodytą paskirtį.

Jeigu norite daugiau sužinoti apie tuos priedus, kreipkitės į artimiausią „Makita“ techninės priežiūros centrą.

- Žirklių peilis
- Originalūs „Makita“ akumuliatorius ir įkroviklis

PASTABA: Kai kurie sąraše esantys priedai gali būti pateikti gaminio pakuotėje kaip standartiniai priedai. Jie įvairiose šalyse gali skirtis.

TEHNILISED ANDMED

Mudel:	EN425MP
Lõiketera laius	500 mm
Mõõtmed (P × L × K)	820 mm × 521 mm × 191 mm
Netokaal	2,6 kg

- Meie pideva uuringu- ja arendusprogrammi tõttu võidakse tehnilisi andmeid muuta ilma sellest ette teatamata.
- Tehnilised andmed võivad riigiti erineda.

Heakskiidetud mootorseade

See tarvik on heaks kiidetud ainult järgmis(t)e mootorseadme(te)ga kasutamiseks:

- Juhtmeta universaalne mootorajam DUX60
- Juhtmeta universaalne mootorajam DUX18
- Juhtmeta universaalne mootorajam UX01G

⚠*HOIATUS:* Ärge kasutage tarvikut koos heakskiitmata mootorajamiga. Heakskiiduta kombinatsioon võib tuua kaasa raske kehavigastuse.

Sümbolid

Alljärgnevalt kirjeldatakse tingmärke, mida võidakse seadmetel kasutada. Enne seadme kasutamist tehke endale selgeks nende tähendus.


Lugege juhendit.


OHT – Hoidke käed terast eemal.


Kandke kaitsekiivrit, kaitseprille ja kõrvakaitsmeid.


Kandke kaitsekindaid.


Kandke tugevaid libisemiskindla tallaga jalatseid.



Hoidke kõrvalseisjad ja loomad vähemalt 15 m kaugusel mootortööriistast.


Kuumad pinnad – sõrmede või käte põletused.



Helivõimsustase Austraalia NSW müra-kontrolli määruse kohaselt

Kavandatud kasutus

See tarvik on koos heakskiidetud mootorseadmega ette nähtud ainult muru ja umbrohu trimmimiseks maapinnal. Ärge kasutage tarvikut muuks otstarbeks. Tarviku väärkasutamine võib tuua kaasa raske kehavigastuse.

EL-i vastavusdeklaratsioon

Ainult Euroopa riikide puhul

Makita Europe N.V., juriidilise aadressiga **Jan-Baptist Vinkstraat 2 3070 Kortenberg BELGIA**, kui tootja volitab **Kazuhisa Makinot** koostama tehnilist toimikut ning deklareerib oma ainuvastutusel, et toode/tooted;
Nimetus: **Trimmeri tarvik.** Tüübi/tüüpide tähistus: **EN425MP**.
Vastab **2006/42/EÜ** kõigile asjaomastele sätetele ja on valmistatud kooskõlas järgmiste harmoneeritud standarditega: **EN 62841-1:2015+A11:2022, EN 62841-4-2:2019+A1:2022+A11:2022, EN IEC 62841-4-5:2021+A11:2021, EN ISO 11806-1:2022**.
Deklaratsiooni koostamise koht ja kuupäev:
Kortenberg, Belgia. 30. 7. 2025
Vastutav isik: **Kazuhisa Makino, direktor - Makita Europe N.V.**

Vastavusdeklaratsioon (ÜK jaoks)

Ainult ÜK jaoks

Tootja **Makita Europe N.V.**, juriidiline aadress: **Jan-Baptist Vinkstraat 2 3070 Kortenberg BELGIA**.
volitab **Kazuhisa Makinot** koostama tehnilist toimikut ja deklareerib oma ainuvastutusel, et toode/tooted:
Nimetus: **trimmeri tarvik**. Tüübitähis(ed): **EN425MP** täidab kõiki **S.I. 2008/1597 (koos muudatustega)** asjaomaseid sätteid ning on toodetud kooskõlas järgmiste määratud standarditega: **EN 62841-1:2015+A11:2022, EN 62841-4-2:2019+A1:2022+A11:2022, EN IEC 62841-4-5:2021+A11:2021, EN ISO 11806-1:2022**.
Deklaratsiooni koht ja kuupäev: **Kortenberg, Belgia. 30. 7. 2025**
Vastutav isik: **Kazuhisa Makino, direktor - Makita Europe N.V.**
Importija: Makita (UK) Limited, Michigan Drive, Tongwell, Milton Keynes, Buckinghamshire, MK15 8JD, ÜK

OHUTUSHOIATUSED

Juhtmeta murulõikuri ohutushoiatused

⚠*HOIATUS* **Lugege läbi kõik selle elektritööriistaga kaasas olevad ohutushoiatused, juhised, illustratsioonid ja tehnilised andmed.** Alljärgnevate juhiste eiramine võib põhjustada elektrilöögi, süttimise ja/või raske kehavigastuse.

1. **Ärge kasutage murulõikurit halva ilmaga, eriti äikeseohu korral.** See vähendab välgulöögi saamise ohtu.
2. **Hoidke kõik toitejuhtmed ja kaablid lõikamisalast eemal.** Toitejuhtmed või kaablid võivad hekkides või põõsastes peidus olla ning lõiketera võib need kogemata läbi lõigata.
3. **Kasutage kuulmiskaitsmeid.** Sobiv kaitsevarustus vähendab kuulmise kaotamise ohtu.
4. **Hoidke murulõikurit ainult isoleeritud haardepindadest, sest lõiketera võib sattuda kokkupuutesse varjatud juhtmetega.** Pingestatud juhtmega kokkupuutesse sattunud lõiketerad võivad pingestada murulõikuri metallosi, mille tagajärjel võib seadme kasutaja saada elektrilöögi.
5. **Hoidke kõik kehaosad lõiketerast kaugemal. Ärge eemaldage lõikematerjali ega hoidke sellest kinni, kui lõiketerad liiguvad.** Lõiketerad liiguvad edasi ka pärast seda, kui seade välja lülitatakse. Üks hetk tähelepanematust murulõikuriga töötamisel võib põhjustada raskeid kehavigastusi.
6. **Kinnijäänud materjali eemaldamisel või murulõikuri hooldamisel veenduge, et kõik toitelülitid oleksid välja lülitatud ning akupakk oleks eemaldatud või lahutatud.** Murulõikuri ootamatu käivitumine kinnijäänud materjali eemaldamisel või hooldamisel võib põhjustada raskeid kehavigastusi.
7. **Kandke murulõikurit käepidemest, nii et lõiketera on peatunud, ning jälgige, et te ei vajutaks ühelegi toitelülitile.** Murulõikuri õige kandmine vähendab juhusliku käivitamise ohtu ja seega lõiketeradest põhjustatud kehavigastusi.
8. **Murulõikuri transportimise või hoiulepaneku ajal peab alati kasutama lõiketera katet.** Murulõikuri õigesti käsitsemine vähendab lõiketeradest põhjustatud kehavigastuste ohtu.

Lisaohutusnõuded

Üldjuhised

1. **Nõuetekohase töö tagamiseks peab kasutaja lugema seda kasutusjuhendit, et tutvuda seadme käsitsemisega.** Puudulikult informeeritud kasutajad võivad seadme oskamatu käsitsemisega seada ohtu nii enda kui ka teised inimesed.
2. **Ärge kunagi laske tööriista kasutada lastel, vähenenud füüsiliste, meeleliste või vaimsete võimetega inimestel, puudulike kogemuste ega teadmistega inimestel ega inimestel, kes ei ole tutvunud nende juhistega, kohalikud määrused võivad seada piirangu kasutaja vanusele.**
3. **Seadme kasutamisel tuleb olla ülimalt ettevaatlik ja tähelepanelik.**
4. **Seadet kasutavad inimesed peavad olema heas füüsilises vormis. Töötage alati rahulikult ja ettevaatlikult. Lähtuge kainest mõistusest ja pidage meeles, et omanik või kasutaja vastutab teistele isikutele põhjustatud vigastuste või nende varale tekitatud kahjustuste eest.**
5. **Ärge kunagi kasutage masinat siis, kui läheduses viibivad inimesed (eriti lapsed) või lemmikloomad.**
6. **Kui seadmel ilmnevad mis tahes probleemid või ebaharilikud nähud, siis tuleb mootor viivitamatult välja lülitada.**
7. **Lülitage mootor välja ja eemaldage akukassett, kui puhkate või jätate seadme järelevalveta, ning paigutage seade ohutusse kohta, kus see kedagi ei ohustaks ja oleks kaitstud kahjustuste eest.**
8. **Vältige masina kasutamist halbade ilmaolude korral, eriti kui valitseb äikeseoht.**
9. **Riigisisestes õigusnormides võidakse masina kasutamist piirata.**

Isikukaitsevahendid

1. **Masinaga töötamisel peavad silmad olema alati kaitstud ning tuleb kanda toekaid jalanõusid.**
2. **Kandke tööriista kasutades alati tugevaid jalatseid ja pikki pükse.**

Seadme käivitamine

1. **Veenduge, et läheduses ei oleks lapsi ega teisi isikuid ning pöörake tähelepanu ka tööpiirkonnas viibivatele loomadele.** Muul juhul lõpetage seadme kasutamine.
2. **Jälgige, et kõrvalised isikud ja loomad jääksid töötamise ajal seadmest vähemalt 15 m kaugusele. Seisake seade kohe, kui keegi teile läheneb.**
3. **Enne kasutamist kontrollige alati, et seade oleks töökorras. Kontrollige lõikeriista ja kaitsme ohutust ning lüliti päästiku / hoova sujuvat ja korralikku toimimist. Kontrollige, kas käepidemed on puhtad ja kuivad, samuti kontrollige käivitamise/seiskamise funktsioneerimist.**
4. **Kontrollige enne seadme kasutamist, kas selle osad on kahjustatud. Kahjustatud kaitset või muud osa tuleb hoolikalt kontrollida, kas see töötab korrektselt ja täidab ettenähtud funktsiooni. Kontrollige liikuvate osade joondust, liikuvate osade kokkujooksu, purunenud osi, osade paigaldust ja muid tingimusi, mis võivad mõjutada tööriista tööd. Kahjustatud kaitse või muu seadme osa tuleb nõuetekohaselt parandada või vahetada välja volitatud hoolduskeskuses, kui juhendis ei ole soovitatud teisiti.**
5. **Lülitage mootor sisse ainult siis, kui käed ja jalad on lõikeriistast eemal.**
6. **Veenduge enne lõikeriista käivitamist, et see ei puutuks mitte millegi vastu.**
7. **Töötades hoidke tööriista kindlalt käes.**
8. **Vältige juhukäivitust. Ärge kandke tööriista, kui akukassett on paigaldatud või kui sõrm on lülitil. Akukasseti paigaldamisel veenduge, et**

tööriist oleks välja lülitatud.

9. **Enne töö alustamist uurige, kas tööpiirkonnas leidub traataedu, kive või muid kõvasid esemeid. Need võivad lõiketeri kahjustada.**
10. **Enne tööriista kasutamist kontrollige hekke ja pöösaid seoses võõrkehadega, näiteks traataiad või varjatud juhtmed.**

Töömeetod

1. **Kasutage seadet ainult hea valguse ja nähtavuse korral. Olge eriti tähelepanelik talvel, kui on libe, märg, jäine ja lumine (libisemisoht). Jälgige, et jalgealune oleks kallakutel alati kindel ja ärge kunagi jookske, vaid kõndige.**
2. **Olge tähelepanelik, et te ei vigastaks lõikeriistaga oma jalgu ega käsi.**
3. **Ärge kasutage töötavat seadet redelil seistes.**
4. **Ärge lõigake kunagi selle seadmega puu otsa ronides.**
5. **Ärge töötage kunagi ebakindlal pinnal.**
6. **Eemaldage tööpiirkonnast liiv, kivid, naelad jms.** Võõrkehad võivad kahjustada lõikeriista ja põhjustada ohtlikke tagasilööke.
7. **Kui lõikeriist peaks tabama kive või muid kõvasid esemeid, lülitage mootor kohe välja ja kontrollige lõikeriista.**
8. **Kontrollige lõikeriista sageli ja regulaarselt vigastuste esinemise suhtes (juuspeened praod saab koputamise teel kindlaks teha).**
9. **Lõikeriist peab enne lõikamise alustamist olema saavutanud täiskiiruse.**
10. **Lõikeriist peab olema varustatud sobiva kaitsmega. Ärge kunagi kasutage seadet, mille kaitsmed on kahjustatud või millel ei ole kaitsmeid!**
11. **Kõik seadmega kaasas olevad kaitseseadised ja kaitsmed peavad töötamise ajal olema paigaldatud.**
12. **Eemaldage alati seadmest akukassett:**
    - **kui lahkute seadme juurest;**
    - **enne takistuse või ummistuse kõrvaldamist;**
    - **enne kontrollimist, puhastamist või mis tahes muude tööde tegemist seadmel;**
    - **pärast põrkumist vastu võõrkeha;**
    - **kui seade hakkab ebatavaliselt vibreerima.**
13. **Kandke hoolt selle eest, et ventilatsiooniavad oleksid alati prahist puhtad.**
14. **Lõikeosad liiguvad pärast mootori väljalülitamist edasi.**
15. **Kui terad ei liigu, kuna nende vahele on töö ajal jäänud võõrkehad, lülitage tööriist välja, eemaldage akukassett ja seejärel eemaldage võõrkehad sobivate tööriistadega (nt näpitsatega).** Võõrkehade käsitsi eemaldamisel võib käsi saada vigastusi, kui terad võõrkehade eemaldamisel liiguvad.
16. **Lõiketera katte kinnitamisel ja eemaldamisel olge ettevaatlik, et te oma käsi ei vigastaks.**
17. **Tööriista paigaldamisel või eemaldamisel hoidke mootorseadet stabiilsena ja ärge rakendage liigset jõudu. Samuti hoidke tööriista kuivana, et käsi ei libiseks.**

Lõikeriistad

Kasutage alati tehtava töö jaoks sobivat lõikeriista.

Hooldusjuhised

1. **Kontrollige enne töö alustamist seadme korrasolekut, eelkõige lõikeriista ja kaitseseadiste seisukorda.**
2. **Lülitage mootor välja ja eemaldage akukassett enne, kui teete hooldustöid, vahetate lõikeriistu või puhastate seadet või lõikeriista.**
3. **Kui tööriista ei kasutata, kinnitage terakate tööriistale ning pange tööriist hoiule kuiva ja kõrgel asuvasse lukustatud kohta, kuhu lapsed ligi ei pääse.**

HOIDKE JUHEND ALLES.

⚠*HOIATUS:* ÄRGE UNUSTAGE järgida toote ohutusnõudeid mugavuse või toote (korduskasutamisega saavutatud) hea tundmise tõttu. VALE KASUTUS või kasutusjuhendi ohutuseeskirjade eiramine võib põhjustada tervisekahjustusi.

OSADE KIRJELDUS

► **Joon.1:** **1.** Lõiketera kate **2.** Kate **3.** Lõiketerad **4.** Ratas **5.** Kinnitushoob **6.** Toru

KOKKUPANEK

⚠*HOIATUS:* Enne seadme kokkupanemist või reguleerimist lülitage mootor välja ja eemaldage akukassett. Muidu võib masin tahtmatult käivituda ja vigastusi põhjustada.

⚠*HOIATUS:* Seadet kokku pannes või reguleerides asetage seade alati maha. Seadme püstises asendis kokkupanemine või reguleerimine võib põhjustada raske kehavigastuse.

⚠*HOIATUS:* Järgige peatükis OHUTUSHOIATUSED ja mootorseadme kasutusjuhendis toodud hoiatusi ja ettevaatusabinõusid.

Tarviku kokkupanemine

1. Eemaldage plaadiga küljel olevalt toruotsalt kate.
► **Joon.2:** **1.** Kate **2.** Plaat

MÄRKUS: Kui torul on õli, pühkige õli enne tarviku kokkupanekut ära.

2. Vabastage rataste kinnitushoob.
► **Joon.3:** **1.** Kinnitushoob

***TÄHELEPANU:* Ärge lõdvendage kinnitushooba nii palju, et see lahti tuleb, muidu võib see kaduma minna.**

3. Joondage torul olev plaat ratastel oleva soonega ja kinnitage rattad seejärel torule nii, nagu joonisel on näidatud.
► **Joon.4:** **1.** Toru **2.** Ratas **3.** Plaat

TÄHELEPANU: **Kinnitage rattad nii, et plaat kinnituks rataste külge.**

4. Keerake kinnitushoob rataste kinnitamiseks tugevalt kinni. Seejärel reguleerige kinnitushoova nurka nii, et kinnitushoova ots näitaks rattavõlli poole, tõmmates samal ajal kinnitushooba pöörlemistelje poole üles.
► **Joon.5:** **1.** Kinnitushoob **2.** Rattavõll

5. Eemaldage tarvikult kate.
► **Joon.6:** **1.** Kate

6. Kinnitage tarvik torule nii, et torul olev ava oleks joondus tarvikul oleva avaga. Toru fikseerimiseks kinnitage kõigepealt tugevalt lühike polt ja seejärel pikk polt.
► **Joon.7:** **1.** Toru **2.** Polt (lühike) **3.** Polt (pikk) **4.** Kuuskantvõti

MÄRKUS: Poldi kinnikeeramisel kasutage 4,0–6,0 N•m pingutusmomenti.

Liitetoru monteerimine

ETTEVAATUST: **Kontrollige alati, kas paigaldusvarras on korralikult paigaldatud.** Ebaõige paigaldamine võib põhjustada tarviku mootorseadme küljest ärakukkumist ja põhjustada kehavigastusi.

Kinnitage liitetoru mootorseadmele.

1. Eemaldage toru otsast kork.
► **Joon.8:** **1.** Toru **2.** Kork

TÄHELEPANU: **Ärge visake korki ära, sest see on vajalik tarviku hoidmiseks.**

2. Pöörake hooba tarviku suunas.
► **Joon.9:** **1.** Hoob

3. Joondage tihvt mootorseadmel asuva noolemärgiga. Sisestage toru, kuni vabastusnupp hüppab üles.

Veenduge, et asendijoon asuks mootorseadmel asuva noolemärgi otsas ning et mootorseadmel asuv noolemärk ja torul asuv noolemärk oleksid teineteise vastas.
► **Joon.10:** **1.** Vabastusnupp **2.** Mootorseadmel asuv noolemärk **3.** Tihvt **4.** Asendijoon **5.** Torul asuv noolemärk

4. Pöörake hooba mootorseadme suunas.
► **Joon.11:** **1.** Hoob

Veenduge, et hoova pind oleks toruga paralleelne.

TÄHELEPANU: **Ärge pingutage hooba, ilma et tarviku varras oleks sisestatud.** Selle eiramisel võib hoob veovõlli sissepääsu liialt pingutada ja seda kahjustada.

Toru eemaldamiseks pöörake hooba tarviku suunas ja tõmmake toru välja, vajutades vabastusnuppu samal ajal alla.
► **Joon.12:** **1.** Vabastusnupp **2.** Hoob **3.** Toru

Lõiketera katte eemaldamine ja paigaldamine

Vabastage lõiketera katte riivid neid tõmmates ning avage seejärel lõiketera kate.
► **Joon.13:** **1.** Riiv **2.** Lõiketera kate

Lõiketera katte kinnitamisel lõiketeradele veenduge, et lõiketera kate oleks kinni ja mõlemad riivid oleksid kindlalt fikseerunud.

Lõiketerade paigaldamine või eemaldamine

ETTEVAATUST: **Lõiketerade paigaldamisel kandke alati kindaid ja olge ettevaatlik, et käed ei satuks teraga otsesesse kontakti.**

ETTEVAATUST: **Paigaldage enne lõiketerade eemaldamist või paigaldamist terakate.**

TÄHELEPANU: **Lõiketerade vahetamisel ärge pühkige vändalt määret maha.**

1. Asetage lõiketerad lõiketera kattele.
► **Joon.14:** **1.** Lõiketera kate

2. Keerake võlli nii, et ülemine ja alumine lõiketera paikneksid vaheldumisi.
► **Joon.15:** **1.** Võll

3. Sulgege lõiketera kate ning asetage seejärel tarvik tagurpidi.

4. Eemaldage kuuskantvõtmega 4 polti ja eemaldage kate.
► **Joon.16:** **1.** Polt **2.** Kate

5. Eemaldage lõiketerad.
► **Joon.17**

6. Keerake vänt lapikkruvikeerajaga nii, et vänt asetseks joonisel näidatud suunas.
► **Joon.18:** **1.** Vänt

7. Eemaldage lõiketeradelt lõiketera kate ning asetage seejärel lõiketera kattele uued lõiketerad.

8. Joondage ülemise lõiketera ja alumise lõiketera avad nii, nagu joonisel on näidatud.
► **Joon.19:** **1.** Ava

9. Sulgege lõiketera kate ja seejärel sisestage 4. sammus eemaldatud polt lõiketera katte avasse, et lõiketerad ajutiselt fikseerida.
► **Joon.20:** **1.** Polt

10. Kandke vända ümber väike kogus määret.

11. Kinnitage lõiketerad tarvikule, joondades lõiketerade ava ja tarviku tihvti.
► **Joon.21:** **1.** Lõiketerade ava **2.** Tarviku tihvt

12. Kinnitage kate ja seejärel pingutage 3 polti. Eemaldage 9. sammus lõiketera kattesse sisestatud polt ja seejärel pingutage polt.
► **Joon.22:** **1.** Polt **2.** Kate

TÄHELEPANU: **Kui lõiketerad ei tööta korralikult, ei haaku terad vändaga õigesti. Eemaldage terad ja paigaldage need uuesti.**

TÄHELEPANU: **Kui lõiketeradest erinevad osad (näiteks vänt) on kulunud, küsige Makita ametlikust teeninduskeskusest varuosi või laske neil teha parandustööd.**

FUNKTSIONAALNE KIRJELDUS

ETTEVAATUST: **Kandke alati hoolt selle eest, et tööriist oleks enne reguleerimist ja kontrollimist välja lülitatud ja akukassett eemaldatud.**

Lõikenurga reguleerimine

ETTEVAATUST: **Enne lõikenurga reguleerimist tuleb tööriist kindlasti välja lülitada.**

Saate tarviku nurka reguleerida, muutes rataste asendit järgmiselt.

1. Vabastage rataste kinnitushoob.

2. Viige rattad soovitud asendisse.

3. Keerake kinnitushoob rataste kinnitamiseks tugevalt kinni.

► **Joon.23: 1.** Ratas

TÄHELEPANU: **Veenduge, et torul olev plaat kinnituks ratastele.**

TÄHELEPANU: **Pärast rataste kinnitamist veenduge, et kinnitushoob oleks tugevalt kinni keeratud.**

TÖÖRIISTA KASUTAMINE

HOIATUS: **Järgige peatükis OHUTUSHOIATUSED ja mootorseadme kasutusjuhendis toodud hoiatusi ja ettevaatusabinõusid.**

Tööriista kasutamine

HOIATUS: **Hoidke käed lõiketeradest eemal.**

HOIATUS: **Olge äärmiselt ettevaatlik ja tagage tööriista üle alati kontroll. Ärge laske tööriistal kalduda enda ega kellegi teise läheduses viibiva isiku poole.** Kontrolli kaotamine tööriista üle võib põhjustada kõrvalseisjale ja operaatorile tõsise kehavigastuse.

HOIATUS: **Puhastage niidetav ala enne lõikamist okstest ja kividest.**

► **Joon.24**

ETTEVAATUST: **Vältige nii palju kui võimalik tööriista kasutamist väga kuuma ilmaga. Pidage tööriista kasutamisel silmas oma füüsilist vormi.**

ETTEVAATUST: **Olge lõigates ettevaatlik, et trimmer ei satuks kontakti metallaia ega mõne muu kõva esemega.** Lõiketerad võivad puruneda ja põhjustada kehavigastusi.

ETTEVAATUST: **Tööriistaga küünitamine, eriti redelilt, on äärmiselt ohtlik.** Ärge töötage, kui seisate kõikuval või ebakindlal pinnal.

TÄHELEPANU: **Ärge lõigake maha surnud puid ega sarnaseid kõvasid asju.** See võib kahjustada tööriista.

TÄHELEPANU: **Ärge kasutage tööriista nii, et selle mootor jääb seisma või töötab väga aeglaselt.**

TÄHELEPANU: **Ärge üritage lõigata jämedaid oksi.**

TÄHELEPANU: **Ärge laske lõiketeradel puutuda töö käigus vastu maad. See nüristab terasid, mis omakorda halvendab tööriista jõudlust.**

TÄHELEPANU: **Ärge lõigake märga muru ega väikeste puude lehti.**

Hoidke tööriista mõlema käega, hoides mootorseadme eesmisest ja tagumisest käepidemest.

► **Joon.25: 1.** Eesmine käepide **2.** Tagumine käepide

Hoides rattaid maapinnaga kokkupuutes, tõmmake lüliti päästikut ning vajutage samal ajal lukust avamise hooba, seejärel liigutage tööriista ettepoole.

► **Joon.26**

Kõnniteeserva, aia või puude ümbert lõigates liigutage tööriista nende suunas pikisuunaliselt. Olge ettevaatlik, et terad nendega kokku ei puutuks.

HOOLDUS

HOIATUS: **Enne seadme kontrollimist või hooldamist lülitage mootor välja ja eemaldage akukassett.** Muidu võib masin tahtmatult käivituda ja raskeid vigastusi põhjustada.

HOIATUS: **Seadet kontrollides või hooldades asetage seade alati maha.** Seadme püstises asendis kokkupanemine või reguleerimine võib põhjustada raske kehavigastuse.

HOIATUS: **Järgige peatükis OHUTUSHOIATUSED ja mootorseadme kasutusjuhendis toodud hoiatusi ja ettevaatusabinõusid.**

ETTEVAATUST: **Kandke kontrollimise või hooldamise ajal kaitsekindaid.**

TÄHELEPANU: **Ärge kunagi kasutage bensiini, vedeldit, alkoholi ega midagi muud sarnast. Selle tulemuseks võib olla luitumine, deformatsioon või pragunemine.**

Toote OHUTUSE ja TÖÖKINDLUSE tagamiseks tuleb vajalikud remonttööd ning muud hooldus- ja reguleerimistööd lasta teha Makita volitatud teeninduskeskustes või tehase teeninduskeskustes. Alati tuleb kasutada Makita varuosi.

Tööriista puhastamine

Tööriista puhastamiseks pühkige sellelt kuiva või seebivette kastetud ja välja väänatud lapiga tolm.

TÄHELEPANU: **Ärge kunagi kasutage bensiini, vedeldit, alkoholi ega midagi muud sarnast. Selle tulemuseks võib olla luitumine, deformatsioon või pragunemine.**

Lõiketera hooldamine

Enne tööle asumist või töö käigus kord tunnis kandke lõiketeradele väikese viskoossusega õli (masinaõli või pihustatav määrdeõli).
► **Joon.27**

Pärast kasutamist eemaldage lõiketerade mõlemalt küljelt traatharjaga tolm, pühkige see lapiga ära ja seejärel kandke teradele väikese viskoossusega õli (masinaõli või pihustatav määrdeõli).
► **Joon.28**

TÄHELEPANU: **Ärge peske lõiketerasid vees.** Eiramise korral võib tööriist roostetada või viga saada.

TÄHELEPANU: **Mustus ja korrosioon põhjustavad terade ülemäärast hõõrdumist ning lühendavad tööaega aku laadimiskorra kohta.**

Hoiustamine

Kinnitage terakate lõiketeradele nii, et terad ei paistaks välja. Hoidke tööriista lastele kättesaamatus kohas. Hoidke tööriista kohas, kuhu ei pääse niiskust ega vihma.
Mootorseadmelt eraldatud tarviku hoiustamisel asetage toruotsale kork.
► **Joon.29**

Liikuvate osade määrimine

TÄHELEPANU: **Järgige määrde koguse ja määrimissageduse juhiseid.** Selle eiramisel võib ebapiisav määrimine liikuvaid osi kahjustada.

Veovõll:

Lisage määrdeainet (Makita määrdeaine N No.2 või samaväärne) iga 30 töötunni järel.
► **Joon.30**

MÄRKUS: Makita originaalmääret saate osta kohaliku Makita müügiesindaja käest.

Määrimine

Määrimise intervall: Iga 50 töötunni järel

1. Eemaldage lõiketerad tarvikult.

2. Kandke lõiketeradel olevate avade siseküljele määret (orienteeruvalt umbes 1,5 g).
► **Joon.31: 1.** Ava

3. Paigaldage lõiketerad tarvikule.

Lõiketerade teritamine

TÄHELEPANU: **Kui lõiketerad on kasutamise tulemusena tunduvalt deformeerunud, vahetage lõiketerad uute vastu.**

1. Paigaldage akukassett tööriista külge.

2. Lülitage tööriist sisse ja käivitage see nii, et ülemine ja alumine tera paikneksid vaheldumisi.
► **Joon.32**

3. Lülitage tööriist välja ja eemaldage sellest akukassett.

4. Seadke viili nurgaks 45° ja ihuge ülemist lõiketera viiliga kolmest suunast.
► **Joon.33: (1)** Viil **(2)** 45°

ETTEVAATUST: **Enne lõiketera viilimist kandke alati hoolt selle eest, et tööriist oleks välja lülitatud ja akukassett eemaldatud.**

5. Asetage tööriist tagurpidi ja seejärel eemaldage lihvimiskiviga lõiketeradelt ebatasasused.
► **Joon.34: 1.** Lihvimiskivi

6. Seadke viili nurgaks 45° ja ihuge alumist lõiketera viiliga kolmest suunast.

7. Asetage tööriist tavaasendisse ja seejärel eemaldage lihvimiskiviga lõiketeradelt ebatasasused.

VEAOTSING

Enne remonditöökotta pöördumist kontrollige niidukit ise. Ärge üritage niidukit lahti võtta, kui leiate probleemi, mida kasutusjuhendis ei kirjeldata. Selle asemel pöörduge Makita volitatud teeninduskeskusesse, kus kasutatakse remontimisel alati Makita tagavaraosi.

Tõrge	**Võimalik põhjus (rike)**	**Lahendus**
Mootor ei käivitu.	-	Vt mootorseadme kasutusjuhendit.
Mootor seiskub mõne aja pärast.	-	Vt mootorseadme kasutusjuhendit.
Mootori kiirus ei tõuse.	-	Vt mootorseadme kasutusjuhendit.
Lõiketerad ei liigu: ⇨ seisake masin viivitamatult!	Lõiketerade vahele on jäänud võõrkehi.	Lülitage tööriist välja, eemaldage akukassett ja seejärel eemaldage nt tangidega võõrkehad.
	Veosüsteem ei tööta korralikult.	Paluge volitatud teeninduskeskuses teha parandustööd.
Ebatavaline vibratsioon: ⇨ seisake masin viivitamatult!	Lõiketerad on murdunud, painutatud või kulunud.	Vahetage lõiketerad.
	Veosüsteem ei tööta korralikult.	Paluge volitatud teeninduskeskuses teha parandustööd.
Lõiketerad ja mootor ei seisku: ⇨ eemaldage viivitamatult aku!	elektriline rike.	Eemaldage aku ja paluge kohalikul ametlikul teeninduskeskusel tööriist remontida.

VALIKULISED TARVIKUD

⚠***ETTEVAATUST:*** **Neid tarvikuid ja lisaseadmeid on soovitatav kasutada koos Makita masinaga, mille kasutamist selles kasutusjuhendis kirjeldatakse.** Muude tarvikute ja lisaseadmete kasutamisega võib kaasneda vigastusoht. Kasutage tarvikuid ja lisaseadmeid ainult otstarbekohaselt.

Saate vajaduse korral kohalikust Makita teeninduskeskusest lisateavet nende tarvikute kohta.

- Lõiketera
- Makita algupärane aku ja laadija

MÄRKUS: Mõned nimekirjas loetletud tarvikud võivad olla lisatud põhivarustusena toote pakendisse. Need võivad riigiti erineda.

DANE TECHNICZNE

Model:	EN425MP
Szerokość ostrza	500 mm
Wymiary (dług. x szer. x wys.)	820 mm x 521 mm x 191 mm
Masa netto	2,6 kg

- W związku ze stale prowadzonym przez naszą firmę programem badawczo-rozwojowym niniejsze dane mogą ulec zmianom bez wcześniejszego powiadomienia.
- Dane techniczne mogą różnić się w zależności od kraju.

Zatwierdzona jednostka napędowa

Przyrządu można używać wyłącznie z poniższymi jednostkami napędowymi:

- Bezprzewodowa Wielofunkcyjna Jednostka Napędowa DUX60
- Bezprzewodowa Wielofunkcyjna Jednostka Napędowa DUX18
- Bezprzewodowa Wielofunkcyjna Jednostka Napędowa UX01G

⚠*OSTRZEŻENIE:* Nie wolno używać przyrządu z niezatwierdzoną jednostką napędową. Korzystanie z niezatwierdzonej jednostki napędowej może spowodować poważne obrażenia.

Symbole

Poniżej pokazano symbole, jakie mogą być zastosowane na urządzeniu. Przed rozpoczęciem użytkowania należy zapoznać się z ich znaczeniem.



Przeczytać instrukcję obsługi.



NIEBEZPIECZEŃSTWO — Nie zbliżać rąk do ostrza.



Nosić kask oraz okulary ochronne i ochronniki słuchu.



Nosić rękawice ochronne.



Nosić wytrzymałe obuwie robocze na podeszwie antypoślizgowej.



Osoby postronne i zwierzęta powinny znajdować się w odległości co najmniej 15 m (50 stóp) od elektronarzędzia.



Gorące powierzchnie — ryzyko oparzeń palców i dłoni.



Poziom mocy akustycznej zgodnie z australijskimi przepisami dot. redukcji hałasu dla Nowej Południowej Walii

Przeznaczenie

Przyrządu można używać wyłącznie do przycinania traw i chwastów rosnących na ziemi w połączeniu z zatwierdzoną jednostką napędową. Nigdy nie używać tego przyrządu do innych celów. Nieprawidłowe korzystanie z przyrządu może doprowadzić do poważnych obrażeń.

Deklaracja zgodności UE

Dotyczy tylko krajów europejskich

Jako producenci: **Makita Europe N.V.**, adres firmy: **Jan-Baptist Vinkstraat 2 3070 Kortenberg, BELGIA**.
Upoważniamy **Kazuhisa Makino** do przygotowania dokumentacji technicznej i na własną odpowiedzialność oświadczamy, że produkty:
Oznaczenie: **Przystawka — nożyce do żywopłotu.**
Oznaczenie typu: **EN425MP**.
Spełniają wszystkie odpowiednie postanowienia normy **2006/42/WE** i są produkowane w sposób zgodny z następującymi normami zharmonizowanymi: **EN 62841-1:2015+A11:2022, EN 62841-4-2:2019+A1:2022+A11:2022, EN IEC 62841-4-5:2021+A11:2021, EN ISO 11806-1:2022**.
Miejsce i data deklaracji: **Kortenberg, Belgia. 30. 7. 2025**
Osoba odpowiedzialna: **Kazuhisa Makino, Dyrektor — Makita Europe N.V.**



Deklaracja zgodności (Wielka Brytania)

Dotyczy wyłącznie Wielkiej Brytanii

Jako producenci: **Makita Europe N.V.**, adres firmy: **Jan-Baptist Vinkstraat 2 3070 Kortenberg, BELGIA**.
Upoważniamy **Kazuhisa Makino** do przygotowania dokumentacji technicznej i na własną odpowiedzialność oświadczamy, że produkty:
Oznaczenie: **Przystawka — nożyce do żywopłotu**.
Oznaczenie typu: **EN425MP**.

Spełniają wszystkie odpowiednie postanowienia przepisów **S.I. 2008/1597 (z późn. zm.)** i są produkowane w sposób zgodny z następującymi wyznaczonymi normami: **EN 62841-1:2015+A11:2022, EN 62841-4-2:2019+A1:2022+A11:2022, EN IEC 62841-4-5:2021+A11:2021, EN ISO 11806-1:2022**.
Miejsce i data deklaracji: **Kortenberg, Belgia. 30. 7. 2025**
Osoba odpowiedzialna: **Kazuhisa Makino, Dyrektor — Makita Europe N.V.**
Importer: Makita (UK) Limited, Michigan Drive, Tongwell, Milton Keynes, Buckinghamshire, MK15 8JD, Wielka Brytania



OSTRZEŻENIA DOTYCZĄCE BEZPIECZEŃSTWA

Ostrzeżenia dotyczące bezpieczeństwa dla akumulatorowych nożyc do trawy

⚠***OSTRZEŻENIE*** **Należy zapoznać się z wszystkimi ostrzeżeniami dotyczącymi bezpieczeństwa, instrukcjami, ilustracjami i danymi technicznymi dołączonymi do tego elektronarzędzia.** Niezastosowanie się do wszystkich podanych poniżej instrukcji może prowadzić do porażenia prądem elektrycznym, pożaru i/lub poważnych obrażeń ciała.

1. **Nie należy używać nożyc do trawy przy złej pogodzie, w szczególności jeśli istnieje ryzyko wyładowań atmosferycznych.** Dzięki temu zmniejszy się ryzyko porażenia piorunem.
2. **Należy zadbać o to, by przewody zasilające i inne przewody pozostawały z dala od obszaru cięcia.** Przewody zasilające lub inne przewody mogą być ukryte w żywopłocie lub krzewach i mogą zostać przypadkowo przecięte przez ostrze.
3. **Nosić ochronniki słuchu.** Odpowiednie środki ochrony osobistej pozwalają zmniejszyć ryzyko utraty słuchu.
4. **Ponieważ ostrze może zetknąć się z ukrytymi przewodami elektrycznymi, nożyce do trawy należy trzymać tylko za izolowane uchwyty.** Zetknięcie ostrzy z przewodem elektrycznym znajdującym się pod napięciem spowoduje, że odsłonięte elementy metalowe nożyc do trawy również znajdą się pod napięciem, stwarzając ryzyko porażenia operatora prądem elektrycznym.
5. **Nie wolno zbliżać żadnych części ciała do ostrza. Ciętego materiału nie wolno usuwać ani przytrzymywać, kiedy ostrza są w ruchu.** Ostrza poruszają się nawet po wyłączeniu narzędzia za pomocą przełącznika. Moment nieuwagi podczas pracy z nożycami do trawy może spowodować poważne obrażenia ciała.
6. **Podczas usuwania zakleszczonego materiału lub serwisowania nożyc do trawy należy się upewnić, że wszystkie przełączniki zasilania są wyłączone i że akumulator został wyjęty lub odłączony.** Nieoczekiwane uruchomienie nożyc do trawy podczas usuwania zakleszczonego materiału lub serwisowania może doprowadzić do poważnych obrażeń ciała.
7. **Nożyce do trawy należy przenosić po zatrzymaniu ostrza, trzymając je za uchwyt i zachowując ostrożność, aby nie nacisnąć żadnego przełącznika zasilania.** Prawidłowe przenoszenie nożyc do trawy zmniejszy ryzyko przypadkowego uruchomienia i obrażeń ciała spowodowanych przez ostrza.
8. **Podczas transportu lub przechowywania nożyc do trawy zawsze należy używać osłony ostrzy.** Prawidłowe postępowanie z nożycami do trawy zmniejszy ryzyko obrażeń ciała spowodowanych przez ostrza.

Dodatkowe zalecenia dotyczące bezpieczeństwa

Instrukcje ogólne

1. **Aby zapewnić prawidłowe działanie, użytkownik musi przeczytać niniejszą instrukcję obsługi i zapoznać się z jego obsługą.** Użytkownicy niewystarczająco zapoznani z urządzeniem mogą obsługiwać je w nieprawidłowy sposób i stanowić zagrożenie dla siebie i innych osób.
2. **Narzędzie nie może być użytkowane przez dzieci, osoby, które nie przeczytały niniejszej instrukcji, osoby niebędące w pełni władz fizycznych, poznawczych lub umysłowych ani niemające odpowiedniej wiedzy i doświadczenia; lokalnie obowiązujące przepisy mogą ograniczać wiek osoby obsługującej narzędzie.**
3. **Podczas użytkowania urządzenia należy zachować maksymalną ostrożność i uwagę.**
4. **Urządzenie powinno być używane tylko wtedy, gdy osoba ją obsługująca jest w odpowiedniej formie fizycznej. Wszelkie czynności powinny być wykonywane spokojnie i ostrożnie. Należy kierować się zdrowym rozsądkiem i pamiętać, że operator lub użytkownik odpowiada za wypadki oraz niebezpieczeństwa zagrażające innym osobom lub ich mieniu.**
5. **Nie wolno użytkować urządzenia, gdy w pobliżu znajdują się inne osoby, zwłaszcza dzieci, oraz zwierzęta.**
6. **W razie jakichkolwiek problemów lub nietypowego zachowania urządzenia należy natychmiast wyłączyć silnik.**
7. **Podczas przerwy w pracy lub pozostawiania urządzenia bez nadzoru należy je wyłączyć i wyjąć akumulator; urządzenie należy odkładać w bezpieczne miejsce, aby nie stwarzać zagrożenia dla innych osób i wykluczyć ryzyko jego uszkodzenia.**
8. **Unikać korzystania z urządzenia przy złej pogodzie, w szczególności podczas burzy.**
9. **Przepisy krajowe mogą ograniczać korzystanie z maszyny.**

Środki ochrony osobistej

1. **Przez cały czas użytkowania urządzenia należy nosić osłonę oczu i solidne buty.**
2. **Podczas używania urządzenia nosić odpowiednie obuwie oraz spodnie z długimi nogawkami.**

Uruchamianie urządzenia

1. **Upewnić się, że w pobliżu nie przebywają żadne dzieci ani inne osoby lub zwierzęta.** W przeciwnym razie należy zaprzestać używania urządzenia.
2. **Podczas pracy z użyciem narzędzia należy zachować odległość co najmniej 15 m od osób postronnych i zwierząt. W przypadku zbliżania się osoby trzeciej wyłączyć narzędzie.**
3. **Przed użyciem zawsze należy sprawdzić, czy uruchomienie urządzenia jest bezpieczne. Sprawdzić bezpieczeństwo narzędzia tnącego i osłony oraz łatwy dostęp i prawidłowe działanie spustu/dźwigni przełącznika. Sprawdzić, czy uchwyty są czyste i suche oraz przetestować działanie funkcji uruchamiania/wyłączania.**
4. **Przed dalszym użytkowaniem urządzenia należy sprawdzić, czy żadna część nie jest uszkodzona. Uszkodzoną osłonę lub inną część należy dokładnie sprawdzić, aby mieć pewność, że będzie ona poprawnie działać i spełniać swoją funkcję. Należy sprawdzić urządzenie pod kątem nieprawidłowego ustawienia lub zablokowania elementów ruchomych, pęknięć części, zamocowania oraz innych usterek, które mogą mieć wpływ na jego działanie. Osłona lub inne uszkodzone części powinny zostać naprawione lub wymienione przez autoryzowany punkt serwisowy, o ile w instrukcji nie podano inaczej.**
5. **Silnik należy uruchamiać tylko wtedy, gdy dłonie i stopy znajdują się z dala od narzędzia tnącego.**
6. **Przed uruchomieniem upewnić się, że narzędzie tnące niczego nie dotyka.**
7. **Narzędzie należy trzymać pewnie podczas pracy.**
8. **Unikać przypadkowego uruchomienia. Nie przenosić narzędzia z zamontowanym akumulatorem i palcem na przełączniku. Podczas zakładania akumulatora należy upewnić się, że przełącznik jest wyłączony.**
9. **Przed rozpoczęciem eksploatacji należy sprawdzić, czy w miejscu pracy nie ma drucianych ogrodzeń, kamieni lub innych obiektów. Mogą one uszkodzić ostrza.**
10. **Przed uruchomieniem narzędzia należy sprawdzić, czy w żywopłocie lub krzewach nie ma elementów takich jak ogrodzenia z drutu lub niewidoczne przewody elektryczne.**

Metoda pracy

1. **Urządzenia należy używać tylko przy dobrym oświetleniu i widoczności. Zimą należy uważać na śliskim lub mokrym terenie, jak również na lodzie i śniegu (ryzyko poślizgnięcia). Podczas używania urządzenia należy chodzić, a nie biegać, a także zadbać o odpowiednie oparcie dla stóp na pochyłościach.**
2. **Należy chronić stopy i dłonie przed obrażeniami ze strony narzędzia tnącego.**
3. **Nie wolno używać narzędzia, stojąc na drabinie.**
4. **Nie wolno wspinać się na drzewa w celu pracy za pomocą narzędzia.**
5. **Nigdy nie pracować na niestabilnych powierzchniach.**
6. **Usunąć z obszaru pracy piasek, kamienie, gwoździe itp.** Obce ciała mogą spowodować uszkodzenie i niebezpieczne odskoczenie narzędzia tnącego.
7. **Jeśli narzędzie tnące uderzy o kamień lub inny twardy przedmiot, należy natychmiast wyłączyć silnik i sprawdzić narzędzie tnące.**
8. **Należy często regularnie sprawdzać narzędzie tnące pod kątem uszkodzeń (wykrywanie drobnych pęknięć przy użyciu testu odgłosów przy stukaniu).**
9. **Przed rozpoczęciem cięcia narzędzie tnące musi osiągnąć pełną prędkość roboczą.**
10. **Narzędzie tnące musi być wyposażone w odpowiednią osłonę. Nie wolno uruchamiać urządzenia z uszkodzonymi lub zdjętymi osłonami!**
11. **Wszystkie zabezpieczenia i osłony dostarczone z urządzeniem muszą być używane podczas pracy.**
12. **W następujących sytuacjach zawsze należy wyjmować akumulator z narzędzia:**
    - **pozostawiające urządzenie bez nadzoru;**
    - **przed usunięciem blokady;**
    - **przed sprawdzaniem, czyszczeniem lub konserwacją urządzenia;**
    - **po uderzeniu w przeszkodę;**
    - **gdy urządzenie zaczyna drgać w nietypowy sposób.**
13. **Zawsze należy dbać, aby otwory wentylacyjne nie były zatkane przez zanieczyszczenia.**
14. **Elementy tnące poruszają się nawet po wyłączeniu silnika.**
15. **Jeśli podczas pracy ostrza przestaną się poruszać z powodu utknięcia między nimi przedmiotów obcych, należy wyłączyć narzędzie, wyjąć akumulator, a następnie usunąć przedmioty obce za pomocą odpowiednich narzędzi, takich jak szczypce.** Wyjmowanie przedmiotów obcych dłonią grozi odniesieniem obrażeń, ponieważ ostrza mogą poruszyć się w reakcji na usunięcie przedmiotu obcego.
16. **Podczas montowania i demontażu osłony ostrzy należy zachować ostrożność, aby nie skaleczyć się w dłonie.**
17. **Podczas montowania i demontażu narzędzia nie należy stosować nadmiernej siły, a jednostka napędowa musi być stabilna. Ponadto narzędzie musi być suche, aby dłonie się nie ślizgały.**

Narzędzia tnące

Do pracy należy używać tylko odpowiedniego narzędzia tnącego.

Instrukcje konserwacji

1. **Przed rozpoczęciem pracy należy sprawdzić stan urządzenia, a zwłaszcza narzędzia tnącego i jego osłon.**
2. **Przed przystąpieniem do konserwacji, wymiany narzędzi tnących lub czyszczenia urządzenia czy narzędzia tnącego należy wyłączyć silnik i wyjąć akumulator.**
3. **Jeśli narzędzie nie jest używane, należy zamocować osłonę ostrza i schować narzędzie w suchym pomieszczeniu, w wysoko położonym, zamkniętym i niedostępnym dla dzieci miejscu.**

ZACHOWAĆ NINIEJSZE INSTRUKCJE.

***OSTRZEŻENIE:* NIE WOLNO pozwolić, aby wygoda lub rutyna (nabyta w wyniku wielokrotnego używania urządzenia) zastąpiły ścisłe przestrzeganie zasad bezpieczeństwa obsługi. NIEWŁAŚCIWE UŻYTKOWANIE narzędzia lub niestosowanie się do zasad bezpieczeństwa podanych w niniejszej instrukcji obsługi może prowadzić do poważnych obrażeń ciała.**

OPIS CZĘŚCI

► **Rys.1:** **1.** Osłona ostrzy **2.** Nasadka **3.** Ostrza nożyc **4.** Koło **5.** Dźwignia mocująca **6.** Drążek

MONTAŻ

***OSTRZEŻENIE:* Przed montażem lub regulacją wyposażenia należy wyłączyć silnik i wyjąć akumulator.** W przeciwnym razie maszyna może zostać przypadkowo uruchomiona i spowodować obrażenia ciała.

***OSTRZEŻENIE:* Podczas montażu lub regulacji urządzenia zawsze należy położyć je na podłożu.** Montowanie lub regulowanie narzędzia w położeniu pionowym może spowodować poważne obrażenia.

***OSTRZEŻENIE:* Należy przestrzegać ostrzeżeń i środków ostrożności opisanych w rozdziale „OSTRZEŻENIA DOTYCZĄCE BEZPIECZEŃSTWA" oraz w instrukcji obsługi jednostki napędowej.**

Montaż przyrządu

1. Zdjąć nasadkę z jednego końca drążka po stronie z płytką.
► **Rys.2:** **1.** Zaślepka **2.** Płytka

WSKAZÓWKA: Jeśli na drążku znajduje się olej, zetrzeć go przed montażem przyrządu.

2. Poluzować dźwignię mocującą na kołach.
► **Rys.3:** **1.** Dźwignia mocująca

***UWAGA:* Nie należy luzować dźwigni mocującej w stopniu umożliwiającym jej zdjęcie, aby jej nie zgubić.**

3. Wyrównać płytkę na drążku z rowkiem na kołach, a następnie przymocować koła do drążka w sposób pokazany na rysunku.
► **Rys.4:** **1.** Drążek **2.** Koło **3.** Płytka

***UWAGA:* Koła należy przymocować tak, by płytka była z nimi połączona.**

4. Dokładnie dokręcić dźwignię mocującą, aby prawidłowo przymocować koła. Następnie wyregulować kąt dźwigni mocującej, tak aby jej końcówka była skierowana w stronę osi kół, pociągając dźwignię w kierunku osi obrotu.
► **Rys.5:** **1.** Dźwignia mocująca **2.** Oś kół

5. Zdjąć nasadkę z przyrządu.
► **Rys.6:** **1.** Zaślepka

6. Przymocować przyrząd do drążka, tak aby otwór w drążku był wyrównany z otworem w przyrządzie. Dokładnie dokręcić najpierw krótką śrubę, a następnie długą śrubę, aby unieruchomić drążek.
► **Rys.7:** **1.** Drążek **2.** Śruba (krótka) **3.** Śruba (długa) **4.** Klucz imbusowy

WSKAZÓWKA: Podczas dokręcania śrub użyć momentu dokręcania 4,0–6,0 N•m.

Podłączanie drążka przyrządu

***PRZESTROGA:* Po zakończeniu montażu zawsze należy sprawdzać, czy drążek przyrządu jest poprawnie zamontowany.** Nieprawidłowa instalacja może spowodować odpadnięcie przyrządu z jednostki napędowej i wywołać poważne obrażenia ciała.

Podłączanie drążka przyrządu do jednostki napędowej.

1. Należy zdjąć nasadkę z końca drążka.
► **Rys.8:** **1.** Drążek **2.** Nasadka

***UWAGA:* Nie wyrzucać nasadki, ponieważ jest ona potrzebna podczas przechowywania przystawki.**

2. Obrócić dźwignię w kierunku przyrządu.
► **Rys.9:** **1.** Dźwignia

3. Wyrównać kołek zgodnie ze wskazaniem strzałki na jednostce napędowej. Drążek należy wprowadzać, aż przycisk zwalniający wyskoczy.

Linia wskazująca położenie powinna znajdować się na końcówce strzałki na jednostce napędowej, a strzałka na jednostce napędowej i strzałka na drążku powinny być zwrócone do siebie.
► **Rys.10:** **1.** Przycisk zwalniający **2.** Strzałka na jednostce napędowej **3.** Kołek **4.** Linia pozycji **5.** Strzałka na drążku

4. Obrócić dźwignię w kierunku jednostki napędowej.
► **Rys.11:** **1.** Dźwignia

Upewnić się, że powierzchnia dźwigni znajduje się w położeniu równoległym do drążka.

***UWAGA:* Dźwigni nie należy dokręcać, jeśli drążek przyrządu nie został wprowadzony.** W przeciwnym wypadku dźwignia może zbyt mocno zacisnąć koniec wałka napędowego i uszkodzić go.

Aby wyjąć drążek, należy obrócić dźwignię w kierunku przyrządu i wyciągnąć drążek, naciskając przycisk zwalniający.
► **Rys.12: 1.** Przycisk zwalniający **2.** Dźwignia **3.** Drążek

Demontaż i montaż osłony ostrzy

Zwolnić zatrzaski osłony ostrzy, pociągając je, a następnie otworzyć osłonę ostrzy.
► **Rys.13: 1.** Zatrzask **2.** Osłona ostrzy

Podczas zakładania osłony na ostrza nożyc należy upewnić się, że zarówno osłona ostrzy, jak i zatrzaski zostały zamknięte.

Montaż lub demontaż ostrzy nożyc

⚠*PRZESTROGA:* Podczas wymiany ostrzy nożyc należy zawsze nosić rękawice, aby nie dotykać ich bezpośrednio.

⚠*PRZESTROGA:* Przed założeniem lub zdjęciem ostrzy nożyc należy założyć osłonę nożyc.

***UWAGA:* Podczas wymiany ostrzy nożyc nie należy wycierać smaru z mimośrodu.**

1. Umieścić ostrza nożyc w osłonie ostrzy.
► **Rys.14: 1.** Osłona ostrzy

2. Obrócić drążek, tak aby górne i dolne ostrza się ze sobą nie pokrywały.
► **Rys.15: 1.** Drążek

3. Zamknąć osłonę ostrzy, a następnie odwrócić przyrząd dołem do góry.

4. Wykręcić 4 śruby za pomocą klucza imbusowego, a następnie zdjąć pokrywę.
► **Rys.16: 1.** Śruba **2.** Pokrywa

5. Zdjąć ostrza nożyc.
► **Rys.17**

6. Za pomocą wkrętaka płaskiego obrócić mimośród tak, aby był ustawiony w sposób przedstawiony na rysunku.
► **Rys.18: 1.** Mimośród

7. Zdjąć osłonę z ostrzy nożyc, a następnie umieścić nowe ostrza w osłonie.

8. Wyrównać otwory w górnych i dolnych ostrzach sekatora w sposób pokazany na rysunku.
► **Rys.19: 1.** Otwór

9. Zamknąć osłonę ostrzy, a następnie wsunąć śrubę wyjętą w kroku 4 do otworu w ostrzach nożyc, aby je tymczasowo zamocować.
► **Rys.20: 1.** Śruba

10. Posmarować obwód mimośrodu niewielką ilością smaru.

11. Przymocować ostrza nożyc do przyrządu, wyrównując otwór ostrzy nożyc i kołek przyrządu.
► **Rys.21: 1.** Otwór ostrzy nożyc **2.** Kołek przyrządu

12. Zamocować pokrywę, a następnie dokręcić 3 śrub. Wyjąć śrubę włożoną do osłony ostrzy w kroku 9, a następnie dokręcić śrubę.
► **Rys.22: 1.** Śruba **2.** Pokrywa

***UWAGA:* Jeśli ostrza nożyc nie działają prawidłowo, oznacza to, że nie są właściwie połączone z mimośrodem. Zdjąć ostrza i założyć je ponownie.**

***UWAGA:* Jeśli inne części niż ostrza nożyc, takie jak mimośród, ulegną zużyciu, należy zwrócić się do autoryzowanego centrum serwisowego firmy Makita z prośbą o wymianę części lub dokonanie naprawy.**

OPIS DZIAŁANIA

⚠*PRZESTROGA:* Przed przystąpieniem do regulacji lub przeglądu narzędzia upewnić się, że jest ono wyłączone, a akumulator został wyjęty.

Regulacja kąta cięcia

⚠*PRZESTROGA:* Przed wyregulowaniem kąta cięcia należy zawsze upewnić się, że narzędzie jest wyłączone.

Kąt przyrządu można wyregulować, zmieniając położenie kół w następujący sposób.

1. Poluzować dźwignię mocującą na kołach.

2. Ustawić koła w żądanym położeniu.

3. Dokładnie dokręcić dźwignię mocującą, aby prawidłowo przymocować koła.
► **Rys.23: 1.** Koło

***UWAGA:* Należy upewnić się, że płytka na drążku jest połączona z kołami.**

***UWAGA:* Po przymocowaniu kół należy upewnić się, że dźwignia mocująca jest prawidłowo dokręcona.**

OBSŁUGA

⚠*OSTRZEŻENIE:* Należy przestrzegać ostrzeżeń i środków ostrożności opisanych w rozdziale „OSTRZEŻENIA DOTYCZĄCE BEZPIECZEŃSTWA” oraz w instrukcji obsługi jednostki napędowej.

Obsługa narzędzia

⚠*OSTRZEŻENIE:* Trzymać ręce z dala od ostrzy nożyc.

⚠*OSTRZEŻENIE:* Należy zachować najwyższą ostrożność, aby nie utracić kontroli nad narzędziem. Nie dopuścić, aby narzędzie odchyliło się w stronę użytkownika lub jakiejkolwiek innej osoby przebywającej w pobliżu. Brak kontroli nad narzędziem może spowodować poważne obrażenia operatora lub osób postronnych.

⚠*OSTRZEŻENIE:* Przed przystąpieniem do cięcia należy usunąć gałęzie oraz kamienie z terenu przeznaczonego do cięcia.

► **Rys.24**

⚠*PRZESTROGA:* W miarę możliwości należy unikać używania narzędzia przy wysokiej temperaturze otoczenia. Podczas obsługi narzędzia należy zwracać uwagę na swój stan fizyczny.

⚠*PRZESTROGA:* Podczas przycinania należy uważać, aby nie dotknąć metalowego ogrodzenia lub innych twardych przedmiotów. Ostrza nożyc mogą się złamać i spowodować obrażenia ciała.

⚠*PRZESTROGA:* Sięganie narzędziem zbyt daleko, zwłaszcza podczas pracy na drabinie, może być bardzo niebezpieczne. Podczas pracy nie wolno stać na niczym chwiejnym lub niestabilnym.

***UWAGA:* Nie wolno też ciąć suchych gałęzi ani innych twardych przedmiotów.** Może to spowodować uszkodzenie narzędzia.

***UWAGA:* Nie używać narzędzia w sposób, który powoduje zatrzymanie lub bardzo wolne obroty silnika.**

***UWAGA:* Nie ciąć grubych gałęzi.**

***UWAGA:* Nie dopuścić do kontaktu ostrzy nożyc z podłożem w czasie pracy. Ostrza ulegną stępieniu, obniżając wydajność pracy.**

***UWAGA:* Nie ścinać mokrej trawy ani liści małych drzew.**

Narzędzie należy trzymać oburącz, przytrzymując za uchwyt przedni i tylną rękojeść jednostki napędowej.
► **Rys.25: 1.** Uchwyt przedni **2.** Tylna rękojeść

Gdy koła stykają się z podłożem, pociągnąć spust przełącznika, naciskając jednocześnie dźwignię blokady włączenia, a następnie przesuwać narzędzie do przodu.
► **Rys.26**

Tnąc przy krawężnikach, ogrodzeniach czy drzewach, należy przesuwać narzędzie wzdłuż ich krawędzi. Zachować ostrożność, aby nie dopuścić do zetknięcia się ostrzy z tymi przeszkodami.

KONSERWACJA

⚠*OSTRZEŻENIE:* Przed rozpoczęciem przeglądu lub konserwacji wyposażenia należy wyłączyć silnik i wyjąć akumulator. W przeciwnym razie maszyna może zostać przypadkowo uruchomiona i spowodować poważne obrażenia ciała.

⚠*OSTRZEŻENIE:* Na czas kontroli lub konserwacji urządzenia zawsze należy położyć je na podłożu. Montowanie lub regulowanie narzędzia w położeniu pionowym może spowodować poważne obrażenia.

⚠*OSTRZEŻENIE:* Należy przestrzegać ostrzeżeń i środków ostrożności opisanych w rozdziale „OSTRZEŻENIA DOTYCZĄCE BEZPIECZEŃSTWA" oraz w instrukcji obsługi jednostki napędowej.

⚠*PRZESTROGA:* Przed przystąpieniem do przeglądu lub prac konserwacyjnych należy założyć rękawice.

***UWAGA:* Nie stosować benzyny, rozpuszczalników, alkoholu itp. środków. Mogą one powodować odbarwienia, odkształcenia lub pęknięcia.**

W celu zachowania odpowiedniego poziomu BEZPIECZEŃSTWA i NIEZAWODNOŚCI produktu wszelkie naprawy i różnego rodzaju prace konserwacyjne lub regulacje powinny być przeprowadzane przez autoryzowany lub fabryczny punkt serwisowy narzędzi Makita, zawsze z użyciem oryginalnych części zamiennych Makita.

Czyszczenie narzędzia

Czyścić narzędzie, wycierając kurz suchą szmatką lub szmatką zanurzoną wcześniej w roztworze wodnym mydła i wyżętą.

***UWAGA:* Nie stosować benzyny, rozpuszczalników, alkoholu itp. środków. Mogą one powodować odbarwienia, odkształcenia lub pęknięcia.**

Konserwacja ostrzy nożyc

Przed rozpoczęciem pracy lub po każdej przepracowanej godzinie zwilżyć ostrza nożyc olejem o niskiej lepkości (olejem maszynowym lub olejem smarnym w aerozolu).
► **Rys.27**

Po zakończeniu pracy należy drucianą szczotką usunąć kurz po obu stronach ostrza nożyc, przetrzeć je szmatką, a następnie zwilżyć olejem o niskiej lepkości, (olejem maszynowym lub olejem smarnym w aerozolu).
► **Rys.28**

***UWAGA:* Ostrzy nożyc nie wolno myć wodą.** Takie mycie może spowodować korozję lub uszkodzenie narzędzia.

***UWAGA:* Zanieczyszczenia i korozja powodują nadmierne tarcie podczas pracy ostrza i skracają czas eksploatacji między ładowaniami akumulatora.**

Przechowywanie

Przymocować osłonę ostrzy do ostrzy nożyc tak, aby ostrza nie były odsłonięte. Narzędzie należy przechowywać w bezpiecznym, niedostępnym dla dzieci miejscu. Miejsce przechowywania narzędzia powinno być suche.
Podczas przechowywania przyrządu bez jednostki napędowej należy nałożyć nasadkę na koniec drążka.
► **Rys.29**

Smarowanie ruchomych części

UWAGA: **Przestrzegać instrukcji odnośnie do częstotliwości smarowania i ilości smaru.** W przeciwnym razie niewystarczające smarowanie może spowodować uszkodzenie części ruchomych.

Wałek napędowy:

Nakładać smar (smar Makita N No.2 lub jego zamiennik) co 30 godzin pracy.
► **Rys.30**

WSKAZÓWKA: Oryginalny smar firmy Makita można zakupić u lokalnego przedstawiciela firmy Makita.

Smarowanie

Częstotliwość smarowania: Co 50 godzin pracy

1. Zdemontować ostrza nożyc z przyrządu.

2. Nanieść smar na wewnętrzną część otworów ostrzy nożyc (około 1,5 g).
► **Rys.31:** **1.** Otwór

3. Przymocować ostrza nożyc do przyrządu.

Ostrzenie ostrzy nożyc

UWAGA: **Jeśli na skutek ostrzenia ostrza nożyc są poważnie zdeformowane, należy je wymienić na nowe.**

1. Zamontować akumulator w narzędziu.

2. Włączyć i uruchomić narzędzie. Następnie ustawić górne i dolne ostrze w taki sposób, aby się ze sobą nie pokrywały.
► **Rys.32**

3. Wyłączyć narzędzie i wyjąć z niego akumulator.

4. Ustawić pilnik pod kątem 45° i ostrzyć górne ostrze pilnikiem z 3 kierunków.
► **Rys.33:** **(1)** Pilnik **(2)** 45°

PRZESTROGA: **Przed rozpoczęciem ostrzenia upewnić się, że narzędzie jest wyłączone, a akumulator wyjęty z narzędzia.**

5. Ustawić narzędzie dołem do góry, a następnie usunąć zadziory z ostrzy nożyc za pomocą osełki.
► **Rys.34:** **1.** Osełka

6. Ustawić pilnik pod kątem 45° i ostrzyć dolne ostrze pilnikiem z 3 kierunków.

7. Przywrócić narzędzie do normalnego położenia, a następnie usunąć zadziory z ostrzy nożyc za pomocą osełki.

ROZWIĄZYWANIE PROBLEMÓW

Przed oddaniem urządzenia do naprawy należy najpierw przeprowadzić samodzielną kontrolę. W razie napotkania problemu, który nie został wyjaśniony w instrukcji, nie należy próbować demontować urządzenia we własnym zakresie. Należy natomiast zlecić naprawę w autoryzowanym punkcie serwisowym firmy Makita; zawsze z użyciem oryginalnych części zamiennych Makita.

Nieprawidłowe działanie	Prawdopodobna przyczyna (usterka)	Rozwiązanie
Silnik się nie uruchamia.	-	Patrz instrukcja obsługi jednostki napędowej.
Silnik zatrzymuje się wkrótce po uruchomieniu.	-	Patrz instrukcja obsługi jednostki napędowej.
Prędkość obrotowa silnika nie wzrasta.	-	Patrz instrukcja obsługi jednostki napędowej.
Ostrza nożyc nie poruszają się: ⇨ Natychmiast wyłączyć narzędzie!	Pomiędzy ostrzami nożyc znajdują się ciała obce.	Wyłączyć narzędzie i wyjąć akumulator, a następnie usunąć ciała obce, używając odpowiednich narzędzi, takich jak szczypce.
	Układ napędowy nie działa prawidłowo.	Zlecić naprawę w lokalnym autoryzowanym punkcie serwisowym.
Nietypowe drgania: ⇨ Natychmiast wyłączyć narzędzie!	Ostrza nożyc są złamane, wygięte lub zużyte.	Wymienić ostrza nożyc.
	Układ napędowy nie działa prawidłowo.	Zlecić naprawę w lokalnym autoryzowanym punkcie serwisowym.
Nie można zatrzymać ostrzy nożyc ani silnika: ⇨ Natychmiast wyjąć akumulator!	Usterka w układzie elektrycznym.	Wyjąć akumulator i zlecić naprawę w lokalnym autoryzowanym punkcie serwisowym.

AKCESORIA OPCJONALNE

⚠***PRZESTROGA:*** **Zaleca się stosowanie wymienionych akcesoriów i przystawek z maszyną Makita opisaną w niniejszej instrukcji.** Stosowanie innych akcesoriów lub przystawek może być przyczyną obrażeń ciała. Akcesoriów lub przystawek należy używać tylko zgodnie z ich przeznaczeniem.

W razie potrzeby wszelkiej pomocy i szczegółowych informacji na temat niniejszych akcesoriów udzielą Państwu lokalne punkty serwisowe Makita.

- Ostrze nożyc
- Oryginalny akumulator i ładowarka firmy Makita

WSKAZÓWKA: Niektóre pozycje znajdujące się na liście mogą być dołączone do pakietu urządzenia jako akcesoria standardowe. Mogą to być różne pozycje, w zależności od kraju.

RÉSZLETES LEÍRÁS

Típus:	EN425MP
Pengeszélesség	500 mm
Méretek (H x SZ x M)	820 mm x 521 mm x 191 mm
Nettó tömeg	2,6 kg

- Folyamatos kutató- és fejlesztőprogramunk eredményeként az itt felsorolt tulajdonságok figyelmeztetés nélkül megváltozhatnak.
- A tulajdonságok országról országra különbözhetnek.

Jóváhagyott meghajtóegység

A jelen tartozék kizárólag a következő meghajtóegységgel/-egységekkel használható:
- DUX60 vezeték nélküli többfunkciós alapgép
- DUX18 vezeték nélküli többfunkciós alapgép
- UX01G vezeték nélküli többfunkciós alapgép

⚠*FIGYELMEZTETÉS:* Soha ne használja a tartozékot nem jóváhagyott meghajtóegységgel. A nem jóváhagyott alkatrészek kombinációja súlyos személyi sérülést okozhat.

Szimbólumok

A következőkben a berendezésen esetleg használt jelképek láthatók. A szerszám használata előtt bizonyosodjon meg arról hogy helyesen értelmezi a jelentésüket.

	Olvassa el a használati utasítást.
	VESZÉLY - Tartsa távol a kezét a késtől.
	Viseljen sisakot, védőszemüveget és fülvédőt.
	Viseljen védőkesztyűt.
	Viseljen csúszásmentes talpú, merev cipőt/csizmát.
	Biztosítsa, hogy az emberek és az állatok legalább 15 méterre (50 láb) legyenek az elektromos szerszámtól.
	Forró felületek – ujjak és kéz égésveszélye.
	Hangteljesítményszint Ausztrália NSW tartománya zajszabályozási rendelete szerint

Rendeltetés

A jelen tartozék kizárólag füvek és gyomok nyírásához használható a talajon, és kizárólag a jóváhagyott meghajtóegységhez csatlakoztatható. A tartozékot nem szabad más célra használni. A tartozék helytelen használata súlyos sérülést okozhat.

EU Megfelelőségi nyilatkozat

Csak európai országokra vonatkozóan

Mi, a: **Makita Europe N.V.**, székhely: **Jan-Baptist Vinkstraat 2 3070 Kortenberg BELGIUM**. mint gyártó felhatalmazzuk **Kazuhisa Makino**-t a műszaki leírás elkészítésére, valamint saját felelősségünkre kijelentjük, hogy a termék(ek), úgy mint a:
Meghatározás: **Talajszinti vágó tartozék.**
Típusszám(ok): **EN425MP**.
Megfelel a **2006/42/EK** irányelv minden vonatkozó követelményének, illetve a következő harmonizált szabványok alapján kerültek legyártásra: **EN 62841-1:2015+A11:2022, EN 62841-4-2:2019+A1:202 2+A11:2022, EN IEC 62841-4-5:2021+A11:2021, EN ISO 11806-1:2022**.
A nyilatkozat helye és kelte: **Kortenberg, Belgium. 30. 7. 2025**
Felelős személy: **Kazuhisa Makino, igazgató – Makita Europe N.V.**



Megfelelőségi nyilatkozat (Egyesült Királyság)

Csak az Egyesült Királyságra vonatkozik

Mi, a: **Makita Europe N.V.**, székhely: **Jan-Baptist Vinkstraat 2 3070 Kortenberg BELGIUM**. mint gyártó felhatalmazzuk **Kazuhisa Makino**-t a műszaki leírás elkészítésére, valamint saját felelősségünkre kijelentjük, hogy a termék(ek), úgy mint a:
Meghatározás: **Talajszinti vágó tartozék**.
Típusszám(ok): **EN425MP**.
Megfelel a **S.I. 2008/1597 (módosított)** irányelv minden vonatkozó követelményének, illetve a következő harmonizált szabványok alapján kerültek legyártásra: **EN 62841-1:2015+A11:2022, EN 62841-4-2:2019+A1:20 22+A11:2022, EN IEC 62841-4-5:2021+A11:2021, EN ISO 11806-1:2022**.

A nyilatkozat helye és kelte: **Kortenberg, Belgium. 30. 7. 2025**
Felelős személy: **Kazuhisa Makino, igazgató – Makita Europe N.V.**
Importőr: Makita (UK) Limited, Michigan Drive, Tongwell, Milton Keynes, Buckinghamshire, MK15 8JD, Egyesült Királyság



BIZTONSÁGI FIGYELMEZTETÉS

Az akkumulátoros fűnyíró ollóra vonatkozó biztonsági figyelmeztetések

⚠***FIGYELMEZTETÉS*** **Olvassa el a szerszámgéphez mellékelt összes biztonsági figyelmeztetést, utasítást, illusztrációt és a műszaki adatokat.** A következőkben leírt utasítások figyelmen kívül hagyása elektromos áramütést, tüzet és/vagy súlyos sérülést eredményezhet.

1. **Ne használja a fűnyíró ollót rossz időjárási körülmények esetén, különösen, ha villámlás várható.** Ez csökkenti a villámcsapás veszélyét.
2. **Az összes tápvezetéket és kábelt tartsa távol a vágási területtől.** A tápvezetékek vagy kábelek rejtve lehetnek a sövényekben vagy bokrokban, és a kés véletlenül elvághatja azokat.
3. **Viseljen fülvédőt.** A megfelelő védőfelszerelés csökkenti a hallascsökkenés kockázatát.
4. **Kizárólag a szigetelt markolási felületeinél fogva tartsa a fűnyíró ollót, mert fennáll a veszélye, hogy a kés rejtett vezetékekbe ütközik.** Ha a kések feszültség alatt lévő vezetékekkel érintkeznek, a fűnyíró olló fém alkatrészei is áram alá kerülhetnek, és áramütés érheti a kezelőt.
5. **Ügyeljen rá, hogy teste semmilyen része ne kerüljön a kés közelébe. Amikor a kések mozognak, ne távolítsa el a levágott anyagot, és ne tartsa a kezében a levágni kívánt anyagot.** A kések a kapcsoló kikapcsolása után egy ideig még mozognak. A fűnyíró olló használata közben egy pillanatnyi figyelmetlenség is komoly személyi sérüléshez vezethet.
6. **Az elakadt anyag eltávolításakor vagy a fűnyíró olló javításakor ügyeljen arra, hogy az összes főkapcsoló ki legyen kapcsolva és az akkumulátor el legyen távolítva vagy le legyen választva.** A fűnyíró olló váratlan bekapcsolódása az elakadt anyag eltávolítása vagy karbantartás közben súlyos személyi sérüléseket okozhat.
7. **A fűnyíró ollót a fogantyúnál fogva hordozza, leállított késsel, ügyelve arra, hogy ne működtessen semmilyen főkapcsolót.** A fűnyíró olló megfelelő szállítása csökkenti a kés véletlen elindulásának és az ebből eredő személyi sérülések kockázatát.
8. **A fűnyíró olló szállításához és tárolásához mindig illessze fel a késvédőt.** A fűnyíró olló megfelelő kezelése csökkenti a késtől származó személyi sérülések kockázatát.

További biztonsági utasítások

Általános tudnivalók

1. **A helyes használat biztosítása érdekében a felhasználónak el kell olvasnia a használati utasítást, hogy megismerkedjen a gép kezelésével.** A hiányos ismeretekkel rendelkező kezelő a helytelen kezelés miatt saját magára és más személyekre is veszélyt jelent.
2. **A szerszámot nem használhatják gyerekek, csökkent fizikai, érzékelési vagy értelmi képességű személyek, illetve a szerszám használatával kapcsolatban tapasztalattal nem rendelkező, a jelen használati utasítást nem ismerő személyek. A helyi szabályozások korlátozhatják a kezelő életkorát.**
3. **A géppel végzendő munkák különleges óvatosságot és figyelmet igényelnek.**
4. **A gépet csak jó fizikai állapotban lévő személyek használják. Minden munkát nyugodtan és elővigyázatosan végezzen. Hagyatkozzon a józan belátásra, és ne feledje, hogy a kezelő, illetve felhasználó felelős a balesetekért vagy a más személyeket vagy tulajdont ért veszélyhelyzetek következményeiért.**
5. **Ne működtesse a gépet, ha emberek – különösen gyermekek – vagy háziállatok tartózkodnak a közelben.**
6. **Amennyiben a gép működésében hiba lép fel, vagy rendellenesen viselkedik, a motort haladéktalanul le kell állítani.**
7. **Ha a gépet nem használja vagy felügyelet nélkül hagyja, kapcsolja ki, és vegye ki belőle az akkumulátort, majd tegye olyan biztonságos helyre, ahol nem jelent veszélyt másokra, illetve ahol nem károsodik.**
8. **Kerülje a gép használatát rossz időjárási körülmények esetén, különösen, ha villámlás várható.**
9. **A nemzeti szabályozás korlátozhatja a gép használatát.**

Személyi védőfelszerelések

1. **A gép használata közben viseljen védőszemüveget és zárt lábbelit.**
2. **Mindig megfelelő lábbelit és hosszú nadrágot viseljen a gép használata közben.**

A szerszám beindítása

1. **Ügyeljen rá, hogy a munkakörnyezetben ne tartózkodjanak gyermekek vagy más személyek, illetve állatok.** Ellenkező esetben ne használja a szerszámot.
2. **Üzemeltetés közben tartson minden személyt és állatot legalább 15 m távolságra a szerszámtól. Ha valaki közelebb jön, azonnal állítsa le a szerszámot.**
3. **Használat előtt mindig ellenőrizze, hogy a szerszám biztonságosan üzemeltethető-e. Ellenőrizze, hogy a vágószerszám és a védőburkolat biztonságos-e, valamint a kapcsológomb/kar könnyen és megfelelően működik-e.**

Ellenőrizze, hogy a fogantyúk tiszták és szárazak-e, és tesztelje a be-/kikapcsolás megfelelő működését.

4. **Használat előtt ellenőrizze, hogy a gépen nincsenek-e sérült alkatrészek. Gondosan ellenőrizze a sérült védőburkolatokat és egyéb alkatrészeket, hogy eldönthesse, helyesen működnek-e, illetve képesek-e ellátni a funkciójukat. Ellenőrizze a mozgó részek illeszkedését, esetleges elakadását, az alkatrészek vagy a szerelvények törését vagy bármely olyan körülményt, amely hatással lehet a gép működésére. A sérült védőburkolatot vagy alkatrészt megfelelő módon meg kell javítani vagy arra jogosult szervizben kell kicseréltetni, kivéve akkor, ha a használati útmutató erről máshogy rendelkezik.**
5. **A motort csak akkor kapcsolja be, amikor keze és lába nincs a vágószerszám közelében.**
6. **A beindítás előtt győződjön meg róla, hogy a vágószerszám nem ér hozzá semmilyen tárgyhoz.**
7. **Használat közben erősen tartsa a szerszámot.**
8. **Kerülje a véletlenszerű elindítást. Ne hordozza a szerszámot, ha az akkumulátor be van helyezve, és ujjal a kapcsolón. Az akkumulátor behelyezése előtt ellenőrizze, hogy a kapcsoló ki van-e kapcsolva.**
9. **Használat előtt vizsgálja át a teljes munkaterületet, hogy található-e rajta drótkerítés, kő vagy egyéb szilárd tárgy. Ezek a kések sérülését okozhatják.**
10. **A szerszám használata előtt ellenőrizze a sövényeket és bokrokat, nincs-e bennük idegen tárgy, mint például drótkerítés vagy rejtett huzalok.**

A használat módja

1. **A gépet kizárólag jó fény- és látási viszonyok között használja. Télen figyeljen a csúszós vagy nedves területekre, a jégre és a hóra (csúszásveszély). Lejtős felületen ügyeljen arra, hogy biztosan álljon, és lassan, nem futva közlekedjen.**
2. **Ügyeljen a vágószerszámra, mivel láb- és kézsérüléseket okozhat.**
3. **Működő géppel soha ne álljon létrára.**
4. **Soha ne végezzen metszési munkákat a géppel úgy, hogy felmászik vele egy fára.**
5. **Ne dolgozzon olyan felületen, ahol nem tud stabilan állni.**
6. **Távolítsa el a munkaterületen talált homokot, köveket, szögeket stb.** Az idegen részecskék károsíthatják a vágószerszámot, és veszélyes visszarúgásokat okozhatnak.
7. **A vágószerszám kővel vagy kemény tárggyal való ütközésekor azonnal állítsa le a motort és vizsgálja át a vágószerszámot.**
8. **Rendszeres időközönként ellenőrizze, találhatók-e a vágószerszámon sérülések (hajszálrepedések keresése ütögetéssel).**
9. **A vágás megkezdése előtt a vágószerszámnak el kell érnie a teljes üzemi sebességet.**
10. **A vágószerszámot fel kell szerelni a megfelelő védőburkolatokkal. Soha ne működtesse a gépet sérült védőburkolatokkal, illetve védőburkolatok nélkül.**
11. **A munkavégzés során a géphez kapott összes védelmi felszerelést és védőburkolatot használni kell.**
12. **Mindig vegye ki az akkumulátort a gépből:**
    - **— ha a gépet felügyelet nélkül hagyja;**
    - **— mielőtt eltömődést szüntet meg;**
    - **— ellenőrzés, tisztítás vagy a gépen való munkavégzés előtt;**
    - **— idegen tárgyba ütközés után;**
    - **— ha a gép rendellenesen rázkódni kezd.**
13. **Mindig ellenőrizze, hogy a szellőzőnyílásokat nem tömítette-e el törmelék.**
14. **A vágószerkezet a motor kikapcsolása után egy ideig még mozog.**
15. **Ha a pengék mozgása leáll, mert működés közben idegen tárgyak szorultak a pengék közé, kapcsolja ki a szerszámot, és távolítsa el az akkumulátort, majd szerszám, például fogó segítségével távolítsa el az idegen tárgyakat.** Az idegen tárgyak kézzel történő eltávolítása sérülést okozhat, mert az idegen tárgyak eltávolítására válaszképpen a pengék megmozdulhatnak.
16. **A késvédő felhelyezésekor vagy eltávolításakor vigyázzon, nehogy megsérüljön a keze.**
17. **A szerszám rögzítésekor vagy eltávolításakor tartsa stabilan a tápegységet, és ne alkalmazzon túlzott erőt. Emellett tartsa a szerszámot szárazon, hogy megakadályozza a keze megcsúszását.**

Vágószerszámok

Mindig az adott munkához megfelelő vágószerszámot használja.

Karbantartási utasítások

1. **A munka megkezdése előtt meg kell vizsgálni a gép állapotát, különösen a vágószerszám védőburkolatait.**
2. **Mielőtt karbantartást, vágószerszámcserét vagy vágószerszám-tisztítást végezne, kapcsolja ki a motort, majd vegye ki az akkumulátort.**
3. **Amikor nem használja, csatlakoztassa a pengevédőt a szerszámhoz és azt száraz helyen, magasan, elzártan tárolja, hogy gyerekek ne férjenek hozzá.**

ŐRIZZE MEG EZEKET AZ UTASÍTÁSOKAT.

⚠*FIGYELMEZTETÉS:* NE HAGYJA, hogy (a termék többszöri használatából eredő) kényelem és megszokás váltsa fel a termék biztonsági előírásainak szigorú betartását. A HELYTELEN HASZNÁLAT és a használati útmutatóban szereplő biztonsági előírások megszegése súlyos személyi sérülésekhez vezethet.

ALKATRÉSZEK LEÍRÁSA

► **Ábra1: 1.** Késvédő **2.** Kupak **3.** Nyíropengék **4.** Kerék **5.** Rögzítőkar **6.** Cső

ÖSSZESZERELÉS

***FIGYELMEZTETÉS:* A gép összeszerelése vagy beállítása előtt állítsa le a motort, és távolítsa el az akkumulátort.** Ellenkező esetben a gép véletlenül is elindulhat, amely sérülést okozhat.

***FIGYELMEZTETÉS:* A gép összeszerelése vagy beállítása során mindig tegye le a gépet.** A gép álló helyzetben történő összeszerelése és beállítása súlyos sérüléseket okozhat.

***FIGYELMEZTETÉS:* Minden esetben kövesse a „BIZTONSÁGI FIGYELMEZTETÉSEK" fejezetben, illetve a meghajtóegység használati útmutatójában ismertetett figyelmeztetéseket és óvintézkedéseket.**

A tartozék felszerelése

1. Távolítsa el a sapkát a cső egyik végéről a lemezzel ellátott oldalon.
► **Ábra2: 1.** Sapka **2.** Lemez

MEGJEGYZÉS: Ha olaj van a csövön, törölje le az olajat a tartozék összeszerelése előtt.

2. Lazítsa meg a tárcsák rögzítőkarját.
► **Ábra3: 1.** Rögzítőkar

***MEGJEGYZÉS:* Ne lazítsa meg a rögzítőkart, amíg az le nem jön, nehogy elveszítse azt.**

3. Igazítsa a csövön lévő lemezt a kerekek hornyához, majd rögzítse a kerekeket a csőhöz az ábrán látható módon.
► **Ábra4: 1.** Cső **2.** Kerék **3.** Lemez

***MEGJEGYZÉS:* Ügyeljen arra, hogy a kerekeket úgy rögzítse, hogy a lemez a kerekekbe illeszkedjen.**

4. A tárcsák rögzítéséhez szorosan húzza meg a rögzítőkart. Ezután állítsa be a rögzítőkar szögét úgy, hogy a rögzítőkar hegye a tárcsatengely felé mutasson, miközben a rögzítőkart a forgástengely felé húzza felfelé.
► **Ábra5: 1.** Rögzítőkar **2.** Tárcsatengely

5. Távolítsa el a tartozékról a sapkát.
► **Ábra6: 1.** Sapka

6. Úgy csatlakoztassa a tartozékot a csőhöz, hogy a csövön lévő furat egy vonalban legyen a tartozékon lévő furattal. Először biztonságosan szorítsa meg a rövid csavart, majd a hosszú csavart szorítsa meg a cső rögzítéséhez.
► **Ábra7: 1.** Cső **2.** Csavar (rövid) **3.** Csavar (hosszú) **4.** Imbuszkulcs

MEGJEGYZÉS: A csavar meghúzásához, alkalmazzon 4,0 - 6,0 N•m meghúzási nyomatékot.

A hosszabbítócső felszerelése

***VIGYÁZAT:* Mindig ellenőrizze, hogy a tartozék csöve rögzítve van felszerelés után.** A helytelen felszerelés azt okozhatja, hogy a tartozék kiesik a meghajtóegységből, és személyi sérülést okoz.

Szerelje fel a hosszabbítócsövet a meghajtóegységre.

1. Távolítsa el a cső végéről a kupakot.
► **Ábra8: 1.** Cső **2.** Kupak

***MEGJEGYZÉS:* Ne dobja el a kupakot, mert a kupak szükséges a tartozék tárolásához.**

2. Fordítsa a kart a tartozék irányába.
► **Ábra9: 1.** Kar

3. Állítsa a rögzítőcsapot a meghajtóegységen lévő nyíl jelzéshez. Nyomja be a csövet, amíg a kioldógomb fel nem ugrik.

Gondoskodjon róla, hogy a pozicionáló vonal a meghajtóegységen lévő nyíl hegyénél legyen, a meghajtóegységen lévő nyíl jelzés és a csövön lévő nyíl jelzés pedig egymással szemben legyen.
► **Ábra10: 1.** Kioldógomb **2.** Nyíl jelzés a meghajtóegységen **3.** Csap **4.** Pozíciósvonal **5.** Nyíl jelzés a csövön

4. Fordítsa a kart a meghajtóegység irányába.
► **Ábra11: 1.** Kar

Ügyeljen arra, hogy a kar felülete párhuzamos legyen a csővel.

***MEGJEGYZÉS:* Ne húzza meg a kart, ha a tartozék csöve nincs behelyezve.** A kar ilyenkor ugyanis túlzott mértékben befeszítheti, és így károsíthatja a hajtótengely belépő részét.

A cső eltávolításához fordítsa a kart a tartozék irányába, majd húzza ki a csövet, miközben a kioldógombot lenyomva tartja.
► **Ábra12: 1.** Kioldógomb **2.** Kar **3.** Cső

A késvédő felszerelése és eltávolítása

Oldja ki a késvédő rugós reteszeit úgy, hogy meghúzza azokat, majd nyissa ki a késvédőt.
► **Ábra13: 1.** Rugós retesz **2.** Késvédő

Amikor a késvédőt a nyíropengékhez csatlakoztatja, ügyeljen arra, hogy a késvédő zárva legyen, és mindkét rugós reteszt biztonságosan rögzíti.

A nyíropengék felszerelése és eltávolítása

⚠*VIGYÁZAT:* A nyíropengék cseréjéhez mindig viseljen kesztyűt, hogy a keze ne érjen közvetlenül a pengékhez.

⚠*VIGYÁZAT:* A nyíropengék eltávolítása és felszerelése előtt szerelje fel a védőburkolatot.

***MEGJEGYZÉS:* Amikor a nyíropengéket cseréli, ne törölje le a zsírt a hajtótárcsáról.**

1. Helyezze a nyíropengéket a késvédőre.
► **Ábra14: 1.** Késvédő

2. Úgy fordítsa el a tengelyt, hogy a felső és az alsó penge úgy helyezkedjen el, hogy nem fedik egymást.
► **Ábra15: 1.** Tengely

3. Zárja a késvédőt, majd a tartozékot állítsa fejjel lefelé.

4. Távolítsa el a 4 csavart az imbuszkulccsal, és vegye le a fedelet.
► **Ábra16: 1.** Csavar **2.** Fedél

5. Távolítsa el a nyíropengéket.
► **Ábra17**

6. Fordítsa el a hajtótárcsát a hornyolt fejű csavarhúzóval úgy, hogy a hajtótárcsa az ábrán látható irányba álljon.
► **Ábra18: 1.** Hajtótárcsa

7. Távolítsa el a késvédőt a nyíropengékről, majd helyezze fel az új nyíropengéket a késvédőre.

8. Igazítsa egymáshoz a felső sövényvágó kés és az alsó sövényvágó kés furatait az ábrán látható módon.
► **Ábra19: 1.** Furat

9. Zárja a késvédőt, majd a 4. lépésben eltávolított csavart helyezze be a késvédő furatába, hogy így ideiglenesen rögzítse a nyíropengéket.
► **Ábra20: 1.** Csavar

10. Vigyen fel kis mennyiségű zsírt a hajtótárcsa szélére.

11. Csatlakoztassa a nyíropengéket a tartozékhoz, miközben a nyíropengék furatát és a tartozék csapját összehangolja.
► **Ábra21: 1.** A nyíropengék furata **2.** A tartozék csapja

12. Szerelje fel a fedelet, majd húzza meg a 3 csavart. Távolítsa el a 9. lépésben a késvédőbe helyezett csavart, majd húzza meg a csavart.
► **Ábra22: 1.** Csavar **2.** Fedél

***MEGJEGYZÉS:* Ha a nyíropengék nem megfelelően működnek, a pengék nem csatlakoznak megfelelően a hajtótárcsához. Távolítsa el a pengéket, és szerelje fel őket újra.**

***MEGJEGYZÉS:* Ha a nyíropengéken kívüli egyéb alkatrész, például a forgattyú elhasználódik, forduljon egy hivatalos Makita szervizközponthoz cserealkatrészért vagy javításért.**

A MŰKÖDÉS LEÍRÁSA

⚠*VIGYÁZAT:* Minden esetben ellenőrizze, hogy a szerszám ki van kapcsolva és az akkumulátor eltávolításra került mielőtt beállít vagy ellenőriz valamilyen funkciót a szerszámon.

A vágási szög beállítása

⚠*VIGYÁZAT:* Mielőtt beállítja a vágási szöget, mindig bizonyosodjon meg arról, hogy a szerszámot kikapcsolta.

A rögzítés szögét a kerekek helyzetének megváltoztatásával állíthatja be a következő eljárás szerint.

1. Lazítsa meg a tárcsák rögzítőkarját.

2. Állítsa a tárcsákat a kívánt pozícióba.

3. A tárcsák rögzítéséhez szorosan húzza meg a rögzítőkart.
► **Ábra23: 1.** Kerék

***MEGJEGYZÉS:* Ügyeljen arra, hogy a lemez a csövön a kerekekbe illeszkedjen.**

***MEGJEGYZÉS:* A tárcsák rögzítése után győződjön meg arról, hogy a rögzítőkar biztonságosan meg van-e húzva.**

MŰKÖDTETÉS

⚠*FIGYELMEZTETÉS:* Minden esetben kövesse a „BIZTONSÁGI FIGYELMEZTETÉSEK" fejezetben, illetve a meghajtóegység használati útmutatójában ismertetett figyelmeztetéseket és óvintézkedéseket.

A szerszám működtetése

⚠*FIGYELMEZTETÉS:* Tartsa távol a kezét a nyíropengéktől.

⚠*FIGYELMEZTETÉS:* Mindig különösen óvatosan dolgozzon, ezzel biztosítva a gép feletti uralom megtartását. Ne hagyja, hogy a gép maga felé vagy a munkavégzés közelében tartózkodó személyek felé dőljön. A gép feletti uralom elvesztése a kezelő és a közelben tartózkodó személyek súlyos sérülését okozhatja.

⚠*FIGYELMEZTETÉS:* Fűnyírás előtt takarítsa el a botokat és köveket a nyírandó területről.

► **Ábra24**

***VIGYÁZAT:* Nagy hőségben lehetőleg ne használja a gépet. A gép használatakor ügyeljen a saját fizikai állapotára.**

***VIGYÁZAT:* Ügyeljen rá, nehogy véletlenül hozzáérjen egy fémkerítéshez vagy más kemény tárgyhoz a nyírás közben.** A nyírópengék eltörhetnek, és sérülést okozhatnak.

***VIGYÁZAT:* Ha túl messzire nyúl a szerszámmal, különösen egy létráról, az rendkívül veszélyes.** Ne dolgozzon semmilyen billegő vagy nem stabil helyről.

***MEGJEGYZÉS:* Ne vágjon kiszáradt fákat, vagy más kemény tárgyakat.** Ha így tesz, azzal a szerszám károsodását okozhatja.

***MEGJEGYZÉS:* Ne használja a szerszámot olyan módon, ami a motor leállását vagy rendkívül lassú forgását okozza.**

***MEGJEGYZÉS:* Ne próbáljon vastag ágakat elvágni.**

***MEGJEGYZÉS:* Ne hagyja, hogy a nyírópengék működés közben érintkezzenek a talajjal. A pengék kicsorbulhatnak, ami a teljesítmény csökkenését eredményezheti.**

***MEGJEGYZÉS:* Ne nyírjon nedves füvet vagy nedves lombot.**

Tartsa a szerszámot mindkét kézzel a meghajtóegység elülső fogantyújánál és a hátsó markolatánál fogva.
► **Ábra25: 1.** Elülső fogantyú **2.** Hátsó markolat

Úgy, hogy a kerekek a földdel érintkeznek, a reteszkioldó kar nyomva tartása mellett húzza meg a kapcsológombot, majd mozgassa előre a szerszámot.
► **Ábra26**

Ívek, kerítések vagy fák mentén való vágásnál tolja végig körülöttük a szerszámot. Ügyeljen rá, hogy a pengék ne érjenek hozzájuk.

KARBANTARTÁS

***FIGYELMEZTETÉS:* A gép átvizsgálása vagy karbantartása előtt állítsa le a motort, és távolítsa el a gyújtógy az akkumulátort.** Ellenkező esetben a gép véletlenül is elindulhat, amely súlyos sérülést okozhat.

***FIGYELMEZTETÉS:* A gép vizsgálata vagy karbantartása során mindig tegye azt le.** A gép álló helyzetben történő összeszerelése és beállítása súlyos sérüléseket okozhat.

***FIGYELMEZTETÉS:* Minden esetben kövesse a „BIZTONSÁGI FIGYELMEZTETÉSEK" fejezetben, illetve a meghajtóegység használati útmutatójában ismertetett figyelmeztetéseket és óvintézkedéseket.**

***VIGYÁZAT:* Viseljen kesztyűt az átvizsgálás és a karbantartás során.**

***MEGJEGYZÉS:* Soha ne használjon gázolajt, benzint, hígítót, alkoholt vagy hasonló anyagokat. Ezek elszíneződést, alakvesztést vagy repedést okozhatnak.**

A termék BIZTONSÁGÁNAK és MEGBÍZHATÓSÁGÁNAK fenntartása érdekében a javításokat és más karbantartásokat vagy beállításokat a Makita hivatalos vagy gyári szervizközpontjában kell elvégezni, mindig csak Makita cserealkatrészeket használva.

A szerszám tisztítása

A szerszámról egy száraz, vagy egy szappanos vízbe mártott és kicsavart ruhával törölje le a port.

***MEGJEGYZÉS:* Soha ne használjon gázolajt, benzint, hígítót, alkoholt vagy hasonló anyagokat. Ezek elszíneződést, alakvesztést vagy repedést okozhatnak.**

Nyírópenge karbantartása

Munkavégzés előtt és munkavégzés közben óránként vigyen fel alacsony viszkozitású olajat (gépolajat vagy aeroszolos kenőolajat) a nyírópengékre.
► **Ábra27**

A használat után egy drótkefével távolítsa el a port a nyírópengék mindkét oldaláról, törölje le azokat egy ruhával, majd kenje meg alacsony viszkozitású olajjal (gépolajjal vagy aeroszolos kenőolajjal).
► **Ábra28**

***MEGJEGYZÉS:* Ne mossa a nyírópengéket vízben.** Ha így tesz, azzal a szerszám rozsdásodását vagy károsodását okozhatja.

***MEGJEGYZÉS:* A szennyeződés és a rozsda a pengék túlzott súrlódását eredményezi, és lerövidíti az akkumulátor töltésenként biztosított üzemidejét.**

Tárolás

Helyezze fel a védőburkolatot a nyírópengékre úgy, hogy a pengék ne látsszanak. A szerszámot olyan helyen tárolja, ahol gyerekek nem érhetik el. A szerszámot olyan helyen tárolja, amely nincs kitéve nedvességnek vagy esőnek.
Amennyiben a tartozékot a meghajtóegységtől külön tárolja, mindig helyezze fel a sapkát a cső végére.
► **Ábra29**

A mozgó alkatrészek kenése

***MEGJEGYZÉS:* Kövesse a zsírozásra vonatkozó gyakorisági és mennyiségi utasításokat.** A nem elegendő zsírozás a mozgó alkatrészek sérülését okozhatja.

Hajtótengely:

Tegyen bele kenőzsírt (Makita N No.2 vagy azzal egyenértékű kenőzsírt) minden 30 órányi használat után.
► **Ábra30**

MEGJEGYZÉS: Eredeti Makita kenőzsír a helyi Makita forgalmazótól szerezhető be.

Zsírral kenés

Kenési intervallum: minden 50 órányi működés után

1. Távolítsa el a nyíropengéket a tartozékról.

2. Kenje be zsírral a nyíropengék furatainak belső kerületét (megközelítőleg 1,5 g az irányadó mennyiség).
► **Ábra31: 1.** Furat

3. Szerelje fel a nyíropengéket a tartozékra.

Nyíropengék reszelése

MEGJEGYZÉS: **Ha a reszelés jelentősen deformálta a nyíropengéket, cserélje ki azokat újakra.**

1. Helyezze be az akkumulátort a szerszámba.

2. Kapcsolja be és indítsa el a szerszámot, hogy a felső és az alsó penge úgy helyezkedjen el, hogy nem fedi egymást.
► **Ábra32**

3. Kapcsolja ki a szerszámot, és távolítsa el belőle az akkumulátort.

4. Állítsa a reszelőt 45°-os szögbe, majd reszelje meg a felső pengét a reszelővel 3 irányból.
► **Ábra33: (1)** Reszelő **(2)** 45°

VIGYÁZAT: **A nyíropengék reszelése előtt ellenőrizze, hogy a szerszám ki van kapcsolva, és az akkumulátor eltávolításra került.**

5. Helyezze a szerszámot fejjel lefelé, majd távolítsa el a lehúzókővel a nyíropengékről a sorját.
► **Ábra34: 1.** Lehúzókő

6. Állítsa a reszelőt 45°-os szögbe, majd reszelje meg az alsó pengét a reszelővel 3 irányból.

7. Fordítsa vissza a szerszámot a rendes pozícióba, majd távolítsa el a lehúzókővel a nyíropengékről a sorját.

HIBAELHÁRÍTÁS

Mielőtt a szervizhez fordulna, először végezzen saját maga is átvizsgálást. Ha olyan problémát talál, amire a kézikönyv nem tartalmaz magyarázatot, ne próbálja meg szétszedni az eszközt. Ehelyett kérjen tanácsot a Makita hivatalos szervizközpontjától, és javításhoz mindig Makita cserealkatrészeket használjon.

Rendellenesség	Lehetséges ok (meghibásodás)	Megoldás
A motor nem indul be.	-	Tekintse meg a meghajtóegység használati útmutatóját.
A motor rövid időn belül leáll.	-	Tekintse meg a meghajtóegység használati útmutatóját.
A motor fordulatszáma nem növelhető.	-	Tekintse meg a meghajtóegység használati útmutatóját.
A nyíropengék nem mozognak: ⇨ azonnal állítsa le a gépet!	Idegen tárgyak vannak beszorulva a nyíropengék közé.	Kapcsolja ki a szerszámot, és távolítsa el az akkumulátort, majd távolítsa el az idegen tárgyakat egy szerszám, például fogó segítségével.
	A meghajtórendszer nem működik megfelelően.	Javításért forduljon a kijelölt helyi szervizhez.
A gép rendellenesen rezeg: ⇨ azonnal állítsa le a gépet!	A nyíropengék töröttek, görbék vagy tompák.	Cserélje ki a nyíropengéket.
	A meghajtórendszer nem működik megfelelően.	Javításért forduljon a kijelölt helyi szervizhez.
A nyíropengék és a motor nem állnak le: ⇨ Haladéktalanul távolítsa el az akkumulátort!	Elektromos hiba.	Vegye ki az akkumulátort, és javításért forduljon a kijelölt helyi szakszervizhez.

OPCIONÁLIS KIEGÉSZÍTŐK

VIGYÁZAT: **Ezen kiegészítőket és tartozékokat javasoljuk a kézikönyvben ismertetett Makita géphez.** Bármilyen más kiegészítő vagy tartozék használata a személyi sérülés kockázatával jár. A kiegészítőt vagy tartozékot csak rendeltetésszerűen használja.

Ha bármilyen segítségre vagy további információkra van szüksége ezekkel a tartozékokkal kapcsolatban, keresse fel a helyi Makita Szervizközpontot.

- Nyíropenge
- Eredeti Makita akkumulátor és töltő

MEGJEGYZÉS: A listában felsorolt alkatrészek egy része a termékhez mellékelt standard tartozék lehet. Ezek országonként eltérőek lehetnek.

TECHNICKÉ ŠPECIFIKÁCIE

Model:	EN425MP
Šírka čepele	500 mm
Rozmery (D x Š x V)	820 mm x 521 mm x 191 mm
Čistá hmotnosť	2,6 kg

- Vzhľadom na neustály výskum a vývoj podliehajú technické údaje uvedené v tomto dokumente zmenám bez upozornenia.
- Technické údaje sa môžu pre rôzne krajiny líšiť.

Schválená motorová jednotka

Používanie tohto nadstavca je schválené len s nasledujúcimi motorovými jednotkami:

- Akumulátorová multifunkčná motorová jednotka DUX60
- Akumulátorová multifunkčná motorová jednotka DUX18
- Akumulátorová multifunkčná motorová jednotka UX01G

⚠*VAROVANIE:* Nadstavec nikdy nepoužívajte spolu s neschválenou motorovou jednotkou. Neschválená kombinácia môže spôsobiť vážne zranenie.

Symboly

Nižšie sú uvedené symboly, ktoré sa môžu používať pri tomto nástroji. Je dôležité, aby ste poznali ich význam, skôr než začnete pracovať.


Prečítajte si návod na obsluhu.


NEBEZPEČENSTVO – Nepribližujte sa rukami k čepeli.


Používajte ochrannú prilbu, okuliare a chrániče sluchu.


Používajte ochranné rukavice.


Používajte pevnú obuv s nekĺzavou podrážkou.



Iné osoby a zvieratá sa nesmú k motorovému nástroju priblížiť na menej než 15 m (50 stôp).


Horúce povrchy – hrozí popálenie prstov a rúk.



Hladina akustického výkonu podľa nariadenia austrálskeho NSW o znižovaní hluku

Určené použitie

Tento nadstavec slúži len na strihanie trávy a buriny na zemi v spojení so schválenou motorovou jednotkou. Nadstavec nikdy nepoužívajte na iný účel. Nesprávne používanie nadstavca môže spôsobiť vážne zranenie.

EÚ vyhlásenie o zhode

Len pre krajiny Európy

My ako výrobcovia: **Makita Europe N.V.** so sídlom na adrese: **Jan-Baptist Vinkstraat 2, 3070 Kortenberg, BELGICKO**. Oprávňujeme **Kazuhisa Makino** na zostavenie technického súboru a na základe našej výlučnej zodpovednosti vyhlasujeme, že produkty:
S označením: **Nadstavec plotostrihu.** Označenie typov: **EN425MP**.
Spĺňajú všetky príslušné ustanovenia smernice **2006/42/ES** a sú vyrobené v súlade s nasledujúcimi harmonizovanými normami: **EN 62841-1:2015+A11:2022, EN 62841-4-2:2019+A1:2022+A11:2022, EN IEC 62841-4-5:2021+A11:2021, EN ISO 11806-1:2022**.
Miesto a dátum vyhlásenia: **Kortenberg, Belgicko. 30. 7. 2025**
Zodpovedná osoba: **Kazuhisa Makino, riaditeľ, Makita Europe N.V.**



Vyhlásenie o zhode (pre Spojené kráľovstvo)

Len pre Spojené kráľovstvo

My ako výrobcovia: **Makita Europe N.V.** so sídlom na adrese: **Jan-Baptist Vinkstraat 2, 3070 Kortenberg, BELGICKO**. oprávňujeme **Kazuhisa Makino** na zostavenie technického súboru a na základe našej výlučnej zodpovednosti vyhlasujeme, že produkty:
Označenie: **Nadstavec plotostrihu**. Označenie typov: **EN425MP**.
spĺňajú všetky príslušné ustanovenia **právneho predpisu 2008/1597 (v znení neskorších predpisov)** a sú vyrobené v súlade s nasledujúcimi určenými normami:

EN 62841-1:2015+A11:2022, EN 62841-4-2:2019+A1:2022+A11:2022, EN IEC 62841-4-5:2021+A11:2021, EN ISO 11806-1:2022.
Miesto a dátum vyhlásenia: **Kortenberg, Belgicko. 30. 7. 2025**
Zodpovedná osoba: **Kazuhisa Makino, riaditeľ, Makita Europe N.V.**
Dovozca: Makita (UK) Limited, Michigan Drive, Tongwell, Milton Keynes, Buckinghamshire, MK15 8JD, Spojené kráľovstvo



BEZPEČNOSTNÉ VAROVANIA

Bezpečnostné varovania pre akumulátorové nožnice na trávu

⚠***VAROVANIE*** **Preštudujte si všetky bezpečnostné varovania, pokyny, vyobrazenia a technické špecifikácie určené pre tento elektrický nástroj.** Pri nedodržaní všetkých nižšie uvedených pokynov môže dôjsť k úrazu elektrickým prúdom, požiaru alebo vážnemu zraneniu.

1. **Nožnice na trávu nepoužívajte počas zlých poveternostných podmienok, najmä ak hrozí riziko bleskov.** Znížite tým riziko zásahu bleskom.
2. **Všetky napájacie káble a iné káble udržiavajte v bezpečnej vzdialenosti od rezacej oblasti.** V živých plotoch alebo keroch môžu byť skryté napájacie káble alebo iné káble, ktoré môže čepeľ náhodne prerezať.
3. **Používajte ochranu sluchu.** Primerané ochranné vybavenie znižuje riziko straty sluchu.
4. **Nožnice na trávu držte len za izolované plochy na uchopenie, pretože čepeľ sa môže dostať do kontaktu so skrytými vodičmi.** Čepele, ktoré sa dostanú do kontaktu s vodičom pod napätím, môžu spôsobiť prechod elektrického prúdu odhalenými kovovými časťami nožníc na trávu a spôsobiť obsluhe zásah elektrickým prúdom.
5. **Všetky časti tela udržiavajte v bezpečnej vzdialenosti od čepele. Počas doby, kedy sa čepele pohybujú, neodstraňujte odrezaný materiál ani nedržte materiál, ktorý budete odrezávať.** Čepele sa ďalej pohybujú aj po vypnutí vypínača. Chvíľa nepozornosti počas používania nožníc na trávu môže spôsobiť vážne osobné poranenie.
6. **Pri čistení zaseknutého materiálu alebo údržbe nožníc na trávu sa uistite, že všetky vypínače sú vypnuté a akumulátorová batéria je vybratá a odpojená.** Neočakávané spustenie nožníc na trávu pri odstraňovaní zaseknutého materiálu alebo pri vykonávaní údržby môže spôsobiť vážne zranenie.
7. **Držte nožnice na trávu za rukoväť s čepeľou bez pohybu a dávajte pozor, aby ste neaktivovali žiadny vypínač.** Správnym nosením nožníc na trávu znížite riziko neúmyselného spustenia a následného zranenia čepeľami.
8. **Počas prepravy alebo skladovania nožníc na trávu vždy použite kryt čepelí.** Správnou manipuláciou s nožnicami na trávu znížite riziko zranenia čepeľami.

Ďalšie bezpečnostné pokyny

Všeobecné pokyny

1. **Na zaistenie správnej prevádzky si musí používateľ prečítať tento návod na obsluhu, aby sa oboznámil s manipuláciou so zariadením.** Nedostatočne informovaní používatelia vystavujú pri nesprávnej manipulácii nebezpečenstvu seba aj ostatných.
2. **Nikdy nedovoľte, aby deti, osoby so zníženými fyzickými, zmyslovými alebo duševnými schopnosťami, osoby s nedostatočnými skúsenosťami a znalosťami alebo osoby neoboznámené s týmito pokynmi používali toto zariadenie. Vek obsluhy môžu obmedzovať aj miestne nariadenia.**
3. **Zariadenie používajte s maximálnou opatrnosťou a pozornosťou.**
4. **So zariadením pracujte, len ak ste v dobrom fyzickom stave. Všetky úkony vykonávajte pokojne a dôkladne. Používajte zdravý rozum a majte na pamäti, že za nehody alebo nebezpečenstvá spôsobené ostatným ľuďom alebo za škody na ich majetku zodpovedá obsluha, resp. používateľ.**
5. **Nikdy so zariadením nepracujte, pokiaľ sú v blízkosti osoby, hlavne deti, alebo zvieratá.**
6. **Motor je nutné okamžite vypnúť v prípade, ak zariadenie vykazuje akýkoľvek problém alebo príznaky neobvyklého fungovania.**
7. **Zariadenie vypnite a vyberte z neho akumulátor počas odpočinku alebo kým nechávate zariadenie bez dozoru, a umiestnite ho na bezpečnom mieste, aby ste predišli ohrozeniu ostatných alebo poškodeniu zariadenia.**
8. **Vyhýbajte sa používaniu zariadenia počas zlých poveternostných podmienok, hlavne ak existuje riziko bleskov.**
9. **Miestne predpisy môžu obmedzovať používanie tohto zariadenia.**

Osobné ochranné pomôcky

1. **Pri práci so zariadením používajte ochranu zraku a pevnú obuv.**
2. **Pri používaní zariadenia vždy používajte pevnú obuv a dlhé nohavice.**

Spustenie zariadenia

1. **Presvedčte sa, že sa v blízkosti nenachádzajú deti ani iné osoby a taktiež dávajte pozor na zvieratá v pracovnej oblasti.** V opačnom prípade prestaňte zariadenie používať.
2. **Počas prevádzky zabezpečte, aby sa okolostojace osoby alebo zvieratá zdržiavali vo vzdialenosti aspoň 15 m od nástroja. Ak sa ktokoľvek priblíži, okamžite vypnite nástroj.**
3. **Pred použitím vždy skontrolujte, či možno zariadenie bezpečne používať. Skontrolujte bezpečnosť sečného náradia a chrániča, ako aj jednoduchú a správnu činnosť spúšťacieho spínača/páčky. Skontrolujte, či sú rukoväte čisté a suché, a skontrolujte funkciu**

spustenia/zastavenia.

4. **Pred ďalším používaním zariadenia skontrolujte poškodené súčasti. Chránič alebo iné diely, ktoré sú poškodené, treba dôkladne skontrolovať, aby sa určilo, či budú fungovať správne a či budú vykonávať určenú funkciu. Skontrolujte pohyblivé diely, či sú zarovnané, či nie sú uviaznuté, či niektoré diely nie sú zlomené, zle namontované a či sú v takom stave, ktorý nebude mať negatívny vplyv na prevádzku. Chránič alebo iné poškodené diely treba správne opraviť alebo vymeniť v autorizovanom servisnom stredisku, pokiaľ nie je v tomto návode uvedené inak.**
5. **Motor zapínajte len vtedy, keď máte ruky a nohy v dostatočnej vzdialenosti od sečného náradia.**
6. **Pred spustením sa presvedčte, že sa sečné náradie nedotýka žiadnych predmetov.**
7. **Počas používania zariadenie držte pevne.**
8. **Zabráňte náhodnému spusteniu. Neprenášajte náradie s nainštalovaným akumulátorom a s prstom na spínači. Pri inštalácii akumulátora sa uistite, že spínač je vypnutý.**
9. **Pred vykonávaním práce zistite, či sa na pracovisku nenachádzajú pletivové ploty, kamene alebo iné pevné predmety. Tieto predmety by mohli spôsobiť poškodenie čepelí.**
10. **Pred použitím nástroja skontrolujte, či ploty alebo kríky neobsahujú cudzie predmety, ako napríklad drôtené ploty alebo skryté káble.**

Spôsob prevádzky

1. **Zariadenie používajte jedine pri dobrom osvetlení a viditeľnosti. Počas zimného obdobia dávajte pozor na klzké alebo mokré plochy, ľad a sneh (riziko pošmyknutia). Vždy dbajte na stabilný postoj vo svahu. Pri používaní zariadenia kráčajte, nikdy nebežte.**
2. **Dávajte pozor na poranenie nôh a rúk spôsobené sečným náradím.**
3. **Zariadenie nikdy nespúšťajte na rebríku.**
4. **Nikdy nelezte na stromy na účely strihania pomocou zariadenia.**
5. **Nikdy nepracujte na nestabilnom povrchu.**
6. **Odstráňte piesok, kamene, klince atď., na ktoré by ste mohli s náradím naraziť pri práci.** Cudzie látky môžu poškodiť sečné náradie a spôsobiť nebezpečné spätné nárazy.
7. **Pokiaľ sečné náradie narazí na kameň alebo iný tvrdý predmet, okamžite vypnite motor a skontrolujte sečné náradie.**
8. **V pravidelných krátkych intervaloch kontrolujte poškodenie sečného náradia (zistenie vlasových trhlín pomocou zvukového testu poklepaním).**
9. **Pred samotným strihaním musí sečné náradie dosiahnuť plné prevádzkové otáčky.**
10. **Sečné náradie musí byť vybavené vhodným chráničom. Nikdy nespúšťajte zariadenie, ktoré má poškodené chrániče, alebo zariadenie bez nasadených chráničov!**
11. **Všetky ochranné prvky a chrániče dodávané so zariadením sa musia počas prevádzky používať.**
12. **Zo zariadenia vyberte akumulátor:**
    - **vždy, keď nechávate zariadenie bez dozoru;**
    - **vždy pred odstraňovaním prekážky;**
    - **pred kontrolou, čistením alebo prácou na zariadení;**
    - **po narazení na cudzí predmet;**
    - **vždy, keď zariadenie začne neštandardne vibrovať.**
13. **Vždy zabezpečte, aby boli vetracie otvory čisté a bez nečistôt.**
14. **Po vypnutí motora sa bude rezné príslušenstvo aj naďalej pohybovať.**
15. **Ak sa čepele prestanú pohybovať v dôsledku zaseknutia cudzích predmetov medzi čepeľami počas prevádzky, vypnite nástroj, vyberte akumulátor a pomocou náradia, ako sú kliešte, odstráňte cudzie predmety.** Ak budete cudzie predmety vyberať rukami, môže dojsť k ublíženiu na zdraví vzhľadom na skutočnosť, že čepele sa môžu pohnúť pri reakcii na odstraňovanie cudzích predmetov.
16. **Pri pripájaní alebo odpájaní krytu čepele si dajte pozor na to, aby ste si neporanili ruky.**
17. **Pri nasadzovaní alebo odoberaní nástroja udržujte motorovú jednotku stabilnú a nevyvíjajte na ňu nadmernú silu. Nástroj udržiavajte v suchu, aby sa vám nešmýkal v rukách.**

Sečné náradie

Na vykonávanú prácu používajte len správne sečné náradie.

Pokyny týkajúce sa údržby

1. **Stav zariadenia, a to hlavne sečného náradia a ochranných zariadení sa musí pred začatím práce skontrolovať.**
2. **Pred vykonávaním činnosti údržby, výmeny sečného náradia alebo čistenia zariadenia či sečného náradia vypnite motor a vyberte akumulátor.**
3. **Keď náradie nepoužívate, dajte na čepeľ kryt a uskladnite ho vo vnútri na suchom a dobre uzamknutom mieste – mimo dosahu detí.**

TIETO POKYNY USCHOVAJTE.

⚠***VAROVANIE:*** **NIKDY nepripustite, aby sebavedomie a dobrá znalosť výrobku (získané opakovaným používaním) nahradili presné dodržiavanie bezpečnostných pravidiel pre náradie. NESPRÁVNE POUŽÍVANIE alebo nedodržiavanie bezpečnostných zásad uvedených v tomto návode môže viesť k vážnemu zraneniu.**

POPIS SÚČASTÍ

► **Obr.1:** **1.** Kryt čepelí **2.** Kryt **3.** Čepele nožníc **4.** Koliesko **5.** Upevňovacia páčka **6.** Tyč

ZOSTAVENIE

***VAROVANIE:* Pred zostavením alebo nastavením zariadenia vypnite motor a vyberte akumulátor.** Inak sa zariadenie môže neúmyselne spustiť a spôsobiť zranenie.

***VAROVANIE:* Pri zostavovaní a nastavovaní zariadenie vždy položte.** Pri zostavovaní alebo nastavovaní zariadenia v zvislej polohe môže dôjsť k vážnemu zraneniu.

***VAROVANIE:* Riaďte sa varovaniami a preventívnymi opatreniami uvedenými v kapitole „BEZPEČNOSTNÉ VAROVANIA“ a návodom na používanie motorovej jednotky.**

Zostavenie nadstavca

1. Odstráňte uzáver z jedného konca tyče na strane s doštičkou.
► **Obr.2: 1.** Uzáver **2.** Doštička

POZNÁMKA: Ak je na trubici prítomný olej, pred zostavením nadstavca ho utrite.

2. Uvoľnite upevňovaciu páčku na kolieskach.
► **Obr.3: 1.** Upevňovacia páčka

***UPOZORNENIE:* Upevňovaciu páčku neuvoľňujte, kým sa nevysunie, aby ste zabránili jej strate.**

3. Zarovnajte doštičku na tyči s drážkou na kolieskach a potom pripojte kolieska k tyči podľa obrázka.
► **Obr.4: 1.** Tyč **2.** Kolieska **3.** Doštička

***UPOZORNENIE:* Pri upevňovaní koliesok dbajte na to, aby bola doštička zapojená do koliesok.**

4. Kolieska upevnite pevným utiahnutím upevňovacej páčky. Potom nastavte uhol upevňovacej páčky tak, aby špička upevňovacej páčky smerovala k hriadeľu kolieska, a zároveň ťahajte upevňovaciu páčku smerom nahor k osi otáčania.
► **Obr.5: 1.** Upevňovacia páčka **2.** Hriadeľ kolieska

5. Odstráňte uzáver z nadstavca.
► **Obr.6: 1.** Uzáver

6. Pripevnite nadstavec k tyči tak, aby otvor na tyči bol zarovnaný s otvorom na nadstavci. Najskôr bezpečne utiahnite krátku skrutku a potom utiahnite dlhú skrutku, aby ste upevnili tyč.
► **Obr.7: 1.** Tyč **2.** Skrutka (krátka) **3.** Skrutka (dlhá) **4.** Šesťhranný kľúč

POZNÁMKA: Pri doťahovaní skrutiek použite uťahovací moment 4,0 – 6,0 N•m.

Montáž tyče nadstavca

***POZOR:* Po inštalácii vždy skontrolujte, či je tyč nadstavca bezpečne pripevnená.** Nesprávna inštalácia môže spôsobiť, že nadstavec sa odpojí od motorovej jednotky a spôsobí poranenie.

Nasaďte tyč nadstavca na napájaciu jednotku.

1. Odstráňte kryt z konca tyče.
► **Obr.8: 1.** Tyč **2.** Kryt

***UPOZORNENIE:* Kryt nevyhadzujte, pretože je potrebný pri uskladnení nadstavca.**

2. Otočte páčku smerom k nadstavcu.
► **Obr.9: 1.** Páčka

3. Čap zarovnajte so šípkou na motorovej jednotke. Zasuňte tyč, až kým nevyskočí uvoľňovacie tlačidlo.

Skontrolujte, či je čiara označujúca polohu na hrote šípky na motorovej jednotke a že šípka na motorovej jednotke a šípka na tyči smerujú k sebe.
► **Obr.10: 1.** Uvoľňovacie tlačidlo **2.** Šípka na motorovej jednotke **3.** Kolík **4.** Čiara označujúca polohu **5.** Šípka na tyči

4. Otočte páčku smerom k motorovej jednotke.
► **Obr.11: 1.** Páčka

Povrch páčky musí byť v jednej rovine s tyčou.

***UPOZORNENIE:* Pred uťahovaním páčky zasuňte tyč nadstavca.** V opačnom prípade môže páčka príliš silno stiahnuť otvor na hnací hriadeľ a poškodiť ho.

Ak chcete tyč odpojiť, otočte páčku smerom k príslušenstvu a po stlačení uvoľňovacieho tlačidla ťahajte tyč smerom von.
► **Obr.12: 1.** Uvoľňovacie tlačidlo **2.** Páčka **3.** Tyč

Odstránenie alebo pripevnenie krytu čepelí

Potiahnutím uvoľnite západky krytu čepelí a potom otvorte kryt čepelí.
► **Obr.13: 1.** Západka **2.** Kryt čepelí

Pri nasadzovaní krytu čepelí na čepele nožníc sa uistite, že kryt čepelí je zatvorený a obe západky sú bezpečne upevnené.

Montáž a demontáž čepelí nožníc

***POZOR:* Pri výmene čepelí nožníc majte vždy nasadené rukavice, aby sa vaše ruky nedostali do priameho kontaktu s čepeľami.**

***POZOR:* Pred demontážou alebo montážou čepelí nožníc nasaďte kryt čepelí.**

***UPOZORNENIE:* Pri výmene čepelí nožníc neutierajte mazivo z kľuky.**

1. Čepele nožníc umiestnite na kryt čepelí.
► **Obr.14: 1.** Kryt čepelí

2. Hriadeľ otočte tak, aby sa vrchná čepeľ a spodná čepeľ striedali.
► **Obr.15: 1.** Hriadeľ

3. Zatvorte kryt čepelí a potom otočte nadstavec naopak.

4. Pomocou šesťhranného kľúča odstráňte 4 skrutky a odstráňte kryt.
► **Obr.16: 1.** Skrutka **2.** Kryt

5. Odstráňte čepele nožníc.
► **Obr.17**

6. Pomocou plochého skrutkovača otočte kľuku tak, aby bola kľuka umiestnená v smere znázornenom na obrázku.
► **Obr.18: 1.** Kľuka

7. Odstráňte kryt čepelí z čepelí nožníc a potom umiestnite nové čepele nožníc na kryt čepelí.

8. Zarovnajte otvory hornej čepele nožníc a dolnej čepele nožníc podľa obrázka.
► **Obr.19: 1.** Otvor

9. Zatvorte kryt čepelí a potom vložte skrutku odstránenú v kroku 4 do otvoru krytu čepelí, aby ste dočasne uchytili čepele nožníc.
► **Obr.20: 1.** Skrutka

10. Naneste trochu maziva do okolia kľuky.

11. Pripevnite čepele nožníc k nadstavcu, pričom zarovnajte otvor čepele nožníc a kolík nadstavca.
► **Obr.21: 1.** Otvor v čepeli nožníc **2.** Kolík nadstavca

12. Pripevnite kryt a potom dotiahnite 3 skrutky. Odstráňte skrutku vloženú do krytu čepelí v kroku 9 a potom dotiahnite skrutku.
► **Obr.22: 1.** Skrutka **2.** Kryt

***UPOZORNENIE:* Ak čepele nožníc nepracujú správne, čepele nie sú v správnom kontakte s kľukou. Demontujte čepele a znova ich nainštalujte.**

***UPOZORNENIE:* Ak dôjde k opotrebovaniu iných dielov, ako sú čepele nožníc, napr. kľuka, požiadajte autorizované servisné strediská spoločnosti Makita o náhradné diely či opravu.**

OPIS FUNKCIÍ

***POZOR:* Pred úpravou alebo kontrolou funkčnosti nástroja vždy skontrolujte, či je nástroj vypnutý a akumulátor je vybratý.**

Nastavenie uhla rezania

***POZOR:* Pred nastavovaním uhla rezania sa vždy uistite, že nástroj je vypnutý.**

Uhol nadstavca môžete upraviť zmenou polohy koliesok podľa nasledujúceho postupu.

1. Uvoľnite upevňovaciu páčku na kolieskach.

2. Posuňte kolieska do požadovanej polohy.

3. Kolieska upevnite pevným utiahnutím upevňovacej páčky.
► **Obr.23: 1.** Koliesko

***UPOZORNENIE:* Uistite sa, že doštička na tyči je zapojená do koliesok.**

***UPOZORNENIE:* Po upevnení koliesok sa uistite, že je upevňovacia páčka pevne dotiahnutá.**

PREVÁDZKA

***VAROVANIE:* Riaďte sa varovaniami a preventívnymi opatreniami uvedenými v kapitole „BEZPEČNOSTNÉ VAROVANIA“ a návodom na používanie motorovej jednotky.**

Prevádzka nástroja

***VAROVANIE:* Ruky držte mimo čepelí nožníc.**

***VAROVANIE:* Počas celej doby buďte veľmi opatrní a udržujte si nad náradím kontrolu. Zabráňte, aby sa náradie vychýlilo smerom k vám alebo smerom ku komukoľvek v okolí miesta vykonávania práce.** Opomenutie dodržiavať ovládanie náradia môže viesť k vážnemu poraneniu okolostojacich a obsluhy.

***VAROVANIE:* Pred strihaním vždy odstráňte konáre a kamene z oblasti strihania.**

► **Obr.24**

***POZOR:* Podľa možností sa vyhnite prevádzkovaniu zariadenia pri mimoriadne horúcom počasí. Pri prevádzkovaní zariadenia dávajte pozor na svoj fyzický stav.**

***POZOR:* Počas strihania dávajte pozor, aby ste náhodne neprišli do styku s kovovým oplotením alebo inými tvrdými predmetmi.** Čepele nožníc sa môžu zlomiť a spôsobiť zranenie.

***POZOR:* Snaha dosiahnuť s nástrojom príliš ďaleko, a to zvlášť z rebríka, je veľmi nebezpečná.** Činnosť strihania nevykonávajte, keď stojíte na vratkom alebo nestabilnom predmete.

***UPOZORNENIE:* Nepoužívajte na odstrihovanie odumretých stromov a podobných tvrdých predmetov.** V opačnom prípade môže dôjsť k poškodeniu zariadenia.

***UPOZORNENIE:* Zariadenie nepoužívajte spôsobom, ktorý by spôsobil zastavenie motora alebo jeho extrémne pomalé otáčanie.**

***UPOZORNENIE:* Nepokúšajte sa strihať hrubé konáre.**

***UPOZORNENIE:* Počas používania zabráňte kontaktu čepelí nožníc so zemou. Čepele sa otupia a výkon sa zníži.**

***UPOZORNENIE:* Nestrihajte mokrú trávu ani lístie malých stromčekov.**

Držte nástroj oboma rukami za prednú rukoväť a zadné držadlo motorovej jednotky.
► **Obr.25: 1.** Predná rukoväť **2.** Zadné držadlo

Keď sú kolieska v kontakte so zemou, potiahnite spúšťací spínač a súčasne stlačte páčku odomknutia a potom posuňte nástroj dopredu.
► **Obr.26**

Pri strihaní okolo obrubníkov, oplotenia alebo stromov pohybujte zariadením pozdĺž nich. Dávajte pozor, aby neprišli do kontaktu s čepeľami.

ÚDRŽBA

***VAROVANIE:* Pred kontrolou alebo údržbou zariadenia vypnite motor a vyberte akumulátor.** Inak sa zariadenie môže neúmyselne spustiť a spôsobiť vážne zranenie.

***VAROVANIE:* Keď vykonávate kontrolu alebo údržbu zariadenia, zariadenie vždy položte.** Pri zostavovaní alebo nastavovaní zariadenia v zvislej polohe môže dôjsť k vážnemu zraneniu.

***VAROVANIE:* Riaďte sa varovaniami a preventívnymi opatreniami uvedenými v kapitole „BEZPEČNOSTNÉ VAROVANIA“ a návodom na používanie motorovej jednotky.**

***POZOR:* Kontrolu alebo údržbu vždy vykonávajte v rukaviciach.**

***UPOZORNENIE:* Nepoužívajte benzín, riedidlo, alkohol ani podobné látky. Mohlo by to spôsobiť zmenu farby, deformácie alebo praskliny.**

Ak chcete udržať BEZPEČNOSŤ a BEZPORUCHOVOSŤ výrobku, prenechajte opravy, údržbu a nastavenie na autorizované alebo továrenské servisné centrá Makita, ktoré používajú len náhradné diely značky Makita.

Čistenie zariadenia

Zariadenie očistite utretím prachu čistou handričkou alebo handričkou navlhčenou mydlovou vodou a následne vyžmýkanou.

***UPOZORNENIE:* Nepoužívajte benzín, riedidlo, alkohol ani podobné látky. Mohlo by to spôsobiť zmenu farby, deformácie alebo praskliny.**

Údržba čepelí nožníc

Pred použitím zariadenia alebo po každej hodine prevádzky naneste na čepele nožníc olej s nízkou viskozitou (strojový olej alebo mazací olej v spreji).
► **Obr.27**

Po používaní odstráňte prach z oboch strán čepelí nožníc pomocou drôtenej kefy, utrite ich handričkou a naneste na čepele nožníc olej s nízkou viskozitou (strojový olej alebo mazací olej v spreji).
► **Obr.28**

***UPOZORNENIE:* Čepele nožníc neumývajte vo vode.** V opačnom prípade môže dôjsť k hrdzaveniu alebo k poškodeniu zariadenia.

***UPOZORNENIE:* Nečistoty a korózia spôsobujú nadmerné trenie čepelí a skracujú prevádzkový čas nabitého akumulátora.**

Uskladnenie

Nasaďte kryt čepelí na čepele nožníc tak, aby čepele neboli odhalené. Zariadenie bezpečne uskladnite mimo dosahu detí. Zariadenie uskladnite na mieste, ktoré nie je vystavené vplyvu vlhkosti ani vody.
Pri skladovaní nadstavca oddeleného od motorovej jednotky nasaďte na koniec tyče kryt.
► **Obr.29**

Mazanie pohyblivých častí

***UPOZORNENIE:* Dodržiavajte pokyny upravujúce frekvenciu a množstvo nanášaného maziva.** Nedostatočné mazanie môže spôsobiť poškodenie pohyblivých častí.

Hnacia os:

Aplikujte mazivo (mazivo Makita N No.2 alebo ekvivalent) po každých 30 hodinách prevádzky.
► **Obr.30**

POZNÁMKA: Originálne mazivo značky Makita si môžete kúpiť od miestneho predajcu spoločnosti Makita.

Nanášanie maziva

Interval mazania: Každých 50 prevádzkových hodín

1. Odstráňte čepele nožníc z nadstavca.

2. Naneste mazivo na vnútorný obvod otvorov na čepeliach nožníc (orientačné množstvo: 1,5 g).
► **Obr.31: 1.** Otvor

3. Nainštalujte čepele nožníc na nadstavec.

Brúsenie čepelí nožníc

***UPOZORNENIE:* Ak sú čepele nožníc výrazne zdeformované brúsením, vymeňte čepele nožníc za nové.**

1. Namontujte na nástroj akumulátor.

2. Zapnite a spustite nástroj tak, aby sa vrchná čepeľ a spodná čepeľ striedali.
► **Obr.32**

3. Vypnite nástroj a vyberte akumulátor z nástroja.

4. Nastavte uhol pilníka na 45° a nabrúste vrchnú čepeľ pomocou pilníka z 3 smerov.
► **Obr.33: (1)** Pilník **(2)** 45°

***POZOR:* Pred brúsením čepele nožníc sa uistite, že je nástroj vypnutý a že je akumulátor vybratý z nástroja.**

5. Umiestnite nástroj naopak a potom pomocou brúsneho kameňa odstráňte nerovnosti zo strihacích čepelí.
► **Obr.34: 1.** Brúsny kameň

6. Nastavte uhol pilníka na 45° a nabrúste spodnú čepeľ pomocou pilníka z 3 smerov.

7. Vráťte nástroj do normálnej polohy a potom pomocou brúsneho kameňa odstráňte nerovnosti zo strihacích čepelí.

RIEŠENIE PROBLÉMOV

Pred požiadaním o vykonanie opravy najprv vykonajte vlastnú kontrolu. Ak zistíte problém, ktorý nie je vysvetlený v návode, nepokúšajte sa nástroj rozoberať. Namiesto toho požiadajte o opravu autorizované servisné strediská spoločnosti Makita, ktoré používajú len náhradné diely značky Makita.

Chybný stav	**Predpokladaná príčina (porucha)**	**Náprava**
Motor sa neštartuje.	-	Postupujte podľa pokynov v návode na používanie motorovej jednotky.
Motor sa zakrátko vypne.	-	Postupujte podľa pokynov v návode na používanie motorovej jednotky.
Otáčky motora sa nezvyšujú.	-	Postupujte podľa pokynov v návode na používanie motorovej jednotky.
Strihacie čepele sa nepohybujú: ⇨ okamžite náradie zastavte!	Medzi strihacími čepeľami sú zachytené cudzie predmety.	Vypnite náradie, vyberte akumulátor a potom odstráňte cudzie predmety pomocou nástrojov, ako sú napríklad kliešte.
	Systém pohonu nefunguje správne.	O opravu požiadajte miestne autorizované servisné stredisko.
Nadmerné vibrácie: ⇨ okamžite náradie zastavte!	Strihacie čepele sú zlomené, ohnuté alebo opotrebované.	Vymeňte strihacie čepele.
	Systém pohonu nefunguje správne.	O opravu požiadajte miestne autorizované servisné stredisko.
Strihacie čepele a motor sa nedajú zastaviť: ⇨ Ihneď odnímte akumulátor!	Elektrická porucha.	Odnímte akumulátor a o opravu požiadajte miestne autorizované servisné stredisko.

VOLITEĽNÉ PRÍSLUŠENSTVO

⚠***POZOR:*** **Pre váš výrobok Makita opísaný v tomto návode odporúčame používať toto príslušenstvo alebo nadstavce.** Pri použití iného príslušenstva či nadstavcov môže hroziť nebezpečenstvo zranenia osôb. Príslušenstvo a nadstavce sa môžu používať len na stanovené účely.

Ak potrebujete bližšie informácie týkajúce sa tohoto príslušenstva, obráťte sa na vaše miestne servisné stredisko firmy Makita.

- Čepeľ nožníc
- Originálna batéria a nabíjačka Makita

POZNÁMKA: Niektoré položky zo zoznamu môžu byť súčasťou balenia produktu vo forme štandardného príslušenstva. Rozsah týchto položiek môže byť v každej krajine odlišný.

SPECIFIKACE

Model:	EN425MP
Šířka nože	500 mm
Rozměry (D × Š × V)	820 mm × 521 mm × 191 mm
Čistá hmotnost	2,6 kg

- Vzhledem k neustálému výzkumu a vývoji podléhají zde uvedené specifikace změnám bez upozornění.
- Specifikace se mohou pro různé země lišit.

Schválená motorová jednotka

Tento nástavec se smí používat pouze s následujícími motorovými jednotkami:

- Akumulátorová multifunkční motorová jednotka DUX60
- Akumulátorová multifunkční motorová jednotka DUX18
- Akumulátorová multifunkční motorová jednotka UX01G

⚠VAROVÁNÍ: **Nikdy nepoužívejte nástavec s motorovou jednotkou, která není schválená. Při použití v neschválené kombinaci může dojít k vážnému zranění.**

Symboly

Níže jsou uvedeny symboly, se kterými se můžete při použití nářadí setkat. Je důležité, abyste dříve, než s ním začnete pracovat, pochopili jejich význam.

	Přečtěte si návod k obsluze.
	NEBEZPEČÍ – Udržujte své ruce v bezpečné vzdálenosti od nože.
	Používejte ochrannou přilbu, brýle a ochranu sluchu.
	Noste ochranné rukavice.
	Noste pevnou obuv s protiskluzovou podrážkou.
	Nepoužívejte nářadí, pokud se ve vzdálenosti menší než 15 m (50 stop) vyskytují přihlížející osoby nebo zvířata.
	Horký povrch – nebezpečí popálení prstů nebo ruky.
	Hladina akustického výkonu podle nařízení australské vlády NSW o kontrole hluku

Účel použití

Tento nástavec je určen pouze pro stříhání trávy a plevele na zemi v kombinaci se schválenou motorovou jednotkou. Nástavec nikdy nepoužívejte k žádným jiným účelům. Pokud je nástavec používán k nesprávnému účelu, může dojít k vážnému úrazu.

EU prohlášení o shodě

Pouze pro evropské země

My, jako výrobci: **Makita Europe N.V.**, obchodní adresa: **Jan-Baptist Vinkstraat 2 3070 Kortenberg BELGIE**, pověřujeme pana **Kazuhisa Makino** sestavováním technického souboru a prohlašujeme na vlastní odpovědnost, že produkty;
s označením: **Nástavec plotostřihu.** označení typů: **EN425MP**.
Splňuje všechna příslušná ustanovení směrnice **2006/42/ES** a také splňuje všechna příslušná ustanovení následujících harmonizovaných norem: **EN 62841-1:2015+A11:2022, EN 62841-4-2:2019+A1:2022+A11:2022, EN IEC 62841-4-5:2021+A11:2021, EN ISO 11806-1:2022**.
Místo a datum prohlášení: **Kortenberg, Belgie. 30. 7. 2025**
Odpovědná osoba: **Kazuhisa Makino, ředitel – Makita Europe N.V.**



Prohlášení o shodě (pro Velkou Británii)

Pouze pro Velkou Británii

My, jako výrobci: **Makita Europe N.V.**, obchodní adresa: **Jan-Baptist Vinkstraat 2 3070 Kortenberg BELGIE**, pověřujeme pana **Kazuhisa Makino** sestavováním technického souboru a prohlašujeme na vlastní odpovědnost, že produkty;
Označení: **Nástavec plotostřihu**. Označení typu (typů): **EN425MP**.
Splňuje všechna příslušná ustanovení směrnice **S.I. 2008/1597 (v platném znění)** a je vyroben v souladu s následujícími stanovenými normami: **EN 62841-1:2015+A11:2022, EN 62841-4-2:2019+A1:2022+A11:2022, EN IEC 62841-4-5:2021+A11:2021, EN ISO 11806-1:2022**.

Místo a datum prohlášení: **Kortenberg, Belgie. 30. 7. 2025**
Odpovědná osoba: **Kazuhisa Makino, ředitel – Makita Europe N.V.**
Dovozce: Makita (UK) Limited, Michigan Drive, Tongwell, Milton Keynes, Buckinghamshire, MK15 8JD, Velká Británie



BEZPEČNOSTNÍ VÝSTRAHY

Bezpečnostní varování k akumulátorovým nůžkám na trávu

⚠***VAROVÁNÍ*** **Přečtěte si všechny bezpečnostní výstrahy i pokyny a prohlédněte si ilustrace a specifikace dodané k tomuto elektrickému nářadí.** Nedodržení všech níže uvedených pokynů může vést k úrazu elektrickým proudem, požáru a/nebo vážnému zranění.

1. **Nůžky na trávu nepoužívejte za nepříznivého počasí, zvláště existuje-li nebezpečí blesků.** Snižuje se tím riziko zásahu bleskem.
2. **Udržujte všechny napájecí kabely a jiné kabely daleko od oblasti řezání.** Napájecí kabely nebo jiné kabely mohou být skryté v plotu nebo křovině a může dojít k jejich náhodnému přeříznutí.
3. **Používejte ochranu sluchu.** Používání přiměřených ochranných prostředků sníží nebezpečí ztráty sluchu.
4. **Držte nůžky na trávu pouze za izolované části držadel, neboť nože mohou narazit na skryté elektrické vedení.** Nože mohou při kontaktu s vodičem pod napětím přenést proud do nechráněných kovových částí nůžek na trávu a obsluha může utrpět úraz elektrickým proudem.
5. **Nepřibližujte se žádnou částí těla k noži. Neodstraňujte stříhaný materiál a nedržte materiál, když se nože pohybují.** Nože se pohybují i po vypnutí spínače. Chvíle nepozornosti při používání nůžek na trávu může mít za následek vážné zranění osob.
6. **Při odstraňování zaseknutého materiálu nebo opravách nůžek na trávu dávejte pozor, aby všechny vypínače byly vypnuté a byl vyjmut či odpojen akumulátor.** Neočekávané spuštění nůžek na trávu během uvolňování zaseknutého materiálu nebo provádění servisu může mít za následek vážné zranění osob.
7. **Nůžky na trávu přenášejte za rukojeť, nůž musí být přitom zastaven a nesmí dojít k použití jakéhokoli spínače.** Správný způsob přenášení nůžek na trávu snižuje riziko náhodného spuštění a následného zranění osob noži.
8. **Při přepravě nebo skladování nůžek na trávu vždy používejte kryt stříhacích nožů.** Správný způsob manipulace s nůžkami na trávu snižuje riziko zranění osob noži nástroje.

Další bezpečnostní pokyny

Všeobecné pokyny

1. **K zajištění správného provozu je nutné, aby si uživatelé pročetli tento návod k obsluze a seznámili se s obsluhou zařízení.** Nedostatečně informovaný uživatel se v důsledku nesprávné manipulace vystavuje nebezpečí zranění sebe a ostatních osob.
2. **Nikdy nedovolte, aby toto zařízení používaly děti, osoby s omezenými fyzickými, smyslovými či duševními schopnostmi nebo s nedostatečnými zkušenostmi a znalostmi, ani osoby neobeznámené s těmito pokyny. Věk obsluhy může být omezen místními předpisy.**
3. **Zařízení používejte vždy s maximální opatrností a pozorností.**
4. **Se zařízením pracujte, pouze pokud jste v dobrém fyzickém stavu. Veškerou práci provádějte klidně a opatrně. Řiďte se zdravým úsudkem a pamatujte, že za nehody nebo vystavení jiných osob a jejich majetku nebezpečí odpovídá obsluha či uživatel.**
5. **Se zařízením nikdy nepracujte v blízkosti osob, zvláště pak dětí a domácích zvířat.**
6. **Motor je nutné okamžitě vypnout, pokud zařízení vykazuje problém nebo příznaky neobvyklého chování.**
7. **Vypněte zařízení a odmontujte akumulátor, pokud odpočíváte nebo necháváte zařízení bez dozoru, a uložte jej na bezpečném místě, aby se zabránilo ohrožení ostatních osob a poškození zařízení.**
8. **Se zařízením nepracujte za nepříznivého počasí, zvláště existuje-li nebezpečí bouřek.**
9. **Národní předpisy mohou omezovat použití tohoto zařízení.**

Osobní ochranné prostředky

1. **Při každé práci se zařízením používejte ochranu zraku a pevnou obuv.**
2. **Při práci se zařízením vždy noste pevnou obuv a dlouhé kalhoty.**

Spuštění zařízení

1. **Ujistěte se, zda nejsou v blízkosti žádné děti a další osoby a také dejte pozor na zvířata poblíž místa vykonávané práce.** V případě výskytu osob přestaňte zařízení používat.
2. **S nářadím pracujte ve vzdálenosti alespoň 15 m od zvířat nebo přihlížejících osob. Zpozorujete-li, že se k vám někdo blíží, nářadí co nejdříve vypněte.**
3. **Před prací vždy zkontrolujte, zda je zařízení bezpečně provozuschopné. Zkontrolujte bezpečnost vyžínacího nástroje, krytu a správnou bezproblémovou funkci spouště / spouštěcí páčky. Zkontrolujte, zda jsou držadla čistá a suchá a vyzkoušejte funkci start/stop.**
4. **Před dalším používáním zařízení zkontrolujte, zda nejsou poškozené nějaké díly. Poškozený kryt či jiné části je třeba pečlivě zkontrolovat a posoudit, zda budou i nadále správně fungovat a plnit příslušnou funkci. Zkontrolujte vyrovnání pohyblivých částí, spoje pohyblivých částí, zda nejsou některé díly rozbité či**

uvolněné a zda nenastaly nějaké potíže ovlivňující funkci. Pokud není v této příručce stanoveno jinak, musí být poškozený kryt či jiný díl řádně opraven nebo vyměněn autorizovaným servisem.

5. **Motor startujte, pouze pokud máte ruce i nohy mimo dosah vyžínacího nástroje.**
6. **Před startováním se ujistěte, zda není vyžínací nástroj v kontaktu s žádnými předměty.**
7. **Při práci držte nástroj pevně.**
8. **Zamezte nechtěnému spuštění. Nepřenášejte nářadí se zapojeným akumulátorem a prstem na spoušti. Během vkládání akumulátoru do nářadí se ujistěte, že je vypnuté.**
9. **Před zahájením práce zkontrolujte, zda se v pracovní oblasti nenacházejí drátěné ploty, kameny či jiné pevné objekty. Při kontaktu s těmito předměty může dojít k poškození nožů.**
10. **Před prací s nářadím zkontrolujte, zda živé ploty a křoviny neskrývají cizí předměty, například drátěné ploty nebo elektrické vedení.**

Způsob používání

1. **Se zařízením pracujte pouze při dostatečném osvětlení a za dobré viditelnosti. V zimním období dejte pozor na kluzká a vlhká místa s ledem a sněhem (nebezpečí uklouznutí). Na svazích a při chůzi vždy zaujměte stabilní postoj, nikdy neběhejte.**
2. **Dejte pozor, abyste si o vyžínací nástroj neporanili ruce a nohy.**
3. **Nikdy nestůjte na žebříku se spuštěným zařízením.**
4. **Nikdy neprovozujte zařízení na stromech.**
5. **Nikdy nepracuje na nestabilních plochách.**
6. **Z pracovního prostoru odstraňte písek, kameny, hřebíky apod.** Cizí částice mohou poškodit vyžínací nástroj a způsobit nebezpečný zpětný ráz.
7. **Jestliže vyžínací nástroj narazí do kamenů či jiných tvrdých předmětů, vypněte motor a vyžínací nástroj ihned prohlédněte.**
8. **V pravidelných intervalech kontrolujte, zda není vyžínací nástroj poškozený (detekce vlasových prasklin pomocí testu lehkým poklepem).**
9. **Před zahájením práce musí být vyžínací nástroj uveden do plných pracovních otáček.**
10. **Vyžínací nástroj musí být opatřen příslušným krytem. Zařízení nikdy nezapínejte s poškozenými kryty ani bez krytů nasazených na místě!**
11. **Všechny ochranné součásti a kryty dodávané se zařízením musí být při používání použity.**
12. **Z nářadí vždy vyjměte akumulátor:**
    - **kdykoli necháte zařízení bez dozoru;**
    - **před uvolňováním zablokování;**
    - **před kontrolou, čištěním či provádění prací na zařízení;**
    - **po kontaktu s cizím předmětem;**
    - **kdykoli začne zařízení neobvykle vibrovat.**
13. **Zajistěte, aby ventilační otvory zůstaly vždy průchodné a neucpané.**
14. **Vyžínací zařízení pokračuje po vypnutí motoru v pohybu.**
15. **Jestliže se kotouč přestane za provozu pohybovat v důsledku uvíznutí cizích předmětů mezi noži, vypněte nářadí a vyjměte akumulátor; poté odstraňte cizí předměty pomocí vhodného nářadí (například kleští).** Odstraňování cizorodých předmětů může mít za následek úrazy, protože nože se mohou pohnout v reakci na odstraňování cizího předmětu.
16. **Při nasazování nebo odstraňování krytu nožů buďte opatrní, abyste si neporanili ruce.**
17. **Při nasazování nebo odstraňování nářadí udržujte motorovou jednotku stabilní a nepoužívejte nadměrnou sílu. Také udržujte nářadí suché, aby vám neklouzala ruka.**

Vyžínací nástroje

Pro plánovanou práci použijte pouze správný vyžínací nástroj.

Pokyny k údržbě

1. **Před zahájením práce je nutné zkontrolovat stav zařízení, zvláště pak vyžínacího nástroje a ochranných prvků.**
2. **Před prováděním údržby, výměnou vyžínacích nástrojů a také před čištěním zařízení či vyžínacího nástroje vypněte motor a vyjměte akumulátor.**
3. **Není-li nářadí používáno, nasaďte na něj kryt nožů a uložte ho pod střechu na suché a vyvýšené či uzamykatelné místo – mimo dosah dětí.**

TYTO POKYNY USCHOVEJTE.

⚠*VAROVÁNÍ:* NEDOVOLTE, aby pohodlnost nebo pocit znalosti výrobku (získaný na základě předchozího použití) vedl k zanedbání dodržování bezpečnostních pravidel platných pro tento výrobek. NESPRÁVNÉ POUŽÍVÁNÍ či nedodržení bezpečnostních pravidel uvedených v tomto návodu k obsluze může způsobit vážné zranění.

POPIS DÍLŮ

► **Obr.1:** **1.** Kryt nožů **2.** Kryt **3.** Stříhací nože **4.** Kolečko **5.** Pojistná páčka **6.** Trubka

SESTAVENÍ

⚠*VAROVÁNÍ:* Před montáží a seřízením zařízení vypněte motor a vyjměte akumulátor. Jinak se může stroj nechtěně spustit a způsobit zranění.

⚠*VAROVÁNÍ:* Při montáži nebo seřizování mějte zařízení vždy položené na zemi. Provádí-li se montáž nebo seřizování zařízení ve svislé poloze, může dojít k vážnému zranění.

⚠*VAROVÁNÍ:* Řiďte se výstrahami a dodržujte opatření uvedená v kapitole „BEZPEČNOSTNÍ VAROVÁNÍ“ a v návodu k obsluze motorové jednotky.

Montáž nástavce

1. Odstraňte krytku z jednoho konce trubky na straně s podložkou.
► **Obr.2:** **1.** Krytka **2.** Podložka

POZNÁMKA: Pokud je na trubici olej, před montáží nástavce jej setřete.

2. Povolte pojistnou páčku na kolečkách.
► **Obr.3:** **1.** Pojistná páčka

POZOR: **Nepovolujte pojistnou páčku zcela, aby nevypadla a neztratili jste ji.**

3. Vyrovnejte podložku na trubce s drážkou v kolečkách a poté připevněte kolečka k trubce, jak je znázorněno na obrázku.
► **Obr.4:** **1.** Trubka **2.** Kolečko **3.** Podložka

POZOR: **Připevněte kolečka tak, aby podložka byla v záběru s kolečky.**

4. Pevně kolečka zajistěte utažením pojistné páčky. Poté upravte úhel pojistné páčky tak, aby její špička směřovala k hřídeli koleček, když ji vytahujete směrem k ose otáčení.
► **Obr.5:** **1.** Pojistná páčka **2.** Hřídel koleček

5. Odejměte krytku nástavce.
► **Obr.6:** **1.** Krytka

6. Připevněte nástavec na trubku tak, aby otvor na trubce byl zarovnán s otvorem na nástavci. Nejprve pevně utáhněte krátký šroub a pak utažením dlouhého šroubu upevněte trubku.
► **Obr.7:** **1.** Trubka **2.** Šroub (krátký) **3.** Šroub (dlouhý) **4.** Šestihranný klíč

POZNÁMKA: Šrouby utahujte utahovacím momentem 4,0 – 6,0 N•m.

Montáž nástavcové tyče

⚠UPOZORNĚNÍ: **Po instalaci se vždy ujistěte, že je trubice nástavce bezpečně zajištěná.** Nesprávná instalace může způsobit pád nástavce z hnací jednotky a následnému zranění.

Namontujte nástavcovou tyč na motorovou jednotku.

1. Odstraňte kryt z konce trubky.
► **Obr.8:** **1.** Trubka **2.** Kryt

POZOR: **Krytku nevyhazujte, protože je potřeba pro následné uskladnění nástavce.**

2. Otočte páčku směrem k nástavci.
► **Obr.9:** **1.** Páčka

3. Kolík vyrovnejte se značkou šipky na hnací jednotce. Zasouvejte trubku, dokud uvolňovací tlačítko nevyskočí.

Dbejte, aby byla polohová čára na vrcholku značky šipky na hnací jednotce a aby značka na hnací jednotce a značka šipky na trubce směřovaly proti sobě.
► **Obr.10:** **1.** Uvolňovací tlačítko **2.** Značka šipky na hnací jednotce **3.** Kolík **4.** Polohová čára **5.** Značka šipky na trubce

4. Otočte páčku směrem k motorové jednotce.
► **Obr.11:** **1.** Páčka

Zajistěte, aby byla plocha páčky rovnoběžně s tyčí.

POZOR: **Páčku neutahujte, pokud není zasunutá nástavcová tyč.** Páčka by jinak mohla vstup hnacího hřídele příliš stáhnout a poškodit ho.

Chcete-li tyč vyjmout, otočte páčku směrem k nástavci a vytáhněte tyč při současném stisknutí uvolňovacího tlačítka.
► **Obr.12:** **1.** Uvolňovací tlačítko **2.** Páčka **3.** Tyč

Sejmutí nebo připevnění krytu nožů

Uvolněte západky krytu nožů zatažením za ně a poté kryt nožů otevřete.
► **Obr.13:** **1.** Západka **2.** Kryt nožů

Při nasazování krytu nožů na nůžky se ujistěte, že je kryt nožů zavřený a obě západky jsou bezpečně upevněny.

Montáž a demontáž stříhacích nožů

⚠UPOZORNĚNÍ: **Při nasazování stříhacích nožů vždy používejte rukavice, aby nedošlo k přímému kontaktu čepelí s rukama.**

⚠UPOZORNĚNÍ: **Před montáží a demontáží stříhacích nožů nasaďte na nože kryt.**

POZOR: **Při výměně stříhacích nožů nestírejte mazivo z kliky.**

1. Umístěte stříhací nože na kryt nožů.
► **Obr.14:** **1.** Kryt nožů

2. Otočte hřídel tak, aby byly horní a spodní nože umístěny střídavě.
► **Obr.15:** **1.** Hřídel

3. Zavřete kryt nožů a pak umístěte nástavec vzhůru nohama.

4. Vyšroubujte 4 šrouby pomocí šestihranného klíče a sejměte krytu.
► **Obr.16:** **1.** Šroub **2.** Kryt

5. Odstraňte stříhací nože.
► **Obr.17**

6. Otočte klikou pomocí plochého šroubováku tak, aby byla klika umístěna ve směru znázorněném na obrázku.
► **Obr.18:** **1.** Klika

7. Odstraňte kryt nožů ze stříhacích nožů a pak umístěte na kryt nožů nové stříhací nože.

8. Zarovnejte otvory horních a dolních stříhacích nožů, jak je znázorněno na obrázku.
► **Obr.19:** **1.** Otvor

9. Zavřete kryt nožů a poté vložte šroub vyšroubovaný v kroku 4 do otvoru v krytu nožů, abyste dočasně zafixovali stříhací nože.
► **Obr.20:** **1.** Šroub

10. Naneste malé množství vazelíny po obvodu kliky.

11. Připevněte stříhací nože k nástavci a zarovnejte přitom otvor na střihacích nožích s kolíkem nástavce.
► **Obr.21:** **1.** Otvor na střihacích nožích **2.** Kolík nástavce

12. Nasaďte kryt a utáhněte 3 šroubů. Odšroubujte šroub vložený do krytu nožů v kroku 9 a poté šroub utáhněte.
► **Obr.22:** **1.** Šroub **2.** Kryt

POZOR: **Pokud střihací nože nefungují správně, nože se správně nezapojují do kliky. Odmontujte nože a znovu je namontujte.**

POZOR: **Jestliže jsou nějaké části kromě střihacích nožů, například hřídel, opotřebované, požádejte autorizované servisní centrum Makita o náhradní díly nebo opravu.**

POPIS FUNKCÍ

UPOZORNĚNÍ: **Před nastavováním nářadí nebo kontrolou jeho funkce se vždy přesvědčte, zda je vypnuté a je vyjmutý akumulátor.**

Nastavení úhlu řezání

UPOZORNĚNÍ: **Před nastavením úhlu řezání se vždy ujistěte, že je nářadí vypnuté.**

Úhel nástavce můžete upravit změnou polohy koleček následujícím postupem.

1. Povolte pojistnou páčku na kolečkách.

2. Posuňte kolečka do požadované polohy.

3. Pevně kolečka zajistěte utažením pojistné páčky.
► **Obr.23:** **1.** Kolečko

POZOR: **Zajistěte, aby byla podložka na trubce v záběru s kolečky.**

POZOR: **Po upevnění koleček se ujistěte, že je pojistná páčka pevně utažená.**

PRÁCE S NÁŘADÍM

VAROVÁNÍ: **Řiďte se výstrahami a dodržujte opatření uvedená v kapitole „BEZPEČNOSTNÍ VAROVÁNÍ“ a v návodu k obsluze motorové jednotky.**

Používání nářadí

VAROVÁNÍ: **Nepřibližujte ruce ke stříhacím nožům.**

VAROVÁNÍ: **Počínejte si velmi opatrně, abyste nad nářadím nikdy neztratili kontrolu. Nedovolte, aby se nářadí odrazilo směrem k vám či jakékoli osobě v blízkosti pracoviště.** Ztráta kontroly nad nářadím může způsobit vážné zranění přihlížejících osob a obsluhy.

VAROVÁNÍ: **Před střihaním odstraňte ze pracovního prostoru větve a kameny.**

► **Obr.24**

UPOZORNĚNÍ: **S nářadím pokud možno nepracujte v horkém počasí. Při obsluze nářadí na sebe dávejte pozor.**

UPOZORNĚNÍ: **Při stříhání dávejte pozor, abyste omylem nezasáhli kovový plot nebo jiné tvrdé objekty.** Stříhací nože mohou prasknout a způsobit zranění.

UPOZORNĚNÍ: **Natahování těla s nástrojem, zejména ze žebříku, je velice nebezpečné.** Při práci nestůjte na kymácejícím se nebo jinak nestabilním povrchu.

POZOR: **Nestříhejte uschlé stromy ani podobné tvrdé objekty.** V opačném případě může dojít k poškození nářadí.

POZOR: **Nepoužívejte nářadí způsobem, který způsobuje zastavení nebo velmi pomalé otáčení motoru.**

POZOR: **Nepokoušejte se stříhat silné větve.**

POZOR: **Při práci zamezte kontaktu stříhacích nožů se zemí. Nože by se otupily a výkon nářadí by nebyl dostatečný.**

POZOR: **Nestříhejte mokrou trávu ani listy malých stromů.**

Podržte nářadí oběma rukama za přední držadlo a zadní rukojeť motorové jednotky.
► **Obr.25:** **1.** Přední držadlo **2.** Zadní rukojeť

S kolečky v kontaktu se zemí stiskněte spoušť, přičemž držte odjišťovací páčku, a poté nářadí posuňte dopředu.
► **Obr.26**

Při stříhání kolem obrubníků, oplocení či stromů veďte nářadí podél těchto překážek. Dávejte pozor, aby s nimi nepřišly nože do kontaktu.

ÚDRŽBA

VAROVÁNÍ: **Před prohlídkou nebo údržbou zařízení vypněte motor a vyjměte akumulátor.** Jinak se může stroj nechtěně spustit a způsobit vážné zranění.

VAROVÁNÍ: **Při kontrole nebo údržbě zařízení jej vždy položte.** Provádí-li se montáž nebo seřizování zařízení ve svislé poloze, může dojít k vážnému zranění.

VAROVÁNÍ: **Řiďte se výstrahami a dodržujte opatření uvedená v kapitole „BEZPEČNOSTNÍ VAROVÁNÍ“ a v návodu k obsluze motorové jednotky.**

UPOZORNĚNÍ: **Při provádění kontroly či údržby používejte ochranné rukavice.**

***POZOR:* Nikdy nepoužívejte benzín, benzen, ředidlo, alkohol či podobné prostředky. Mohlo by tak dojít ke změnám barvy, deformacím či vzniku prasklin.**

K zachování BEZPEČNOSTI a SPOLEHLIVOSTI výrobku musí být opravy a veškerá další údržba či seřizování prováděny autorizovanými nebo továrními servisními středisky společnosti Makita s využitím náhradních dílů Makita.

Čištění nástroje

Vyčistěte nástroj setřením prachu suchým hadrem nebo hadrem ponořeným do mýdlové vody a vyždímaným.

***POZOR:* Nikdy nepoužívejte benzín, benzen, ředidlo, alkohol či podobné prostředky. Mohlo by tak dojít ke změnám barvy, deformacím či vzniku prasklin.**

Údržba stříhacích nožů

Před provozem nebo jednou za hodinu během provozu na stříhací nože naneste olej s nízkou viskozitou (strojní olej nebo mazací olej ve spreji).
► **Obr.27**

Po provozu odstraňte prach z obou stran stříhacích nožů drátěným kartáčem, setřete je hadrem a poté naneste na stříhací nože olej s nízkou viskozitou (strojní olej nebo mazací olej ve spreji).
► **Obr.28**

***POZOR:* Nemyjte stříhací nože ve vodě.** V opačném případě může dojít ke korozi nebo poškození nástroje.

***POZOR:* Nečistoty a koroze vyvolají přílišné tření nožů a zkrátí výdrž akumulátoru.**

Skladování

Nasaďte kryt nožů na stříhací nože, aby nebyly nože odkryty. Uchovávejte nářadí mimo dosah dětí. Uchovávejte nářadí na místě, kde nebude vystaveno vlhkosti a dešti.
Při ukládání nástavce odděleně od motorové jednotky nasaďte na konec trubky kryt.
► **Obr.29**

Mazání pohyblivých částí

***POZOR:* Dodržujte pokyny týkající se frekvence mazání a množství nanášeného maziva.** Při nedostatečném mazání hrozí poškození pohyblivých částí.

Hnací osa:

Nanášejte tuk (tuk Makita N No.2 nebo srovnatelný) každých 30 hodin provozu.
► **Obr.30**

POZNÁMKA: Originální mazivo Makita zakoupíte u místního prodejce Makita.

Mazání

Interval mazání: Každých 50 hodin provozu

1. Sejměte stříhací nože z nástavce.

2. Naneste mazivo na vnitřní obvod otvorů střihacích nožů (informativní hodnota přibližně 1,5 g).
► **Obr.31: 1.** Otvor

3. Namontujte stříhací nože na nástavec.

Broušení střihacích nožů

***POZOR:* Jestliže jsou stříhací nože broušením zásadně deformované, vyměňte je za nové.**

1. Namontujte akumulátor do nářadí.

2. Zapněte a spusťte nářadí tak, aby byly horní a spodní nože umístěny střídavě.
► **Obr.32**

3. Vypněte nářadí a vyjměte z něj akumulátor.

4. Nastavte úhel pilníku na 45° a bruste pilníkem horní nůž ze 3 směrů.
► **Obr.33: (1)** Pilník **(2)** 45°

***UPOZORNĚNÍ:* Před broušením stříhacích nožů se ujistěte, že je nářadí vypnuté a akumulátor z něj vyjmutý.**

5. Dejte nářadí do polohy hlavou dolů a za pomoci orovnávacího kamene odstraňte otřepky ze stříhacích nožů.
► **Obr.34: 1.** Orovnávací kámen

6. Nastavte úhel pilníku na 45° a bruste pilníkem spodní nůž ze 3 směrů.

7. Vraťte nářadí do normální polohy a za pomoci orovnávacího kamene odstraňte otřepky ze stříhacích nožů.

ŘEŠENÍ POTÍŽÍ

Před žádostí o opravu proveďte nejprve prohlídku sami. Narazíte-li na problém, jenž v této příručce není vysvětlen, nepouštějte se do demontáže zařízení. Požádejte o pomoc některé z autorizovaných servisních středisek Makita, kde k opravám vždy používají náhradní díly Makita.

Problém	**Pravděpodobná příčina (porucha)**	**Náprava**
Motor nelze spustit.	-	Viz návod k obsluze motorové jednotky.
Motor se brzy zastaví.	-	Viz návod k obsluze motorové jednotky.
Nelze zvýšit otáčky motoru.	-	Viz návod k obsluze motorové jednotky.
Střihací nože se nepohybují: ⇨ zařízení ihned vypněte!	Mezi střihací nože jsou zachyceny cizí předměty.	Vypněte nářadí a vyjměte akumulátor, poté odstraňte cizí předměty pomocí nástrojů jako kleště atd.
	Systém pohonu nepracuje správně.	Předejte zařízení k opravě v místním autorizovaném servisním středisku.
Nenormální vibrace: ⇨ zařízení ihned vypněte!	Střihací nože jsou zlomené, ohnuté či opotřebené.	Vyměňte střihací nože.
	Systém pohonu nepracuje správně.	Předejte zařízení k opravě v místním autorizovaném servisním středisku.
Střihací nože a motor nelze vypnout: ⇨ Okamžitě vyjměte akumulátor!	Elektrická závada.	Vyjměte akumulátor a zařízení předejte k opravě v místním autorizovaném servisním středisku.

VOLITELNÉ PŘÍSLUŠENSTVÍ

⚠***UPOZORNĚNÍ:*** **Se strojem Makita popsaným v tomto návodu doporučujeme používat následující příslušenství a nástavce.** Při použití jiného příslušenství či nástavců může hrozit nebezpečí zranění osob. Příslušenství lze používat pouze pro stanovené účely.

Potřebujete-li bližší informace ohledně tohoto příslušenství, obraťte se na místní servisní středisko společnosti Makita.

- Střihací nůž
- Originální akumulátor a nabíječka Makita

POZNÁMKA: Některé položky seznamu mohou být k produktu přibaleny jako standardní příslušenství. Přibalené příslušenství se může v různých zemích lišit.

TEHNIČNI PODATKI

Model:	EN425MP
Širina rezila	500 mm
Mere (D × Š × V)	820 mm × 521 mm × 191 mm
Neto teža	2,6 kg

- Ker nenehno opravljamo raziskave in razvijamo svoje izdelke, se lahko tehnični podatki v tem dokumentu spremenijo brez obvestila.
- Tehnični podatki se lahko razlikujejo od države do države.

Odobrena pogonska enota

Uporaba tega priključka je odobrena le za naslednji pogonski enoti:
- Brezžična večfunkcijska pogonska glava DUX60
- Brezžična večfunkcijska pogonska glava DUX18
- Brezžična večfunkcijska pogonska glava UX01G

OPOZORILO: **Priključka nikoli ne uporabljajte z neodobreno pogonsko enoto. Neodobrene kombinacije lahko povzročijo hude telesne poškodbe.**

Simboli

Naslednji simboli se lahko uporabljajo v povezavi s strojem. Pred uporabo izdelka se obvezno seznanite z njihovim pomenom.

	Preberite navodila za uporabo.
	NEVARNOST – z rokami ne segajte v območje rezila.
	Uporabljajte zaščitno čelado ter zaščito za oči in sluh.
	Uporabljajte zaščitne rokavice.
	Uporabljajte trpežne škornje z nedrsečim podplatom.
	Električno orodje upravljajte najmanj 15 m stran od oseb in živali v okolici.
	Vroče površine – opekline prstov in rok.
	Raven zvočne moči v skladu z avstralskim predpisom o nadzoru hrupa NSW

Namenska uporaba

Priključek je oblikovan izključno za rezanje trave in plevela na tleh ob uporabi odobrene pogonske enote. Priključka nikoli ne uporabljajte za druge namene. Ob nepravilni uporabi lahko pride do hudih telesnih poškodb.

Izjava EU o skladnosti

Samo za evropske države

Mi kot proizvajalec: **Makita Europe N.V.**, sedež podjetja: **Jan-Baptist Vinkstraat 2 3070 Kortenberg BELGIUM**. Pooblaščamo **Kazuhisa Makino** za pripravo tehnične dokumentacije in z izključno odgovornostjo izjavljamo, da izdelek(-i);
Z oznako: **Priključek za talni rezalnik.** Oznaka tipa oz. tipov: **EN425MP**.
Izpolnjujejo vse ustrezne določbe Direktive **2006/42/ES** in so izdelani v skladu z naslednjimi harmoniziranimi standardi: **EN 62841-1:2015+A11:2022, EN 62841-4-2:2019+A1:2022+A11:2022, EN IEC 62841-4-5:2021+A11:2021, EN ISO 11806-1:2022**.
Kraj in datum izjave: **Kortenberg, Belgija. 30. 7. 2025**
Odgovorna oseba: **Kazuhisa Makino, Direktor – Makita Europe N.V.**



Izjava o skladnosti (za ZK)

Samo za ZK

Mi kot proizvajalec: **Makita Europe N.V.**, sedež podjetja: **Jan-Baptist Vinkstraat 2 3070 Kortenberg BELGIUM**. Pooblaščamo **Kazuhisa Makino** za pripravo tehnične dokumentacije in z izključno odgovornostjo izjavljamo, da izdelek(-i);
Oznaka: **Priključek za talni rezalnik**. Oznaka tipa oz. tipov: **EN425MP**.
Izpolnjujejo vse ustrezne določbe uredbe **S.I. 2008/1597 (s spremembami)** in so izdelani v skladu z naslednjimi standardi: **EN 62841-1:2015+A11:2022, EN 62841-4-2:2019+A1:2022+A11:2022, EN IEC 62841-4-5:2021+A11:2021, EN ISO 11806-1:2022**.
Kraj in datum izjave: **Kortenberg, Belgija. 30. 7. 2025**
Odgovorna oseba: **Kazuhisa Makino, Direktor – Makita Europe N.V.**

Uvoznik: Makita (UK) Limited, Michigan Drive, Tongwell, Milton Keynes, Buckinghamshire, MK15 8JD, UK



VARNOSTNA OPOZORILA

Varnostna opozorila za brezžične škarje za travo

⚠***OPOZORILO*** **Preberite vsa varnostna opozorila ter navodila s slikami in tehničnimi podatki, ki so priloženi temu električnemu orodju.** Ob neupoštevanju spodaj navedenih navodil obstaja nevarnost električnega udara, požara in/ali hudih telesnih poškodb.

1. **Škarij za travo ne uporabljajte ob slabem vremenu, še posebej, kadar obstaja nevarnost udara strele.** S tem zmanjšate tveganje, da v vas udari strela.
2. **Ne približujte napajalnih in drugih kablov območju rezanja.** Napajalni kabli so lahko skriti v živi meji ali grmovju in jih lahko rezilo nenamerno prereže.
3. **Uporabljajte zaščito za sluh.** Z zadostno zaščitno opremo boste zmanjšali tveganje izgube sluha.
4. **Škarje za travo držite samo na izoliranih držalnih površinah, saj lahko rezilo prereže skrito električno napeljavo.** Ob stiku rezil z vodniki pod napetostjo lahko dobijo napetost vsi neizolirani kovinski deli škarij za travo, zaradi česar lahko uporabnik utrpi električni udar.
5. **Ne približujte delov telesa rezilu. Ne odstranjujte odrezanega materiala in ne držite materiala, ki ga boste rezali, kadar se rezila premikajo.** Ko izključite stikalo, se rezila še nekaj časa premikajo. Trenutek nepazljivosti pri delu s škarjami za travo lahko privede do hudih telesnih poškodb.
6. **Pri odstranjevanju zagozdenega materiala ali servisiranju škarij za travo poskrbite, da so vsa stikala za vklop/izklop izključena in da je akumulatorska baterija odstranjena ali odklopljena.** Nepričakovan zagon škarij za travo med odstranjevanjem zagozdenega materiala ali servisiranjem lahko povzroči hude telesne poškodbe.
7. **Ko škarje za travo prenašate, jih držite za ročaj, rezilo pa naj bo ustavljeno, pri tem pa pazite, da ne pritisnete stikal za vklop/izklop.** S pravilnim prenašanjem škarij za travo zmanjšate tveganje za nenameren zagon, ki lahko povzroči telesne poškodbe zaradi rezil.
8. **Pri transportu ali shranjevanju škarij za travo vedno uporabite pokrov rezila.** Z ustreznim rokovanjem s škarjami za travo boste zmanjšali tveganje za telesne poškodbe zaradi rezil.

Dodatna varnostna navodila

Splošna navodila

1. **Za zagotavljanje pravilnega delovanja mora uporabnik prebrati ta navodila za uporabo in se seznaniti z upravljanjem opreme.** Nezadostno poučeni uporabniki lahko spravijo v nevarnost sebe in okolico.
2. **Nikoli ne dovolite uporabe orodja otrokom, osebam z zmanjšanimi fizičnimi, čutilnimi ali psihičnimi sposobnostmi ter s pomanjkanjem izkušenj in znanja ter osebam, ki niso seznanjene s temi navodili za uporabo orodja. Lokalni predpisi lahko omejijo starost upravljavca.**
3. **Opremo uporabljajte samo, ko ste popolnoma zbrani in pozorni.**
4. **Z opremo delajte samo, če ste v dobri fizični kondiciji. Vsa dela opravljajte mirno in zbrano. Uporabljajte zdrav razum in upoštevajte, da je upravljavec ali uporabnik odgovoren za nesreče ali nevarnosti, ki se zgodijo drugim ljudem ali njihovi lastnini.**
5. **Nikoli ne uporabljajte orodja v bližini ljudi, še posebej otrok, ali hišnih ljubljenčkov.**
6. **V primeru težav ali neobičajnih znakov opreme takoj ugasnite motor.**
7. **Med počitkom in kadar puščate opremo nenadzorovano, jo ugasnite in odstranite akumulatorsko baterijo ter jo odložite na varno mesto, da preprečite nevarnost za druge osebe ali poškodbe opreme.**
8. **Orodja ne uporabljajte v slabem vremenu, še posebej, kadar bliska.**
9. **Nacionalni predpisi lahko omejujejo uporabo stroja.**

Osebna zaščitna oprema

1. **Med uporabo orodja vedno nosite zaščito za oči in robustne čevlje.**
2. **Pri delu z orodjem vedno nosite kakovostno obutev in dolge hlače.**

Zagon opreme

1. **Zagotovite, da se v bližini ne nahajajo otroci ali druge osebe. Pazite tudi na živali, ki se nahajajo v delovnem območju.** Sicer prenehajte z uporabo opreme.
2. **Med uporabo naj bodo prisotne osebe ali živali vsaj 15 m oddaljeni od orodja. Če se kdo približa, takoj ustavite orodje.**
3. **Pred uporabo vedno preverite, ali je oprema varna za uporabo. Preverite varnost rezalnega orodja in ščitnika ter sprožilca/sprožilne ročice, da zagotovite enostavno in pravilno uporabo. Preverite, ali so ročaji čisti in suhi, ter preizkusite delovanje vklopa/izklopa.**
4. **Pred nadaljnjo uporabo opreme preverite poškodovane dele. Ščitnik ali drug poškodovan del je treba skrbno pregledati, da ugotovite, ali bo pravilno deloval in služil svojemu namenu. Preverite poravnanost in zatikanje gibljivih delov, morebitne zlomljene dele in vsa druga stanja, ki bi lahko vplivala na njegovo delovanje. Ščitnik ali drug poškodovani del mora ustrezno popraviti ali zamenjati**

pooblaščeni servisni center, razen če je drugače določeno v teh navodilih.

5. **Motor vključite samo, če roke in noge niso v bližini rezalnega orodja.**
6. **Pred zagonom se prepričajte, da rezalno orodje ni v stiku z drugimi predmeti.**
7. **Med uporabo trdno držite orodje.**
8. **Preprečite nenameren zagon. Orodja ne prenašajte, če je vstavljena akumulatorska baterija in imate prst na stikalu. Pri vstavljanju akumulatorske baterije poskrbite za to, da je stikalo izključeno.**
9. **Pred uporabo se prepričajte, da v delovnem območju ni žičnih ograj, kamnov ali drugih trdih predmetov. Ti lahko poškodujejo rezila.**
10. **Pred uporabo orodja preverite, da v živi meji in grmičevju ni tujkov, kot so žične ograje ali skrite žice.**

Način uporabe

1. **Opremo uporabljajte samo pri dobri svetlobi in vidljivosti. Pozimi bodite pozorni na drseča ali mokra območja ter led in sneg (nevarnost zdrsa). Na nagnjenih površinah morate vedno biti pozorni, da stojite trdno na tleh. Med uporabo orodja ne tecite, temveč hodite.**
2. **Bodite previdni, da si z rezalnim orodjem ne poškodujete stopal in dlani.**
3. **Med uporabo opreme nikoli ne stojte na lestvi.**
4. **Med rezanjem z opremo nikoli ne plezajte na drevesa.**
5. **Nikoli ne delajte na nestabilnih površinah.**
6. **Iz delovnega območja odstranite pesek, kamne, žeblje itd.** Tuji delci lahko poškodujejo rezalno orodje in povzročijo nevarne povratne udarce.
7. **Če rezalno orodje zadene ob kamne ali druge trde predmete, takoj izklopite motor in preglejte rezalno orodje.**
8. **Pregledujte rezalno orodje v krajših in rednih presledkih (odkrivanje razpok širine lasu z uporabo metode trkanja).**
9. **Pred začetkom rezanja mora rezalno orodje doseči polno delovno hitrost.**
10. **Rezalno orodje mora biti opremljeno z ustreznim ščitnikom. Nikoli ne uporabljajte opreme s poškodovanimi ščitniki ali brez nameščenih ščitnikov!**
11. **Med uporabo orodja morate uporabljati vso zaščitno opremo in ščitnike, ki so priloženi opremi.**
12. **Vedno odstranite akumulatorsko baterijo iz opreme:**
    - **kadar pustite opremo nenadzorovano,**
    - **preden odstranite oviro,**
    - **pred pregledom, čiščenjem ali delom na opremi,**
    - **po odstranitvi tujka,**
    - **kadar oprema začne neobičajno vibrirati.**
13. **Poskrbite, da v odprtinah za prezračevanje nikoli ni smeti.**
14. **Ko motor ugasnete, se rezila še vedno premikajo.**
15. **Če se med delovanjem rezila nehajo premikati, ker so se med njih zataknili tujki, izklopite orodje, odstranite akumulatorsko baterijo in nato odstranite tujke z orodjem, kot so klešče.** Odstranjevanje tujkov z rokami lahko povzroči poškodbe, saj se zaradi odstranjevanja tujkov lahko premaknejo rezila.
16. **Pri nameščanju ali odstranjevanju pokrova rezila pazite, da si ne poškodujete rok.**
17. **Pri nameščanju ali odstranjevanju orodja naj bo pogonska enota stabilna in ne uporabljajte prekomerne sile. Orodje naj bo tudi suho, da preprečite zdrs rok.**

Rezalno orodje

Uporabljajte ustrezno rezalno orodje za delo, ki ga opravljate.

Navodila za vzdrževanje

1. **Pred začetkom dela je treba preveriti stanje opreme, predvsem zaščitnih naprav rezalnega orodja.**
2. **Pred izvajanjem vzdrževanja, zamenjavo rezalnega orodja ali čiščenjem opreme ali rezalnega orodja ugasnite motor in odstranite akumulatorsko baterijo.**
3. **Kadar orodja ne uporabljate, namestite pokrov rezila na orodje in ga shranite v notranjem, suhem prostoru na visokem mestu ali v zaklenjenem vsebniku zunaj dosega otrok.**

SHRANITE TA NAVODILA.

⚠***OPOZORILO:*** **NE dovolite, da bi zaradi udobnejšega dela ali znanja o uporabi izdelka (pridobljenega z večkratno uporabo) opustili strogo upoštevanje varnostnih zahtev v okviru pravilne uporabe orodja. ZLORABA ali neupoštevanje varnostnih zahtev v teh navodilih za uporabo lahko povzroči resne telesne poškodbe.**

OPIS DELOV

► **Sl.1:** **1.** Pokrov rezil **2.** Kapica **3.** Rezila **4.** Kolo **5.** Ročica za pritrditev **6.** Cev

MONTAŽA

⚠***OPOZORILO:*** **Preden sestavite ali nastavljate opremo, motor izklopite in odstranite akumulatorsko baterijo.** V nasprotnem primeru se lahko stroj nepričakovano zažene in povzroči telesno poškodbo.

⚠***OPOZORILO:*** **Med sestavljanjem ali prilagajanjem opremo vedno položite na tla.** Sestavljanje ali prilagajanje opreme v pokončnem položaju lahko povzroči hude telesne poškodbe.

⚠***OPOZORILO:*** **Upoštevajte opozorila in previdnostne ukrepe v poglavju „VARNOSTNA OPOZORILA“ in navodila za uporabo pogonske enote.**

Sestavljanje priključka

1. Odstranite pokrovček z enega konca cevi na strani s ploščo.
► **Sl.2: 1.** Pokrovček **2.** Plošča

OPOMBA: Če je na cevi olje, ga pred sestavljanjem priključka obrišite.

2. Odvijte ročico za pritrditev na kolesih.
► **Sl.3: 1.** Ročica za pritrditev

OBVESTILO: **Ročice za pritrditev ne odvijajte, dokler se ne sname, da je ne izgubite.**

3. Ploščo na cevi poravnajte z vdolbino na kolesih in nato pritrdite kolesa na cev, kot je prikazano na sliki.
► **Sl.4: 1.** Cev **2.** Kolo **3.** Plošča

OBVESTILO: **Prepričajte se, da sta kolesi pritrjeni tako, da je plošča zaskočena s kolesi.**

4. Trdno pritegnite ročico za pritrditev, da pritrdite kolesi. Nato prilagodite kot ročice za pritrditev tako, da bo konica ročice za pritrditev usmerjena proti gredi kolesa, medtem ko ročico za pritrditev vlečete navzgor proti osi vrtenja.
► **Sl.5: 1.** Ročica za pritrditev **2.** Gred kolesa

5. Odstranite pokrovček s priključka.
► **Sl.6: 1.** Pokrovček

6. Priključek pritrdite na cev tako, da je odprtina na cevi poravnana z odprtino na priključku. Cev varno pritrdite tako, da najprej trdno pritegnete kratki vijak, nato pa še dolgega.
► **Sl.7: 1.** Cev **2.** Vijak (kratki) **3.** Vijak (dolgi) **4.** Imbusni ključ

OPOMBA: Pri privijanju vijakov uporabite 4,0 – 6,0 N•m zateznega navora.

Montaža priključne cevi

⚠***POZOR:*** **Po namestitvi priključne cevi vedno preverite, ali je cev čvrsto pritrjena.** Nepravilna namestitev lahko povzroči, da cev pade iz pogonske enote in poškoduje ljudi.

Namestite priključno cev na pogonsko enoto.

1. Odstranite pokrovček s konca cevi.
► **Sl.8: 1.** Cev **2.** Pokrovček

OBVESTILO: **Pokrovčka ne zavrzite, ker ga potrebujete za shranjevanje priključka.**

2. Ročico obrnite proti priključku.
► **Sl.9: 1.** Ročica

3. Zatič poravnajte s puščično oznako na pogonski enoti. Cev potiskajte naprej, dokler sprostilni gumb ne izskoči.

Prepričajte se, da je položajna črta poravnana s konico puščične oznake na pogonski enoti in da sta puščični oznaki na pogonski enoti in cevi obrnjeni ena proti drugi.
► **Sl.10: 1.** Sprostilni gumb **2.** Puščična oznaka na pogonski enoti **3.** Zatič **4.** Črta položaja **5.** Puščična oznaka na cevi

4. Ročico obrnite proti pogonski enoti.
► **Sl.11: 1.** Ročica

Zagotovite, da bo površina ročice poravnana vzporedno s cevjo.

OBVESTILO: **Ne privijajte ročice, če priključna cev ni vstavljena.** To lahko stisne vhodno odprtino pogonske gredi in jo poškoduje.

Če želite odstraniti cev, obrnite ročico proti priključku ter pridržite sprostilni gumb in izvlecite cev.
► **Sl.12: 1.** Sprostilni gumb **2.** Ročica **3.** Cev

Odstranjevanje ali pritrjevanje pokrova rezila

Sprostite zapaha na pokrovu rezila tako, da ju povlečete in nato odprete pokrov rezila.
► **Sl.13: 1.** Zapah **2.** Pokrov rezil

Pri pritrjevanju pokrova rezila na rezili škarij se prepričajte, da je pokrov rezila zaprt in da sta oba zapaha fiksna.

Nameščanje ali odstranjevanje rezil

⚠***POZOR:*** **Pri menjavi rezil vedno nosite rokavice, tako da se dlani neposredno ne dotikajo rezil.**

⚠***POZOR:*** **Preden odstranite ali namestite rezila, namestite pokrov rezila.**

OBVESTILO: **Ko menjate rezila, z ročice ne brišite masti.**

1. Rezila škarij položite na pokrov rezila.
► **Sl.14: 1.** Pokrov rezil

2. Gred obrnite tako, da sta zgornje in spodnje rezilo nameščena izmenično.
► **Sl.15: 1.** Gred

3. Zaprite pokrov rezila in nato položite priključek tako, da je obrnjen na glavo.

4. Z imbusnim ključem odvijte 4 vijake in odstranite pokrov.
► **Sl.16: 1.** Vijak **2.** Pokrov

5. Odstranite rezili škarij.
► **Sl.17**

6. S ploščatim izvijačem obrnite ročico tako, da je obrnjena v smeri, prikazani na sliki.
► **Sl.18: 1.** Ročica

7. Odstranite pokrov rezila z rezil škarij in nato položite novi rezili škarij na pokrov rezila.

8. Poravnajte odprtino na zgornjem rezilu škarij z odprtino spodnjega rezila škarij, kot je prikazano na sliki.
► **Sl.19: 1.** Odprtina

9. Zaprite pokrov rezila in nato vstavite vijak, ki ste ga odstranili v 4. koraku, v odprtino na pokrovu rezila, da začasno pritrdite rezili škarij.
► **Sl.20: 1.** Vijak

10. Nanesite majhno količino masti na zunanji del ročice.

11. Pritrdite rezila na nastavek, pri čemer poravnajte odprtino na rezilu škarij in zatič nastavka.
► **Sl.21: 1.** Odprtina na rezilu škarij **2.** Zatič nastavka

12. Namestite pokrov in privijte 3 vijake. Odstranite vijak, ki ste ga v 9. koraku vstavili v pokrov rezila in ga nato privijte.
► **Sl.22: 1.** Vijak **2.** Pokrov

OBVESTILO: **Če rezila ne delujejo pravilno, niso pravilno vstavljena v ročico. Odstranite rezila in jih ponovno namestite.**

OBVESTILO: **Če niso izrabljena rezila, ampak drugi deli, na primer ročica, se za zamenjavo ali popravilo obrnite na pooblaščeni servisni center Makita.**

OPIS DELOVANJA

POZOR: **Pred nastavljanjem ali preizkusom delovanja orodja se prepričajte, ali je orodje izključeno in ali je akumulatorska baterija odstranjena.**

Prilagoditev rezalnega kota

POZOR: **Pred prilagajanjem rezalnega kota se vedno prepričajte, da je orodje izklopljeno.**

Kot priključka lahko prilagodite s spreminjanjem položaja koles v naslednjem postopku.

1. Odvijte ročico za pritrditev na kolesih.

2. Premaknite kolesi v želeni položaj.

3. Trdno pritegnite ročico za pritrditev, da pritrdite kolesi.
► **Sl.23: 1.** Kolo

OBVESTILO: **Preverite, ali je plošča na cevi zaskočena s kolesi.**

OBVESTILO: **Po pritrditvi koles se prepričajte, da je ročica za pritrditev trdno privita.**

UPRAVLJANJE

OPOZORILO: **Upoštevajte opozorila in previdnostne ukrepe v poglavju „VARNOSTNA OPOZORILA“ in navodila za uporabo pogonske enote.**

Uporaba orodja

OPOZORILO: **Rok ne približujte rezilom.**

OPOZORILO: **Skrbno pazite, da ohranjate nadzor nad orodjem ves čas uporabe. Ne pustite, da bi orodje odbilo proti vam ali drugi osebi v bližini.** Če ne ohranite nadzora, lahko pride do hudih telesnih poškodb upravljavca ali drugih oseb.

OPOZORILO: **Pred rezanjem z območja rezanja odstranite palice in kamne.**

► **Sl.24**

POZOR: **Izogibajte se uporabi orodja pri visokih temperaturah, kolikor je to mogoče. Med uporabo orodja upoštevajte svoje fizično stanje.**

POZOR: **Pazite, da se med rezanjem nenamerno ne dotaknete kovinske ograje ali drugih trdih predmetov.** Rezila se lahko zlomijo in povzročijo telesne poškodbe.

POZOR: **Previsoko seganje z orodjem, še posebej z lestve, je izjemno nevarno.** Ne delajte, medtem ko stojite na majavi ali nestabilni podlagi.

OBVESTILO: **Ne režite podrtih dreves ali podobnih trdih predmetov.** Pri tem lahko poškodujete orodje.

OBVESTILO: **Orodja ne uporabljajte na način, ki bi povzročil zaustavitev ali zelo počasno delovanje motorja.**

OBVESTILO: **Ne poskušajte rezati debelih vej.**

OBVESTILO: **Ne dovolite, da se rezila med uporabo dotikajo tal. Rezila se bodo skrhala, zato se bo poslabšala učinkovitost.**

OBVESTILO: **Ne režite mokre trave ali listja mladih dreves.**

Orodje držite z obema rokama tako, da držite sprednji ročaj in zadnji ročaj pogonske enote.
► **Sl.25: 1.** Sprednji ročaj **2.** Zadnji ročaj

Ko sta kolesi v stiku s tlemi, povlecite sprožilec in ob tem pritiskajte ročico za zaklep, nato orodje premikajte naprej.
► **Sl.26**

Kadar režete okrog robnikov, ograj ali dreves, premikajte orodje vzdolž njih. Pazite, da rezila ne pridejo v stik z robniki, ograjami ali drevesi.

VZDRŽEVANJE

***OPOZORILO:* Pred pregledovanjem ali vzdrževanjem opreme, izklopite motor in odstranite akumulatorsko baterijo.** V nasprotnem primeru se lahko stroj nepričakovano zažene in povzroči hude poškodbe.

***OPOZORILO:* Opremo pri preverjanju ali vzdrževanju vedno postavite na tla.** Sestavljanje ali prilagajanje opreme v pokončnem položaju lahko povzroči hude telesne poškodbe.

***OPOZORILO:* Upoštevajte opozorila in previdnostne ukrepe v poglavju „VARNOSTNA OPOZORILA“ in navodila za uporabo pogonske enote.**

***POZOR:* Med pregledovanjem ali vzdrževanjem uporabljajte rokavice.**

***OBVESTILO:* Nikoli ne uporabljajte bencina, razredčila, alkohola ali podobnega sredstva. V tem primeru se lahko orodje razbarva ali deformira oziroma lahko nastanejo razpoke.**

VARNO in ZANESLJIVO delovanje tega izdelka bo zagotovljeno le, če boste popravila, vzdrževanje in nastavitve prepustili pooblaščenemu servisu za orodja Makita ali tovarniškemu osebju, ki vgrajuje izključno originalne nadomestne dele.

Čiščenje orodja

Orodje očistite tako, da obrišete prah s suho krpo ali krpo, ki ste jo namočili v milnico in jo nato dobro ožeti.

***OBVESTILO:* Nikoli ne uporabljajte bencina, razredčila, alkohola ali podobnega sredstva. V tem primeru se lahko orodje razbarva ali deformira oziroma lahko nastanejo razpoke.**

Vzdrževanje rezila škarij

Pred uporabo orodja ali enkrat na uro med uporabo premažite rezila z oljem z nizko viskoznostjo (strojno olje ali mazalno olje v razpršilu).
► **Sl.27**

Po uporabi odstranite prah z obeh strani rezil z žičnato krtačo, rezila obrišite s krpo in nato nanje nanesite olje z nizko viskoznostjo (strojno olje ali mazalno olje v razpršilu).
► **Sl.28**

***OBVESTILO:* Rezil ne čistite z vodo.** V nasprotnem primeru lahko pride do rje ali poškodb orodja.

***OBVESTILO:* Umazanija in korozija povzročata čezmerno trenje rezil in skrajšata čas delovanja na eno polnjenje akumulatorja.**

Shranjevanje

Namestite pokrov rezil na rezila, tako da rezila niso izpostavljena. Orodje hranite izven dosega otrok. Orodje hranite na mestu, ki ni izpostavljeno vlagi ali dežju.
Če priključek in pogonsko enoto shranjujete ločeno, namestite pokrovček na konec cevi.
► **Sl.29**

Mazanje premičnih delov

***OBVESTILO:* Upoštevajte navodila glede pogostosti mazanja in količine priložene masti.** Nezadostno mazanje lahko poškoduje gibljive dele.

Pogonska os:

Mast nanesite (mast Makita N No.2 ali enakovredno) vsakih 30 ur delovanja.
► **Sl.30**

OPOMBA: Originalno mast Makita lahko kupite pri lokalnem prodajalcu izdelkov Makita.

Mazanje z mastjo

Interval mazanja: Vsakih 50 ur delovanja

1. S priključka odstranite rezila.

2. Mast nanesite na notranji del odprtin na rezilih škarij (približno 1,5 g kot vodilo).
► **Sl.31: 1.** Odprtina

3. Namestite rezili na priključek.

Brušenje rezil

***OBVESTILO:* Če rezila močno spremenijo obliko zaradi brušenja, jih zamenjajte z novimi.**

1. Akumulatorsko baterijo namestite v orodje.

2. Vklopite in zaženite orodje, da zgornje in spodnje rezilo nista poravnana.
► **Sl.32**

3. Izklopite orodje in odstranite akumulatorsko baterijo.

4. Kot pile nastavite na 45° in zgornje rezilo brusite iz 3 smeri.
► **Sl.33: (1)** Pila **(2)** 45°

***POZOR:* Pred brušenjem rezil se prepričajte, da je orodje izklopljeno in akumulatorska baterija odstranjena.**

5. Orodje obrnite na glavo in z brusnim kamnom odstranite zarobke z rezil.
► **Sl.34: 1.** Brusni kamen

6. Kot pile nastavite na 45° in spodnje rezilo brusite iz 3 smeri.

7. Orodje obrnite v običajen položaj in z brusnim kamnom odstranite zarobke z rezil.

ODPRAVLJANJE TEŽAV

Preden zahtevate popravilo, izvedite lasten pregled. Če naletite na težavo, ki ni pojasnjena v navodilih, ne poskušajte razstavljati orodja. Namesto tega se obrnite na pooblaščeni servis Makita. Pri popravilih vedno uporabljajte nadomestne dele Makita.

Neobičajno stanje	**Možni vzroki (okvare)**	**Ukrep**
Motorja ni mogoče zagnati.	-	Preberite navodila za uporabo pogonske enote.
Motor se kmalu ustavi.	-	Preberite navodila za uporabo pogonske enote.
Hitrost motorja se ne poveča.	-	Preberite navodila za uporabo pogonske enote.
Rezila se ne premikajo: ⇨ takoj zaustavite kosilnico!	Tujki so se ujeli med rezila.	Izklopite orodje in odstranite akumulatorsko baterijo, nato pa odstranite tujke z orodjem, kot so klešče.
	Pogonski sistem ne deluje pravilno.	Za popravilo se obrnite na lokalni pooblaščeni servisni center.
Neobičajno vibriranje: ⇨ takoj zaustavite kosilnico!	Rezila so poškodovana, ukrivljena ali izrabljena.	Zamenjajte rezila.
	Pogonski sistem ne deluje pravilno.	Za popravilo se obrnite na lokalni pooblaščeni servisni center.
Rezila in motor se ne morejo ustaviti: ⇨ takoj odstranite akumulatorsko baterijo!	Električna okvara.	Odstranite akumulatorsko baterijo in se za popravilo obrnite na lokalni pooblaščeni servisni center.

DODATNA OPREMA

⚠***POZOR:*** **Ta dodatna oprema ali priključki so predvideni za uporabo s strojem Makita, opisanim v teh navodilih za uporabo.** Pri uporabi druge dodatne opreme ali nastavkov lahko pride do telesnih poškodb. Dodatno opremo ali nastavke uporabljajte le v skladu z njihovim namenom.

Za več informacij o dodatni opremi se obrnite na najbližji pooblaščeni servis za orodja Makita.

- Rezilo škarij
- Originalna akumulator in polnilnik Makita

OPOMBA: Nekateri predmeti na seznamu so lahko izdelku priloženi kot standardna dodatna oprema. Lahko se razlikujejo od države do države.

SPECIFIKIMET

Modeli:	EN425MP
Gjerësia e fletës	500 mm
Përmasat (GJ x T x L)	820 mm x 521 mm x 191 mm
Pesha neto	2,6 kg

- Për shkak të programit tonë të vazhdueshëm të kërkim-zhvillimit, specifikimet që jepen këtu mund të ndryshojnë pa dhënë njoftim.
- Specifikimet mund të ndryshojnë nga njëri shtet në tjetrin.

Njësia e miratuar elektrike

Ky aksesor është miratuar për t'u përdorur vetëm me njësinë(të) e mëposhtme elektrike:
- DUX60 Kokë elektrike me shumë funksione pa kordon
- DUX18 Kokë elektrike me shumë funksione pa kordon
- UX01G Kokë elektrike me shumë funksione pa kordon

PARALAJMËRIM: **Asnjëherë mos e përdorni aksesorin me njësi elektrike të pamiratuara. Kombinimi i pamiratuar mund të shkaktojë lëndim të rëndë.**

Simbolet

Pjesët në vazhdim tregojnë simbolet që mund të përdoren për pajisjen. Sigurohuni që merrni vesh kuptimin e tyre përpara përdorimit.

	Lexoni manualin e përdorimit.
	RREZIK - Mbajini duart larg fletës.
	Mbani helmetë mbrojtëse, mbrojtëse për sytë dhe për veshët.
	Mbani doreza mbrojtëse.
	Mbani këpucë të forta me shuall që nuk rrëshqet.
	Mbajini personat dhe kafshët të paktën 15 m larg nga vegla elektrike.
	Sipërfaqe të nxehta - Djegie te gishtat ose duart.



Niveli i fuqisë së zhurmës sipas Rregullores së Australisë NSW për Kontrollin e Zhurmës

Përdorimi i synuar

Ky aksesor është projektuar vetëm për qëllimin e prerjes së barit dhe barishteve në tokë së bashku me një njësi të miratuar elektrike. Asnjëherë mos e përdorni aksesorin për qëllime të tjera. Keqpërdorimi i aksesorit mund të shkaktojë lëndime të rënda.

Deklarata e konformitetit e BE-së

Vetëm për shtetet evropiane

Ne si prodhuesit: **Makita Europe N.V.**, Selia e biznesit: **Jan-Baptist Vinkstraat 2 3070 Kortenberg BELGIUM**.
Autorizojmë **Kazuhisa Makino** për hartimin e skedarit teknik dhe deklarojmë nën përgjegjësinë tonë të vetme se produkti(et);
Përcaktimi: **Aksesori i prerësit të tokës.** Përcaktimi i llojeve: **EN425MP**.
Plotëson të gjitha kërkesat përkatëse të **2006/42/EC** dhe janë prodhuar në përputhje me standardet e mëposhtme të harmonizuara: **EN 62841-1:2015+A11:2022, EN 62841-4-2:2019+A1:2022+A11:2022, EN IEC 62841-4-5:2021+A11:2021, EN ISO 11806-1:2022**.
Vendi dhe data e deklarimit: **Kortenberg, Belgjikë. 30. 7. 2025**
Personi përgjegjës: **Kazuhisa Makino, Drejtor - Makita Europe N.V.**



Deklarata e konformitetit (për MB)

Vetëm për MB

Ne si prodhuesit: **Makita Europe N.V.**, Selia e biznesit: **Jan-Baptist Vinkstraat 2 3070 Kortenberg BELGIUM**.
Autorizojmë **Kazuhisa Makino** për hartimin e skedarit teknik dhe deklarojmë nën përgjegjësinë tonë të vetme se produkti(et);
Përcaktimi: **Aksesori i prerësit të tokës**. Përcaktimi i llojeve: **EN425MP**.
Plotëson të gjitha kërkesat përkatëse të **S.I. 2008/1597 (me ndryshimet)** dhe janë prodhuar në përputhje me standardet e mëposhtme të përcaktuara: **EN**

62841-1:2015+A11:2022, EN 62841-4-2:2019+A1:2022+A11:2022, EN IEC 62841-4-5:2021+A11:2021, EN ISO 11806-1:2022.
Vendi dhe data e deklarimit: **Kortenberg, Belgjikë. 30. 7. 2025**
Personi përgjegjës: **Kazuhisa Makino, Drejtor - Makita Europe N.V.**
Importues: Makita (UK) Limited, Michigan Drive, Tongwell, Milton Keynes, Buckinghamshire, MK15 8JD, UK



PARALAJMËRIME SIGURIE

Paralajmërime sigurie për gërshërët e barit me bateri

⚠***PARALAJMËRIM*** **Lexoni të gjitha paralajmërimet për sigurinë, udhëzimet, ilustrimet dhe specifikimet e dhëna me këtë vegël elektrike.** Mosndjekja e të gjitha udhëzimeve të renditura më poshtë mund të shkaktojë goditje elektrike, zjarr dhe/ose lëndim të rëndë.

1. **Mos i përdorni gërshërët e barit në kushte të këqija atmosferike, veçanërisht kur ka rrezik për vetëtima.** Kjo redukton rrezikun e goditjes nga vetëtima.
2. **Mbajini të gjithë kordonët e energjisë dhe kabllot larg nga zona e prerjes.** Kordonët e energjisë ose kabllot mund të fshihen në gëmusha ose shkurre dhe mund të pritet aksidentalisht nga fleta.
3. **Mbani mbrojtëse për veshët.** Pajisjet e përshtatshme mbrojtëse ulin rrezikun e humbjes së dëgjimit.
4. **Mbajini gërshërët e barit vetëm te sipërfaqet e izoluara të kapjes sepse fleta mund të prekë tela të fshehur.** Nëse fletët prekin një tel me rrymë atëherë pjesët metalike të gërshërëve të barit elektrizohen dhe mund t'i japin përdoruesit goditje elektrike.
5. **Mbajini të gjitha pjesët e trupit larg fletës. Mos e largoni materialin e prerë dhe mos e mbani materialin që do të prisni kur fletët janë në lëvizje.** Fletët vazhdojnë të rrotullohen pasi çelësi të jetë fikur. Një moment hutimi ndërkohë që përdorni gërshërët e barit mund të rezultojë në lëndim të rëndë personal.
6. **Kur pastroni materialin që është bllokuar ose kur i bëni shërbime gërshërës së barit, sigurohuni që të gjithë çelësat të jenë të fikur dhe paketa e baterisë të jetë e hequr ose e shkëputur.** Aktivizimi i papritur i gërshërëve të barit gjatë pastrimit të materialit të ngecur ose kryerjes së shërbimit mund të rezultojë në lëndime të rënda personale.
7. **Transportojini gërshërët e barit nga doreza me fletën të ndaluar dhe kujdesuni që të mos vini në punë ndonjë çelës energjie.** Transportimi i duhur i gërshërëve të barit do të ulë rrezikun e nisjes aksidentale dhe lëndimeve personale rezultuese nga fletët.
8. **Përdorni gjithmonë kapakun e fletës gjatë transportimit ose ruajtjes së gërshërëve të barit.** Përdorimi i duhur i gërshërëve të barit do të reduktojë rrezikun e lëndimit personal nga fletët.

Udhëzime shtesë mbi sigurinë

Udhëzime të përgjithshme

1. **Për të siguruar funksionimin e duhur, përdoruesi duhet të lexojë manualin e përdorimit që të njihet me mënyrën e përdorimit të pajisjes.** Përdoruesit jo të mirinformuar vënë në rrezik veten dhe të tjerët për shkak të përdorimit jo të duhur.
2. **Mos i lejoni asnjëherë fëmijët, personat me aftësi të kufizuara fizike, ndijore ose mendore, ose me mungesë përvoje dhe njohurish, apo njerëzit që nuk i njohin këto udhëzime, të përdorin pajisjen, rregulloret lokale mund të kufizojnë moshën e operatorit.**
3. **Përdoreni pajisjen me kujdes dhe vëmendje maksimale.**
4. **Përdoreni pajisjen vetëm nëse jeni në gjendje të mirë fizike. Kryejini të gjitha punët me qetësi dhe kujdes. Përdorni logjikën dhe kini parasysh se përdoruesi është përgjegjës për aksidentet apo rreziqet që mund t'u kanosen personave të tjerë apo pronës së tyre.**
5. **Mos e përdorni kurrë pajisjen nëse ka njerëz pranë, sidomos fëmijë apo kafshë shtëpiake.**
6. **Motori duhet të fiket menjëherë në rast se pajisja shfaq ndonjë problem ose shenjë anomalie.**
7. **Fikeni pajisjen dhe hiqeni kutinë e baterisë kur pushoni dhe kur e lini pajisjen pa mbikëqyrje dhe vendoseni në një vend të sigurt për të parandaluar rrezikun ndaj të tjerëve ose dëmtimin e pajisjes.**
8. **Shmangni përdorimin e makinerisë në kushte të këqija atmosferike, veçanërisht kur ka rrezik për vetëtima.**
9. **Rregullorja kombëtare mund të kufizojë përdorimin e makinerisë.**

Pajisje për mbrojtje personale

1. **Mbani mbrojtëse për sytë dhe këpucë të forta gjatë gjithë kohës së përdorimit të makinerisë.**
2. **Gjithmonë vishni këpucë të përshtatshme dhe pantallona të gjata gjatë përdorimit të pajisjes.**

Ndezja e pajisjes

1. **Sigurohuni të mos ketë fëmijë ose njerëz të tjerë pranë dhe kini kujdes për kafshët pranë zonës së punës.** Përndryshe, ndaloni përdorimin e pajisjes.
2. **Gjatë përdorimit, mbajini personat e pranishëm ose kafshët të paktën 15 m larg nga vegla. Fikeni veglën sapo të afrohet dikush.**
3. **Kontrolloni gjithmonë që pajisja të jetë e sigurt për përdorim para se ta përdorni. Kontrolloni sigurinë e veglës prerëse, të mbrojtëses dhe levës/këmbëzës së çelësit për veprim të lehtë dhe të duhur. Kontrolloni që dorezat të jenë të**

pastra dhe të thata dhe testoni funksionin e ndezjes/fikjes.

4. **Kontrolloni pjesët e dëmtuara përpara përdorimit të mëtejshëm të pajisjes. Mbrojtësja ose ndonjë pjesë tjetër që është dëmtuar duhet të kontrollohet me kujdes për të përcaktuar që punon siç duhet dhe kryen funksionin e synuar. Kontrolloni bashkërenditjen e pjesëve lëvizëse, lidhjen e pjesëve lëvizëse, prishjen e pjesëve, montimin dhe ndonjë rrethanë tjetër që mund të ndikojë në funksionimin e saj. Mbrojtësja ose ndonjë pjesë tjetër e dëmtuar duhet të riparohet siç duhet ose të ndërrohet nga qendra jonë e autorizuar e shërbimit, përveçse udhëzohet ndryshe diku tjetër në manual.**
5. **Ndizeni motorin vetëm kur t'i keni duart dhe këmbët larg veglës prerëse.**
6. **Para se ta ndizni, sigurohuni që vegla prerëse nuk prek objekte të tjera.**
7. **Mbajeni veglën fort gjatë përdorimit.**
8. **Shmangni ndezjen e paqëllimshme. Mos e transportoni veglën kur kutia e baterisë është e instaluar dhe me gishtin në çelës. Sigurohuni që çelësi të jetë fikur gjatë instalimit të kutisë së baterisë.**
9. **Përpara përdorimit, kontrolloni zonën e punës për gardhe me tela, gurë ose objekte të tjera të forta. Ato mund të dëmtojnë fletët.**
10. **Kontrolloni kaçubat dhe shkurret për objekte të huaja, si p.sh. gardhe me tela ose instalime elektrike të fshehura përpara se të përdorni veglën.**

Metoda e përdorimit

1. **Përdoreni pajisjen vetëm në vende me dritë dhe shikueshmëri të mirë. Gjatë stinës së dimrit bëni kujdes nga zonat e rrëshqitshme ose të lagështa, akulli dhe dëbora (rrezik rrëshqitjeje). Gjithmonë sigurohuni që të mbështesni këmbët në pjerrësi dhe sigurohuni që të ecni dhe asnjëherë të mos vraponi.**
2. **Bëni kujdes të mos lëndoni këmbët dhe duart me veglën prerëse.**
3. **Mos qëndroni asnjëherë mbi shkallë dhe të përdorni pajisjen.**
4. **Mos hipni asnjëherë në pemë për të kryer prerje me pajisjen.**
5. **Mos punoni asnjëherë në sipërfaqe të paqëndrueshme.**
6. **Hiqni rërën, gurët, gozhdët etj. që gjenden brenda zonës së punës.** Copëzat e huaja mund ta dëmtojnë veglën prerëse dhe mund të shkaktojnë kundërveprime të rrezikshme.
7. **Nëse vegla prerëse godet gurë ose objekte të tjera të forta, fikeni menjëherë motorin dhe kontrolloni veglën prerëse.**
8. **Inspektojeni veglën prerëse në intervale të shkurtra të rregullta për dëmtim (zbulimi i krisjeve të vogla me anë të testit të zhurmës së trokitjes).**
9. **Përpara fillimit të prerjes, vegla prerëse duhet të ketë arritur shpejtësi të plotë pune.**
10. **Vegla prerëse duhet të pajiset me mbrojtësen e duhur. Mos e përdorni asnjëherë pajisjen me mbrojtëse të dëmtuara ose pa i vendosur mbrojtëset në vend!**
11. **Të gjitha instalimet mbrojtëse dhe mbrojtëset që ofrohen me pajisjen duhet të përdoren gjatë punës.**
12. **Hiqeni gjithmonë kutinë e baterisë nga pajisja:**
    - **kur e lini pajisjen pa mbikëqyrje;**
    - **përpara pastrimit të një bllokimi;**
    - **përpara se të kontrolloni, pastroni apo të kryeni punë në pajisje;**
    - **pasi të keni goditur objekte të huaja;**
    - **kur pajisja fillon të dridhet në mënyrë jonormale.**
13. **Sigurohuni gjithmonë që vrimat e ajrosjes të mbahen të pastra nga papastërtitë.**
14. **Pajisjet prerëse vazhdojnë të punojnë pasi motori të jetë fikur.**
15. **Nëse fletët ndalojnë lëvizjen për shkak të ngecjes së objekteve të huaja mes fletëve gjatë përdorimit, fikni veglën dhe hiqni kutinë e baterisë, më pas hiqni objektet e huaja duke përdorur vegla të tilla si pincat.** Heqja e objekteve të huaja me dorë mund të shkaktojë plagosje për arsye se fletët mund të lëvizin si reagim ndaj heqjes së objekteve të huaja.
16. **Kur montoni ose hiqni kapakun e fletës, kini kujdes të mos lëndoni duart.**
17. **Kur e bashkoni ose e hiqni veglën, mbajeni njësinë e fuqisë të qëndrueshme dhe mos ushtroni forcë të tepërt. Gjithashtu, mbajeni veglën të thatë për të parandaluar rrëshqitjen e dorës.**

Veglat prerëse

Përdorni vetëm veglën e duhur prerëse për punën që po kryeni.

Udhëzimet për mirëmbajtjen

1. **Përpara fillimit të punës duhet të kontrollohet gjendja e pajisjes, në veçanti ajo e veglës prerëse dhe e pajisjeve mbrojtëse.**
2. **Fikni motorin dhe hiqni kutinë e baterisë përpara se të kryeni mirëmbajtje, duke ndërruar veglat prerëse ose duke pastruar pajisjen ose veglën prerëse.**
3. **Kur nuk e përdorni veglën, vendosni kapakun e fletës dhe ruajeni brenda në një vend të thatë dhe të lartë e të kyçur, larg fëmijëve.**

RUAJINI KËTO UDHËZIME.

⚠*PARALAJMËRIM:* MOS lejoni që njohja ose familjarizimi me produktin (të fituara nga përdorimi i shpeshtë) të zëvendësojnë zbatimin me përpikëri të rregullave të sigurisë për produktin në fjalë. KEQPËRDORIMI ose mosndjekja e rregullave të sigurisë të dhëna në këtë manual përdorimi mund të shkaktojnë dëmtime të rënda personale.

PËRSHKRIMI I PJESËVE

► **Fig.1:** **1.** Kapaku i fletës **2.** Kapaku **3.** Fletët e gërshërëve **4.** Rrota **5.** Leva fiksuese **6.** Tubi

MONTIMI

***PARALAJMËRIM:* Përpara montimit ose kalibrimit të pajisjes, fikeni motorin dhe hiqeni kutinë e baterisë.** Përndryshe makineria mund të ndizet pa dashje duke rezultuar në lëndime.

***PARALAJMËRIM:* Kur montoni ose kalibroni pajisjen, gjithmonë uleni atë poshtë.** Montimi ose rregullimi i pajisjes në pozicion vertikal mund të rezultojë në lëndime të rënda.

***PARALAJMËRIM:* Ndiqni paralajmërimet dhe masat paraprake në kapitullin "PARALAJMËRIME SIGURIE" dhe në manualin e përdorimit të njësisë elektrike.**

Montimi i aksesorit

1. Hiqeni kapakun nga njëri skaj i tubit në anën me pllakën.
► **Fig.2: 1.** Kapaku **2.** Pllaka

SHËNIM: Nëse ka vaj në tub, fshijeni vajin përpara se të montoni aksesorin.

2. Lironi levën fiksuese në rrotë.
► **Fig.3: 1.** Leva fiksuese

***VINI RE:* Mos e lironi levën fiksuese derisa të shkëputet, në mënyrë që të mos humbasë.**

3. Bashkërenditeni pllakën në tub me kanalin në rrota dhe më pas vendosni rrotat në tub siç tregohet në figurë.
► **Fig.4: 1.** Tubi **2.** Rrota **3.** Pllaka

***VINI RE:* Sigurohuni t'i vendosni rrotat në mënyrë që pllaka të kapet me rrotat.**

4. Shtrëngoni mirë levën fiksuese për të fiksuar rrotat. Pastaj rregulloni këndin e levës fiksuese në mënyrë që maja e levës fiksuese të jetë e drejtuar drejt aksit të rrotës ndërsa e tërhiqni levën fiksuese drejt boshtit të rrotullimit.
► **Fig.5: 1.** Leva fiksuese **2.** Aksi i rrotës

5. Hiqeni kapakun nga aksesori.
► **Fig.6: 1.** Kapaku

6. Montojeni aksesorin në tub në mënyrë që vrima e tubit të jetë në një drejtim me vrimën në aksesor. Në fillim shtrëngoni bulonin e shkurtër dhe më pas të gjatin për të fiksuar tubin.
► **Fig.7: 1.** Tubi **2.** Buloni (i shkurtër) **3.** Buloni (i gjatë) **4.** Çelësi fiso hekzagonal

SHËNIM: Kur shtrëngoni bulonat, ushtroni 4,0 - 6,0 N.m. si forcë shtrëngimi.

Montimi i tubit bashkues

***KUJDES:* Kontrolloni gjithmonë që tubi i aksesorit të jetë i siguruar pas instalimit.** Instalimi i gabuar mund të bëjë që aksesori të bjerë nga njësia elektrike dhe të shkaktojë lëndim të personit.

Montojeni tubin bashkues te njësia elektrike.

1. Hiqni kapakun nga fundi i tubit.
► **Fig.8: 1.** Tubi **2.** Kapaku

***VINI RE:* Mos e hidhni kapakun sepse nevojitet për ruajtjen e aksesorit.**

2. Rrotullojeni levën drejt aksesorit.
► **Fig.9: 1.** Leva

3. Bashkërenditni kunjin me shenjën e shigjetës në njësinë elektrike. Futeni tubin derisa butoni i lëshimit të kërcejë jashtë.

Sigurohuni që vija e pozicionit në majë të shigjetës në njësinë elektrike, shenja e shigjetës në njësinë elektrike dhe shenja e shigjetës në tub të jenë përballë njëra-tjetrës.
► **Fig.10: 1.** Butoni i lëshimit **2.** Shenja e shigjetës në njësinë elektrike **3.** Kunji **4.** Vija e pozicionit **5.** Shenja e shigjetës në tub

4. Lëvizeni levën drejt njësisë elektrike.
► **Fig.11: 1.** Leva

Sigurohuni që sipërfaqja e levës të jetë paralele me tubin.

***VINI RE:* Mos e shtrëngoni levën pa pasur të futur tubin e aksesorit.** Ndryshe, leva mund ta shtrëngojë hyrjen e boshtit të transmisionit më shumë se sa duhet dhe mund ta dëmtojë.

Për ta hequr tubin, rrotullojeni levën drejt aksesorit dhe nxirreni tubin ndërsa shtypni për poshtë butonin e lëshimit.
► **Fig.12: 1.** Butoni i lëshimit **2.** Leva **3.** Tubi

Heqja ose montimi i kapakut të fletës

Lëshoni kapësen e kapakut të fletës duke i tërhequr dhe më pas hapni kapakun e fletës.
► **Fig.13: 1.** Kapësja **2.** Kapaku i fletës

Kur e montoni kapakun e fletës te fletët e gërshërëve, sigurohuni që kapaku i fletës të jetë i mbyllur dhe të dy kapësen të jenë të fiksuara mirë.

Instalimi ose heqja e fletëve të gërshërëve

***KUJDES:* Gjatë ndërrimit të fletëve të gërshërëve, mbani gjithmonë doreza në mënyrë që duart të mos kenë kontakt të drejtpërdrejtë me fletët.**

***KUJDES:* Vendosni kapakun e fletëve përpara se të hiqni ose të instaloni fletët e gërshërëve.**

***VINI RE:* Kur zëvendësoni fletët e gërshërëve, mos e fshini grason nga mekanizmi i ndezjes.**

1. Vendosini fletët e gërshërëve mbi kapakun e fletës.
► **Fig.14: 1.** Kapaku i fletës

2. Kthejeni boshtin në mënyrë që fleta e sipërme dhe fleta e poshtme të pozicionohen në formë të alternuar.
► **Fig.15: 1.** Boshti

3. Mbyllni kapakun e fletës dhe më pas vendoseni aksesorin përmbys.

4. Hiqni 4 bulonat me çelës fiso hekzagonal dhe hiqni kapakun.
► **Fig.16: 1.** Buloni **2.** Kapaku

5. Hiqni fletët e gërshërëve.
► **Fig.17**

6. Rrotulloni mekanizmin e ndezjes me kaçavidën e sheshtë që mekanizimi të vendoset në drejtimin e treguar në figurë.
► **Fig.18: 1.** Mekanizmi i ndezjes

7. Hiqni kapakun e fletës nga fletët e gërshërëve dhe më pas vendosni fletët e reja gërshërësh në kapakun e fletës.

8. Bashkërenditni vrimat e fletës së sipërme dhe të poshtme të gërshërëve siç tregohet në figurë.
► **Fig.19: 1.** Vrima

9. Mbyllni kapakun e fletës dhe më pas futni bulonin e hequr në hapin 4 në vrimën e kapakut të fletës për të rregulluar përkohësisht fletët e gërshërëve.
► **Fig.20: 1.** Buloni

10. Aplikoni një sasi të vogël grasoje në pjesën periferike të mekanizmit të ndezjes.

11. Bashkëngjitni fletët e gërshërëve në aksesor ndërkohë që jeni duke rreshtuar vrimën e fletëve të gërshërëve dhe kunjin e aksesorit.
► **Fig.21: 1.** Vrima e fletëve të gërshërëve **2.** Kunji i aksesorit

12. Bashkoni kapakun dhe më pas shtrëngoni 3 bulonat. Hiqni bulonin e futur në kapakun e fletës në hapin 9 dhe më pas shtrëngojeni bulonin.
► **Fig.22: 1.** Buloni **2.** Kapaku

VINI RE: **Nëse fletët e gërshërëve nuk punojnë siç duhet, fletët nuk po e përdorin mekanizmin ndezës siç duhet. Hiqni fletët dhe instalojini sërish.**

VINI RE: **Nëse pjesët ndryshe nga fletët e gërshërëve, si p.sh. mekanizmi i ndezjes, janë konsumuar, pyesni pranë Qendrave të autorizuara të shërbimit të Makita për pjesë zëvendësuese ose riparime.**

PËRSHKRIMI I PUNËS

KUJDES: **Sigurohuni gjithmonë që vegla të jetë e fikur dhe kutia e baterisë të jetë hequr përpara se ta rregulloni apo t'i kontrolloni funksionet e veglës.**

Rregullimi i këndit të prerjes

KUJDES: **Sigurohuni gjithmonë që vegla të jetë fikur përpara se të rregulloni këndin e prerjes.**

Mund ta rregulloni këndin e aksesorit duke ndryshuar pozicionin e rrotave sipas procedurës së mëposhtme.

1. Lironi levën fiksuese në rrotë.

2. Lëvizeni rrotat në pozicionin e dëshiruar.

3. Shtrëngoni mirë levën fiksuese për të fiksuar rrotat.
► **Fig.23: 1.** Rrota

VINI RE: **Sigurohuni që pllaka në tub të jetë e kapur me rrotat.**

VINI RE: **Sigurohuni që leva fiksuese të jetë e shtrënguar mirë pasi të keni fiksuar rrotat.**

PËRDORIMI

PARALAJMËRIM: **Ndiqni paralajmërimet dhe masat paraprake në kapitullin "PARALAJMËRIME SIGURIE" dhe në manualin e përdorimit të njësisë elektrike.**

Përdorimi i veglës

PARALAJMËRIM: **Mbajini duart larg fletëve të gërshërëve.**

PARALAJMËRIM: **Bëni kujdes maksimal për të ruajtur kontrollin e veglës gjatë gjithë kohës. Mos lejoni që vegla të afrohet drejt jush ose ndokujt në afërsi të ambientit të punës.** Humbja e kontrollit të veglës mund të shkaktojë lëndime serioze për personat në afërsi dhe përdoruesin.

PARALAJMËRIM: **Përpara se të nisni prerjen, hiqni gurët dhe shkopinjtë nga zona e prerjes.**

► **Fig.24**

KUJDES: **Shmangni përdorimin e veglës në mot shumë të nxehtë sa më shumë që të jetë e mundur. Tregoni kujdes për gjendjen tuaj fizike gjatë përdorimit të veglës.**

KUJDES: **Bëni kujdes të mos prekni aksidentalisht ndonjë gardh metalik ose objekte të tjera të forta gjatë prerjes.** Fletët e gërshërëve do të thyhen dhe mund të shkaktojnë lëndim.

KUJDES: **Është shumë e rrezikshme të zgjateni me veglën, veçanërisht nga një shkallë.** Mos punoni ndërsa qëndroni në këmbë mbi ndonjë vend i lëvizshëm ose të paqëndrueshëm.

VINI RE: **Mos pritni pemë të thata ose objekte të ngjashme të forta.** Duke vepruar kështu mund të dëmtoni veglën.

VINI RE: **Mos e përdorni veglën në mënyrë të tillë që të bëjë që motori të ndalojë ose të rrotullohet jashtëzakonisht ngadalë.**

VINI RE: **Mos provoni të prisni degë të trasha.**

VINI RE: **Mos lejoni që fletët e gërshërëve të prekin tokën gjatë punës. Fletët humbasin mprehtësinë, duke shkaktuar performancë të dobët.**

VINI RE: **Mos prisni barin e lagur ose gjethet e lagura të pemëve të vogla.**

Mbajeni veglën me të dyja duart duke mbajtur dorezën e përparme dhe mbajtësen e pasme të njësisë elektrike.
► **Fig.25:** **1.** Doreza e përparme **2.** Mbajtësja e pasme

Me rrotat në kontakt me tokën, tërhiqni këmbëzën e çelësit ndërsa shtypni levën e zhbllokimit dhe më pas lëvizeni veglën përpara.
► **Fig.26**

Lëvizeni veglën përgjatë buzëve të rrugës, gardheve ose pemëve kur prisni përreth tyre. Kini kujdes që fletët të mos bien në kontakt me to.

MIRËMBAJTJA

⚠***PARALAJMËRIM:*** **Përpara inspektimit apo mirëmbajtjes së pajisjes, fikni motorin dhe hiqni kutinë e baterisë.** Përndryshe makineria mund të ndizet pa dashje duke shkaktuar lëndim të rëndë.

⚠***PARALAJMËRIM:*** **Kur inspektoni ose kryeni mirëmbajtjen e pajisjes, gjithmonë uleni poshtë atë.** Montimi ose rregullimi i pajisjes në pozicion vertikal mund të rezultojë në lëndime të rënda.

⚠***PARALAJMËRIM:*** **Ndiqni paralajmërimet dhe masat paraprake në kapitullin "PARALAJMËRIME SIGURIE" dhe në manualin e përdorimit të njësisë elektrike.**

⚠***KUJDES:*** **Vini gjithmonë doreza kur kryeni inspektimin ose mirëmbajtjen.**

VINI RE: **Mos përdorni kurrë benzinë, benzinë pastrimi, hollues, alkool dhe të ngjashme. Mund të shkaktoni çngjyrosje, deformime ose krisje.**

Për të ruajtur SIGURINË dhe QËNDRUESHMËRINË, riparimet dhe çdo mirëmbajtje apo rregullim tjetër duhen kryer nga qendrat e autorizuara të shërbimit ose të shërbimit të fabrikës të Makita-s, duke përdorur gjithnjë pjesë këmbimi të Makita-s.

Pastrimi i veglës

Pastrojeni veglën duke e fshirë tallashin me një leckë të thatë ose me një të njomur me ujë me sapun dhe të shtrydhur.

VINI RE: **Mos përdorni kurrë benzinë, benzinë pastrimi, hollues, alkool dhe të ngjashme. Mund të shkaktoni çngjyrosje, deformime ose krisje.**

Mirëmbajtja e fletës së gërshërëve

Përpara përdorimit ose një herë në orë gjatë përdorimit, aplikoni te fletët e gërshërëve vaj me viskozitet të ulët (vaj makinerie ose vaj lubrifikues të llojit me sprucim).
► **Fig.27**

Pas përdorimit, hiqni tallashin nga të dyja anët e fletëve të gërshërëve me furçë me tela, fshijeni me një leckë dhe më pas aplikoni te fletët e gërshërëve vaj me viskozitet të ulët (vaj makinerie ose vaj lubrifikues të llojit me sprucim).
► **Fig.28**

VINI RE: **Mos i lani fletët e gërshërëve me ujë.** Duke vepruar kështu mund të shkaktohet ndryshkje ose dëmtim i veglës.

VINI RE: **Papastërtitë dhe gërryerja shkaktojnë fërkim të tepërt të fletës dhe shkurtojnë kohën e funksionimit për çdo karikim baterie.**

Magazinimi

Vendosni kapakun e fletëve në fletët e gërshërëve në mënyrë që fletët të mos jenë të ekspozuara. Ruajeni veglën larg fëmijëve. Ruajeni veglën në vende që nuk janë të ekspozuara ndaj lagështirës dhe shiut.
Kur e magazinoni aksesorin veçmas njësisë elektrike, vendosni kapakun në fund të tubit.
► **Fig.29**

Lubrifikimi i pjesëve lëvizëse

VINI RE: **Ndiqni udhëzimin për shpeshtësinë dhe sasinë e grasos që aplikohet.** Ndryshe, lubrifikimi i papërshtatshëm mund të dëmtojë pjesët lëvizëse.

Aksi i transmisionit:

Aplikoni graso (graso Makita N No.2 ose ekuivalent të saj) çdo 30 orë pune.
► **Fig.30**

SHËNIM: Grasoja origjinale Makita mund të blihet nga shitësi juaj lokal i Makita.

Lubrifikimi me graso

Intervali i lubrifikimit: Çdo 50 orë pune

1. Hiqni fletët e gërshërëve nga aksesori.

2. Vendosni graso në periferinë e brendshme të vrimave në fletët e gërshërëve (përafërsisht 1,5 g si udhëzues).
► **Fig.31:** **1.** Vrima

3. Instaloni fletët e gërshërëve në aksesor.

Konsumimi i fletëve të gërshërëve

VINI RE: **Nëse fletët e gërshërëve janë të deformuara shumë nga konsumimi, ndërroni fletët e gërshërëve me të reja.**

1. Instaloni kutinë e baterisë në vegël.

2. Ndizni dhe nisni veglën në mënyrë që fleta e sipërme dhe fleta e poshtme të pozicionohen në formë të alternuar.
► **Fig.32**

3. Fikeni veglën dhe hiqni kutinë e baterisë nga vegla.

4. Vendoseni këndin e limës në 45° dhe lëmoni fletën e sipërme nga 3 drejtime me limë.
► **Fig.33:** **(1)** Lima **(2)** 45°

KUJDES: **Përpara lëmimit të fletëve të gërshërëve, sigurohuni që vegla të jetë e fikur dhe kutia e baterisë të jetë hequr nga vegla.**

5. Vendoseni veglën me kokë poshtë, më pas hiqni ciflat nga fletët e gërshërëve me gurin e lëmimit.
► **Fig.34:** **1.** Guri i lëmimit

6. Vendoseni këndin e limës në 45° dhe lëmoni fletën e poshtme nga 3 drejtime me limë.

7. Kthejeni veglën në pozicionin normal, më pas hiqni ciflat nga fletët e gërshërëve me gurin e lëmimit.

NDREQJA E DEFEKTEVE

Përpara se të kërkoni riparime bëni inspektimet tuaja. Nëse zbuloni ndonjë problem që nuk shpjegohet në manual, mos u mundoni të çmontoni veglën. Por për riparime drejtojuni Qendrave të Autorizuara të Shërbimit Makita, duke përdorur gjithmonë pjesë zëvendësuese Makita.

Gjendja anormale	Shkaku i mundshëm (keqfunksionimi)	Zgjidhja
Motori nuk ndizet.	-	Referojuni manualit të përdorimit të njësisë elektrike.
Motori ndalon shpejt.	-	Referojuni manualit të përdorimit të njësisë elektrike.
Shpejtësia e motorit nuk rritet.	-	Referojuni manualit të përdorimit të njësisë elektrike.
Fletët e gërshërëve nuk lëvizin: ⇨ ndalojeni menjëherë makinerinë!	Kanë ngecur objekte të huaja mes fletëve të gërshërëve.	Fikeni veglën dhe hiqni kutinë e baterisë, më pas hiqni objektet e huaja duke përdorur vegla të tilla si pincat.
	Sistemi i lëvizjes nuk funksionon mirë.	Kërkojini qendrës lokale të autorizuar të shërbimit që ta riparojë.
Dridhje jonormale: ⇨ ndalojeni menjëherë makinerinë!	Fletët e gërshërëve janë thyer, përthyer ose konsumuar.	Zëvendësoni fletët e gërshërës.
	Sistemi i lëvizjes nuk funksionon mirë.	Kërkojini qendrës lokale të autorizuar të shërbimit që ta riparojë.
Fletët e gërshërëve dhe motori nuk ndalojnë: ⇨ Hiqni menjëherë baterinë!	Keqfunksionim elektrik.	Hiqni baterinë dhe kërkojini qendrës lokale të autorizuar të shërbimit që ta riparojë.

AKSESORË OPSIONALË

KUJDES: **Këta aksesorë ose shtojca rekomandohen për përdorim me makinerinë Makita të përcaktuar në këtë manual.** Përdorimi i aksesorëve apo i shtojcave të tjera mund të përbëjë rrezik lëndimi ndaj njerëzve. Aksesorët ose shtojcat përdorini vetëm për qëllimin e tyre të përcaktuar.

Nëse keni nevojë për më shumë të dhëna në lidhje me aksesorët, pyesni qendrën vendore të shërbimit të Makita-s.

- Fleta e gërshërëve
- Bateri dhe ngarkues origjinal Makita

SHËNIM: Disa artikuj të listës mund të përfshihen në paketën e produktit si aksesorë standardë. Ato mund të ndryshojnë nga njëri shtet në tjetrin.

СПЕЦИФИКАЦИИ

Модел:	EN425MP
Ширина на острието	500 мм
Размери (Д x Ш x В)	820 мм x 521 мм x 191 мм
Нето тегло	2,6 кг

- Поради нашата непрекъсната научно-развойна дейност посочените тук спецификации могат да бъдат променени без предизвестие.
- Спецификациите може да са различни в различните държави.

Одобрен задвижващ механизъм

Тази приставка е одобрена за използване само със следния(те) захранващ(и) механизъм(ми):

- Многофункционална задвижваща глава без кабел DUX60
- Многофункционална задвижваща глава без кабел DUX18
- Многофункционална задвижваща глава без кабел UX01G

⚠*ПРЕДУПРЕЖДЕНИЕ:* Никога не използвайте приставката с неодобрен задвижващ механизъм. Неодобрената комбинация може да причини сериозни наранявания.

Символи

По-долу са описани символите, които може да се използват за тази машина. Задължително е да се запознаете с техните значения, преди да пристъпите към работа.


Прочетете ръководството за експлоатация.


ОПАСНОСТ - Дръжте ръцете си далеч от острието.


Носете предпазна каска, очила и предпазни средства за слуха и очите.


Носете предпазни ръкавици.


Носете здрави обувки с неплъзгащи се подметки.



Не допускайте странични лица и животни по-близо от 15 м (50 ft) от електрическия инструмент.


Горещи повърхности – Изгаряния на пръстите или ръцете.


Ниво на звукова мощност съгласно Регламента за управление на шума на Нов Южен Уелс, Австралия

Предназначение

Тази приставка, заедно с одобрен захранващ блок, е предназначена единствено за подрязване на трева и плевели, растящи по земята. Никога не използвайте приставката за други цели. Неправилното използване на приставката може да доведе до сериозни наранявания.

ЕС декларация за съответствие

Само за европейските страни

В качеството си на производители: **ние, Makita Europe N.V.**, търговски адрес: **Jan-Baptist Vinkstraat 2 3070 Kortenberg БЕЛГИЯ**. Упълномощаваме **Kazuhisa Makino** да състави техническата документация и декларираме на своя лична отговорност, че продуктът(ите);
Обозначение: **Приспособление – тример за трева и храсти.** Обозначение на типа(овете): **EN425MP**.
Отговаря на всички приложими разпоредби на **2006/42/EO** и е произведен в съответствие със следните хармонизирани стандарти: **EN 62841-1:2015+A11:2022, EN 62841-4-2:2019+A1:2022+A11:2022, EN IEC 62841-4-5:2021+A11:2021, EN ISO 11806-1:2022**.
Място и дата на декларацията: **Kortenberg, Белгия. 30. 7. 2025**
Отговорно лице: **Kazuhisa Makino, директор – Makita Europe N.V.**



Декларация за съответствие (за Обединеното кралство)

Само за Обединеното кралство

В качеството си на производители: ние, **Makita Europe N.V.**, търговски адрес: **Jan-Baptist Vinkstraat 2 3070 Kortenberg БЕЛГИЯ**. Упълномощаваме **Казухиса Макино** да състави техническата документация и декларираме на своя лична отговорност, че продуктът(ите);

Обозначение: **Приспособление – тример за трева и храсти**. Обозначение на типа(овете): **EN425MP**. Отговаря на всички приложими разпоредби на **S.I. 2008/1597 (с неговите изменения)** и е произведен в съответствие със следните установени стандарти: **EN 62841-1:2015+A11:2022, EN 62841-4-2:2019+A1:2022+A11:2022, EN IEC 62841-4-5:2021+A11:2021, EN ISO 11806-1:2022**.
Място и дата на декларацията: **Кортенберг, Белгия. 30. 7. 2025**
Отговорно лице: **Казухиса Макино, директор – Makita Europe N.V.**
Вносител: Makita (UK) Limited, Michigan Drive, Tongwell, Milton Keynes, Buckinghamshire, MK15 8JD, Обединеното кралство



ПРЕДУПРЕЖДЕНИЯ ЗА БЕЗОПАСНОСТ

Предупреждения за безопасна работа с акумулаторната ножица за трева

⚠***ПРЕДУПРЕЖДЕНИЕ*** **Прочетете всички предупреждения, инструкции, илюстрации и спецификации за безопасност, предоставени с този електрически инструмент.** При неспазване на изброените по-долу инструкции има опасност от токов удар, пожар и/или тежко нараняване.

1. **Не използвайте ножицата за трева при лоши атмосферни условия, особено когато има риск от светкавици.** Това намалява риска да бъдете ударени от мълния.
2. **Дръжте всички захранващи и други кабели далече от зоната на рязане.** В живия плет или храстите може да има скрити електрически проводници или кабели, които може случайно да бъдат прерязани от острието.
3. **Използвайте предпазни средства за слуха.** Използвайте предпазни средства за ушите, за да намалите риска от увреждане на слуха.
4. **Дръжте ножицата за трева само за изолираните повърхности за хващане, защото има опасност острието да влезе в контакт със скрити проводници.** Ако острието докоснат проводник под напрежение, токът може да премине през металните части на ножицата за трева и да подложи работещия на електрически удар.
5. **По време на работа дръжте всички части на тялото си далеч от острието. Не правете опити да чистите отрязания материал или да задържате материал, който трябва да бъде отрязан, докато острието са в движение.** Острието продължават да се движат и след изключването на превключвателя. Моментното невнимание при работа с ножица за трева може да доведе до сериозно телесно нараняване.
6. **При почистване на заседналия материал или обслужване на ножицата за трева се уверете, че всички прекъсвачи на захранването са изключени и батерията е извадена или разкачена.** Неочакваното задействане на ножицата за трева при почистване на заседналия материал или при обслужване може да доведе до сериозно нараняване.
7. **Носете ножицата за трева за дръжката със спряно острие, като внимавате да не задействате някой превключвател на захранването.** Правилното носене на ножицата за трева ще намали риска от неволното ѝ включване и предизвиканото от това нараняване от острието.
8. **При транспортиране или съхраняване на ножицата за трева винаги използвайте капака на острието.** Правилното боравене с ножицата за трева ще намали риска от нараняване от острието.

Допълнителни инструкции за безопасност

Общи указания

1. **За да гарантира изправно функциониране, потребителят трябва да прочете този наръчник с инструкции, за да се запознае с работата на оборудването.** Недостатъчно информирани потребители излагат себе си, както и останалите на опасности, дължащи се на неправилно боравене.
2. **Никога не допускайте деца, лица с намалени физически, сетивни или умствени способности, или без нужния опит и познания, както и хора, незапознати с тези инструкции, да използват този инструмент, местните разпоредби може ограничават възрастта на оператора.**
3. **Използвайте оборудването изключително внимателно.**
4. **Използвайте оборудването само ако сте в добро физическо състояние. Изпълнявайте всички работни дейности спокойно и внимателно. Бъдете разумни и имайте предвид, че операторът или потребителят е отговорен за инцидентите и опасностите, които може да възникнат спрямо други хора или имуществото им.**
5. **Никога не работете с инструмента в близост до хора, особено деца, или домашни любимци.**
6. **Изключете незабавно мотора, ако инструментът показва признаци за възникнал проблем или необичайна работа.**
7. **За предотвратяване на опасности за други лица или повреждане на оборудването по време на престой и когато го оставяте без надзор, го изключете, извадете акумулаторната батерия и я поставете на безопасно място.**
8. **Избягвайте да използвате инструмента при лоши атмосферни условия, особено когато има риск от светкавици.**

9. **Националната нормативна база може да ограничава използването на машината.**

Лично предпазно оборудване

1. **По всяко време на работа с инструмента да се носят защитни средства за очите и здрави обувки.**
2. **Винаги носете стабилни обувки и дълги панталони, когато работите с инструмента.**

Пускане на оборудването в действие

1. **Моля, уверете се, че в близост няма деца или други лица, и внимавайте за намиращи се наблизо животни.** В противен случай прекратете работата с оборудването.
2. **По време на работа не допускайте странични лица или животни по-близо от 15 м до инструмента. При приближаване на външно лице веднага спрете инструмента.**
3. **Преди употреба винаги проверявайте дали оборудването е безопасно за работа. Проверете обезопасяването на режещия инструмент и предпазителя, както и лесното и правилно функциониране на пусковия прекъсвач/лост. Проверете за чисти и сухи дръжки и изпробвайте функцията на ключа за пускане/спиране.**
4. **Преди по-нататъшна работа с оборудването го проверете за повредени части. Ако предпазителят или друга част са повредени, те трябва да бъдат внимателно проверени, за да се установи дали работят правилно и дали изпълняват функциите си по предназначение. Проверявайте движещите се части за неправилно подравняване или огъване, за счупване, монтаж или друго условие, което може да повлияе на функционирането им. Ако предпазителят или друга част са повредени, те трябва да бъдат съответно ремонтирани или заменени в нашия оторизиран сервизен център, освен ако това не е описано в ръководството.**
5. **Включвайте мотора само когато ръцете и краката ви са далеч от режещия инструмент.**
6. **Преди пускане в действие се уверете, че режещият инструмент не е в контакт с някакви други обекти.**
7. **По време на работа дръжте инструмента здраво.**
8. **Избягвайте случайно пускане в действие. Не пренасяйте инструмента с монтирана акумулаторна батерия и пръст, поставен на прекъсвача. Уверете се, че прекъсвачът е изключен, когато монтирате акумулаторната батерия.**
9. **Преди работа прегледайте работната зона за наличие на телени огради, камъни или твърди предмети. Те могат да повредят ножовете.**
10. **Преди да работите с инструмента, проверете живия плет и храстите за наличие на чужди предмети, например телени огради или скрити кабели.**

Метод на работа

1. **Използвайте оборудването само при достатъчно добро осветление и видимост.**

   През зимния сезон избягвайте хлъзгави или влажни участъци, лед и сняг (риск от подхлъзване). Винаги стъпвайте стабилно върху наклони и ходете – никога не бягайте.
2. **Вземете мерки срещу нараняване на краката и ръцете от режещия инструмент.**
3. **Никога не стойте на стълба, за да работите с оборудването.**
4. **Никога не се качвайте на дърво, за да режете с оборудването.**
5. **Никога не работете върху нестабилни повърхности.**
6. **Отстранявайте пясък, камъни, пирони и др., намиращи се в работната зона.** Чужди тела могат да повредят режещия инструмент и да предизвикат опасен откат.
7. **Ако режещият инструмент удари в камъни или други твърди обекти, изключете незабавно мотора и проверете режещия инструмент.**
8. **Проверявайте режещия инструмент за повреда на кратки и редовни интервали (откриване на микропукнатини чрез изпробване за характерен шум при почукване).**
9. **Преди да продължите с рязането, режещият инструмент трябва да е достигнал пълната си работна скорост.**
10. **Режещият инструмент трябва да е оборудван с подходящ предпазител. Никога не работете с оборудване с повредени предпазители или без поставен предпазител!**
11. **Всички защитни средства и предпазители, доставени с оборудването, трябва да се използват по време на работа.**
12. **Винаги изваждайте акумулаторната батерия от оборудването:**
    - **когато оставяте оборудването без надзор;**
    - **преди почистване на задръстване;**
    - **преди проверка, почистване или работа по оборудването;**
    - **след удар във външен обект;**
    - **когато оборудването започне да вибрира необичайно.**
13. **Винаги проверявайте дали вентилационните отвори са чисти от замърсявания.**
14. **Режещите части продължават да се движат след изключване на електромотора.**
15. **Ако дисковете спрат да се движат поради заклещване на чужди предмети между тях по време на работа, изключете инструмента и извадете акумулаторната батерия, след което извадете чуждите предмети посредством инструменти, например клещи.** Изваждането на чуждите предмети с ръка може да доведе до нараняване, тъй като дисковете може да се задвижат при изваждането на чуждите предмети.
16. **Когато поставяте или сваляте капака на остриетата, внимавайте да не нараните ръцете си.**
17. **Когато поставяте или сваляте инструмента, задръжте задвижващия механизъм стабилен и не прилагайте прекомерна сила. Също**

поддържайте дръжките на инструмента сухи, за да избегнете изплъзването му от ръцете си.

Режещи инструменти

Използвайте само подходящия режещ инструмент за конкретната задача.

Инструкции за поддръжка

1. **Преди продължаване на работата е необходимо да се провери състоянието на оборудването, особено това на режещия инструмент и предпазните устройства.**
2. **Преди поддръжка, смяна на режещи инструменти, почистване на оборудването или режещия инструмент изключете мотора и извадете акумулаторната батерия.**
3. **Когато не използвате инструмента, поставете капака на остриетата и съхранявайте инструмента на закрито, на сухо и високо разположено заключващо се място, далече от достъпа на деца.**

ЗАПАЗЕТЕ НАСТОЯЩИТЕ ИНСТРУКЦИИ.

⚠***ПРЕДУПРЕЖДЕНИЕ:*** **НЕ позволявайте комфорта от познаването на продукта (придобит при дългата му употреба) да замени стриктното спазване на правилата за безопасност за въпросния продукт. НЕПРАВИЛНАТА УПОТРЕБА и неспазването на правилата за безопасност, посочени в настоящото ръководство за експлоатация, може да доведе до тежки наранявания.**

ОПИСАНИЕ НА ЧАСТИТЕ

► **Фиг.1:** **1.** Капак на ножа **2.** Капачка **3.** Остриета на ножа **4.** Колело **5.** Фиксиращ лост **6.** Тръба

СГЛОБЯВАНЕ

⚠***ПРЕДУПРЕЖДЕНИЕ:*** **Преди сглобяване или регулиране на оборудването изключете мотора и извадете акумулаторната батерия.** В противен случай машината може да се стартира внезапно и да причини нараняване.

⚠***ПРЕДУПРЕЖДЕНИЕ:*** **При сглобяване или регулиране на оборудването винаги го поставяйте на земята.** Сглобяването или регулирането на оборудването в изправено положение може да доведе до сериозно нараняване.

⚠***ПРЕДУПРЕЖДЕНИЕ:*** **Следвайте предупрежденията и мерките за безопасност в главата „ПРЕДУПРЕЖДЕНИЯ ЗА БЕЗОПАСНОСТ“ и в ръководството за експлоатация на задвижващия механизъм.**

Сглобяване на приставката

1. Свалете капачката от единия край на тръбата от страната с планката.
► **Фиг.2:** **1.** Капачка **2.** Планка

ЗАБЕЛЕЖКА: Ако има масло по тръбата, избършете го, преди да пристъпите към сглобяване на приставката.

2. Разхлабете фиксиращия лост на колелата.
► **Фиг.3:** **1.** Фиксиращ лост

БЕЛЕЖКА: **Не разхлабвайте фиксиращия лост толкова, че да се откачи, за да не го загубите.**

3. Подравнете планката на тръбата с жлеба на колелата и след това прикрепете колелата към тръбата, както е показано на фигурата.
► **Фиг.4:** **1.** Тръба **2.** Колело **3.** Планка

БЕЛЕЖКА: **Не забравяйте да закрепите колелата, така че планката да е захваната с тях.**

4. Затегнете здраво фиксиращия лост, за да закрепите колелата. След това коригирайте ъгъла на фиксиращия лост така, че върхът му да сочи към оста на колелата, като същевременно дръпнете фиксиращия лост по посока на оста на въртене.
► **Фиг.5:** **1.** Фиксиращ лост **2.** Ос на колелата

5. Отстранете капачката от приставката.
► **Фиг.6:** **1.** Капачка

6. Прикрепете приставката към тръбата така, че отворът на тръбата да е подравнен с този на приставката. Затегнете здраво първо късия болт, а след това затегнете дългия болт, за да фиксирате тръбата.
► **Фиг.7:** **1.** Тръба **2.** Болт (къс) **3.** Болт (дълъг) **4.** Шестостенен ключ

ЗАБЕЛЕЖКА: При затягането на болтовете прилагайте момент на затягане 4,0 – 6,0 N•m.

Монтиране на тръбата за приставка

⚠***ВНИМАНИЕ:*** **Винаги проверявайте закрепването на тръбата за приставката след монтажа.** Неправилният монтаж може да доведе до падане на приставката от задвижващия механизъм и да предизвика нараняване.

Монтирайте тръбата за приставка към инструмента.

1. Свалете капачката от края на тръбата.
► **Фиг.8:** **1.** Тръба **2.** Капачка

БЕЛЕЖКА: **Не изхвърляйте капачката, тъй като тя ще е необходима при прибиране на приставката.**

2. Завъртете лоста към приставката.
► **Фиг.9:** **1.** Лост

3. Изравнете щифта със стрелката на задвижващия механизъм. Вмъквайте тръбата, докато бутонът за освобождаване изскочи.

Уверете се, че линията за позициониране е върху върха на стрелката на задвижващия механизъм, а стрелката на задвижващия механизъм и стрелката на тръбата са обърнати една към друга.

► **Фиг.10:** **1.** Освобождаващ бутон **2.** Стрелка на задвижващия механизъм **3.** Щифт **4.** Линия на позициониране **5.** Стрелка на тръбата

4. Завъртете лоста към задвижващия механизъм.

► **Фиг.11:** **1.** Лост

Уверете се, че повърхността на лоста е паралелна на тръбата.

БЕЛЕЖКА: **Не затягайте лоста, без да сте поставили тръбата за приставката.** В противен случай лостът може да затегне прекалено много входа на задвижващия вал и да го повреди.

За да свалите тръбата, завъртете лоста към приставката и издърпайте тръбата навън, като натискате надолу бутона за освобождаване.

► **Фиг.12:** **1.** Освобождаващ бутон **2.** Лост **3.** Тръба

Сваляне или поставяне на капака на остриетата

Освободете заключващите фиксатори на капака на остриетата като ги издърпате и след това отворете капака.

► **Фиг.13:** **1.** Заключващ фиксатор **2.** Капак на ножа

При прикрепване на капака към остриетата на ножицата се уверете, че той е затворен и двата заключващи фиксатора са здраво закрепени.

Монтиране или демонтиране на остриетата на ножа

⚠ВНИМАНИЕ: **Когато сменяте остриетата на ножа, винаги носете ръкавици, за да избегнете пряк контакт на ръцете си с режещите ръбове.**

⚠ВНИМАНИЕ: **Монтирайте капака на острието преди демонтаж или монтаж на режещите остриета.**

БЕЛЕЖКА: **Когато сменяте остриетата на ножицата, не избърсвайте греста от ексцентрика.**

1. Поставете остриетата на ножицата върху капака на остриетата.

► **Фиг.14:** **1.** Капак на ножа

2. Завъртете вала така, че горното и долното острие да се позиционират последователно.

► **Фиг.15:** **1.** Вал

3. Затворете капака на остриетата и след това поставете приставката с горната страна надолу.

4. Свалете 4-те болта с шестостенния ключ и свалете капака.

► **Фиг.16:** **1.** Болт **2.** Капак

5. Демонтиране на остриетата на ножицата.

► **Фиг.17**

6. Завъртете ексцентрика с правата отвертка, така че да бъде позициониран в посоката, показана на фигурата.

► **Фиг.18:** **1.** Ексцентрик

7. Свалете капака от остриетата на ножицата и след това поставете върху него новите остриета.

8. Подравнете отворите на горното и долното режещо острие, както е показано на фигурата.

► **Фиг.19:** **1.** Отвор

9. Затворете капака на остриетата и след това поставете болта, изваден на стъпка 4, в отвора на капака на остриетата, за да ги закрепите временно.

► **Фиг.20:** **1.** Болт

10. Нанесете малко количество грес по периферията на ексцентрика.

11. Прикрепете режещите остриета към приставката, като подравните отвора на режещите остриета и щифта на приставката.

► **Фиг.21:** **1.** Отвор на режещите остриета **2.** Щифт на приставката

12. Закрепете капака и затегнете 3-те болта. Извадете болта, поставен в капака на остриетата при стъпка 9, след което го затегнете.

► **Фиг.22:** **1.** Болт **2.** Капак

БЕЛЕЖКА: **Ако режещите остриета не работят правилно, те не са зацепени правилно на ексцентрика. Свалете остриетата и ги монтирайте отново.**

БЕЛЕЖКА: **Ако се износят други части, различни от остриетата, например ексцентрика, попитайте в оторизираните сервизни центрове на Makita за резервни части или ремонт.**

ОПИСАНИЕ НА ФУНКЦИИТЕ

⚠ВНИМАНИЕ: **Винаги проверявайте дали инструментът е изключен и касетата с акумулаторната батерия е извадена, преди да регулирате или проверявате дадена функция на инструмента.**

Регулиране на ъгъла на рязане

⚠ВНИМАНИЕ: **Винаги проверявайте дали инструментът е изключен, преди да регулирате ъгъла на рязане.**

Можете да коригирате ъгъла на приставката чрез промяна на позицията на колелата по следния начин.

1. Разхлабете фиксиращия лост на колелата.

2. Преместете колелата в желаната позиция.

3. Затегнете здраво фиксиращия лост, за да закрепите колелата.

► **Фиг.23: 1.** Колело

БЕЛЕЖКА: **Уверете се, че планката на тръбата е захваната към колелата.**

БЕЛЕЖКА: **Уверете се, че фиксиращият лост е здраво затегнат след фиксиране на колелата.**

Експлоатация

⚠***ПРЕДУПРЕЖДЕНИЕ:*** **Следвайте предупрежденията и мерките за безопасност в главата „ПРЕДУПРЕЖДЕНИЯ ЗА БЕЗОПАСНОСТ“ и в ръководството за експлоатация на задвижващия механизъм.**

Работа с инструмента

⚠***ПРЕДУПРЕЖДЕНИЕ:*** **Дръжте ръцете си далеч от остриетата на ножицата.**

⚠***ПРЕДУПРЕЖДЕНИЕ:*** **Особено внимавайте в такива моменти уредът да е под контрол. Не допускайте уредът да се накланя към вас или друг човек, намиращ се наблизо.** Ако не се поддържа контрол върху уреда, съществува опасност от сериозно нараняване на оператора и близко стоящи хора.

⚠***ПРЕДУПРЕЖДЕНИЕ:*** **Преди да пристъпите към рязане, разчистете всички пръчки и камъни от тревната площ.**

► **Фиг.24**

⚠***ВНИМАНИЕ:*** **Доколкото е възможно, избягвайте работа с инструмента при много горещо време. При работа с инструмента обръщайте внимание на вашето физическо състояние.**

⚠***ВНИМАНИЕ:*** **По време на подрязване внимавайте да не влезете в случаен контакт с метална ограда или други твърди обекти.** Остриетата на ножа може да се счупят и да причинят нараняване.

⚠***ВНИМАНИЕ:*** **Прекомерното протягане с инструмента, особено от стълба, е изключително опасно.** Не работете, застанали върху платформа, която се клати или е нестабилна.

БЕЛЕЖКА: **Не отрязвайте мъртви дървета или подобни твърди обекти.** Това може да повреди инструмента.

БЕЛЕЖКА: **Не използвайте инструмента по начин, който води до спиране на двигателя или до работата му на изключително бавни обороти.**

БЕЛЕЖКА: **Не се опитвайте да режете дебели клони.**

БЕЛЕЖКА: **По време на работа не допускайте контакт на режещите остриета със земята. Режещите остриета се затъпяват, което ще влоши ефективността на работата.**

БЕЛЕЖКА: **Не косете мокра трева или листна маса на малки дървета.**

Дръжте инструмента с двете си ръце, като хванете предната ръкохватка и задната дръжка на задвижващия механизъм.

► **Фиг.25: 1.** Предна ръкохватка **2.** Задна дръжка

Докато колелата са в контакт с земята, издърпайте пусковия прекъсвач, като същевременно натискате блокиращия лост, и след това придвижете инструмента напред.

► **Фиг.26**

При почистване на трева около бордюри, огради или дървета движете инструмента по тяхното продължение. Внимавайте остриетата да не влязат в контакт с тях.

ПОДДРЪЖКА

⚠***ПРЕДУПРЕЖДЕНИЕ:*** **Преди да проверите или да извършите техническа поддръжка на оборудването, изключете двигателя и извадете акумулаторната батерия.** В противен случай машината може да се стартира внезапно и да причини сериозно нараняване.

⚠***ПРЕДУПРЕЖДЕНИЕ:*** **Когато проверявате или извършвате техническо обслужване на оборудването, винаги го поставяйте на земята.** Сглобяването или регулирането на оборудването в изправено положение може да доведе до сериозно нараняване.

⚠***ПРЕДУПРЕЖДЕНИЕ:*** **Следвайте предупрежденията и мерките за безопасност в главата „ПРЕДУПРЕЖДЕНИЯ ЗА БЕЗОПАСНОСТ“ и в ръководството за експлоатация на задвижващия механизъм.**

⚠***ВНИМАНИЕ:*** **Носете предпазни ръкавици при извършване на проверка или техническо обслужване.**

БЕЛЕЖКА: **Не използвайте бензин, нафта, разредител, спирт и др. подобни. Това може да причини обезцветяване, деформация или пукнатини.**

За да се поддържа БЕЗОПАСНОСТТА и НАДЕЖДНОСТТА на продукта, ремонтите, поддръжката или регулирането трябва да се извършват от упълномощен сервиз или фабрични сервизни центрове на Makita, като винаги трябва да използвате резервни части от Makita.

Почистване на инструмента

Почистете инструмента, като избършете праха със суха кърпа или кърпа, напоена с вода и миещ препарат и изстискана.

БЕЛЕЖКА: **Не използвайте бензин, нафта, разредител, спирт и др. подобни. Това може да причини обезцветяване, деформация или пукнатини.**

Поддръжка на остриетата на ножа

Преди да пристъпите към работа или веднъж на час по време на работа, нанесете нисковискозитетно масло (машинно масло или смазочно масло във вид на спрей) върху остриетата на ножа.
► **Фиг.27**

След работа отстранете праха от двете страни на остриетата на ножа с телена четка, забършете ги с кърпа и след това нанесете нисковискозитетно масло (машинно масло или смазочно масло във вид на спрей) върху остриетата на ножа.
► **Фиг.28**

БЕЛЕЖКА: **Не мийте остриетата на ножа с вода.** Това може да доведе до образуване на ръжда или повреждане на инструмента.

БЕЛЕЖКА: **Замърсяванията и корозията предизвикват прекомерно триене на острието и скъсяват времето за работа с едно зареждане на батерията.**

Съхранение

Поставете капака за острието така, че режещите остриета да не са открити. Съхранявайте инструмента извън обсега на деца. Съхранявайте инструмента на място, което не е изложено на влага или дъжд.
Когато съхранявате приставката отделно от задвижващия механизъм, поставете капачката на края на тръбата.
► **Фиг.29**

Смазване на движещите се части

БЕЛЕЖКА: **Спазвайте инструкциите за честотата на гресиране и за количеството грес.** В противен случай, недостатъчното смазване може да повреди движещите се части.

Задвижващ мост:

Добавяйте грес (грес Makita N No.2 или еквивалентна) на всеки 30 часа работа.
► **Фиг.30**

ЗАБЕЛЕЖКА: Оригинална грес на Makita можете да закупите от Вашия местен търговски представител на Makita.

Смазване със смазка

Интервал на смазване: На всеки 50 работни часа

1. Извадете остриетата на ножицата от приставката.

2. Нанесете грес по вътрешната периферия на отворите на остриетата на ножицата (приблизително 1,5 г като ориентир).
► **Фиг.31: 1.** Отвор

3. Монтирайте остриета на ножицата към приставката.

Заточване на остриетата на ножа

БЕЛЕЖКА: **Ако остриетата на ножа са значително деформирани от заточването, сменете ги с нови.**

1. Монтирайте акумулаторната батерия към инструмента.

2. Включете и стартирайте инструмента така, че горното и долното острие да се позиционират последователно.
► **Фиг.32**

3. Изключете инструмента и извадете акумулаторната батерия от инструмента.

4. Настройте ъгъла на пилата на 45° и с нея заточете горното острие от 3 посоки.
► **Фиг.33: (1)** Пила **(2)** 45°

ВНИМАНИЕ: **Преди заточване на остриетата на ножа, винаги проверявайте дали инструментът е изключен и акумулаторната батерия е извадена от него.**

5. Поставете инструмента с горната част надолу, след което отстранете стружките от остриетата на ножа с помощта на шлифовъчния камък за заточване.
► **Фиг.34: 1.** Шлифовъчен камък за заточване

6. Настройте ъгъла на пилата на 45° и с нея заточете долното острие от 3 посоки.

7. Върнете инструмента в нормално положение и отстранете стружките от остриетата на ножа с помощта на шлифовъчния камък за заточване.

ОТСТРАНЯВАНЕ НА НЕИЗПРАВНОСТИ

Преди да заявите ремонт, сами извършете проверка. Ако установите проблем, който не е обяснен в ръководството, не се опитвайте да разглобявате инструмента. Вместо това го занесете в някой от оторизираните сервизи на Makita, които винаги използват за ремонтите резервни части от Makita.

Състояние на неизправност	Възможно причина (неизправност)	Мерки за отстраняване
Двигателят не стартира.	–	Направете справка с ръководството за експлоатация на захранващия блок.
Двигателят спира бързо.	–	Направете справка с ръководството за експлоатация на захранващия блок.
Оборотите на двигателя не се увеличават.	–	Направете справка с ръководството за експлоатация на захранващия блок.
Режещите остриета не се движат: ⇨ спрете веднага машината!	Между режещите остриета са захванати чужди предмети.	Изключете инструмента и извадете акумулаторната батерия, след което отстранете чуждите предмети, като използвате например клещи.
	Задвижващата система не работи нормално.	Обърнете се към местния упълномощен сервиз за извършване на ремонт.
Ненормални вибрации: ⇨ спрете веднага машината!	Режещите остриета са счупени, огънати или износени.	Сменете режещите остриета.
	Задвижващата система не работи нормално.	Обърнете се към местния упълномощен сервиз за извършване на ремонт.
Режещите остриета и двигателят не могат да спрат: ⇨ Незабавно извадете акумулаторната батерия!	Електрическа неизправност.	Свалете акумулаторната батерията и се обърнете към местния упълномощен сервиз за извършване на ремонт.

ДОПЪЛНИТЕЛНИ АКСЕСОАРИ

⚠ВНИМАНИЕ: **Препоръчва се използването на тези аксесоари или приспособления с Вашата машина Makita, описана в настоящото ръководство.** Използването на други аксесоари или приспособления може да доведе до опасност от телесни наранявания. Използвайте съответните аксесоар или приспособление само по предназначение.

Ако имате нужда от помощ за повече подробности относно тези аксесоари, се обърнете към местния сервизен център на Makita.

- Режещо острие
- Оригинална акумулаторна батерия и зарядно устройство на Makita

ЗАБЕЛЕЖКА: Някои артикули от списъка може да са включени в комплекта на продукта като стандартни аксесоари. Те може да са различни в различните държави.

SPECIFIKACIJE

Model:	EN425MP
Širina oštrice	500 mm
Dimenzije (D x Š x V)	820 mm x 521 mm x 191 mm
Neto težina	2,6 kg

- Zahvaljujući našem stalnom programu razvoja i istraživanja, navedene specifikacije podložne su promjenama bez obavijesti.
- Specifikacije mogu biti različite ovisno o zemlji.

Odobrena jedinica napajanja

Ovaj priključak odobren je za uporabu isključivo sa sljedećim jedinicama napajanja:

- Bežičnom višefunkcijskom električnom glavom DUX60
- Bežičnom višefunkcijskom električnom glavom DUX18
- Bežičnom višefunkcijskom električnom glavom UX01G

⚠ ***UPOZORENJE:*** **Uporaba priključka bez odobrene jedinice napajanja nije dopuštena. Kombinacija koja nije odobrena može uzrokovati ozbiljne ozljede.**

Simboli

U nastavku su prikazani simboli koji se upotrebljavaju za opremu. Prije korištenja provjerite jeste li razumjeli njihovo značenje.


Pročitajte priručnik s uputama.


OPASNOST – Ruke držite podalje od noža.


Nosite zaštitnu kacigu, naočale i štitnike za uši.


Nosite zaštitne rukavice.


Nosite robusne čizme s potplatima koji se ne kližu.



Slučajne prolaznike i životinje držite najmanje 15 m dalje od električnog alata.


Vruća površina – opasnost od opeklina po prstima ili šakama.


Razina jačine zvuka u skladu s Uredbom o kontroli buke u Australiji (Novi Južni Wales)

Namjena

Ovaj priključak namijenjen je samo za obrezivanje trave i korova na tlu u kombinaciji s odobrenom jedinicom napajanja. Zabranjena je uporaba priključka u bilo koje druge svrhe. U slučaju njegove zlouporabe moguće su ozbiljne ozljede.

EU izjava o sukladnosti

Samo za države članice Europske unije

Mi, kao proizvođači: **Makita Europe N.V.**, poslovna adresa: **Jan-Baptist Vinkstraat 2 3070 Kortenberg BELGIUM**. Ovlašćujemo **Kazuhisa Makino** za sastavljanje tehničke dokumentacije i s punom odgovornošću izjavljujemo da proizvodi s opisom:
Namjena: **Priključak obrezivača.** Oznaka tipa: **EN425MP**.
Ispunjavaju sve mjerodavne odredbe Direktive **2006/42/EZ** te da su proizvedeni u skladu sa sljedećim usklađenim normama: **EN 62841-1:2015+A11:2022, EN 62841-4-2:2019+A1:2022+A11:2022, EN IEC 62841-4-5:2021+A11:2021, EN ISO 11806-1:2022**.
Mjesto i datum izjave: **Kortenberg, Belgija. 30. 7. 2025**
Odgovorna osoba: **Kazuhisa Makino, direktor – Makita Europe N.V.**



Izjava o sukladnosti (za Ujedinjenu Kraljevinu)

Samo za Ujedinjenu Kraljevinu

Mi, kao proizvođači: **Makita Europe N.V.**, poslovna adresa: **Jan-Baptist Vinkstraat 2 3070 Kortenberg BELGIJA**. Ovlašćujemo **Kazuhisu Makina** za sastavljanje tehničke dokumentacije i s punom odgovornošću izjavljujemo da proizvodi s opisom:
Naziv: **Priključak obrezivača**. Oznaka tipa: **EN425MP**.
Ispunjavaju sve mjerodavne odredbe propisa **S.I. 2008/1597 (kako je izmijenjen)** te da su proizvedeni u skladu sa sljedećim navedenim normama: **EN 62841-1:2015+A11:2022, EN 62841-4-2:2019+A1:2022+A11:2022, EN IEC 62841-4-5:2021+A11:2021, EN**

ISO 11806-1:2022.
Mjesto i datum izjave: **Kortenberg, Belgija. 30. 7. 2025**
Odgovorna osoba: **Kazuhisa Makino, direktor – Makita Europe N.V.**
Uvoznik: Makita (UK) Limited, Michigan Drive, Tongwell, Milton Keynes, Buckinghamshire, MK15 8JD, UK



SIGURNOSNA UPOZORENJA

Sigurnosne napomene za bežične škare za travu

⚠***UPOZORENJE*** **Pročitajte sva sigurnosna upozorenja, upute, ilustracije i specifikacije priložene uz ovaj električni alat.** Nepridržavanje svih uputa navedenih u nastavku može rezultirati strujnim udarom, požarom i/ili teškim ozljedama.

1. **Nemojte upotrebljavati škare za travu u lošim vremenskim uvjetima, osobito kada postoji opasnost od udara munje.** Time se smanjuje mogućnost udara munje.
2. **Držite sve kabele za napajanje i kabele dalje od područja rezanja.** Kabeli za napajanje ili kabeli mogu biti skriveni u živici ili grmlju i oštrica ih može slučajno prerezati.
3. **Nosite zaštitu za uši.** Odgovarajuća zaštitna oprema smanjit će rizik od oštećenja sluha.
4. **Škare za travu držite samo za izolirane površine ručke jer bi oštrica mogla doći u doticaj sa sakrivenom žicom.** Oštrice koje dođu u doticaj sa žicom pod naponom mogu dovesti pod napon izložene metalne dijelove škara za travu i rukovatelj može pretrpjeti strujni udar.
5. **Sve dijelove kućišta držite dalje od oštrice. Ne uklanjajte odrezani materijal i ne držite materijal koji treba rezati dok se oštrice miču.** Oštrice se nastavljaju okretati i nakon isključivanja prekidača. Trenutak nepažnje dok rukujete škarama za travu može dovesti do ozbiljnih tjelesnih ozljeda.
6. **Pri uklanjanju zaglavljenog materijala ili popravljanju škara za travu provjerite jesu li svi prekidači napajanja isključeni te je li baterija uklonjena ili odvojena.** Neočekivano pokretanje škara za travu pri uklanjanju zaglavljenog materijala ili popravljanju može uzrokovati ozbiljne tjelesne ozljede.
7. **Škare za travu nosite držeći ih za ručku dok je oštrica zaustavljena i pritom pripazite da ne pritisnete nijedan prekidač napajanja.** Ispravno nošenje škara za travu smanjuje opasnost od nehotičnog pokretanja koje bi moglo dovesti do tjelesnih ozljeda uzrokovanih oštricama.
8. **Kada prenosite ili spremate škare za travu, uvijek upotrebljavajte poklopac oštrice.** Ispravnim rukovanjem škarama za travu smanjuje se mogućnost tjelesnih ozljeda od oštrica.

Dodatne sigurnosne upute

Opće upute

1. **Da bi se zajamčio ispravan rad, korisnik mora pročitati ovaj priručnik s uputama i upoznati se s rukovanjem opremom.** Nedovoljno obavješteni korisnici neispravnim rukovanjem izlažu opasnosti i sebe i druge.
2. **Nikada nemojte dopustiti upotrebu stroja djeci, osobama sa smanjenim fizičkim, osjetilnim ili mentalnim sposobnostima ili s nedovoljnim iskustvom i znanjem ili osobama koje nisu upoznate s uputama. Lokalni propisi mogu ograničavati starosnu dobu korisnika.**
3. **Budite krajnje oprezni i pažljivi pri upotrebi opreme.**
4. **Opremom rukujte samo ako ste u dobrom fizičkom stanju. Sve radove obavljajte smireno i pažljivo. Upotrebljavajte zdrav razum i imajte na umu da je rukovatelj ili korisnik odgovoran za nesreće ili opasnosti koje se mogu dogoditi drugim ljudima ili njihovoj imovini.**
5. **Nikada ne upotrebljavajte stroj dok su u blizini ljudi, a naročito djeca ili kućni ljubimci.**
6. **Motor treba odmah isključiti ako se počne činiti da oprema teško ili nepravilno radi.**
7. **Isključite i uklonite baterijski uložak kada se odmarate ili kada ostavljate stroj bez nadzora pa ga spremite ga na sigurno mjesto kako ne bi predstavljao opasnost za druge ili kako se oprema ne bi oštetila.**
8. **Izbjegavajte upotrebu stroja u lošim vremenskim uvjetima, osobito kada postoji rizik od munje.**
9. **Državnim se propisima može ograničiti uporaba stroja.**

Osobna zaštitna oprema

1. **Cijelo vrijeme dok upravljate strojem nosite zaštitne naočale i čvrstu obuću.**
2. **Uvijek nosite čvrstu obuću i duge hlače dok rukujete strojem.**

Pokretanje opreme

1. **Provjerite da se u blizini ne nalaze djeca ili druge osobe. Također pripazite na životinje u blizini područja na kojem ćete raditi.** U tom slučaju isključite opremu.
2. **Tijekom rada držite promatrače ili životinje najmanje 15 m dalje od alata. Isključite alat čim se netko približi.**
3. **Prije upotrebe uvijek provjerite je li sigurno rukovati opremom. Provjerite sigurnost reznog alata te neometan i ispravan rad štitnika i uključno/isključne sklopke/ručice. Provjerite jesu li rukohvati čisti i suhi te testirajte rad prekidača za pokretanje/zaustavljanje.**
4. **Provjerite jesu li neki dijelovi oštećeni prije nego nastavite koristiti opremu. Štitnik ili sve ostale oštećene dijelove treba pažljivo pregledati kako biste utvrdili hoće li moći normalno raditi i obavljati svoju namijenjenu funkciju. Provjerite jesu li pokretljivi dijelovi poravnati i dobro povezani, ima li slomljenih dijelova i jesu li dobro postavljeni, te svako drugo stanje koje bi moglo utjecati na rad**

stroja. Ovlašteni servisni centar treba ispravno popraviti ili zamijeniti štitnik ili drugi oštećeni dio, osim ako nije drugačije navedeno u ovom priručniku.

5. **Motor uključite tek nakon odmicanja ruku i stopala od reznog alata.**
6. **Prije početka upotrebe provjerite da rezni alat ne dodiruje druge objekte.**
7. **Prilikom upotrebe alat čvrsto držite.**
8. **Izbjegavajte nenamjerno pokretanje alata. Nemojte nositi alat s umetnutim baterijskim uloškom i s prstom na prekidaču. Provjerite je li prekidač isključen pri umetanju baterijskog uloška.**
9. **Prije rada provjerite ima li na radnom području žičanih ograda, kamenja ili drugih čvrstih predmeta. Oni mogu oštetiti noževe.**
10. **Prije rukovanja alatom provjerite da u živici i grmlju nema stranih predmeta, kao što su žičane ograde ili skriveni kabeli.**

Način rukovanja

1. **Opremu upotrebljavajte na dobro osvijetljenim i preglednim mjestima. Zimi pazite na klizava ili mokra područja, led i snijeg (opasnost od klizanja). Uvijek pazite da čvrsto stojite na padinama i hodajte, nemojte trčati.**
2. **Pazite da vam rezni alat ne ozlijedi stopala ili ruke.**
3. **Nikada nemojte rukovati opremom dok stojite na ljestvama.**
4. **Ne penjite se na stabla da biste rezali opremom.**
5. **Nikad nemojte raditi na nestabilnim površinama.**
6. **Uklonite pijesak, kamenje, čavle i sl. koji se nalaze unutar radnog područja.** Strani predmeti mogu oštetiti rezni alat i mogu izazvati opasan povratni udar.
7. **Ako rezni alat udari u kamenje ili druge čvrste predmete, odmah isključite motor i pregledajte rezni alat.**
8. **Ispitajte rezni alat u kratkim intervalima radi otkrivanja štete (otkrivanje finih pukotina testom lupkanja).**
9. **Prije početka rezanja, rezni alat treba dosegnuti radnu brzinu.**
10. **Rezni alat mora biti opremljen odgovarajućim štitnikom. Nikada ne rukujte opremom s oštećenim štitnicima ili bez namještenih štitnika!**
11. **Svi zaštitni priključci i štitnici isporučeni s opremom moraju se upotrebljavati tijekom rukovanja.**
12. **Uvijek uklonite baterijski uložak iz opreme:**
    - **svaki put kada ostavljate opremu bez nadzora;**
    - **prije uklanjanja zapreka;**
    - **prije provjere, čišćenja ili rada s opremom;**
    - **nakon udarca u strano tijelo;**
    - **svaki put kada oprema počne neuobičajeno vibrirati.**
13. **Provjerite jesu li otvori za zrak očišćeni od naslaga prljavštine.**
14. **Sredstvo za rezanje nastavlja s radom nakon što se motor isključi.**
15. **Ako se listovi prestanu pomicati zbog stranih predmeta zaglavljenih između listova tijekom rada, isključite alat i uklonite baterijski uložak, a zatim uklonite strane predmete s pomoću kliješta ili sličnog pribora.** Ručno uklanjanje stranih predmeta može prouzročiti ozljedu uslijed pomicanja listova prilikom uklanjanja stranih predmeta.
16. **Prilikom pričvršćivanja ili uklanjanja poklopca oštrice, pazite da ne ozlijedite ruke.**
17. **Prilikom pričvršćivanja ili uklanjanja alata neka jedinica napajanja bude stabilna i nemojte primjenjivati preveliku silu. Isto tako, neka alat bude suh kako vam ruka ne bi klizala.**

Rezni alati

Za trenutačan posao upotrebljavajte isključivo ispravan rezni alat.

Upute za održavanje

1. **Prije početka rada potrebno je provjeriti stanje opreme, osobito stanje reznog alata zaštitnih uređaja.**
2. **Isključite motor i uklonite baterijski uložak prije održavanja, zamjene reznih alata ili čišćenja opreme ili reznog alata.**
3. **Kada ne upotrebljavate alat, prekrijte oštricu alata i spremite alat na zatvoreno, suho i zaključano mjesto izvan dosega djece.**

ČUVAJTE OVE UPUTE.

⚠*UPOZORENJE:* NEMOJTE dozvoliti da udobnost ili znanje o proizvodu (stečeno stalnim korištenjem) zamijene strogo pridržavanje sigurnosnih propisa za određeni proizvod. ZLOUPORABA ili nepridržavanje sigurnosnih propisa navedenih u ovom priručniku s uputama mogu prouzročiti ozbiljne ozljede.

OPIS DIJELOVA

► **Sl.1:** **1.** Poklopac oštrice **2.** Poklopac **3.** Oštrice škara **4.** Kotač **5.** Pričvrsna poluga **6.** Cijev

MONTAŽA

⚠*UPOZORENJE:* Prije sastavljanja ili prilagodbe opreme isključite motor i izvadite baterijski uložak. U protivnom se stroj može nehotično pokrenuti i dovesti do ozljede.

⚠*UPOZORENJE:* Opremu prije sastavljanja ili prilagodbe uvijek odložite na tlo. Sastavljanje ili prilagodba opreme u uspravnom položaju može prouzročiti ozbiljne ozljede.

⚠*UPOZORENJE:* Pridržavajte se upozorenja i mjera opreza iz poglavlja „SIGURNOSNA UPOZORENJA" i priručnika s uputama za jedinicu napajanja.

Sastavljanje priključka

1. Uklonite poklopac s jednog kraja cijevi na strani s pločom.
► **Sl.2: 1.** Poklopac **2.** Ploča

NAPOMENA: Ako na cijevi ima ulja, obrišite ga prije sastavljanja priključka.

2. Otpustite pričvrsnu polugu na kotačima.
► **Sl.3: 1.** Pričvrsna poluga

NAPOMENA: **Nemojte otpustiti pričvrsnu polugu dok se ne oslobodi kako je ne biste izgubili.**

3. Ploču na cijevi poravnajte s utorom na kotačima, a zatim pričvrstite kotače na cijev kao što je prikazano na slici.
► **Sl.4: 1.** Cijev **2.** Kotač **3.** Ploča

NAPOMENA: **Obavezno pričvrstite kotače tako da ploča zahvati kotače.**

4. Čvrsto zategnite pričvrsnu polugu kako biste pričvrstili kotače. Zatim prilagodite kut pričvrsne poluge tako da vrh pričvrsne poluge bude okrenut prema osovini kotača dok pričvrsnu polugu povlačite prema osi rotacije.
► **Sl.5: 1.** Pričvrsna poluga **2.** Osovina kotača

5. Uklonite poklopac s priključka.
► **Sl.6: 1.** Poklopac

6. Priključak pričvrstite na cijev tako da otvor na cijevi bude poravnat s otvorom na priključku. Prvo čvrsto zategnite kratki svornjak, a zatim zategnite dugi svornjak kako biste pričvrstili cijev.
► **Sl.7: 1.** Cijev **2.** Svornjak (kratki) **3.** Svornjak (dugi) **4.** Imbus ključ

NAPOMENA: Prilikom zatezanja svornjaka primijenite moment pritezanja od 4,0 – 6,0 N•m.

Montaža cijevi nastavka

OPREZ: **Nakon instaliranja uvijek provjerite je li priključna cijev dobro pričvršćena.** Neispravna instalacija može dovesti do odvajanja priključka od jedinice napajanja i prouzročiti ozljede.

Montirajte cijev nastavka na jedinicu napajanja.

1. Uklonite poklopac s kraja cijevi.
► **Sl.8: 1.** Cijev **2.** Poklopac

NAPOMENA: **Nemojte bacati poklopac jer je poklopac je potreban za pohranjivanje priključka.**

2. Okrenite ručicu prema priključku.
► **Sl.9: 1.** Ručica

3. Poravnajte zatik s oznakom strelice na jedinici napajanja. Umetnite cijev dok ne iskoči gumb za otpuštanje.

Provjerite nalazi li se pozicijska linija na vrhu oznake strelice na jedinici napajanja te jesu li oznaka strelice na jedinici napajanja i oznaka strelice na cijevi okrenute jedna prema drugoj.
► **Sl.10: 1.** Gumb za otpuštanje **2.** Oznaka strelice na jedinici napajanja **3.** Zatik **4.** Pozicijska linija **5.** Oznaka strelice na cijevi

4. Okrenite ručicu prema jedinici napajanja.
► **Sl.11: 1.** Ručica

Pripazite da je površina ručice paralelna s cijevi.

NAPOMENA: **Nemojte zatezati ručicu ako priključna cijev nije umetnuta.** U protivnom ručica može previše zategnuti otvor na pogonskom vratilu i oštetiti ga.

Kako biste uklonili cijev, okrenite ručicu prema priključku i izvucite cijev dok pritišćete gumb za otpuštanje.
► **Sl.12: 1.** Gumb za otpuštanje **2.** Ručica **3.** Cijev

Uklanjanje ili pričvršćivanje poklopca oštrice

Povlačenjem otpustite zatvarače poklopca oštrice, a zatim otvorite poklopac oštrice.
► **Sl.13: 1.** Zatvarač **2.** Poklopac oštrice

Prilikom pričvršćivanja poklopca oštrice na oštrice škara provjerite je li poklopac oštrice zatvoren i oba zatvarača čvrsto pričvršćena.

Montiranje ili uklanjanje oštrica škara

OPREZ: **Kada mijenjate oštrice škara, uvijek nosite rukavice tako da ruke nisu izravno izložene oštricama.**

OPREZ: **Postavite štitnik oštrice prije uklanjanja ili postavljanja oštrica škara.**

NAPOMENA: **Pri zamjenjivanju oštrica škara nemojte brisati mazivo s vratila.**

1. Oštrice škara postavite na poklopac oštrice.
► **Sl.14: 1.** Poklopac oštrice

2. Okrenite osovinu tako da su gornja i donja oštrica postavljene naizmjenično.
► **Sl.15: 1.** Osovina

3. Zatvorite poklopac oštrice, a zatim priključak postavite naopako.

4. Uklonite 4 svornjaka imbus ključem i uklonite poklopac.
► **Sl.16: 1.** Vijak **2.** Poklopac

5. Uklonite oštrice škara.
► **Sl.17**

6. Okrenite vratilo pomoću ravnog odvijača tako da vratilo bude postavljeno u smjeru prikazanom na slici.
► **Sl.18: 1.** Vratilo

7. Uklonite poklopac oštrice s oštrica škara, a zatim postavite nove oštrice škara na poklopac oštrice.

8. Otvore na gornjoj i donjoj oštrici škara poravnajte kao što je prikazano na slici.
► **Sl.19: 1.** Otvor

9. Zatvorite poklopac oštrice, a zatim svornjak uklonjen u 4. koraku umetnite u otvor poklopca oštrice kako biste privremeno pričvrstili oštrice škara.
► **Sl.20: 1.** Svornjak

10. Stavite malo maziva oko ruba vratila.

11. Pričvrstite oštrice škara na priključak dok poravnavate rupu oštrica škara i zatik priključka.
► **Sl.21: 1.** Rupa oštrica škara **2.** Zatik priključka

12. Pričvrstite poklopac, a zatim zategnite 3 svornjaka. Uklonite svornjak umetnut u poklopac oštrice u 9. koraku, a zatim zategnite svornjak.
► **Sl.22: 1.** Vijak **2.** Poklopac

NAPOMENA: **Ako oštrice škara ne rade ispravno, oštrice ne zahvaćaju vratilo pravilno. Uklonite oštrice i ponovno ih postavite.**

NAPOMENA: **Ako su istrošeni drugi dijelovi, primjerice vratila, zatražite zamjenu dijelova ili popravak u ovlaštenim servisnim centrima tvrtke Makita.**

FUNKCIONALNI OPIS

⚠***OPREZ:*** **Prije podešavanja ili provjere rada alata obavezno provjerite je li stroj isključen i baterija uklonjena.**

Prilagođavanje kuta rezanja

⚠***OPREZ:*** **Uvijek provjerite je li alat isključen prije prilagodbe kuta rezanja.**

Kut priključka možete prilagoditi tako da promijenite položaj kotača sljedećim postupkom.

1. Otpustite pričvrsnu polugu na kotačima.

2. Pomaknite kotače u željeni položaj.

3. Čvrsto zategnite pričvrsnu polugu kako biste pričvrstili kotače.
► **Sl.23: 1.** Kotač

NAPOMENA: **Uvjerite se da je ploča na cijevi zahvatila kotače.**

NAPOMENA: **Provjerite je li pričvrsna poluga čvrsto zategnuta nakon pričvršćivanja kotača.**

RAD

⚠***UPOZORENJE:*** **Pridržavajte se upozorenja i mjera opreza iz poglavlja „SIGURNOSNA UPOZORENJA" i priručnika s uputama za jedinicu napajanja.**

Rukovanje alatom

⚠***UPOZORENJE:*** **Ruke držite dalje od oštrica škara.**

⚠***UPOZORENJE:*** **Budite iznimno oprezni kako biste uvijek održavali kontrolu nad alatom. Ne dopustite odbijanje alata prema vama ili nekome u blizini rada.** Ako izgubite kontrolu nad alatom, može doći do teških tjelesnih ozljeda promatrača ili rukovatelja.

⚠***UPOZORENJE:*** **Prije rezanja uklonite granje i kamenje s područja rezanja.**

► **Sl.24**

⚠***OPREZ:*** **Izbjegavajte rukovanje alatom na visokim temperaturama koliko god je moguće. Kada rukujete alatom pazite na svoje fizičko stanje.**

⚠***OPREZ:*** **Pazite da slučajno ne dodirnete metalnu ogradu ili neki drugi čvrsti predmet tijekom rezanja.** Oštrice škara mogu se slomiti i prouzročiti ozbiljnu ozljedu.

⚠***OPREZ:*** **Predaleko dosezanje alatom, osobito s ljestvi, iznimno je opasno.** Nemojte raditi stojeći na nesigurnoj ili mekanoj podlozi.

NAPOMENA: **Ne režite mrtva stabla ili slične čvrste objekte.** U protivnom možete oštetiti alat.

NAPOMENA: **Nemojte upotrebljavati alat na način na koji može doći do zaustavljanja motora ili iznimno sporog okretanja.**

NAPOMENA: **Ne pokušavajte rezati debele grane.**

NAPOMENA: **Nemojte dopustiti da oštrice škara dodiruju tlo tijekom rada. Oštrice će otupjeti zbog čega će slabije raditi.**

NAPOMENA: **Ne režite mokru travu ili lišće niskih stabala.**

Držite alat objema rukama držeći za prednju ručku i stražnju dršku jedinice napajanja.
► **Sl.25: 1.** Prednja ručka **2.** Stražnja drška

Dok su kotači u dodiru s podom, povucite uključno/isključnu sklopku dok istodobno pritišćete polugu za deblokadu, a zatim alat pomaknite prema naprijed.
► **Sl.26**

Kada režete oko rubnika, ograda ili stabala, pomičite alat uz njih. Pazite da oštrice ne dođu u kontakt s njima.

ODRŽAVANJE

⚠***UPOZORENJE:*** **Prije pregleda ili održavanja opreme isključite motor i izvadite baterijski uložak.** U protivnom se stroj može nehotično pokrenuti i dovesti do teške ozljede.

⚠***UPOZORENJE:*** **Opremu prije pregleda ili održavanja uvijek odložite opremu na tlo.** Sastavljanje ili prilagodba opreme u uspravnom položaju može prouzročiti ozbiljne ozljede.

⚠***UPOZORENJE:*** **Pridržavajte se upozorenja i mjera opreza iz poglavlja „SIGURNOSNA UPOZORENJA" i priručnika s uputama za jedinicu napajanja.**

⚠***OPREZ:*** **Nosite rukavice tijekom pregleda ili održavanja.**

NAPOMENA: **Nikada nemojte koristiti benzin, mješavinu benzina, razrjeđivač, alkohol ili slično. Kao rezultat toga može se izgubiti boja, pojaviti deformacija ili pukotine.**

Da biste zadržali SIGURNOST I POUZDANOST proizvoda, održavanje ili namještanja trebali biste prepustiti ovlaštenim servisnim ili tvorničkim centrima tvrtke Makita; uvijek rabite originalne rezervne dijelove.

Čišćenje alata

Očistite alat brisanjem prašine suhom krpom ili krpom namočenom u sapunicu a zatim iscijeđenom.

NAPOMENA: **Nikada nemojte koristiti benzin, mješavinu benzina, razrjeđivač, alkohol ili slično. Kao rezultat toga može se izgubiti boja, pojaviti deformacija ili pukotine.**

Održavanje škara za rezanje

Prije rada ili jednom po satu tijekom rada, stavite ulje niske viskoznosti (motorno ulje ili nanesite ulje za podmazivanje iz spreja) na oštrice škara.
► **Sl.27**

Nakon rada očistite prašinu s obje strane oštrica škara žičanom četkom, obrišite ih krpom i zatim nanesite dovoljno ulja niske viskoznosti (motorno ulje ili nanesite ulje za podmazivanje iz spreja) na oštrice škara.
► **Sl.28**

NAPOMENA: **Oštrice škara ne perite u vodi.** U protivnom alat može zahrđati ili se oštetiti.

NAPOMENA: **Prljavština i korozija uzrokuju pretjerano trenje oštrice i skraćuju vrijeme rada po punjenju baterije.**

Skladištenje

Štitnik oštrice pričvrstite na oštrice škara tako da oštrice nisu izložene. Pohranite alat tako da ne bude dostupan djeci. Alat spremite na mjesto koje nije izloženo vlazi ili kiši. Prilikom skladištenja priključka odvojeno od jedinice napajanja stavite poklopac na kraj cijevi.
► **Sl.29**

Podmazivanje pomičnih dijelova

NAPOMENA: **Slijedite isporučene upute o učestalosti podmazivanja i potrebnoj količini maziva.** Nedovoljno podmazivanje može oštetiti pokretne dijelove.

Pogonsko vratilo:

Nanesite mazivo (mazivo Makita N No.2 ili jednakovrijedno) nakon svakih 30 radnih sati.
► **Sl.30**

NAPOMENA: Originalno mazivo tvrtke Makita možete kupiti kod svog trgovca tvrtke Makita.

Podmazivanje

Interval podmazivanja: Svakih 50 radnih sati

1. Uklonite oštrice škara iz priključka.

2. Nanesite mazivo na unutarnji rub otvora na oštricama škara (preporučuje se približno 1,5 g).
► **Sl.31: 1.** Otvor

3. Postavite oštrice škara na priključak.

Brušenje oštrica škara

NAPOMENA: **Ako su se oštrice škara značajno iskrivile brušenjem, zamijenite ih novima.**

1. Umetnite baterijski uložak u alat.

2. Uključite i pokrenite alat tako da se gornja i donja oštrica izmjenjuju.
► **Sl.32**

3. Isključite alat i uklonite baterijski uložak iz alata.

4. Postavite kut brusa na 45°, a zatim brusite gornju oštricu iz 3 smjera koristeći brus.
► **Sl.33: (1)** Brus **(2)** 45°

⚠***OPREZ:*** **Prije brušenja oštrica škara obavezno provjerite jeste li isključili alat i uklonili baterijski uložak.**

5. Postavite alat naopako, a zatim brusnim kamenom uklonite strugotine s oštrica škara.
► **Sl.34: 1.** Brusni kamen

6. Postavite kut brusa na 45°, a zatim brusite donju oštricu iz 3 smjera koristeći brus.

7. Postavite alat u normalan položaj, a zatim brusnim kamenom uklonite strugotine s oštrica škara.

RJEŠAVANJE PROBLEMA

Prije nego zatražite popravak, sami pregledajte stroj. Ako pronađete problem za koji ne postoji objašnjenje u uputama, nemojte pokušavati rastaviti alat. Umjesto toga obratite se ovlaštenom servisnom centru tvrtke Makita koji za popravke uvijek koristi zamjenske dijelove tvrtke Makita.

Stanje nepravilnosti	**Mogući uzroci (kvar)**	**Otklanjanje problema**
Motor se ne može pokrenuti.	-	Pogledajte priručnik s uputama za jedinicu napajanja.
Motor se ubrzo zaustavlja.	-	Pogledajte priručnik s uputama za jedinicu napajanja.
Brzina se motora ne povećava.	-	Pogledajte priručnik s uputama za jedinicu napajanja.
Oštrice škara ne pomiču se: ⇨ odmah zaustavite stroj!	Strani objekti zapeli su između oštrica škara.	Isključite alat i uklonite baterijski uložak, a zatim uklonite strane predmete s pomoću kliješta ili sličnog pribora.
	Pogonski sustav ne radi pravilno.	Za popravak se obratite lokalnom ovlaštenom servisu.
Neuobičajene vibracije: ⇨ odmah zaustavite stroj!	Oštrice škara su polomljene, iskrivljene ili istrošene.	Zamijenite oštrica škara.
	Pogonski sustav ne radi pravilno.	Za popravak se obratite lokalnom ovlaštenom servisu.
Oštrice škara i motor ne zaustavljaju se: ⇨ Odmah izvadite bateriju!	Električni kvar.	Izvadite bateriju i obratite se ovlaštenom lokalnom servisu radi popravka.

DODATNI PRIBOR

⚠***OPREZ:*** **Ovaj dodatni pribor i dodaci preporučuju se za upotrebu s proizvodom tvrtke Makita navedenim u ovom priručniku.** Upotreba bilo kojeg drugog dodatnog pribora ili dodataka može prouzročiti ozljede. Upotrebljavajte dodatni pribor ili dodatak samo za njegovu navedenu svrhu.

Ako vam je potrebna pomoć za više detalja u pogledu ovih dodatnih pribora, obratite se najbližem Makita servisnom centru.

- Oštrica škara
- Originalna baterija i punjač Makita

NAPOMENA: Neke stavke s popisa mogu se isporučiti zajedno s proizvodom kao standardni dodatni pribor. One mogu biti različite ovisno o zemlji.

СПЕЦИФИКАЦИИ

Модел:	EN425MP
Ширина на сечилото	500 мм
Димензии (Д x Ш x В)	820 мм x 521 мм x 191 мм
Нето тежина	2,6 кг

- Поради нашата континуирана програма за истражување и развој, спецификациите тука подлежат на промена без најава.
- Спецификациите може да се разликуваат од држава до држава.

Одобрен уред за напојување

Овој додаток е одобрен само за употреба со следниве уреди за напојување:
- DUX60 Безжична повеќефункционална глава за напојување
- DUX18 Безжична повеќефункционална глава за напојување
- UX01G Безжична повеќефункционална глава за напојување

⚠*ПРЕДУПРЕДУВАЊЕ:* Никогаш не користете го додатокот со неодобрен уред за напојување. Неодобрената комбинација може да предизвика сериозна повреда.

Симболи

Долунаведените ги прикажуваат симболите што може да се користат кај опремата. Пред употребата, проверете дали го разбирате нивното значење.

	Прочитајте го упатството за користење.
	ОПАСНОСТ - држете ги рацете подалеку од сечилото.
	Носете заштитен шлем, заштитни очила и заштита за уши.
	Носете заштитни ракавици.
	Носете цврсти чизми со ѓонови што не се лизгаат.
	Лицата во близина и животните нека бидат на најмалку 15 м од електричниот алат.
	Жешки површини - може да ги изгорат прстите или дланките.
	Ниво на јачина на звукот во согласност со Регулативата за контрола на бучава во Австралија, Нов Јужен Велс

Наменета употреба

Додатокот е предвиден само за намената поткастрување трева и плевел поставени на земјата, заедно со одобрен уред за напојување. Никогаш не користете го додатокот за други намени. Со неправилна употреба на додатокот може да предизвикате сериозна повреда.

Декларација за сообразност на ЕУ

Само за земјите во Европа

Ние како производители: **Makita Europe N.V.**, деловна адреса: **Jan-Baptist Vinkstraat 2 3070 Kortenberg BELGIUM**. го овластуваме **Kazuhisa Makino** за составување на техничкиот документ и со наша целосна лична одговорност изјавуваме дека производите;
Ознака: **Додаток на тримерот за жива ограда.**
Ознака на типот(овите): **EN425MP**.
Ги исполнува сите релевантни одредби од **2006/42/EC** и е произведен во согласност со следниве хармонизирани стандарди: **EN 62841-1:2015+A11:2022, EN 62841-4-2:2019+A1:2022+A11:2022, EN IEC 62841-4-5:2021+A11:2021, EN ISO 11806-1:2022**.
Место и датум на изјавата: **Контенберг, Белгија. 30. 7. 2025**
Одговорно лице: **Kazuhisa Makino, директор - Makita Europe N.V.**



Декларација за сообразност (за ОК)

Само за ОК

Ние како производители: **Makita Europe N.V.**, деловна адреса: **Jan-Baptist Vinkstraat 2 3070 Kortenberg BELGIUM**. го овластуваме **Kazuhisa Makino** за составување на техничкиот документ и со наша целосна лична одговорност изјавуваме дека производите;

Ознака: **Додаток на тримерот за жива ограда**.
Ознака на типот(овите): **EN425MP**.
Ги исполнува сите релевантни одредби од **S.I. 2008/1597 (со измените)** и е произведен во согласност со следниве наменски стандарди: **EN 62841-1:2015+A11:2022, EN 62841-4-2:2019+A1:2022+A11:2022, EN IEC 62841-4-5:2021+A11:2021, EN ISO 11806-1:2022**.
Место и датум на изјавата: **Контенберг, Белгија. 30. 7. 2025**
Одговорно лице: **Kazuhisa Makino, директор - Makita Europe N.V.**
Увозник: Makita (UK) Limited, Michigan Drive, Tongwell, Milton Keynes, Buckinghamshire, MK15 8JD, UK



БЕЗБЕДНОСНИ ПРЕДУПРЕДУВАЊА

Безбедносни предупредувања за безжичната ножица за трева

⚠***ПРЕДУПРЕДУВАЊЕ*** **Прочитајте ги сите безбедносни предупредувања, упатства, илустрации и спецификации дадени со електричниот алат.** Ако не се почитуваат сите упатства наведени подолу, може да дојде до струен удар, пожар и/или сериозни повреди.

1. **Не користете ја ножицата за трева при лоши временски услови, особено кога има ризик од грмотевици.** Со тоа се намалува ризикот од удар на гром.
2. **Држете ги сите жици и кабли подалеку од областа на сечење.** Жиците и каблите за напојување може да бидат сокриени во жива ограда или грмушки и може случајно да се пресечат со сечилото.
3. **Носете заштита за уши.te.** Соодветната заштитна опрема може да го намалите ризикот од губење на слухот.
4. **Држете ја ножицата за трева само за изолираните држачи затоа што сечилото може да дојде во допир со скриени жици.** Сечилото што ќе допре жица под напон може да ја пренесе струјата до металните делови на ножицата за трева и да предизвика струен удар на операторот.
5. **Држете ги сите делови од телото настрана од сечилото. Не отстранувајте го пресечениот материјал и не држете го материјалот што треба да се сече кога сечилата се во движење.** Сечилата продолжуваат да се вртат откако ќе го исклучите прекинувачот. Момент на невнимание при работата со ножицата за трева може да резултира со тешка телесна повреда.
6. **При чистење на заглавен материјал или сервисирање на ножицата за трева, проверете дали сите прекинувачи за напојување се исклучени и батеријата е отстранета или исклучена.** Неочекуваното активирање на ножицата за трева при чистење на заглавен материјал или сервисирање може да резултира со сериозна телесна повреда.
7. **Носете ја ножицата за трева држејќи ја за рачката со блокирано сечило и внимавајќи да не ракувате ниту еден прекинувач за напојување.** Правилното носење на ножицата за трева ќе го намали ризикот од ненамерно стартување и последична телесна повреда од сечилата.
8. **Кога ја транспортирате или складирате ножицата за трева, секогаш користете го капакот на сечилото.** Правилното ракување со ножицата за трева ќе го намали ризикот од телесна повреда од сечилата.

Дополнителни безбедносни упатства

Општи упатства

1. **За да се осигури правилна работа, корисникот мора да го прочита ова упатство за користење за да се запознае со ракувањето со опремата.** Недоволно информираните корисници ризикуваат да се доведат себе си и другите во опасност заради неправилно ракување.
2. **Никогаш не дозволувајте деца и лица со намален физички, сензорен или ментален капацитет или без искуство и знаење или пак, лица кои не се запознаени со овие упатства да го користат алатот. Локалните закони може да имаат и ограничување на возраста на ракувачот.**
3. **Користете ја опремата со голема грижа и внимание.**
4. **Ракувајте со опремата само ако сте во добра физичка состојба. Сите работи изведувајте ги смирено и внимателно. Користете здрав разум и имајте на ум дека операторот или корисникот е одговорен за несреќите или опасностите што им се случуваат на другите луѓе или имотот.**
5. **Никогаш не работете со машината кога има луѓе, особено деца, или домашни животни во близина.**
6. **Моторот треба да се исклучи веднаш ако опремата покажува какви било проблеми или ненормални знаци.**
7. **Исклучете ја и извадете ја касетата за батерија кога правите пауза и кога ја оставате опремата необезбедена, и ставете ја на безбедна локација за да спречите опасност по другите или оштетување на опремата.**
8. **Избегнувајте користење на машината при лоши временски услови, особено кога има ризик од грмотевици.**
9. **Употребата на машината може да е ограничена со државни прописи.**

Лична заштитна опрема

1. **Носете заштита за очите и обувки со дебел ѓон цело време додека работите со**

машината.

2. **Секогаш носете цврсти обувки и долги панталони додека работите со машината.**

Стартување на опремата

1. **Осигурете се дека нема деца или други луѓе во близина и, исто така, обрнете внимание на какви било животни во близина на работното место.** Во спротивно, запрете со користење на опремата.
2. **При работењето, држете ги луѓето и животните што се наоѓаат во близина на растојание од најмалку 15 м од алатот. Исклучете го алатот веднаш штом некој се приближи.**
3. **Пред употреба, секогаш проверувајте дали опремата е безбедна за користење. Проверете ја сигурноста на алатот за сечење, на штитникот и на прекинувачот за стартување/рачката за лесна и соодветна работа. Проверете дали рачките се чисти и суви и тестирајте го функционирањето на прекинувачот за стартување/исклучување.**
4. **Проверете дали има оштетени делови пред натамошната употреба на опремата. Штитникот или друг дел што е оштетен треба внимателно да се провери за да се утврди дали ќе работи исправно и дали ќе ја изврши својата наменета функција. Проверете ги порамнувањето на подвижните делови, спојот на подвижните делови, скршени делови, монтажа и сите други состојби што може да влијаат врз работата. Штитникот или друг дел што е оштетен треба соодветно да се поправи или замени од страна на наш овластен сервисен центар, освен ако не е поинаку наведено во ова упатство за користење.**
5. **Вклучете го моторот само кога рацете и стапалата се настрана од алатот за сечење.**
6. **Пред стартувањето, осигурете се дека алатот за сечење не е во допир со какви било предмети.**
7. **Држете го алатот цврсто кога го користите.**
8. **Избегнувајте ненамерно стартување. Не го носете алатот кога касетата за батерија е монтирана и со прст на прекинувачот. Осигурајте се дека прекинувачот е исклучен кога ја монтирате касетата за батерија.**
9. **Пред работењето, испитајте дали во работната област има жичени огради, камења или други тврди предмети. Тие може да ги оштетат ножевите.**
10. **Проверете дали има туѓи предмети во живата ограда и грмушките, како на пример, жичени огради или сокриени кабли, пред да започнете со работата.**

Метод на работа

1. **Користете ја опремата само во услови на добра осветленост и видливост. За време на зима, внимавајте на лизгави или влажни подлоги, мраз и снег (ризик од лизгање). Секогаш осигурете се дека безбедно газите на стрмнините и одете, никогаш не трчајте.**
2. **Внимавајте да не дојде до повреда на стапалата и рацете од алатот за сечење.**
3. **Никогаш не стојте на скала додека работите со опремата.**
4. **Никогаш не качувајте се на дрвја за да изведувате сечење со опремата.**
5. **Никогаш немојте да работите на нестабилни површини.**
6. **Отстранете ги песокот, камењата, шајките и другите предмети што се наоѓаат во рамки на работната област.** Надворешните предмети може да го оштетат алатот за сечење и може да предизвикаат опасни повратни удари.
7. **Ако алатот за сечење удри во камења или други тврди предмети, веднаш исклучете го моторот и проверете го алатот за сечење.**
8. **Проверувајте дали има оштетувања на алатот за сечење на редовни, кратки временски интервали (проверка за пукнатини со потчукнување и одредување според звукот).**
9. **Пред да започнете со сечење, алатот за сечење мора да достигне полна работна брзина.**
10. **Алатот за сечење мора секогаш да биде опремен со соодветен штитник. Никогаш не работете со опремата со оштетени штитници или без поставени штитници!**
11. **Сите заштитни елементи и штитници испорачани со опремата мора да се користат за време на работата.**
12. **Секогаш вадете ја касетата за батерија од опремата:**
    - **кога ја оставате опремата без ваше присуство;**
    - **пред да пристапите кон деблокирање;**
    - **пред проверување, чистење или изведување работи врз опремата;**
    - **откако ќе удрите во надворешен предмет;**
    - **кога опремата ќе започне да вибрира ненормално.**
13. **Секогаш осигурувајте се дека отворите за вентилација се одржуваат чисти.**
14. **Средствата за сечење продолжуваат да работат откако моторот ќе се исклучи.**
15. **Доколку сечилата престанат да се движат поради заглавувањето туѓи предмети помеѓу нив за време на работата, исклучете го алатот и отстранете ја касетата за батерија, а потоа отстранете ги туѓите предмети користејќи алати како клешта.** Отстранувањето на туѓите предмети со раце може да предизвика повреда од причина што сечилата може да се поместат како реакција на отстранување на туѓите предмети.
16. **Кога го прикачувате или вадите капакот за сечилата, внимавајте да не си ги повредите дланките.**
17. **Кога го прицврстувате или го отстранувате алатот, уредот за напојување треба да биде стабилен и не треба да применувате прекумерна сила. Исто така, алатот треба да биде сув за да спречите лизгање на**

дланката.

Алати за сечење

Употребете го само соодветниот алат за сечење за работата што треба да се изведе.

Упатства за одржување

1. **Состојбата на опремата, конкретно на заштитните уреди на алатот за сечење, мора да се провери пред да се започне со работа.**
2. **Исклучете го моторот и извадете ја касетата за батерија пред да изведете одржување, замена на алати за сечење или чистење на опремата или алатот за сечење.**
3. **Кога не се користи, поставете го капакот за сечилото на алатот и складирајте го алатот во затворена просторија, на суво и високо или заклучено место, подалеку од дофат на деца.**

ЧУВАЈТЕ ГО УПАТСТВОТО.

ПРЕДУПРЕДУВАЊЕ: **НЕ ДОЗВОЛУВАЈТЕ удобноста или познавањето на производот (стекнати со подолга употреба) да ве наведат да не се придржувате строго до безбедносните правила за овој производ. ЗЛОУПОТРЕБАТА или непочитувањето на безбедносните правила наведени во ова упатство може да предизвикаат тешка телесна повреда.**

ОПИС НА ДЕЛОВИТЕ

► **Сл.1:** **1.** Капак на сечилото **2.** Капаче **3.** Сечила за стрижење **4.** Тркало **5.** Лост за зацврстување **6.** Цевка

СОСТАВУВАЊЕ

ПРЕДУПРЕДУВАЊЕ: **Пред да ја склопувате или нагодувате опремата, исклучете го моторот и извадете ја касетата за батеријата.** Во спротивно, машината може да се активира ненадејно и тоа да резултира со повреда.

ПРЕДУПРЕДУВАЊЕ: **Кога ќе ја склопувате или нагодувате опремата, секогаш спуштете ја долу.** Склопувањето или нагодувањето на опремата во исправена положба може да резултира со сериозна повреда.

ПРЕДУПРЕДУВАЊЕ: **Следете ги предупредувањата и мерките на претпазливост во поглавјето „БЕЗБЕДНОСНИ ПРЕДУПРЕДУВАЊА“ и упатството за користење на уредот за напојување.**

Склопување на додатокот

1. Извадете го капачето од едниот крај на цевката од страната со плоча.

► **Сл.2:** **1.** Капаче **2.** Плоча

НАПОМЕНА: Ако има масло на цевката, избришете го маслото пред склопување на додатокот.

2. Олабавете го лостот за зацврстување на тркалата.

► **Сл.3:** **1.** Лост за зацврстување

ЗАБЕЛЕШКА: **Не олабавувајте го лостот за зацврстување додека излезе за да спречите губење.**

3. Порамнете ја плочата на цевката со жлебот на тркалата, па прицврстете ги тркалата на цевката како што е покажано на сликата.

► **Сл.4:** **1.** Цевка **2.** Тркало **3.** Плоча

ЗАБЕЛЕШКА: **Задолжително прицврстете ги тркалата така што плочата да биде прицврстена за тркалата.**

4. Прицврстете го лостот за зацврстување за да ги фиксирате тркалата. Потоа приспособете го аголот на лостот за зацврстување така што врвот од лостот за зацврстување да биде насочен кон оската на тркалата додека го повлекувате нагоре лостот за зацврстување кон оската на ротација.

► **Сл.5:** **1.** Лост за зацврстување **2.** Оска на тркалата

5. Извадете го капакот од додатокот.

► **Сл.6:** **1.** Капаче

6. Прицврстете го приклучокот за цевката така што отворот на цевката да биде порамнет со отворот на додатокот. Прво, безбедно затегнете ја кратката завртка, па потоа затегнете ја долгата завртка за да ја фиксирате цевката.

► **Сл.7:** **1.** Цевка **2.** Завртка (кратка) **3.** Завртка (долга) **4.** Инбус-клуч

НАПОМЕНА: При затегнување на завртките, применете 4,0 - 6,0 N•m како вртежен момент на затегнување.

Монтирање на приклучната цевка

ВНИМАНИЕ: **По монтирањето, секогаш проверувајте дали приклучната цевка е прицврстена.** Несоодветното монтирање може да предизвика додатокот да падне од уредот за напојување и да предизвика лична повреда.

Монтирајте ја приклучната цевка на уредот за напојување.

1. Отстранете го капачето од крајот на цевката.

► **Сл.8:** **1.** Цевка **2.** Капаче

ЗАБЕЛЕШКА: **Не фрлајте го капачето бидејќи е потребно за складирање на додатокот.**

2. Свртете го лостот кон додатокот.

► **Сл.9:** **1.** Лост

3. Порамнете ја иглата со ознаката за стрелка на уредот за напојување. Вметнете ја цевката додека не се појави копчето за отпуштање.

Осигурете се дека линијата за положба е на врвот од ознаката за стрелка на уредот за напојување, а ознаките за стрелка на уредот за напојување и на цевката се насочени една кон друга.

► **Сл.10:** **1.** Копче за отпуштање **2.** Ознака за стрелка на уредот за напојување **3.** Чепче **4.** Линија за положба **5.** Ознака за стрелка на цевката

4. Свртете го лостот кон уредот за напојување.

► **Сл.11:** **1.** Лост

Осигурете се дека површината на лостот е паралелна во однос на цевката.

ЗАБЕЛЕШКА: **Не стегајте го лостот без да биде вметната приклучната цевка.** Инаку, лостот може да го престегне и да го оштети влезниот отвор на погонската оска.

За да ја отстраните цевката, свртете го лостот во насока на додатокот и извлечете ја цевката додека го притискате копчето за отпуштање.

► **Сл.12:** **1.** Копче за отпуштање **2.** Лост **3.** Цевка

Отстранување или прицврстување на капакот на сечилото

Отворете ги резињата од капакот на сечилото така што ќе ги повлечете, па отворете го капакот на сечилото.

► **Сл.13:** **1.** Резе **2.** Капак на сечилото

Кога го прицврстувате капакот на сечилото на сечилата за стрижење, уверете се дека капакот на сечилото е затворен и дека двете резиња се добро прицврстени.

Монтирање или вадење на сечилата за стрижење

⚠ВНИМАНИЕ: **Кога ги заменувате сечилата за стрижење, секогаш носете ракавици за да не дојдат рацете и лицето во директен допир со сечилата.**

⚠ВНИМАНИЕ: **Прикачете го капакот за сечилото пред да ги извадите или монтирате сечилата за стрижење.**

ЗАБЕЛЕШКА: **Кога ги заменувате сечилата за стрижење, не бришете го мазивото од курблата.**

1. Поставете ги сечилата за стрижење на капакот на сечилото.

► **Сл.14:** **1.** Капак на сечилото

2. Свртете ја оската така што горното и долното сечило да бидат поставени наизменично.

► **Сл.15:** **1.** Оска

3. Затворете го капакот на сечилото, па ставете го додатокот свртен наопаку.

4. Извадете ги 4-те завртки со инбус-клуч, па извадете го капакот.

► **Сл.16:** **1.** Завртка **2.** Капак

5. Извадете ги сечилата за стрижење.

► **Сл.17**

6. Свртете ја курблата со засеченият одвртувач, така што курблата да биде поставена во насоката прикажана во сликата.

► **Сл.18:** **1.** Курбла

7. Извадете го капакот на сечилото од сечилата за стрижење, па ставете ги новите сечила за стрижење на капакот на сечилото.

8. Порамнете ги отворите на горното сечило за кастрење и долното сечило за кастрење како што е прикажано на сликата.

► **Сл.19:** **1.** Отвор

9. Затворете го капакот на сечилото и ставете ја навртката што ја извадивте во чекор 4 во отворот од капакот на сечилото за привремено да ги фиксирате сечилата за стрижење.

► **Сл.20:** **1.** Завртка

10. Нанесете мала количина мазиво на периферниот дел од курблата.

11. Прикачете ги сечилата за кастрење на додатокот додека го порамнувате отворот на сечилата за кастрење и иглата на додатокот.

► **Сл.21:** **1.** Отвор на сечилата за кастрење **2.** Игла на додатокот

12. Прикачете го капакот и потоа затегнете 3 завртки. Извадете ја завртката што беше ставена во капакот на сечилото во чекор 9, па затегнете ја завртката.

► **Сл.22:** **1.** Завртка **2.** Капак

ЗАБЕЛЕШКА: **Ако сечилата за стрижење не работат правилно, тогаш тие не ја зафаќаат правилно курблата. Отстранете ги сечилата и монтирајте ги повторно.**

ЗАБЕЛЕШКА: **Ако има изабени делови што не се сечила за стрижење, како на пример курбла, побарајте замена или поправка на деловите од овластените сервисни центри на Makita.**

ОПИС НА ФУНКЦИИТЕ

⚠ВНИМАНИЕ: **Пред секое нагодување или проверка на алатот, проверувајте дали е исклучен и батеријата е извадена.**

Нагодување на аголот на сечење

⚠ВНИМАНИЕ: **Пред нагодување на аголот на сечење, секогаш осигурете дека алатот е исклучен.**

Може да го приспособите аголот на додатокот така што ќе ја промените позицијата на тркалата преку следнава постапка.

1. Олабавете го лостот за зацврстување на тркалата.

2. Поместете ги тркалата во саканата позиција.

3. Прицврстете го лостот за зацврстување за да ги фиксирате тркалата.

► **Сл.23: 1.** Тркало

ЗАБЕЛЕШКА: **Уверете се дека плочата на цевката е прицврстена на тркалата.**

ЗАБЕЛЕШКА: **Уверете се дека лостот за зацврстување е безбедно затегнат откако ќе ги фиксирате тркалата.**

РАБОТЕЊЕ

⚠ПРЕДУПРЕДУВАЊЕ: **Следете ги предупредувањата и мерките на претпазливост во поглавјето „БЕЗБЕДНОСНИ ПРЕДУПРЕДУВАЊА“ и упатството за користење на уредот за напојување.**

Работење со алатот

⚠ПРЕДУПРЕДУВАЊЕ: **Држете ги рацете настрана од сечилата за стрижење.**

⚠ПРЕДУПРЕДУВАЊЕ: **Бидете многу внимателни во одржувањето контрола врз алатот цело време. Не дозволувајте алатот да се одбие кон вас или кој било во работната област.** Ако не одржувате контрола врз алатот, може да дојде до тешка повреда на лицата во близина или на операторот.

⚠ПРЕДУПРЕДУВАЊЕ: **Пред да започнете со стрижење, расчистете ги стапчињата и камењата од областа што ќе се потстрижува.**

► **Сл.24**

⚠ВНИМАНИЕ: **Избегнувајте работа со алатот на многу топло време колку што е можно повеќе. Кога работите со алатот, внимавајте на вашата физичка состојба.**

⚠ВНИМАНИЕ: **Внимавајте случајно да не допрете метална ограда или други тврди предмети за време на стрижењето.** Сечилата за стрижење може да се скршат и да предизвикаат повреда.

⚠ВНИМАНИЕ: **Пресегнувањето со алатот, особено од скала, е многу опасно.** Не работете качени на структура што се ниша или не е стабилна.

ЗАБЕЛЕШКА: **Не сечете исушени дрва или слични тврди предмети.** Тоа може да го оштети алатот.

ЗАБЕЛЕШКА: **Немојте да го користите алатот на начин што ќе предизвика моторот да сопре или да ротира многу бавно.**

ЗАБЕЛЕШКА: **Не обидувајте се да сечете дебели гранки.**

ЗАБЕЛЕШКА: **Не дозволувајте сечилата за стрижење да ја допрат земјата за време на работата. Сечилата ќе се истапат и тоа ќе предизвика лоша изведба.**

ЗАБЕЛЕШКА: **Не стрижете ги тревата или зеленилото на малите дрвца кога се влажни.**

Држете го алатот со двете раце така што ќе го држите за предната рачка и задната дршка на уредот за напојување.

► **Сл.25: 1.** Предна рачка **2.** Задна дршка

Додека тркалата се во контакт со подлогата, повлечете го прекинувачот за стартување додека го притискате лостот за деблокирање, па придвижете го алатот нанапред.

► **Сл.26**

Кога потстрижувате околу рабови, цврсти огради или дрва, движете го алатот покрај нив. Бидете внимателни сечилата да не дојдат во контакт со нив.

ОДРЖУВАЊЕ

⚠ПРЕДУПРЕДУВАЊЕ: **Пред проверка и одржување на опремата, исклучете ја и извадете ја касетата за батеријата.** Во спротивно, машината може да се активира ненадејно и тоа да резултира со тешка повреда.

⚠ПРЕДУПРЕДУВАЊЕ: **При проверка или одржување на опремата, секогаш ставајте ја долу.** Склопувањето или нагодувањето на опремата во исправена положба може да резултира со сериозна повреда.

⚠ПРЕДУПРЕДУВАЊЕ: **Следете ги предупредувањата и мерките на претпазливост во поглавјето „БЕЗБЕДНОСНИ ПРЕДУПРЕДУВАЊА“ и упатството за користење на уредот за напојување.**

⚠ВНИМАНИЕ: **Носете ракавици кога извршувате проверка или одржување.**

ЗАБЕЛЕШКА: **За чистење, не користете нафта, бензин, разредувач, алкохол или слично. Тие средства ја вадат бојата и може да предизвикаат деформации или пукнатини.**

За да се одржи БЕЗБЕДНОСТА и СИГУРНОСТА на производот, поправките, одржувањата или дотерувањата треба да се вршат во овластени сервисни или фабрички центри на Makita, секогаш со резервни делови од Makita.

Чистење на алатот

Чистете го алатот, така што ќе ја бришете прашината со сува крпа или крпа натопена во сапуница, па исцедена.

ЗАБЕЛЕШКА: **За чистење, не користете нафта, бензин, разредувач, алкохол или слично. Тие средства ја вадат бојата и може да предизвикаат деформации или пукнатини.**

Одржување на сечилото за стрижење

Пред работењето или еднаш на час за време на работата, нанесете масло со ниска вискозност (масло за машини или масло за подмачкување во вид на спреј) на сечилата за стрижење.
► **Сл.27**

По работата, исчистете ја правта од двете страни на сечилата за стрижење со жичена четка, избришете ги со крпа и потоа нанесете доволна количина масло со ниска вискозност (масло за машини или масло за подмачкување во вид на спреј) на сечилата за стрижење.
► **Сл.28**

ЗАБЕЛЕШКА: **Не мијте ги сечилата за стрижење во вода.** Во спротивно, може да дојде до кородирање или оштетување на алатот.

ЗАБЕЛЕШКА: **Нечистотијата и корозијата предизвикуваат прекумерно триење на сечилата и го намалуваат работното време на полната батерија.**

Складирање

Прикачете го капакот за сечилото на сечилата за стрижење за да не бидат изложени. Складирајте го алатот надвор од дофат на деца. Складирајте го алатот на место што не е изложено на влага или дожд.
При одделно складирање на додатокот од уредот за напојување, ставете го капачето на крајот од цевката.
► **Сл.29**

Подмачкување на подвижните делови

ЗАБЕЛЕШКА: **Следете ги упатствата за зачестеноста и количеството на обезбеденото средство за подмачкување.** Инаку, недоволното подмачкување може да ги оштети подвижните делови.

Погонска оска:

Нанесувајте средство за подмачкување (масло Makita N No.2 или слично) на секои 30 часа од работата.
► **Сл.30**

НАПОМЕНА: Оригинално средство за подмачкување на Makita може да се купи од вашиот локален продавач на Makita.

Подмачкување со масло

Интервал на подмачкување: на секои 50 часа работење

1. Извадете ги сечилата за стрижење од додатокот.

2. Нанесете мазиво на внатрешниот периферен дел на отворите на сечилата за стрижење (околу 1,5 г како насока).
► **Сл.31: 1.** Отвор

3. Монтирајте ги сечилата за стрижење на додатокот.

Брусење на сечилата за стрижење

ЗАБЕЛЕШКА: **Доколку сечилата за стрижење значително се деформирале со брусење, заменете ги со нови.**

1. Монтирајте ја касетата за батерија на алатот.

2. Вклучете го и стартувајте го алатот така што горното и долното сечило се поставуваат наизменично.
► **Сл.32**

3. Исклучете го алатот и извадете ја касетата за батерија од него.

4. Поставете го аголот на турпијата на 45° и брусете го горното сечило од 3 насоки со турпијата.
► **Сл.33: (1)** Турпија **(2)** 45°

⚠ВНИМАНИЕ: **Пред брусење на сечилата за стрижење, секогаш проверувајте дали алатот е исклучен и касетата за батеријата е извадена од алатот.**

5. Поставете го алатот наопаку и потоа отстранете ја назабеноста од сечилата за стрижење со каменот за брусење.
► **Сл.34: 1.** Камен за брусење

6. Поставете го аголот на турпијата на 45° и брусете го долното сечило од 3 насоки со турпијата.

7. Вратете го алатот во нормална положба и потоа отстранете ја назабеноста од сечилата за стрижење со каменот за брусење.

РЕШАВАЊЕ ПРОБЛЕМИ

Пред да нарачате поправка, прво сами проверете ја состојбата. Ако најдете проблем што не е објаснет во упатството, не обидувајте се да го расклопите алатот. Наместо тоа, побарајте помош од овластените сервисни центри на Makita и секогаш користете делови за замена и поправка од Makita.

Состојба на аномалии	**Можна причина (дефект)**	**Поправка**
Моторот не стартува.	-	Погледнете во прирачникот со упатства за уредот за напојување.
Моторот запира брзо.	-	Погледнете во прирачникот со упатства за уредот за напојување.
Брзината на моторот не се зголемува.	-	Погледнете во прирачникот со упатства за уредот за напојување.
Сечилата за стрижење не се движат: ⇨ веднаш запрете ја машината!	Туѓи предмети се заглавуваат помеѓу сечилата за стрижење.	Исклучете го алатот и извадете ја касетата за батерија, а потоа отстранете ги туѓите предмети користејќи алати како клешта.
	Погонскиот систем не работи правилно.	Побарајте помош од локален, овластен, сервисен центар за поправка.
Абнормални вибрации: ⇨ веднаш запрете ја машината!	Сечилата за стрижење се скршени, извиткани или изабени.	Заменете ги сечилата за стрижење.
	Погонскиот систем не работи правилно.	Побарајте помош од локален, овластен, сервисен центар за поправка.
Сечилата за стрижење и моторот не запираат: ⇨ веднаш извадете ја батеријата!	Електричен дефект.	Отстранете ја батеријата и побарајте го вашиот локален, овластен, сервисен центар за поправка.

ОПЦИОНАЛЕН ПРИБОР

⚠***ВНИМАНИЕ:*** **Овој прибор или додатоци се препорачуваат за користење со машината од Makita наведена во упатството.** Со користење друг прибор или додатоци може да се изложите на ризик од телесни повреди. Користете ги приборот и додатоците само за нивната назначена намена.

Ако ви треба помош за повеќе детали за приборот, прашајте во локалниот сервисен центар на Makita.

- Сечило за кастрење
- Оригинална батерија и полнач на Makita

НАПОМЕНА: Некои ставки на листата може да се вклучени со пакетот производи како стандарден прибор. Тие може да се разликуваат од држава до држава.

ТЕХНИЧКИ ПОДАЦИ

Модел:	**EN425MP**
Ширина сечива	500 мм
Димензије (Д x Ш x В)	820 мм x 521 мм x 191 мм
Нето тежина	2,6 кг

- Због нашег непрестаног истраживања и развоја задржавамо право измена наведених спецификација без претходне најаве.
- Спецификације могу да се разликују у различитим земљама.

Одобрена погонска јединица

Овај наставак је одобрен за коришћење само са следећим погонским јединицама:

- DUX60 Бежична вишенаменска погонска глава
- DUX18 Бежична вишенаменска погонска глава
- UX01G Бежична вишенаменска погонска глава

⚠УПОЗОРЕЊЕ: **Никада немојте да користите наставак са неодобреном погонском јединицом. Коришћење неодобрених делова може довести до наношења озбиљних повреда.**

Симболи

У наставку су приказани симболи који се односе на опрему. Пре употребе се обавезно упознајте са њиховим значењем.

	Прочитајте упутство за употребу.
	ОПАСНОСТ – Руке држите даље од сечива.
	Носите заштитни шлем, заштитне наочаре и заштитне слушалице.
	Носите заштитне рукавице.
	Носите робусне чизме са неклизајућим ђоном.
	Водите рачуна о томе да посматрачи и животиње буду удаљени од електричног алата најмање 15 м (50 стопа).
	Вруће површине – опекотине прстију или шака.
	Ниво звучне снаге у складу са уредбом о контроли буке у Аустралији, HJB

Намена

Овај наставак је дизајниран само за коришћење приликом сечења траве и корова на земљи у комбинацији са одобреном погонском јединицом. Никада немојте користити наставак за друге намене. Неправилно коришћење наставка може довести до наношења озбиљних повреда.

ЕУ декларација о усаглашености

Само за европске земље

У име произвођача: **Makita Europe N.V.**, пословна адреса: **Jan-Baptist Vinkstraat 2 3070 Kortenberg BELGIUM**. **Kazuhisa Makino** је овлашћен за скупљање техничких датотека и издаје под пуном одговорношћу да производ(и);
Ознака: **Прикључак тример за траву.** Ознака типа: **EN425MP**.
Испуњавају све релевантне одредбе директиве **2006/42/EC** и да су произведени у складу са следећим усклађеним стандардима: **EN 62841-1:2015+A11:2022, EN 62841-4-2:2019+A1:2022+A11:2022, EN IEC 62841-4-5:2021+A11:2021, EN ISO 11806-1:2022**.
Место и датум декларације: **Кортенберг, Белгија. 30. 7. 2025**
Одговорна особа: **Kazuhisa Makino, директор – Makita Europe N.V.**



Декларација о усаглашености (за УК)

Само за УК

У име произвођача: **Makita Europe N.V.**, пословна адреса: **Jan-Baptist Vinkstraat 2 3070 Kortenberg BELGIUM**. **Kazuhisa Makino** је овлашћен за скупљање техничких датотека и издаје под пуном одговорношћу да производ(и);
Ознака: **Прикључак тример за траву**. Ознака типа: **EN425MP**.
Испуњавају све релевантне одредбе директиве **S.I. 2008/1597 (с изменама)** и да су произведени у складу са следећим назначеним стандардима: **EN 62841-1:2015+A11:2022, EN 62841-4-2:2019+A1:2022+A11:2022, EN IEC 62841-4-5:2021+A11:2021, EN**

ISO 11806-1:2022.
Место и датум декларације: **Кортенберг, Белгија. 30. 7. 2025**
Одговорна особа: **Kazuhisa Makino, директор – Makita Europe N.V.**
Увозник: Makita (UK) Limited, Michigan Drive, Tongwell, Milton Keynes, Buckinghamshire, MK15 8JD, UK



БЕЗБЕДНОСНА УПОЗОРЕЊА

Сигурносна упозорења за бежичне маказе за траву

⚠***УПОЗОРЕЊЕ*** **Прочитајте сва безбедносна упозорења, упутства, илустрације и спецификације достављене уз овај електрични алат.** Непоштовање свих доленаведених безбедносних упутстава може изазвати електрични удар, пожар и/или озбиљну повреду.

1. **Немојте да користите маказе за траву у лошим временским условима, нарочито када постоји ризик од удара грома.** Тако смањујете опасност од удара грома.
2. **Све електричне каблове држите даље од области резања.** Електрични каблови могу бити скривени у живици или жбуњу и можете случајно да их исечете сечивом.
3. **Носите заштитне слушалице.** Адекватна заштитна опрема ће смањити ризик од губитка слуха.
4. **Маказе за траву држите искључиво за изоловане површине за хватање јер сечиво може да дође у додир са сакривеним електричним инсталацијама.** Сечива која додирну струјни кабл могу да ставе под напон изложене металне делове маказа за траву и изложе руковаоца струјном удару.
5. **Држите све делове тела даље од сечива. Немојте уклањати исечени материјал или држати материјал који сечете док се сечива покрећу.** Сечива настављају да се крећу након што се прекидач искључи. Један тренутак непажње током руковања маказама за траву може да доведе до озбиљне повреде руковаоца.
6. **Када чистите заглављени материјал или сервисирате маказе за траву, уверите се да су сви прекидачи за укључивање искључени и да је батерија уклоњена или искључена.** Неочекивано покретање маказа за траву током чишћења заглављеног материјала или сервисирања може да доведе до тешких телесних повреда.
7. **Носите маказе за траву држећи их за ручку док је сечиво заустављено и водећи рачуна да не притиснете било који од прекидача за укључивање.** Адекватно ношење маказа за траву смањује ризик од случајног покретања и телесних повреда сечивом.
8. **Приликом транспорта или складиштења маказа за траву увек користите поклопац сечива.** Адекватно руковање маказама за траву умањује ризик од телесних повреда од сечива.

Додатна безбедносна упутства

Општа упутства

1. **Да би обезбедио правилан рад, корисник мора да прочита ово упутство и упозна се са руковањем опремом.** Корисници који нису у довољној мери информисани ризикују да ће изложити опасности себе, као и друге особе услед неправилног руковања.
2. **Никада немојте да дозволите да алат користе деца, особе са смањеним физичким, сензорним или менталним способностима, особе са недостатком искуства и знања, као ни особе које нису упознате са овим упутствима; локални прописи можда ограничавају старост особе која сме да користи овај уређај.**
3. **Алат користите са највећим опрезом и пажњом.**
4. **Рукујте алатом само ако сте у добром физичком стању. Сав рад обављајте смирено и пажљиво. Користите здрав разум и имајте на уму да је руковалац или корисник одговоран за несрећне случајеве или опасност која је изазвана другим људима или њиховој имовини.**
5. **Никада не укључујте машину док су у близини људи, посебно деца, или кућни љубимци.**
6. **Мотор се одмах мора искључити уколико се на алату јави било какав проблем или абнормалан знак.**
7. **Искључите и скините уложак батерије у паузама или када опрему оставите без надзора и ставите га на безбедно место да бисте спречили опасност за друге или оштећење опреме.**
8. **Избегавајте да користите машину у лошим временским условима, нарочито када постоји ризик од удара грома.**
9. **Национални прописи могу да ограниче коришћење машине.**

Лична заштитна опрема

1. **Док рукујете машином носите штитник за очи и заштитну обућу.**
2. **Увек носите одговарајућу обућу и дугачке панталоне док управљате алатом.**

Покретање опреме

1. **Уверите се да у близини нема деце или других људи, а обратите пажњу и на животиње у близини рада.** Ако их има, престаните да користите опрему.
2. **Током рада водите рачуна да посматрачи или животиње буду удаљени од алата најмање 15 м. Зауставите алат чим се неко приближи.**

3. **Пре коришћења увек проверите да ли је опрема безбедна за рад. Проверите сигурност резног алата и штитник и окидач прекидача / полугу за лак и адекватан рад. Проверите да ли су ручке чисте и суве и тестирајте функционисање прекидача за покретање/заустављање.**
4. **Проверите да ли има оштећених делова пре даљег коришћења опреме. Штитник или друге делове који су оштећени треба пажљиво прегледати како бисте се уверили да ће радити адекватно и испунити своју наменску функцију. Проверите усклађеност покретних делова, спојеве покретних делова, ломове делова, монтажу и све друге услове који могу да утичу на рад алата. Штитник или друге оштећене делове треба ваљано поправити или заменити у вашем овлашћеном сервисном центру, уколико у овом упутству није другачије наведено.**
5. **Укључите мотор тек када сте шаке и стопала удаљили од резног алата.**
6. **Пре почетка рада уверите се да резни алат не додирује никакве предмете.**
7. **Чврсто држите алат приликом руковања.**
8. **Водите рачуна да не покренете случајно алат. Не носите алат када је у њега постављен уложак батерије и са прстом на прекидачу. Уверите се да је прекидач искључен када постављате уложак батерије.**
9. **Пре почетка рада проверите да ли у простору за рад има жичаних ограда, камења или других чврстих предмета. Они могу оштетити сечива.**
10. **Проверите да ли у живици и жбуњу постоје страни предмети, као што су жичане ограде или скривене жице, пре него што употребите овај алат.**

Начин рада

1. **Користите опрему само при добром светлу и видљивости. Током зиме пазите се клизавих или влажних површина, леда и снега (ризик од клизања). Водите рачуна о безбедном ослонцу док сте на нагибима и ходајте, никада немојте трчати.**
2. **Пазите да вам резни алат не повреди стопала или шаке.**
3. **Никада немојте руковати опремом док стојите на мердевинама.**
4. **Никада немојте да се пењете на дрвеће да бисте нешто исекли уз помоћ опреме.**
5. **Никада немојте да радите на нестабилним површинама.**
6. **Уклоните песак, камење, ексере и сличне предмете који се могу наћи у подручју рада.** Страни објекти могу да оштете резни алат и да узрокују опасне повратне ударе.
7. **Уколико резни алат удари у камење или друге чврсте предмете, одмах искључите мотор и проверите резни алат.**
8. **У краћим редовним интервалима проверавајте да ли на резном алату има оштећења (откривање танких пукотина провером звука лаганог ударања).**
9. **Пре него што почнете са сечењем, резни алат мора да достигне пуну брзину рада.**
10. **Резни алат мора да буде опремљен одговарајућом заштитом. Никада немојте руковати опремом са оштећеном заштитом или без постављене заштите!**
11. **Све заштитне инсталације и заштите достављене уз опрему морају се користити током рада.**
12. **Увек скините уложак батерије са опреме:**
    - **када опрему остављате без надзора;**
    - **пре уклањања зачепљења;**
    - **пре провере, чишћења или рада на опреми;**
    - **након што ударите у неко страно тело;**
    - **кад год опрема почне абнормално да вибрира.**
13. **Постарајте се да у вентилационим отворима не буде отпадака.**
14. **Алат за сечење наставља да ради и након што се мотор искључи.**
15. **Ако сечива престану да се окрећу услед заглављивања страних предмета између сечива током рада, искључите алат и уклоните уложак батерије, па затим извадите страни предмет помоћу алата као што су клешта.** Ако уклањате стране предмете руком, могуће су повреде услед тога што се сечива могу покренути када извадите страни предмет.
16. **Приликом причвршћивања и скидања поклопца сечива, пазите да не повредите руке.**
17. **Приликом прикључивања или скидања алата, погонску јединицу држите у стабилном положају и немојте примењивати прекомерну силу. Такође, алат одржавајте сувим како би спречили клизање шака.**

Резни алати

Користите искључиво резне алате адекватне за дати посао.

Упутства за одржавање

1. **Пре почетка рада мора да се провери стање опреме, посебно резног алата и заштитних уређаја.**
2. **Искључите мотор и скините уложак батерије пре него што приступите одржавању, замени резних алата или чишћењу опреме или резног алата.**
3. **Када га не користите, поставите поклопац сечива на алат и чувајте алат у затвореном простору, на сувом, високом и закључаном месту, ван домашаја деце.**

САЧУВАЈТЕ ОВО УПУТСТВО.

⚠*УПОЗОРЕЊЕ:* НЕМОЈТЕ себи да дозволите да занемарите строга безбедносна правила која се односе на овај производ услед чињенице да сте производ добро упознали и стекли рутину у руковању њиме (услед честог коришћења). НЕНАМЕНСКА УПОТРЕБА или непоштовање безбедносних правила наведених у овом упутству могу довести до тешких телесних повреда.

ОПИС ДЕЛОВА

► **Слика1:** **1.** Поклопац сечива **2.** Поклопац **3.** Сечива маказа **4.** Точак **5.** Полуга за причвршћивање **6.** Осовина

СКЛАПАЊЕ

⚠УПОЗОРЕЊЕ: **Искључите мотор и уклоните уложак батерије пре склапања или подешавања опреме.** У супротном, машина може изненада да се укључи и изазове повреде.

⚠УПОЗОРЕЊЕ: **Приликом склапања или подешавања опреме, увек спустите опрему.** Склапање или подешавање опреме у усправном положају може довести до озбиљних повреда.

⚠УПОЗОРЕЊЕ: **Пратите упозорења и мере предострожности у одељку „БЕЗБЕДНОСНА УПОЗОРЕЊА“ и приручник са упутствима за погонску јединицу.**

Склапање наставка

1. Скините поклопац са једног краја осовине, на страни на којој се налази плоча.
► **Слика2:** **1.** Поклопац **2.** Плоча

НАПОМЕНА: Ако на осовини има уља, обришите га пре прикључивања наставка.

2. Олабавите полугу за причвршћивање на точковима.
► **Слика3:** **1.** Полуга за причвршћивање

ОБАВЕШТЕЊЕ: **Немојте да олабавите полугу за причвршћивање толико да може да се скине како је не бисте изгубили.**

3. Поравнајте плочу на осовини са навојем у точковима, а затим причврстите точкове за осовину као што је приказано на слици.
► **Слика4:** **1.** Осовина **2.** Точак **3.** Плоча

ОБАВЕШТЕЊЕ: **Обавезно причврстите точкове тако да буду повезани с плочом.**

4. Добро затегните полугу за причвршћивање да бисте фиксирали точкове. Затим подесите угао полуге за причвршћивање тако да врх полуге за причвршћивање буде окренут ка осовини точкова док је вучете нагоре ка оси ротације.
► **Слика5:** **1.** Полуга за причвршћивање **2.** Осовина точка

5. Уклоните поклопац са наставка.
► **Слика6:** **1.** Поклопац

6. Наставак причврстите за осовину тако да отвор на осовини буде поравнат са отвором на наставку. Прво добро затегните кратки вијак, а затим и дугачки да бисте фиксирали цев.
► **Слика7:** **1.** Осовина **2.** Вијак (кратки) **3.** Вијак (дугачки) **4.** Имбус кључ

НАПОМЕНА: Приликом притезања вијака, примените моменат затезања од 4,0 – 6,0 Н•м.

Постављање цеви наставка

⚠ПАЖЊА: **Увек проверите да ли је цев наставка чврсто постављена након монтирања.** Ако је неправилно монтирате, наставак би могао да се откачи са погонске јединице и изазове повреде.

Поставите наставак на погонску јединицу.

1. Уклоните поклопац на крају осовине.
► **Слика8:** **1.** Осовина **2.** Поклопац

ОБАВЕШТЕЊЕ: **Не одлажите поклопац јер је неопходан за складиштење наставка.**

2. Окрените полугу ка наставку.
► **Слика9:** **1.** Полуга

3. Поравнајте иглу са ознаком стрелице на погонској јединици. Уметните цев док не искочи дугме за отпуштање.

Уверите се да се линија положаја налази на врху ознаке стрелице на погонској јединици, а да су ознака стрелице на погонској јединици и ознака на цеви усмерене једна према другој.
► **Слика10:** **1.** Дугме за отпуштање **2.** Ознака стрелице на погонској јединици **3.** Игла **4.** Линија положаја **5.** Ознака стрелице на цеви

4. Окрените полугу ка погонској јединици.
► **Слика11:** **1.** Полуга

Проверите да ли је површина полуге паралелна у односу на цев.

ОБАВЕШТЕЊЕ: **Немојте стезати полугу без уметнуте осовине наставка.** Полуга може превише да затегне улаз погонске осовине и оштети је.

Да бисте уклонили осовину, окрените полугу у правцу наставка и извуците осовину док притискате дугме за отпуштање.
► **Слика12:** **1.** Дугме за отпуштање **2.** Полуга **3.** Цев

Уклањање и причвршћивање поклопца сечива

Повлачењем отпустите резе поклопца сечива, па затим отворите поклопац сечива.
► **Слика13:** **1.** Реза **2.** Поклопац сечива

Приликом причвршћивања поклопца сечива на сечива маказа, уверите се да је поклопац сечива затворен и да су обе резе добро фиксиране.

Постављање и уклањање сечива маказа

ПАЖЊА: **Приликом замене сечива маказа, увек носите рукавице да руке не би дошле у директан контакт са сечивима.**

ПАЖЊА: **Поставите поклопац сечива пре уклањања или постављања сечива маказа.**

ОБАВЕШТЕЊЕ: **Приликом замене сечива маказа, немојте брисати мазиво са обртне ручице.**

1. Поставите сечива маказа на поклопац сечива.
► **Слика14: 1.** Поклопац сечива

2. Окрените осовину тако да су горња и доња сечива постављена наизменично.
► **Слика15: 1.** Осовина

3. Затворите поклопац сечива, па затим поставите наставак наопако.

4. Уклоните 4 вијка имбус кључем и уклоните поклопац.
► **Слика16: 1.** Вијак **2.** Поклопац

5. Скините сечива маказа.
► **Слика17**

6. Окрените обртну ручицу помоћу одвијача са равним врхом тако да обртна ручица буде у положају као што је приказано на слици.
► **Слика18: 1.** Обртна ручица

7. Скините поклопац сечива са сечива маказа, па затим поставите нова сечива маказа на поклопац сечива.

8. Поравнајте отворе горњег и доњег сечива маказа као што је приказано на слици.
► **Слика19: 1.** Отвор

9. Затворите поклопац сечива, па затим уметните вијак који је уклоњен у кораку 4 у отвор поклопца сечива да бисте привремено фиксирали сечива маказа.
► **Слика20: 1.** Вијак

10. Нанесите малу количину мазива на обод обртне ручице.

11. Причврстите сечива маказа на наставак док поравнавате отвор сечива маказа и осигурач наставка.
► **Слика21: 1.** Отвор сечива маказа **2.** Осигурач наставка

12. Поставите поклопац, а затим затегните 3 вијка. Уклоните вијак уметнут у поклопац сечива у кораку 9, а затим га затегните.
► **Слика22: 1.** Вијак **2.** Поклопац

ОБАВЕШТЕЊЕ: **Ако сечива маказа не раде правилно, сечива неће исправно активирати обртну ручицу. Уклоните сечива, па их поново поставите.**

ОБАВЕШТЕЊЕ: **Ако се неки други делови осим сечива маказа похабају, на пример, обртна ручица, затражите заменске делове или поправку у овлашћеним сервисним центрима компаније Makita.**

ОПИС НАЧИНА ФУНКЦИОНИСАЊА

ПАЖЊА: **Пре подешавања или провере функција алата увек проверите да ли је алат искључен и да ли је уложак батерије уклоњен.**

Подешавање угла резања

ПАЖЊА: **Увек проверите да ли је алат искључен пре подешавања угла сечења.**

Можете да подесите угао наставка тако што ћете променити положај точкова применом следеће процедуре.

1. Олабавите полугу за причвршћивање на точковима.

2. Померите точкове у жељени положај.

3. Добро затегните полугу за причвршћивање да бисте фиксирали точкове.
► **Слика23: 1.** Точак

ОБАВЕШТЕЊЕ: **Уверите се да је плоча на осовини причвршћена за точкове.**

ОБАВЕШТЕЊЕ: **Уверите се да је, након фиксирања точкова, полуга за причвршћивање добро стегнута.**

РАД

УПОЗОРЕЊЕ: **Пратите упозорења и мере предострожности у одељку „БЕЗБЕДНОСНА УПОЗОРЕЊА“ и приручник са упутствима за погонску јединицу.**

Рад са алатом

⚠УПОЗОРЕЊЕ: **Држите шаке даље од сечива маказа.**

⚠УПОЗОРЕЊЕ: **Будите изузетно пажљиви да одржавате контролу над алатом у сваком тренутку. Немојте да дозволите да се алат савија према вама или некој другој особи у близини простора за рад.** Губитак контроле над алатом може да доведе до озбиљне повреде посматрача или руковаоца.

⚠УПОЗОРЕЊЕ: **Пре кошења, уклоните пруће и камење из подручја кошења.**

► **Слика24**

⚠ПАЖЊА: **Избегавајте да рукујете алатом по веома топлом времену колико год је то могуће. Када рукујете алатом водите рачуна о свом физичком стању.**

⚠ПАЖЊА: **Водите рачуна да случајно не додирнете металну ограду или друге чврсте предмете током подрезивања.** Сечива маказа могу да се сломе и изазову повреду.

⚠ПАЖЊА: **Протезање са алатом, посебно са мердевина, је изузетно опасно.** Немојте радити док стојите на површини која је несигурна или нестабилна.

ОБАВЕШТЕЊЕ: **Не сеците осушено дрвеће или сличне чврсте предмете.** То може да оштети алат.

ОБАВЕШТЕЊЕ: **Немојте користити алат на начин који изазива заустављање мотора или његово екстремно успоравање.**

ОБАВЕШТЕЊЕ: **Немојте покушавати да сечете дебеле гране.**

ОБАВЕШТЕЊЕ: **Не дозволите да сечиво маказа дође у додир са тлом током рада. Сечива ће се иступити, што ће довести до лошег рада.**

ОБАВЕШТЕЊЕ: **Немојте подрезивати мокру траву или лишће малог дрвећа.**

Држите алат обема рукама тако што ћете га ухватити за предњу ручку и задњи рукохват погонске јединице.

► **Слика25: 1.** Предња ручка **2.** Задњи рукохват

Са точковима на земљи, повуците окидач прекидача док притискате полугу за ослобађање из блокираног положаја, а затим алат померите унапред.

► **Слика26**

Када подрезујете око ивичњака, ограде или дрвећа, померајте алат дуж њих. Водите рачуна о томе да сечива не дођу у контакт са њима.

ОДРЖАВАЊЕ

⚠УПОЗОРЕЊЕ: **Искључите мотор и уклоните уложак батерије пре провере или одржавања опреме.** У супротном, машина може изненада да се укључи и изазове тешке повреде.

⚠УПОЗОРЕЊЕ: **Приликом провере или одржавања опреме, увек спустите опрему.** Склапање или подешавање опреме у усправном положају може довести до озбиљних повреда.

⚠УПОЗОРЕЊЕ: **Пратите упозорења и мере предострожности у одељку „БЕЗБЕДНОСНА УПОЗОРЕЊА“ и приручник са упутствима за погонску јединицу.**

⚠ПАЖЊА: **Носите рукавице када обављате радове провере или одржавања.**

ОБАВЕШТЕЊЕ: **Никад немојте да користите нафту, бензин, разређивач, алкохол и слична средства. Може доћи до губитка боје, деформације или оштећења.**

БЕЗБЕДАН и ПОУЗДАН рад алата гарантујемо само ако поправке, свако друго одржавање или подешавање, препустите овлашћеном сервису компаније Makita или фабричком сервису, уз употребу оригиналних резервних делова компаније Makita.

Чишћење алата

Алат чистите тако што ћете пребрисати прашину сувом тканином или тканином натопљеном сапуницом и исцеђеном.

ОБАВЕШТЕЊЕ: **Никад немојте да користите нафту, бензин, разређивач, алкохол и слична средства. Може доћи до губитка боје, деформације или оштећења.**

Одржавање сечива маказа

Пре коришћења или на сваких сат времена током рада, нанесите уље ниске вискозности (машинско уље или уље за подмазивање у спреју) на сечива маказа.

► **Слика27**

Након рада, жичаном четком уклоните прашину са обе стране сечива маказа, пребришите их крпом, а затим на њих нанесите уље ниске вискозности (машинско уље или уље за подмазивање у спреју).

► **Слика28**

ОБАВЕШТЕЊЕ: **Немојте прати сечива маказа водом.** Тако може да дође до корозије или оштећења алата.

ОБАВЕШТЕЊЕ: **Прљавштина и корозија доводе до прекомерног трења сечива и скраћују време рада по пуњењу акумулатора.**

Чување

Поставите поклопац сечива на сечива маказа тако да сечива не буду изложена. Чувајте алат изван домашаја деце. Чувајте алат на месту које није изложено влази и киши.
Приликом складиштења наставка одвојено од погонске јединице, поставите поклопац на крај цеви.
► **Слика29**

Подмазивање покретних делова

ОБАВЕШТЕЊЕ: **Пратите испоручена упутства о учесталости и количини масти.** Недовољно подмазивање може да оштети покретне делове.

Погонски мост:

Нанесите мазиво (Makita мазиво N No.2 или слично) на сваких 30 сати рада.
► **Слика30**

НАПОМЕНА: Оригинално Makita мазиво можете да купите код локалног Makita продавца.

Мазиво

Учесталост подмазивања: На сваких неколико (50) сати рада

1. Скините сечива маказа са наставка.

2. Нанесите мазиво на унутрашњи обод отвора сечива маказа (приближно око 1,5 г).
► **Слика31: 1.** Отвор

3. Поставите сечива маказа на наставак.

Брушење сечива маказа

ОБАВЕШТЕЊЕ: **Ако су се сечива маказа значајно деформисала од брушења, замените их новим.**

1. Поставите уложак батерије у алат.

2. Укључите и покрените алат тако да су горња и доња сечива постављена наизменично.
► **Слика32**

3. Искључите алат и уклоните уложак батерије из њега.

4. Подесите угао турпије на 45° и брусите горње сечиво из 3 правца помоћу турпије.
► **Слика33: (1)** Турпија **(2)** 45°

⚠ПАЖЊА: **Пре брушења сечива маказа, уверите се да је алат искључен и да је уложак батерије извађен из алата.**

5. Поставите алат наопако, а затим уклоните опиљке са сечива маказа помоћу брусног камена.
► **Слика34: 1.** Брусни камен

6. Подесите угао турпије на 45° и брусите доње сечиво из 3 правца помоћу турпије.

7. Поставите алат у нормалан положај, а затим уклоните опиљке са сечива маказа помоћу брусног камена.

РЕШАВАЊЕ ПРОБЛЕМА

Пре него што затражите поправку, најпре сами извршите преглед. Уколико наиђете на проблем који није објашњен у упутству, не покушавајте да расклопите алат. Уместо тога тражите поправке од овлашћених сервисних центара Makita и увек користите оригиналне Makita резервне делове приликом поправки.

Неисправно стање	Вероватан узрок (квар)	Отклањање квара
Мотор се не покреће.	–	Погледајте приручник са упутствима за погонску јединицу.
Мотор се брзо заустављa.	–	Погледајте приручник са упутствима за погонску јединицу.
Брзина мотора се не повећава.	–	Погледајте приручник са упутствима за погонску јединицу.
Сечива се не померају: ⇨ одмах зауставите машину!	Страни предмети су ухваћени у сечива маказа.	Искључите алат и уклоните уложак батерије, а затим уклоните стране предмете помоћу алата као што су клешта.
	Погонски систем не ради како треба.	Затражите поправку од свог локалног овлашћеног сервисног центра.
Необичне вибрације: ⇨ одмах зауставите машину!	Сечива маказа су поломљена, савијена или похабана.	Замените сечива маказа.
	Погонски систем не ради како треба.	Затражите поправку од свог локалног овлашћеног сервисног центра.
Сечива маказа и мотор не могу да се зауставе: ⇨ Одмах уклоните батерију!	Електрични квар.	Уклоните батерију и затражите поправку од локалног овлашћеног сервисног центра.

ОПЦИОНИ ПРИБОР

⚠***ПАЖЊА:*** **Ова опрема и прибор су предвиђени за употребу са Makita машином описаном у овом упутству за употребу.** Употреба друге опреме и прибора може да доведе до повреда. Додатну опрему или прибор користите искључиво за предвиђену намену.

Да бисте добили више детаља у вези са овим прибором, обратите се локалном сервисном центру компаније Makita.

- Сечиво маказа
- Makita оригинална батерија и пуњач

НАПОМЕНА: Поједине ставке на листи могу бити укључене у садржај паковања производа као стандардна опрема. Оне се могу разликовати од земље до земље.

SPECIFICAŢII

Model:	EN425MP
Lățime lamă	500 mm
Dimensiuni (L x l x H)	820 mm x 521 mm x 191 mm
Greutate netă	2,6 kg

- Datorită programului nostru continuu de cercetare şi dezvoltare, specificaţiile pot fi modificate fără o notificare prealabilă.
- Specificaţiile pot varia în funcţie de ţară.

Unitate de acţionare aprobată

Acest dispozitiv de ataşare este aprobat pentru utilizare numai cu următoarele unităţi/următoarea unitate de acţionare:

- Cap cu motor universal fără cablu DUX60
- Cap cu motor universal fără cablu DUX18
- Cap cu motor universal fără cablu UX01G

AVERTIZARE: **Nu utilizaţi niciodată dispozitivul de ataşare cu o unitate de acţionare neaprobată. Combinaţiile neaprobate pot cauza leziuni grave.**

Simboluri

Mai jos sunt prezentate simbolurile care pot fi utilizate pentru echipament. Asigurați-vă că înțelegeți sensul acestora înainte de utilizare.

	Citiţi manualul de utilizare.
	PERICOL - Țineți mâinile la distanță de lamă.
	Purtaţi cască de protecţie, protecţie pentru ochi şi urechi.
	Purtaţi mănuşi de protecţie.
	Purtaţi cizme robuste cu talpă antiderapantă.
	Ţineţi persoanele din zonă şi animalele la cel puţin 15 m (50 ft) de unitatea de acţionare.
	Suprafețe fierbinți – risc de arsuri ale degetelor sau mâinilor.
	Nivel de putere acustică în conformitate cu Regulamentul NSW al Australiei privind atenuarea zgomotului

Destinaţia de utilizare

Acest dispozitiv de atașare este conceput numai pentru tunderea ierbii și a buruienilor pe sol în împreună cu o unitate de acționare aprobată. Nu utilizați niciodată dispozitivul de atașare în alte scopuri. Utilizarea necorespunzătoare a dispozitivului de atașare poate cauza leziuni grave.

Declarație de conformitate UE

Numai pentru ţările europene

Noi, în calitate de producători: **Makita Europe N.V.**, cu adresa profesională: **Jan-Baptist Vinkstraat 2 3070 Kortenberg BELGIA**. Îl autorizăm pe **Kazuhisa Makino** pentru compilarea fișierului tehnic și declarăm pe propria răspundere faptul că produsul (produsele): Denumire: **Dispozitiv de atașare pentru mașina de tuns gazonul la nivelul solului.** Denumirea tipului (tipurilor): **EN425MP**.
Îndeplinește toate prevederile relevante ale directivei **2006/42/CE** și este fabricat în conformitate cu următoarele standarde armonizate: **EN 62841-1:2015+A11:2022, EN 62841-4-2:2019+A1:2022+A11:2022, EN IEC 62841-4-5:2021+A11:2021, EN ISO 11806-1:2022**.
Locul și data declarației: **Kortenberg, Belgia. 30. 7. 2025**
Persoana responsabilă: **Kazuhisa Makino, director - Makita Europe N.V.**



Declarație de conformitate (pentru Regatul Unit)

Numai pentru Regatul Unit

Noi, în calitate de producători: **Makita Europe N.V.**, cu adresa profesională: **Jan-Baptist Vinkstraat 2 3070 Kortenberg BELGIA**. Îl autorizăm pe **Kazuhisa Makino** pentru compilarea fișierului tehnic și declarăm pe propria răspundere faptul că produsul (produsele): Denumire: **Dispozitiv de atașare pentru mașina de tuns gazonul la nivelul solului**. Denumirea tipului (tipurilor): **EN425MP**.
Îndeplinește toate prevederile relevante ale **S.I. 2008/1597 (cu modificările ulterioare)** și este fabricat în conformitate cu următoarele standarde desemnate:

EN 62841-1:2015+A11:2022, EN 62841-4-2:2019+A1:2022+A11:2022, EN IEC 62841-4-5:2021+A11:2021, EN ISO 11806-1:2022.
Locul și data declarației: **Kortenberg, Belgia. 30. 7. 2025**
Persoana responsabilă: **Kazuhisa Makino, director - Makita Europe N.V.**
Importator: Makita (UK) Limited, Michigan Drive, Tongwell, Milton Keynes, Buckinghamshire, MK15 8JD, Regatul Unit



AVERTIZĂRI DE SIGURANŢĂ

Avertizări de siguranţă pentru foarfeca de iarbă fără cablu

⚠***AVERTIZARE*** **Citiți toate avertizările privind siguranța, instrucțiunile, ilustrațiile și specificațiile furnizate cu această mașină electrică.** Nerespectarea integrală a instrucțiunilor de mai jos poate provoca electrocutări, incendii și/sau accidentări grave.

1. **Nu utilizați foarfeca de iarbă în condiții de vreme nefavorabilă, în special când există riscul de descărcări electrice.** Astfel, reduceți riscul de a fi lovit de fulger.
2. **Țineți toate cablurile de alimentare la distanță de zona de tăiere.** Întrucât cablurile de alimentare pot fi ascunse prin gardul viu sau prin tufișuri, există riscul ca acestea să fie tăiate din greșeală cu lama.
3. **Purtați echipament de protecție pentru urechi.** Echipamentul de protecție adecvat va reduce riscul de pierdere a auzului.
4. **Țineți foarfeca de iarbă doar de suprafețele de prindere izolate, deoarece lama poate intra în contact cu fire ascunse.** Contactul lamelor cu un cablu aflat sub tensiune poate pune sub tensiune piesele metalice expuse ale foarfecii de iarbă, conducând la electrocutarea operatorului.
5. **Țineți-vă toate părțile corpului departe de lamă. Când lamele sunt în mișcare, nu îndepărtați materialul tăiat sau nu țineți materialul care va fi tăiat.** Lamele continuă să se miște după oprirea întrerupătorului. Un moment de neatenție în timpul utilizării foarfecii de iarbă poate cauza vătămări corporale grave.
6. **Atunci când îndepărtați materialul blocat sau efectuați operațiuni de service la foarfeca de iarbă, asigurați-vă că toate întrerupătoarele de alimentare sunt oprite și că acumulatorul este demontat sau deconectat.** Acționarea pe neașteptate a foarfecii de iarbă în timp ce îndepărtați materialul blocat sau efectuați operațiuni de service poate cauza vătămări corporale grave.
7. **Transportați foarfeca de iarbă de mâner, cu lama oprită și având grijă să nu acționați niciun întrerupător de alimentare.** Transportarea corectă a foarfecii de iarbă va reduce riscul de pornire accidentală și implicit de vătămare corporală din cauza lamelor.
8. **Când transportați sau depozitați foarfeca de iarbă, utilizați întotdeauna capacul pentru lame.** Manipularea corectă a foarfecii de iarbă va reduce riscul de vătămare corporală din cauza lamelor.

Instrucţiuni de siguranţă suplimentare

Instrucţiuni generale

1. **Pentru a asigura operarea corectă, utilizatorul trebuie să citească acest manual de instrucţiuni pentru a se familiariza cu manipularea echipamentului.** Utilizatorii insuficient informaţi se pun în pericol, atât pe ei, cât şi pe alţii, din cauza manevrării greşite a uneltei.
2. **Nu permiteţi niciodată copiilor, persoanelor cu dizabilităţi fizice, senzoriale sau mentale sau lipsite de experienţă sau cunoştinţe sau persoanelor care nu sunt familiarizate cu aceste instrucţiuni să folosească utilajul. Este posibil ca în regulamentele locale să existe o limită de vârstă pentru operator.**
3. **Folosiţi echipamentul cu cea mai mare grijă şi atenţie.**
4. **Utilizaţi echipamentul numai dacă vă aflaţi într-o stare fizică bună. Executaţi fiecare lucrare cu calm şi cu atenţie. Folosiţi-vă simţul practic şi ţineţi cont de faptul că operatorul sau utilizatorul este responsabil de accidentele sau situaţiile neprevăzute ce afectează alte persoane sau bunurile acestora.**
5. **Nu folosiţi niciodată utilajul când în apropiere se află persoane, în special copii, sau animale de companie.**
6. **Motorul trebuie oprit imediat în cazul în care echipamentul indică probleme sau funcţionează anormal.**
7. **Opriţi şi îndepărtaţi cartuşul acumulatorului atunci când echipamentul este în repaus şi când îl lăsaţi nesupravegheat, apoi amplasaţi-l într-o locaţie sigură pentru a preveni pericolul pentru ceilalţi sau deteriorarea echipamentului.**
8. **Evitaţi utilizarea echipamentului în condiţii de vreme nefavorabilă, în special când există riscul de descărcări electrice.**
9. **Reglementările naţionale pot restricţiona utilizarea maşinii.**

Echipament individual de protecţie

1. **Purtaţi permanent ochelari de protecţie şi încălţăminte rezistentă în timpul operării utilajului.**
2. **Atunci când folosiţi utilajul, purtaţi întotdeauna încălţăminte de protecţie şi pantaloni lungi.**

Pornirea echipamentului

1. **Asiguraţi-vă că nu există copii sau alte persoane în apropiere, de asemenea, acordaţi atenţie oricăror animale din apropierea zonei de lucru.** În caz contrar, opriţi utilizarea echipamentului.

2. **În timpul operării, ţineţi maşina la o distanţă de cel puţin 15 m de persoanele din jur sau de animale. Opriţi maşina atunci când o persoană se apropie de dumneavoastră.**
3. **Înainte de utilizare, asiguraţi-vă întotdeauna că echipamentul poate fi operat în siguranţă. Verificaţi siguranţa uneltei de tăiere şi a dispozitivul de protecţie, precum şi butonul declanşator/pârghia de declanşare pentru a vă asigura că acestea funcţionează uşor şi corect. Verificaţi dacă mânerele sunt curate şi uscate şi testaţi funcţionarea comutatorului de pornire/oprire.**
4. **Verificaţi dacă există eventuale componente defecte înainte de utilizarea echipamentului. Dispozitivele de protecţie sau alte componente care sunt deteriorate trebuie să fie verificate cu atenţie pentru a stabili dacă vor funcţiona în mod corespunzător. Verificaţi alinierea componentelor mobile, funcţionarea liberă a componentelor mobile, starea fizică a componentelor, montarea sau orice altă stare care ar putea afecta operarea acestora. Dispozitivele de protecţie şi orice altă componentă care este deteriorată trebuie să fie reparată în mod corespunzător sau înlocuită de către atelierul nostru de service autorizat, cu excepţia cazurilor în care se prevede altfel în acest manual.**
5. **Porniţi motorul doar când mâinile şi picioarele dumneavoastră se află la distanţă de unealta de tăiere.**
6. **Înainte de a începe, asiguraţi-vă că unealta de tăiere nu intră în contact cu niciun obiect.**
7. **Ţineţi ferm unealta atunci când o utilizaţi.**
8. **Evitaţi pornirea accidentală. Nu transportaţi maşina când cartuşul acumulatorului este instalat şi ţinând degetul pe întrerupător. Asiguraţi-vă că întrerupătorul este oprit atunci când instalaţi cartuşul acumulatorului.**
9. **Înainte de operare, verificaţi dacă în zona de lucru există garduri de sârmă, pietre sau alte obiecte solide. Acestea pot deteriora lamele.**
10. **Verificaţi dacă există obiecte străine în gardurile vii şi în tufişuri, cum ar fi garduri de sârmă sau fire ascunse, înainte de a utiliza maşina.**

Metoda de operare

1. **Utilizaţi echipamentul doar în condiţii bune de lumină şi vizibilitate. În timpul sezonului de iarnă, feriţi-vă de zonele alunecoase sau umede, de gheaţă şi zăpadă (risc de alunecare). Asiguraţi-vă întotdeauna că aveţi un sprijin sigur pentru picioare atunci când vă aflaţi în rampă şi mergeţi, nu alergaţi.**
2. **Asiguraţi-vă împotriva rănirii picioarelor şi mâinilor de către unealta de tăiere.**
3. **Nu staţi niciodată pe o scară în timp ce operaţi echipamentul.**
4. **Nu vă urcaţi în copaci pentru a efectua operaţia de tăiere cu echipamentul.**
5. **Nu lucraţi niciodată pe suprafeţe instabile.**
6. **Îndepărtaţi nisipul, pietrele, cuiele etc. găsite în zona de lucru.** Particulele străine pot deteriora unealta de tăiere şi pot cauza reculuri periculoase.
7. **În cazul în care unealta de tăiere loveşte pietre sau alte obiecte dure, opriţi imediat motorul şi inspectaţi unealta de tăiere.**
8. **Inspectaţi eventuala deteriorare a uneltei de tăiere la intervale regulate apropiate (detectarea fisurilor capilare cu ajutorul testul zgomotului la lovire uşoară).**
9. **Înainte să începeţi tăierea, unealta de tăiere trebuie să fi atins viteza maximă de lucru.**
10. **Unealta de tăiere trebuie să fie echipată cu o apărătoare adecvată. Nu operaţi niciodată echipamentul cu apărători defecte sau fără apărători instalate!**
11. **Toate instalaţiile de protecţie şi apărătorile furnizate împreună cu echipamentul trebuie utilizate în timpul operării.**
12. **Întotdeauna scoateţi cartuşul acumulatorului din echipament:**
    - **de fiecare dată când lăsaţi echipamentul nesupravegheat;**
    - **înainte de eliberarea unui blocaj;**
    - **înainte de a controla, curăţa sau lucra asupra echipamentului;**
    - **după ce aţi lovit un obiect străin;**
    - **de fiecare dată când echipamentul începe să vibreze anormal.**
13. **Asiguraţi-vă întotdeauna că orificiile de ventilare nu conţin reziduuri.**
14. **Dispozitivele de tăiere continuă să funcţioneze după oprirea motorului.**
15. **Dacă lamele se opresc din cauza blocării unor obiecte străine între acestea în timpul funcţionării, opriţi maşina şi scoateţi cartuşul acumulatorului, iar apoi îndepărtaţi obiectele străine cu ajutorul unor unelte precum cleştele.** Îndepărtarea manuală a obiectelor străine poate cauza accidente deoarece, ca reacţie la îndepărtarea obiectelor străine, lamele s-ar putea mişca.
16. **Când ataşaţi sau scoateţi capacul pentru lame, aveţi grijă să nu vă răniţi mâinile.**
17. **Atunci când ataşaţi sau demontaţi maşina, menţineţi unitatea de acţionare stabilă şi nu aplicaţi forţă excesivă. În plus, menţineţi maşina uscată pentru a nu vă aluneca din mâini.**

Unelte de tăiere

Utilizaţi doar unealta de tăiere corectă pentru lucrarea în curs.

Instrucţiuni de întreţinere

1. **Starea echipamentului, în special a uneltei de tăiere, a dispozitivelor de protecţie trebuie verificată înainte de începerea lucrului.**
2. **Opriţi motorul şi îndepărtaţi cartuşul acumulatorului înainte de a efectua întreţinerea, de a înlocui uneltele de tăiere sau înainte de a curăţa echipamentul sau unealta de tăiere.**
3. **Când nu este în uz, ataşaţi capacul pentru lame la maşină şi depozitaţi maşina în interior, într-un loc uscat, la înălţime şi încuiat, astfel încât să nu fie la îndemâna copiilor.**

PĂSTRAŢI ACESTE INSTRUCŢIUNI.

⚠*AVERTIZARE:* NU permiteţi comodităţii şi familiarizării cu produsul (obţinute prin utilizare repetată) să înlocuiască respectarea strictă a normelor de securitate pentru acest produs. FOLOSIREA INCORECTĂ sau nerespectarea normelor de securitate din acest manual de instrucţiuni poate provoca vătămări corporale grave.

DESCRIERE COMPONENTE

► **Fig.1:** **1.** Capacul lamei **2.** Capac **3.** Lame de foarfecă **4.** Roată **5.** Pârghie de fixare **6.** Ţeavă

ASAMBLARE

⚠*AVERTIZARE:* Înainte de asamblarea sau de reglarea echipamentului, opriți motorul și scoateți cartușul acumulatorului. În caz contrar, utilajul ar putea porni brusc și provoca accidente.

⚠*AVERTIZARE:* La asamblarea sau reglarea echipamentului, întotdeauna puneţi-l jos. Asamblarea sau reglarea echipamentului într-o poziție verticală poate duce la răniri grave.

⚠*AVERTIZARE:* Respectați avertizările și precauțiile din capitolul „AVERTIZĂRI DE SIGURANŢĂ” și manualul de instrucțiuni al unităţii de acţionare.

Asamblarea dispozitivului de atașare

1. Scoateți capacul de la capătul țevii din partea unde se află placa.
► **Fig.2:** **1.** Capac **2.** Placă

NOTĂ: În cazul în care pe conductă este ulei, ștergeți uleiul înainte de asamblarea dispozitivului de atașare.

2. Slăbiți pârghia de fixare de pe roți.
► **Fig.3:** **1.** Pârghie de fixare

***NOTĂ:* Nu slăbiți pârghia de fixare până când se desprinde, pentru a nu o pierde.**

3. Aliniați placa de pe țeavă cu canelura de pe roți și apoi atașați roțile la țeavă, astfel cum se arată în figură.
► **Fig.4:** **1.** Ţeavă **2.** Roată **3.** Placă

***NOTĂ:* Asigurați-vă că atașați roțile astfel încât placa și roțile să se cupleze.**

4. Strângeți bine pârghia de fixare pentru a fixa roțile. Apoi reglați unghiul pârghiei de fixare astfel ca vârful pârghiei de fixare să fie orientat spre axul roții în timp ce trageți în sus de pârghia de fixare spre axa de rotație.
► **Fig.5:** **1.** Pârghie de fixare **2.** Axul roții

5. Scoateți capacul de la dispozitivul de atașare.
► **Fig.6:** **1.** Capac

6. Atașați dispozitivul de atașare la țeavă astfel încât orificiul de pe țeavă să fie aliniat cu orificiul de pe dispozitivul de atașare. Strângeți bine mai întâi bolțul scurt și apoi strângeți bolțul lung pentru a fixa țeava.
► **Fig.7:** **1.** Ţeavă **2.** Bolț (scurt) **3.** Bolț (lung) **4.** Cheie imbus

NOTĂ: Atunci când strângeți bolțurile, aplicați un cuplu de strângere de 4,0 - 6,0 N•m.

Montarea ţevii de fixare

⚠*ATENŢIE:* Verificați întotdeauna dacă țeava de fixare este strânsă după instalare. O instalare necorespunzătoare poate duce la căderea dispozitivului de atașare de pe unitatea de acționare și la vătămarea corporală.

Montați țeava de fixare pe unitatea de acţionare.

1. Scoateți capacul de la capătul țevii.
► **Fig.8:** **1.** Ţeavă **2.** Capac

***NOTĂ:* Nu aruncaţi capacul, deoarece acesta este necesar pentru depozitarea dispozitivului de atașare.**

2. Rotiți pârghia spre dispozitivul de atașare.
► **Fig.9:** **1.** Pârghie

3. Aliniaţi ştiftul cu marcajul săgeată de pe unitatea de acţionare. Introduceţi ţeava până la deblocarea butonului de eliberare.

Asigurați-vă că linia de poziție este localizată în vârful marcajului săgeată de pe unitatea de acţionare şi că marcajul săgeată de pe unitatea de acţionare şi cel de pe ţeavă sunt orientate unul către celălalt.
► **Fig.10:** **1.** Buton de eliberare **2.** Marcajul săgeată de pe unitatea de acţionare **3.** Ştift **4.** Linia de poziţionare **5.** Marcajul săgeată de pe ţeavă

4. Rotiţi pârghia spre unitatea de acţionare.
► **Fig.11:** **1.** Pârghie

Asiguraţi-vă că suprafaţa pârghiei este paralelă cu ţeava.

***NOTĂ:* Nu strângeți pârghia fără ca țeava de fixare să fie introdusă.** În caz contrar, pârghia poate strânge excesiv porțiunea de intrare a arborelui motor și o poate deteriora.

Pentru a scoate țeava, rotiți pârghia spre dispozitivul de atașare și trageți țeava în afară în timp ce apăsați butonul de eliberare.
► **Fig.12:** **1.** Buton de eliberare **2.** Pârghie **3.** Ţeavă

Demontarea sau atașarea capacului pentru lame

Eliberați încuietorile capacului pentru lame trăgând de ele și apoi deschideți capacul pentru lame.
► **Fig.13:** **1.** Încuietoare **2.** Capacul lamei

Atunci când atașați capacul pentru lame la lamele de foarfecă, asigurați-vă că închideți capacul pentru lame și că ambele încuietori sunt bine fixate.

Montarea sau demontarea lamelor de foarfecă

⚠*ATENŢIE:* Atunci când înlocuiţi lamele de foarfecă, purtaţi întotdeauna mănuşi, astfel încât mâinile şi faţa dvs. să nu intre în contact direct cu lamele.

⚠*ATENŢIE:* Ataşaţi capacul pentru lame înainte de a demonta sau monta lamele de foarfecă.

***NOTĂ:* La înlocuirea lamelor de foarfecă, nu ștergeți unsoarea de pe pârghie.**

1. Așezați lamele de foarfecă pe capacul pentru lame.
► **Fig.14: 1.** Capacul lamei

2. Rotiți axul astfel încât lama superioară și lama inferioară să fie poziționate alternativ.
► **Fig.15: 1.** Ax

3. Închideți capacul pentru lame și apoi așezați dispozitivul de atașare cu susul în jos.

4. Scoateți 4 bolțuri cu cheia imbus și scoateți capacul.
► **Fig.16: 1.** Bolț **2.** Capac

5. Demontați lamele de foarfecă.
► **Fig.17**

6. Rotiți pârghia cu șurubelnița cu cap crestat, astfel încât pârghia să fie poziționată în direcția indicată în figură.
► **Fig.18: 1.** Pârghie

7. Scoateți capacul pentru lame de pe lamele de foarfecă și apoi poziționați lamele de foarfecă noi pe capacul pentru lame.

8. Aliniați orificiile lamei superioare de foarfecă și ale lamei inferioare de foarfecă, așa cum se indică în figură.
► **Fig.19: 1.** Orificiu

9. Închideți capacul pentru lame și apoi introduceți bolțul scos la pasul 4 în orificiul de pe capacul pentru lame pentru a fixa temporar lamele de foarfecă.
► **Fig.20: 1.** Bolț

10. Aplicați o cantitate mică de unsoare în zona periferică a pârghiei.

11. Atașați lamele de foarfecă la dispozitivul de atașare în timp ce aliniați orificiul de pe lamele de foarfecă și știftul de pe dispozitivul de atașare.
► **Fig.21: 1.** Orificiul de pe lamele de foarfecă **2.** Știftul dispozitivului de atașare

12. Atașați capacul, apoi strângeți 3 bolțuri. Scoateți bolțul introdus în capacul pentru lame la pasul 9 și apoi strângeți bolțul.
► **Fig.22: 1.** Bolț **2.** Capac

***NOTĂ:* Dacă lamele de foarfecă nu funcţionează corect, lamele nu angrenează pârghia în mod corespunzător. Scoateţi lamele şi remontaţi-le.**

***NOTĂ:* Dacă alte piese, cu excepţia lamelor de foarfecă, cum ar fi pârghia, se uzează, solicitaţi-centrelor de service autorizate Makita înlocuirea pieselor sau efectuarea de reparaţii.**

DESCRIEREA FUNCŢIILOR

⚠*ATENŢIE:* Asiguraţi-vă întotdeauna că maşina este oprită şi cartuşul acumulatorului este scos înainte de a ajusta sau verifica funcţionarea maşinii.

Reglarea unghiului de tăiere

⚠*ATENŢIE:* Înainte de a regla unghiul de tăiere, asigurați-vă întotdeauna că mașina este oprită.

Puteți regla unghiul dispozitivului de reglare modificând poziția roților prin următoarea procedură.

1. Slăbiți pârghia de fixare de pe roți.

2. Mutați roțile în poziția dorită.

3. Strângeți bine pârghia de fixare pentru a fixa roțile.
► **Fig.23: 1.** Roată

***NOTĂ:* Asigurați-vă că placa de pe țeavă este cuplată cu roțile.**

***NOTĂ:* Asigurați-vă că pârghia de fixare este strânsă bine după ce fixați roțile.**

OPERAREA

⚠*AVERTIZARE:* Respectați avertizările și precauțiile din capitolul „AVERTIZĂRI DE SIGURANŢĂ” și manualul de instrucțiuni al unității de acționare.

Utilizarea mașinii

⚠*AVERTIZARE:* Țineți mâinile la distanță de lamele de foarfecă.

⚠*AVERTIZARE:* Fiţi foarte atenţi pentru a menţine controlul maşinii în orice moment. Nu lăsaţi maşina să fie deviată spre dumneavoastră sau orice altă persoană din apropierea zonei de lucru. Scăparea de sub control a mașinii poate duce la accidentări grave ale operatorului și persoanelor din jur.

⚠*AVERTIZARE:* Înainte de a efectua o tăiere, degajați întotdeauna zona de tăiere de bețe și pietre.

► **Fig.24**

***ATENŢIE:* Pe cât posibil, evitaţi operarea uneltei în condiţii de temperatură foarte ridicată. La operarea uneltei, ţineţi cont de condiţia dumneavoastră fizică.**

***ATENŢIE:* În timpul tunderii, aveţi grijă să nu atingeţi accidental un gard metalic sau alte obiecte tari.** Lamele de foarfecă se pot rupe și pot produce răniri.

***ATENŢIE:* Este extrem de periculos să vă întindeţi cu maşina, în special de pe o scară.** Nu lucrați în timp ce staţi pe suporturi instabile sau lipsite de fermitate.

***NOTĂ:* Nu tăiaţi copaci uscaţi sau alte obiecte similare dure.** Această acţiune poate deteriora unealta.

***NOTĂ:* Nu utilizaţi unealta într-un mod care va cauza oprirea motorului sau rotirea extrem de lentă a acestuia.**

***NOTĂ:* De asemenea, nu încercaţi să tăiaţi ramuri groase.**

***NOTĂ:* În timpul acestei operaţii, nu lăsaţi lamele de foarfecă să intre în contact cu solul. Acestea se vor toci, determinând o operare necorespunzătoare.**

***NOTĂ:* Nu tundeţi iarbă umedă sau frunziş umed al copacilor.**

Țineți mașina cu ambele mâini, apucând mânerul frontal și mânerul posterior al unității de acționare.
► **Fig.25: 1.** Mâner frontal **2.** Mâner posterior

Ținând roțile pe sol, trageți butonul declanșator în timp ce apăsați pârghia de deblocare, iar apoi deplasați mașina în față.
► **Fig.26**

La tunderea în jurul bordurilor, gardurilor sau copacilor, mutaţi unealta de-a lungul acestora. Aveţi grijă ca lamele să nu intre în contact cu acestea.

ÎNTREŢINERE

***AVERTIZARE:* Înainte de verificarea sau de întreținerea echipamentului, opriți motorul și scoateți cartușul acumulatorului.** În caz contrar, utilajul ar putea porni brusc și provoca accidente grave.

***AVERTIZARE:* La inspectarea sau întreținerea echipamentului, puneți-l întotdeauna jos.** Asamblarea sau reglarea echipamentului într-o poziție verticală poate duce la răniri grave.

***AVERTIZARE:* Respectați avertizările și precauțiile din capitolul „AVERTIZĂRI DE SIGURANŢĂ” și manualul de instrucțiuni al unității de acționare.**

***ATENŢIE:* Purtați mănuși atunci când efectuați o inspecție sau activitate de întreținere.**

***NOTĂ:* Nu utilizaţi niciodată gazolină, benzină, diluant, alcool sau alte substanţe asemănătoare. În caz contrar, pot rezulta decolorări, deformări sau fisuri.**

Pentru a menţine SIGURANŢA şi FIABILITATEA produsului, reparaţiile şi orice alte lucrări de întreţinere sau reglare trebuie executate de centre de service Makita autorizate sau proprii, folosind întotdeauna piese de schimb Makita.

Curăţarea uneltei

Curăţaţi unealta ştergând praful cu o lavetă uscată şi cu o lavetă umezită cu apă cu săpun şi stoarsă.

***NOTĂ:* Nu utilizaţi niciodată gazolină, benzină, diluant, alcool sau alte substanţe asemănătoare. În caz contrar, pot rezulta decolorări, deformări sau fisuri.**

Întreținerea lamelor de foarfecă

Înainte de utilizare, sau o dată pe oră în timpul operării, aplicați ulei cu vâscozitate redusă (ulei de mașină sau ulei de lubrifiere cu aplicare prin pulverizare) pe lamele de foarfecă.
► **Fig.27**

După utilizare, eliminaţi praful de pe ambele părţi ale lamelor de foarfecă cu o perie din sârmă, ștergeţi-le cu o lavetă și apoi aplicați ulei cu vâscozitate redusă (ulei de mașină sau ulei de lubrifiere cu aplicare prin pulverizare) pe lamele de foarfecă.
► **Fig.28**

***NOTĂ:* Nu spălaţi lamele de foarfecă în apă.** În caz contrar, unealta poate fi deteriorată sau poate rugini.

***NOTĂ:* Murdăria şi coroziunea pot cauza o fricţiune excesivă a lamei şi pot scurta timpul de operare între încărcările acumulatorului.**

Depozitare

Ataşaţi capacul pentru lame pe lamele de foarfecă, astfel încât lamele să nu fie expuse. Depozitaţi unealta departe de raza de acţiune a copiilor. Depozitaţi unealta într-un loc care nu este expus la umezeală sau ploaie. Când depozitați dispozitivul de atașare separat de unitatea de acționare, puneți capacul pe capătul țevii.
► **Fig.29**

Lubrifierea pieselor în mișcare

***NOTĂ:* Urmați instrucțiunile pentru frecvența și cantitatea de unsoare furnizate.** În caz contrar, lubrifierea insuficientă poate deteriora componentele în mișcare.

Axa motoare:

Aplicaţi vaselină (vaselină Makita N No.2 sau echivalent) la fiecare 30 de ore de funcţionare.
► **Fig.30**

NOTĂ: Vaselina Makita originală poate fi achiziționată de la distribuitorul dumneavoastră Makita local.

Lubrifiere cu unsoare

Interval de lubrifiere: La fiecare 50 ore de funcționare

1. Scoateți lamele de foarfecă din dispozitivul de atașare.

2. Aplicați unsoare în zona periferică interioară a orificiilor lamelor de foarfecă (aproximativ 1,5 g, cu titlu orientativ).
► **Fig.31: 1.** Orificiu

3. Montați lamele de foarfecă la dispozitivul de atașare.

Ascuțirea lamelor de foarfecă

***NOTĂ:* Dacă lamele de foarfecă s-au deformat considerabil prin ascuțire, înlocuiți-le cu un set nou.**

1. Montați cartușul acumulatorului pe unealtă.

2. Porniți unealta astfel încât lama superioară și lama inferioară să fie poziționate alternativ.
► **Fig.32**

3. Deconectaţi sursa de alimentare și scoateţi cartușul acumulatorului din unealtă.

4. Reglați unghiul pilei la 45° și ascuțiți lama superioară din 3 direcții cu pila.
► **Fig.33: (1)** Pilă **(2)** 45°

***ATENŢIE:* Înainte de ascuțirea lamelor de foarfecă, asiguraţi-vă întotdeauna că unealta este oprită și cartușul acumulatorului este scos.**

5. Așezați unealta cu partea de jos în sus, apoi îndepărtați impuritățile vegetale de pe lamele de foarfecă cu piatra de rectificat.
► **Fig.34: 1.** Piatră de rectificat

6. Reglați unghiul pilei la 45° și ascuțiți lama inferioară din 3 direcții cu pila.

7. Așezați unealta în poziție normală, apoi îndepărtați impuritățile vegetale de pe lamele de foarfecă cu piatra de rectificat.

DEPANARE

Înainte de a solicita reparaţii, efectuaţi mai întâi propria inspecţie. În cazul în care găsiţi o problemă care nu este explicată în manual, nu încercaţi să demontaţi echipamentul. În schimb, adresaţi-vă Centrelor de service autorizate Makita, utilizând întotdeauna piese de schimb Makita pentru reparaţii.

Stare de anormalitate	Cauză probabilă (defecţiune)	Remediu
Motorul nu pornește.	-	Consultaţi manualul de instrucţiuni al unității de acţionare.
Motorul se oprește imediat.	-	Consultaţi manualul de instrucţiuni al unității de acţionare.
Turația motorului nu crește.	-	Consultaţi manualul de instrucţiuni al unității de acţionare.
Lamele de foarfecă nu se mișcă: ⇨ opriţi imediat maşina!	Obiecte străine sunt prinse între lamele de foarfecă.	Opriți mașina și scoateți cartușul acumulatorului, apoi îndepărtați obiectele străine cu ajutorul unor unelte precum cleștii.
	Sistemul de acţionare nu funcţionează corect.	Solicitaţi centrului de service autorizat local efectuarea reparaţiilor.
Vibraţii anormale: ⇨ opriţi imediat maşina!	Lamele de foarfecă sunt rupte, îndoite sau uzate.	Înlocuiți lamele de foarfecă.
	Sistemul de acţionare nu funcţionează corect.	Solicitaţi centrului de service autorizat local efectuarea reparaţiilor.
Lamele de foarfecă şi motorul nu se opresc: ⇨ Scoateţi imediat acumulatorul!	Defecţiune electrică.	Scoateţi acumulatorul şi solicitaţi reparaţii din partea centrului de service autorizat local.

ACCESORII OPŢIONALE

***ATENŢIE:* Folosiţi accesoriile sau piesele auxiliare recomandate pentru maşina dumneavoastră Makita în acest manual.** Utilizarea altor accesorii sau piese auxiliare poate prezenta risc de accidentări. Utilizaţi accesoriile sau piesele auxiliare numai în scopul destinat.

Dacă aveţi nevoie de asistenţă sau de mai multe detalii referitoare la aceste accesorii, adresaţi-vă centrului local de service Makita.

- Lamă de foarfecă
- Acumulator şi încărcător original Makita

NOTĂ: Unele articole din listă pot fi incluse ca accesorii standard în ambalajul produsului. Acestea pot diferi în funcţie de ţară.

ТЕХНІЧНІ ХАРАКТЕРИСТИКИ

Модель:	EN425MP
Ширина леза	500 мм
Габаритні розміри (Д × Ш × В)	820 × 521 × 191 мм
Маса нетто	2,6 кг

- Оскільки наша програма наукових досліджень і розробок триває безперервно, наведені тут технічні характеристики можуть бути змінені без попередження.
- У різних країнах технічні характеристики можуть бути різними.

Схвалений приводний інструмент

Цю насадку схвалено для використання з такими приводними інструментами:

- Акумуляторний багатофункціональний приводний інструмент DUX60
- Акумуляторний багатофункціональний приводний інструмент DUX18
- Акумуляторний багатофункціональний приводний інструмент UX01G

⚠*ПОПЕРЕДЖЕННЯ:* Заборонено використовувати насадку з приводним інструментом, який не було схвалено. Використання комбінації пристроїв, яку не було схвалено, може призвести до серйозних травм.

Символи

Далі наведено символи, які можуть застосовуватися для позначення обладнання. Перед користуванням переконайтеся, що ви розумієте їхнє значення.


Читайте інструкцію з експлуатації.


НЕБЕЗПЕЧНО! Тримайте руки на безпечній відстані від леза.


Надягайте каску, засоби захисту органів зору та слуху.


Надягайте захисні рукавиці.


Надягайте міцне взуття із підошвами, що не ковзають.



Сторонні особи та тварини не повинні наближатися до електроінструмента на відстань менше 15 м (50 футів).


Гарячі поверхні! Можливі опіки пальців і рук.


Рівень звукової потужності відповідно до Регламенту Австралії (Новий Південний Уельс) з контролю за шумом

Призначення

Ця насадка призначена лише для обрізання трави та бур'яну на землі та використовується разом із рекомендованим приводним інструментом. Заборонено використовувати насадку з іншою метою. Неналежне використання насадки може призвести до тяжких травм.

Декларація про відповідність стандартам ЄС

Тільки для країн Європи

Ми, виробники цього обладнання: компанія **Makita Europe N.V.**, юридична адреса: **Jan-Baptist Vinkstraat 2 3070 Kortenberg BELGIUM** (Бельгія). Уповноважуємо **Kazuhisa Makino** скласти технічну документацію та під свою виключну відповідальність заявляємо про те, що виріб;
Позначення: **насадка для приповерхневого підрізування.** Моделі: **EN425MP**.
Відповідає усім застосовним вимогам директиви **2006/42/EC** і виробляється згідно з такими гармонізованими стандартами: **EN 62841-1:2015+A11:2022, EN 62841-4-2:2019+A1:2022+A11:2022, EN IEC 62841-4-5:2021+A11:2021, EN ISO 11806-1:2022**.
Місце й дата складання заяви: **Kortenberg, Belgium (Бельгія). 30. 7. 2025**
Відповідальна особа: **Kazuhisa Makino, директор компанії Makita Europe N.V.**



Декларація відповідності (для Сполученого Королівства)

Лише для Сполученого Королівства

Ми, виробники цього обладнання: компанія **Makita Europe N.V.**, юридична адреса: **Jan-Baptist Vinkstraat 2 3070 Kortenberg BELGIUM** (Бельгія). Уповноважуємо **Kazuhisa Makino** скласти технічну документацію та під свою виключну відповідальність заявляємо про те, що виріб;

Позначення: **насадка для приповерхневого підрізування**. Моделі: **EN425MP**.
Відповідає усім застосовним вимогам **S.I. 2008/1597 (з усіма змінами)** і виробляється згідно з такими визначеними стандартами: **EN 62841-1:2015+A11:2022, EN 62841-4-2:2019+A1:2022+A11:2022, EN IEC 62841-4-5:2021+A11:2021, EN ISO 11806-1:2022**.
Місце й дата складання заяви: **Kortenberg, Belgium (Бельгія). 30. 7. 2025**
Відповідальна особа: **Kazuhisa Makino, директор компанії Makita Europe N.V.**
Імпортер: Makita (UK) Limited, Michigan Drive, Tongwell, Milton Keynes, Buckinghamshire, MK15 8JD, UK (Сполучене Королівство)



ПОПЕРЕДЖЕННЯ ПРО ДОТРИМАННЯ ТЕХНІКИ БЕЗПЕКИ

Попередження про необхідну обережність під час роботи з акумуляторними ножицями для підрізання трави

⚠ПОПЕРЕДЖЕННЯ **Уважно ознайомтеся з усіма попередженнями, інструкціями, рисунками й технічними характеристиками, які стосуються цього електроінструмента.** Невиконання наведених далі інструкцій може призвести до ураження електричним струмом, пожежі й (або) тяжких травм.

1. **Не використовуйте ножиці для підрізання трави за поганих погодних умов, особливо коли існує ризик виникнення грозового розряду.** Це правило дає змогу зменшити ризик ураження блискавкою.
2. **Тримайте всі шнури живлення та кабелі подалі від місця зрізання.** Шнури живлення або кабелі можуть бути сховані в живоплотах або кущах, і їх можливо випадково розрізати лезом.
3. **Користуйтеся засобами захисту органів слуху.** Відповідне захисне спорядження допоможе знизити ризик утрати слуху.
4. **Тримайте ножиці для підрізання трави тільки за спеціальні ізольовані поверхні, оскільки лезо може зачепити приховану електропроводку.** Торкання лезом дроту під напругою може призвести до передавання напруги до оголених металевих частин ножиць для підрізання трави та до ураження оператора електричним струмом.
5. **Тримайтеся подалі від леза. Не видаляйте зрізаний матеріал і не притримуйте матеріал, який ви хочете зрізати, під час руху лез.** Леза продовжують рухатися після вимкнення вимикача. Одна мить необережності під час роботи з ножицями для підрізання трави може призвести до тяжкої травми.
6. **Перш ніж видаляти застряглі обрізки або проводити обслуговування ножиць для підрізання трави, переконайтеся, що всі вимикачі живлення вимкнено, а блок акумулятора вийнято або від'єднано.** Несподіване спрацьовування ножиць для підрізання трави під час видалення застряглих предметів або обслуговування може призвести до тяжких травм.
7. **Переносьте ножиці для підрізання трави за ручку після повної зупинки леза й будьте обережні, щоб не натиснути вимикач живлення.** Дотримання правил техніки безпеки під час перенесення ножиць для підрізання трави знизить ризик випадкового пуску й отримання травм від лез.
8. **Під час транспортування або зберігання ножиць для підрізання трави на леза завжди потрібно одягати кожух.** Поводження з ножицями для підрізання трави з дотриманням правил техніки безпеки знизить ризик отримання травм від лез.

Додаткові інструкції з техніки безпеки

Загальні положення

1. **Для того щоб забезпечити належну роботу, користувач повинен прочитати цю інструкцію для ознайомлення з правилами поводження з пристроєм.** Недостатньо інформовані користувачі піддають себе та інших небезпеці через неправильне поводження з інструментом.
2. **Ніколи не дозволяйте користуватися цим інструментом дітям, особам з обмеженими фізичними, сенсорними або розумовими можливостями, особам із недостатнім досвідом чи знаннями або людям, які не ознайомилися з інструкцією з використання пристрою. Обмеження віку оператора може регулюватися місцевим законодавством.**
3. **Пристроєм слід завжди користуватись із максимальною обережністю й увагою.**
4. **Працювати із пристроєм можна тільки в доброму фізичному стані. Усю роботу виконуйте спокійно та обережно. Під час роботи керуйтеся здоровим глуздом і пам'ятайте, що оператор або користувач несуть відповідальність за нещасні випадки та небезпеку, якій вони піддають інших людей або їхнє майно.**
5. **Ніколи не працюйте з інструментом, коли інші люди, особливо діти, або домашні тварини є поблизу.**
6. **Двигун треба негайно вимкнути, якщо під час роботи з пристроєм виникли проблеми або незвичайна ситуація.**
7. **Коли ви відпочиваєте або залишаєте пристрій без нагляду, зупиніть двигун, дістаньте касету з акумулятором і покладіть пристрій у належне місце, щоб запобігти небезпеці інших осіб або пошкодженню**

пристрою.

8. **Не використовуйте пристрій за поганих погодних умов, особливо коли є ризик виникнення грозового розряду.**
9. **Використання машини може бути обмежене державними нормативами.**

Засоби індивідуального захисту

1. **Перед використанням пристрою вдягайте засіб для захисту очей і надійні черевики.**
2. **На час роботи з інструментом завжди взувайте міцне взуття та надягайте довгі штани.**

Запуск пристрою

1. **Упевніться, що поблизу немає дітей та інших людей або тварин.** Інакше припиніть роботу з пристроєм.
2. **Під час роботи сторонні особи й тварини мають перебувати на відстані щонайменше 15 м від інструмента. У разі наближення будь-якої особи або тварини негайно вимкніть інструмент.**
3. **Перед початком роботи завжди перевіряйте, щоб пристрій був у безпечному для роботи стані. Перевіряйте надійність кріплення різального інструмента та захисного кожуха, а також легкість і надійність функціонування важеля / курка вмикача. Переконайтеся, що ручки чисті та сухі, після чого перевірте функціональність запуску/зупинки пристрою.**
4. **Перевірте пристрій на наявність пошкоджених частин перед подальшим його використанням. Захисний кожух або іншу пошкоджену деталь слід уважно оглянути, щоб переконатися в тому, що вони можуть далі виконувати свої функції належним чином. Перевіряйте положення та закріплення рухомих частин, наявність поломок частин, монтаж та інші аспекти, які можуть впливати на експлуатацію інструмента. Ремонтувати або замінювати пошкоджені деталі або захисний кожух повинні спеціалісти авторизованого сервісного центру, якщо в цій інструкції не зазначено інше.**
5. **Вмикайте двигун тільки тоді, коли руки та ноги перебувають подалі від різального інструмента.**
6. **Перед запуском пристрою впевніться, що різальний інструмент не торкається інших об'єктів.**
7. **Під час роботи міцно тримайте інструмент.**
8. **Не допускайте випадкового запуску. Не переносьте інструмент з установленою в нього касетою з акумулятором і поклавши палець на перемикач. Під час установки касети з акумулятором переконайтеся в тому, що вимикач вимкнений.**
9. **Перед початком роботи перевірте робочу ділянку на наявність дротяних загорож, каміння або інших твердих предметів. Вони можуть пошкодити леза.**
10. **Перед початком робіт з інструментом перевіряйте живопліт і кущі на наявність сторонніх предметів, як-от дротяні загорожі чи прихована електропроводка.**

Порядок роботи

1. **Пристрій можна використовувати тільки за умов належного освітлення та видимості. Узимку слід берегтися слизьких або вологих ділянок, льоду та снігу (небезпека ковзання). Будьте завжди обережними, стоячи на схилах. Рухайтеся спокійно, не бігайте.**
2. **Будьте обережні, щоб не травмувати ноги або руки різальним інструментом.**
3. **Ніколи не стійте на сходах під час роботи з пристроєм.**
4. **Ніколи не залізайте на дерева для виконання робіт за допомогою пристрою.**
5. **Не працюйте на нестійких поверхнях.**
6. **Якщо в межах місця роботи є цвяхи, пісок, каміння тощо, їх слід прибрати.** Сторонні частки можуть пошкодити різальний інструмент і призвести до небезпечної віддачі.
7. **Якщо різальний інструмент наштовхнувся на каміння або на інші тверді предмети, слід негайно вимкнути двигун та оглянути різальний інструмент.**
8. **Періодично оглядайте різальний інструмент на наявність пошкоджень (виявлення тонких тріщин за допомогою шуму, що має характер постукування).**
9. **Перш ніж можна буде розпочати роботу, різальний інструмент має розвинути повну робочу швидкість.**
10. **Різальний інструмент необхідно обладнати відповідним захисним кожухом. Не працюйте з пристроєм, коли захисний кожух пошкоджено або не встановлено!**
11. **Під час роботи необхідно використовувати всі захисні частини, що входять до комплекту.**
12. **Завжди знімайте касету з акумулятором із пристрою:**
    - **коли залишаєте пристрій без нагляду;**
    - **перш ніж прочищати засмічення;**
    - **перед перевіркою, очищенням або роботою з пристроєм;**
    - **після зіткнення зі сторонніми предметами;**
    - **коли пристрій починає незвичайно вібрувати.**
13. **Завжди стежте за тим, щоб вентиляційні отвори не забивалися сміттям.**
14. **Різальна частина продовжує рухатися після того, як двигун було вимкнено.**
15. **Якщо під час роботи ножі зупиняються внаслідок потрапляння між ними сторонніх предметів, вимкніть інструмент і витягніть касету з акумулятором, після чого видаліть сторонні предмети, наприклад, плоскогубцями.** Видалення сторонніх предметів руками пов'язане з ризиком травмування, оскільки під час видалення сторонніх предметів ножі можуть зміститися.
16. **Під час надягання чи зняття кожуха леза будьте уважні, щоб не травмувати свої руки.**

17. **Під час установлення чи зняття інструмента тримайте приводний інструмент у стабільному положенні й не застосовуйте надмірну силу. Крім того, упевніться, що інструмент сухий, щоб рука не ковзала по ньому.**

Різальні інструменти

Для виконання наявної роботи застосовуйте тільки відповідний різальний інструмент.

Інструкції щодо технічного обслуговування

1. **Перед початком роботи необхідно перевіряти стан пристрою, особливо його різального інструмента, а також захисних засобів.**
2. **Вимикайте двигун і знімайте касету з акумулятором, перш ніж виконувати технічне обслуговування, заміну різального інструмента або чищення пристрою чи різального інструмента.**
3. **Коли інструмент не використовується, вдягайте чохол на леза інструмента й зберігайте інструмент у сухому замкненому місці на висоті поза зоною досяжності дітей.**

ЗБЕРІГАЙТЕ ЦІ ВКАЗІВКИ.

⚠ПОПЕРЕДЖЕННЯ: **НІКОЛИ НЕ втрачайте пильності та не розслаблюйтеся під час користування виробом (що можливо при частому користуванні); обов'язково строго дотримуйтеся відповідних правил безпеки. НЕНАЛЕЖНЕ ВИКОРИСТАННЯ або недотримання правил техніки безпеки, викладених у цій інструкції з експлуатації, може призвести до серйозних травм.**

ОПИС ДЕТАЛЕЙ

► **Рис.1:** **1.** Кожух пили **2.** Ковпачок **3.** Леза секатора **4.** Колесо **5.** Фіксувальний важіль **6.** Трубка

ЗБОРКА

⚠ПОПЕРЕДЖЕННЯ: **Перед збиранням або регулюванням обладнання вимкніть двигун і витягніть касету з акумулятором.** У разі недотриманням цієї вимоги машина може випадково ввімкнутися, що може призвести до травмування.

⚠ПОПЕРЕДЖЕННЯ: **Обов'язково кладіть обладнання на горизонтальну поверхню перед збиранням або регулюванням.** Збирання або регулювання обладнання у вертикальному положенні може призвести до серйозної травми.

⚠ПОПЕРЕДЖЕННЯ: **Дотримуйтеся попереджень і застережень, наведених у розділі «ПОПЕРЕДЖЕННЯ ПРО НЕОБХІДНІСТЬ ДОТРИМАННЯ ТЕХНІКИ БЕЗПЕКИ» та посібнику з експлуатації приводного інструмента.**

Збирання насадки

1. Зніміть ковпачок з одного кінця трубки, там де пластина.

► **Рис.2:** **1.** Ковпачок **2.** Пластина

ПРИМІТКА: Якщо в трубці є мастило, витріть мастило перед збиранням насадки.

2. Послабте фіксувальний важіль на колесах.

► **Рис.3:** **1.** Фіксувальний важіль

УВАГА: **Не послаблюйте фіксувальний важіль, доки він не від'єднається, аби не загубити його.**

3. Вирівняйте пластину на трубці з пазом на колесах, а потім прикріпіть колеса до трубки, як показано на рисунку.

► **Рис.4:** **1.** Трубка **2.** Колесо **3.** Пластина

УВАГА: **Обов'язково зафіксуйте колеса так, щоб пластина мала зачеплення з колесами.**

4. Надійно затягніть фіксувальний важіль, щоб зафіксувати колеса. Потім відрегулюйте кут фіксувального важеля таким чином, щоб його кінець був спрямований у бік вала колеса, одночасно піднімаючи фіксувальний важіль у напрямку осі обертання.

► **Рис.5:** **1.** Фіксувальний важіль **2.** Вал коліс

5. Зніміть ковпачок із насадки.

► **Рис.6:** **1.** Ковпачок

6. Прикріпіть насадку до трубки так, щоб отвір на трубці збігався з отвором на насадці. Надійно затягніть спершу короткий болт, а потім довгий болт, щоб зафіксувати трубку.

► **Рис.7:** **1.** Трубка **2.** Болт (короткий) **3.** Болт (довгий) **4.** Шестигранний ключ

ПРИМІТКА: Затягніть болти з крутним моментом 4,0–6,0 Н•м.

Монтаж трубки-насадки

⚠ОБЕРЕЖНО: **Завжди перевіряйте надійність закріплення трубки насадки після її встановлення.** Неналежне встановлення може призвести до падіння насадки з приводного інструмента й травм.

Монтаж трубки-насадки на приводний блок.

1. Зніміть ковпачок з кінця трубки.

► **Рис.8:** **1.** Трубка **2.** Ковпачок

УВАГА: **Не викидайте ковпачок – він знадобиться для зберігання насадки.**

2. Натисніть на важіль у бік насадки.

► **Рис.9:** **1.** Важіль

3. Сумістіть штифт зі стрілкою на приводному агрегаті. Вставте трубку таким чином, щоб піднялася кнопка розблокування.

Переконайтеся в тому, що лінія положення суміщена з кінцем мітки у вигляді стрілки на приводному агрегаті, а мітка у вигляді стрілки на приводному агрегаті й мітка на трубі розташовані одна навпроти іншої.

► **Рис.10:** **1.** Кнопка розблокування **2.** Мітка у вигляді стрілки на приводному агрегаті **3.** Штифт **4.** Лінія позиціонування **5.** Мітка у вигляді стрілки на трубі

4. Поверніть важіль у бік приводного інструмента.

► **Рис.11:** **1.** Важіль

Поверхня важеля має бути розташована паралельно трубці.

УВАГА: **Не затягуйте важіль, якщо трубку насадки не вставлено.** Інакше важіль може занадто сильно стиснути вхідний отвір приводного вала й пошкодити його.

Щоб зняти трубку, поверніть важіль у бік насадки й витягніть трубку, одночасно натискаючи на кнопку розблокування.

► **Рис.12:** **1.** Кнопка розблокування **2.** Важіль **3.** Трубка

Зняття або встановлення кожуха ножових полотен

Відкрийте фіксатори кожуха ножових полотен, потягнувши їх, а потім відкрийте кожух ножових полотен.

► **Рис.13:** **1.** Фіксатор **2.** Кожух пили

Одягнувши кожух ножових полотен на ножові полотна, переконайтеся, що кожух ножових полотен закритий, а обидва фіксатори надійно замкнені.

Встановлення та зняття лез секатора

⚠***ОБЕРЕЖНО:*** **Для заміни лез секатора завжди надягайте рукавиці, щоб уникнути прямого контакту рук із лезами.**

⚠***ОБЕРЕЖНО:*** **Установіть кришку перед зняттям чи встановленням ножового полотна.**

УВАГА: **Під час заміни ножових полотен не витирайте мастило з кривошипного механізму.**

1. Помістіть ножові полотна на кожух ножових полотен.

► **Рис.14:** **1.** Кожух пили

2. Проверніть вал таким чином, щоб верхнє та нижнє лезо розташувалися врозбіг.

► **Рис.15:** **1.** Вал

3. Закрийте кожух ножових полотен, а потім переверніть насадку догори ногами.

4. Викрутіть 4 болти шестигранним ключем і зніміть кришку.

► **Рис.16:** **1.** Болт **2.** Кришка

5. Зніміть ножові полотна.

► **Рис.17**

6. Поверніть кривошипний механізм за допомогою шліцьової викрутки, щоб він розташувався за напрямком, показаним на рисунку.

► **Рис.18:** **1.** Кривошипний механізм

7. Зніміть кожух ножових полотен із ножових полотен, а потім помістіть на нього нові ножові полотна.

8. Вирівняйте отвори верхнього ножового полотна та нижнього ножового полотна, як показано на рисунку.

► **Рис.19:** **1.** Отвір

9. Закрийте кожух ножових полотен, а потім вставте болт, знятий на кроці 4, в отвір кожуха ножових полотен, щоб тимчасово зафіксувати ножові полотна.

► **Рис.20:** **1.** Болт

10. Змастіть краї кривошипного механізму невеликою кількістю мастила.

11. Прикріпіть ножові полотна до насадки, сумістивши отвір у ножових полотнах зі штифтом насадки.

► **Рис.21:** **1.** Отвір у ножових полотнах **2.** Штифт насадки

12. Прикріпіть кришку та затягніть 3 болти. Вийміть болт, вставлений у кожух ножових полотен на кроці 9, а потім затягніть болт.

► **Рис.22:** **1.** Болт **2.** Кришка

УВАГА: **Якщо ножове полотно не працює відповідним чином, це означає, що його не з'єднано як слід із кривошипним механізмом. Зніміть полотно й установіть його знову.**

УВАГА: **У разі зношення будь-яких деталей інструмента (крім лез секатора), наприклад кривошипа, зверніться до авторизованого сервісного центру Makita, щоб їх замінити або відремонтувати.**

ОПИС РОБОТИ

⚠***ОБЕРЕЖНО:*** **Обов'язково переконайтеся, що прилад вимкнено, а касету з акумулятором знято, перед регулюванням або перевіркою функціонування інструмента.**

Порядок регулювання кута різання

⚠***ОБЕРЕЖНО:*** **Перед регулюванням кута різання переконайтеся, що інструмент вимкнено.**

Кут насадки можна регулювати, змінюючи положення коліс за допомогою наведеної нижче процедури.

1. Послабте фіксувальний важіль на колесах.

2. Переведіть колеса в потрібне положення.

3. Надійно затягніть фіксувальний важіль, щоб зафіксувати колеса.

► **Рис.23:** **1.** Колесо

***УВАГА:* Переконайтеся, що пластина на трубці перебуває в зачепленні з колесами.**

***УВАГА:* Упевніться, що фіксувальний важіль надійно затягнутий після фіксації коліс.**

РОБОТА

***ПОПЕРЕДЖЕННЯ:* Дотримуйтеся попереджень і застережень, наведених у розділі «ПОПЕРЕДЖЕННЯ ПРО НЕОБХІДНІСТЬ ДОТРИМАННЯ ТЕХНІКИ БЕЗПЕКИ» та посібнику з експлуатації приводного інструмента.**

Експлуатація інструмента

***ПОПЕРЕДЖЕННЯ:* Тримайте руки подалі від ножових полотен.**

***ПОПЕРЕДЖЕННЯ:* Будьте надзвичайно обережні й постійно зберігайте контроль над інструментом. Не дозволяйте інструменту відхилятися у ваш бік або в бік інших осіб, що знаходяться поблизу місця роботи.** Через втрату контролю над інструментом оператор та інші особи можуть отримати серйозні травми.

***ПОПЕРЕДЖЕННЯ:* Перш ніж починати косити газон, приберіть із робочої ділянки гілки та каміння.**

► **Рис.24**

***ОБЕРЕЖНО:* Якнайменше використовуйте інструмент у спекотну погоду. Під час використання інструмента стежте за своїм фізичним станом.**

***ОБЕРЕЖНО:* Будьте обережні: не допускайте випадкового контакту з металом або іншими твердими предметами під час підрізання.** Леза секатора можуть зламатися та спричинити травму.

***ОБЕРЕЖНО:* Не намагайтеся дотягуйтеся до віддалених зон, коли працюєте з інструментом, особливо стоячи на драбині – це надзвичайно небезпечно.** Під час роботи не стійте на нестійкій або неміцній поверхні.

***УВАГА:* Не зрізуйте засохлі дерева чи інші подібні тверді предмети.** Це може призвести до виходу інструмента з ладу.

***УВАГА:* Не використовуйте інструмент для дій, що можуть призвести до зупинки або дуже повільного обертання двигуна.**

***УВАГА:* Не намагайтеся підрізати товсті гілки.**

***УВАГА:* Під час роботи уникайте контакту ножового полотна із землею. Полотно затупиться й інструмент буде погано працювати.**

***УВАГА:* Не підрізайте вологу траву чи листя молодих дерев.**

Тримайте інструмент обома руками, утримуючи його за передню ручку та задню ручку приводного агрегату.

► **Рис.25: 1.** Передня ручка **2.** Задня ручка

Коли колеса торкаються землі, потягніть курок вмикача, натискаючи при цьому важіль блокування, а тоді рухайте інструмент уперед.

► **Рис.26**

Працюючи поряд із бордюром, парканом або деревами, пересувайте інструмент уздовж них. Стежте, щоб ножове полотно не контактувало з ними.

ТЕХНІЧНЕ ОБСЛУГОВУВАННЯ

***ПОПЕРЕДЖЕННЯ:* Перед оглядом або технічним обслуговуванням обладнання вимкніть двигун і зніміть касету з акумулятором.** У разі недотримання цієї вимоги машина може випадково запуститися й спричинити тяжкі травми.

***ПОПЕРЕДЖЕННЯ:* Обов'язково кладіть обладнання на горизонтальну поверхню перед оглядом або технічним обслуговуванням.** Збирання або регулювання обладнання у вертикальному положенні може призвести до серйозної травми.

***ПОПЕРЕДЖЕННЯ:* Дотримуйтеся попереджень і застережень, наведених у розділі «ПОПЕРЕДЖЕННЯ ПРО НЕОБХІДНІСТЬ ДОТРИМАННЯ ТЕХНІКИ БЕЗПЕКИ» та посібнику з експлуатації приводного інструмента.**

***ОБЕРЕЖНО:* Під час огляду або проведення технічного обслуговування одягайте рукавиці.**

***УВАГА:* Ніколи не використовуйте газолін, бензин, розріджувач, спирт та подібні речовини. Їх використання може призвести до зміни кольору, деформації або появи тріщин.**

Для забезпечення БЕЗПЕКИ та НАДІЙНОСТІ продукції, її ремонт, а також роботи з обслуговування або регулювання повинні виконуватись уповноваженими або заводськими сервісними центрами Makita із використанням запчастин виробництва компанії Makita.

Очищення інструмента

Щоб очистити інструмент, протріть на ньому пил сухою тканиною або занурте його в мильну воду та вийміть звідти.

***УВАГА:* Ніколи не використовуйте газолін, бензин, розріджувач, спирт та подібні речовини. Їх використання може призвести до зміни кольору, деформації або появи тріщин.**

Технічне обслуговування леза секатора

Перед роботою чи щогодини під час роботи змащуйте леза секатора мастилом із низькою в'язкістю (наприклад, машинне мастило чи змащувальний матеріал, що розпиляється).
► **Рис.27**

Після роботи слід видалити пил з обох боків лез секатора за допомогою дротяної щітки, протерти їх тканиною, після чого нанести мастило з низькою в'язкістю (наприклад, машинне мастило чи змащувальний матеріал, що розпиляється).
► **Рис.28**

УВАГА: **Не мийте леза секатора водою.** Це може призвести до утворення іржі та пошкодження інструмента.

УВАГА: **Бруд і корозія спричиняють надмірне тертя ножового полотна та скорочують час роботи після кожного циклу заряджання акумулятора.**

Зберігання

Установіть кришку на ножове полотно так, щоб закрити його. Зберігайте інструмент у недоступному для дітей місці. Зберігайте інструмент у місці, що не зазнає впливу вологи та дощу.
Якщо насадка зберігається окремо від приводного інструмента, закривайте кінець труби ковпачком.
► **Рис.29**

Змащування деталей, що рухаються

УВАГА: **Виконуйте інструкції щодо періодичності й обсягу застосування консистентного мастила.** У разі невиконання цієї вимоги недостатнє змащування може призвести до пошкодження рухомих деталей.

Ведуча вісь

Наносіть мастило (мастило Makita N No.2 або аналогічне) кожні 30 годин роботи.
► **Рис.30**

ПРИМІТКА: Оригінальне мастило Makita можна придбати в дилера компанії Makita.

Змащування консистентним мастилом

Інтервал змащування: кожні 50 години роботи

1. Зніміть ножові полотна з насадки.

2. Нанесіть мастило на внутрішню частину отворів ножових полотен (приблизно 1,5 г).
► **Рис.31: 1.** Отвір

3. Прикріпіть ножові полотна до насадки.

Заточування лез секатора

УВАГА: **Якщо леза секатора було сильно деформовано під час заточування, замініть їх новими.**

1. Установіть касету з акумулятором в інструмент.

2. Увімкніть і запустіть інструмент, щоб верхнє та нижнє леза розташувалися урозбіг.
► **Рис.32**

3. Вимкніть інструмент і витягніть з нього касету з акумулятором.

4. Тримаючи напилок під кутом 45° і рухаючи ним у 3 напрямках, заточіть верхнє лезо.
► **Рис.33: (1)** Напилок **(2)** 45°

ОБЕРЕЖНО: **Перед заточуванням лез переконайтеся в тому, що інструмент вимкнено й касету з акумулятором витягнуто з інструмента.**

5. Переверніть інструмент і видаліть задирки з лез секатора точильним каменем.
► **Рис.34: 1.** Точильний камінь

6. Тримаючи напилок під кутом 45° і рухаючи ним у 3 напрямках, заточіть нижнє лезо.

7. Поверніть інструмент у нормальне положення й видаліть задирки з лез секатора точильним каменем.

УСУНЕННЯ НЕСПРАВНОСТЕЙ

Перш ніж звертатися з приводу ремонту інструмента, проведіть його перевірку самостійно. У разі виявлення несправності, яку не описано в цьому посібнику, не намагайтеся розібрати інструмент. Натомість зверніться до авторизованих сервісних центрів Makita та використовуйте для ремонту тільки запасні частини виробництва компанії Makita.

Стан відхилення від норми	Можлива причина (несправність)	Спосіб виправлення
Двигун не запускається.	—	Див. посібник з експлуатації приводного інструмента.
Двигун швидко зупиняється.	—	Див. посібник з експлуатації приводного інструмента.
Швидкість обертів двигуна не збільшується.	—	Див. посібник з експлуатації приводного інструмента.
Леза секатора не рухаються: ⇨ негайно зупиніть інструмент!	Сторонні предмети застрягли між лезами секатора.	Вимкніть живлення інструмента й витягніть касету з акумулятором, після чого видаліть гілки або сміття, наприклад, плоскогубцями.
	Система приводу працює неправильно.	Зверніться до місцевого авторизованого сервісного центру з приводу ремонту.
Аномальна вібрація: ⇨ негайно зупиніть інструмент!	Леза секатора зламані, зігнуті або зношені.	Замініть леза секатора.
	Система приводу працює неправильно.	Зверніться до місцевого авторизованого сервісного центру з приводу ремонту.
Леза секатора й мотор не зупиняються: ⇨ Негайно зніміть акумулятор!	Несправність електричної частини.	Зніміть акумулятор та зверніться до місцевого авторизованого сервісного центру з приводу ремонту.

ДОДАТКОВЕ ПРИЛАДДЯ

⚠***ОБЕРЕЖНО:*** **Це допоміжне приладдя й насадки рекомендовано використовувати з машиною Makita, зазначеною в цьому посібнику.** Використання будь-якого іншого додаткового приладдя й насадок може призвести до травмування. Використовуйте додаткове приладдя й насадки лише за призначенням.

У разі необхідності отримати допомогу в більш детальному ознайомленні з оснащенням звертайтесь до місцевого сервісного центру Makita.

- Ножове полотно
- Оригінальний акумулятор та зарядний пристрій Makita

ПРИМІТКА: Деякі елементи в списку можуть входити до комплекту поставки обладнання як стандартне приладдя. Вони можуть різнитися залежно від країни.

ТЕХНИЧЕСКИЕ ХАРАКТЕРИСТИКИ

Модель:	EN425MP
Ширина лезвия	500 мм
Размеры (Д x Ш x В)	820 мм x 521 мм x 191 мм
Масса нетто	2,6 кг

- Благодаря нашей постоянно действующей программе исследований и разработок указанные здесь технические характеристики могут быть изменены без предварительного уведомления.
- Технические характеристики могут различаться в зависимости от страны.

Одобренный силовой агрегат

Допустимо использование этой насадки только со следующими силовыми агрегатами:

- Многофункциональный аккумуляторный привод для садовых насадок DUX60
- Многофункциональный аккумуляторный привод для садовых насадок DUX18
- Многофункциональный аккумуляторный привод для садовых насадок UX01G

***ОСТОРОЖНО:* Запрещается использовать насадку с неодобренным силовым агрегатом. Неодобренное сочетание компонентов может стать причиной серьезной травмы.**

Символы

Ниже приведены символы, которые могут использоваться для обозначения оборудования. Перед использованием убедитесь в том, что вы понимаете их значение.

	Прочитайте руководство по эксплуатации.
	ОПАСНО! Держите руки на безопасном расстоянии от режущего диска.
	Надевайте каску, защитные очки и используйте средства защиты слуха.
	Используйте защитные перчатки.
	Обувайте прочные ботинки с нескользящими подошвами.
	Следите, чтобы люди и животные находились на расстоянии не менее 15 метров (50 футов) от силового агрегата.
	Горячие поверхности - возможен ожог рук и пальцев.
	Уровень звуковой мощности в соответствии с Регламентом Австралии (Новый Южный Уэльс) по контролю за шумом

Назначение

Эта насадка предназначена только для скашивания травы и сорняков на земле в сочетании с одобренным силовым агрегатом. Запрещается использовать насадку для других целей. Несоблюдение инструкций по эксплуатации насадки может стать причиной серьезной травмы.

Декларация о соответствии стандартам ЕС

Только для европейских стран

Мы, производители: **Makita Europe N.V.**, юридический адрес: **Jan-Baptist Vinkstraat 2 3070 Kortenberg BELGIUM (БЕЛЬГИЯ)**. предоставляем **Кадзухисе Макино (Kazuhisa Makino)** право на составление технической документации и заявляем под нашу исключительную ответственность, что продукция;
Обозначение: **Принадлежность Насадка Кусторез Для Низкого Кустарника.** Обозначение типа(-ов): **EN425MP**.
Соответствует всем применимым положениям **2006/42/EC**, а также изготовлено в соответствии со следующими едиными стандартами: **EN 62841-1:2015+A11:2022, EN 62841-4-2:2019+A1:2022+A11:2022, EN IEC 62841-4-5:2021+A11:2021, EN ISO 11806-1:2022**.
Место и дата принятия декларации: **Кортенберг, Бельгия. 30. 7. 2025**
Ответственное лицо: **Кадзухиса Макино (Kazuhisa Makino), Директор - Makita Europe N.V.**



Декларация о соответствии (для Великобритании)

Только для Великобритании

Мы, производители: **Makita Europe N.V.**, адрес компании: **Jan-Baptist Vinkstraat 2 3070 Kortenberg BELGIUM (Бельгия)**, предоставляем **Кадзухисе**

Макино (Kazuhisa Makino) право на составление технической документации и заявляем под нашу исключительную ответственность, что продукция; Наименование: **Принадлежность Насадка Кусторез Для Низкого Кустарника**. Обозначение типа(-ов): **EN425MP**.
Соответствует всем применимым положениям **S.I. 2008/1597 (в действующей редакции)**, а также изготовлены в соответствии со следующими специализированными стандартами: **EN 62841-1:2015+A11:2022, EN 62841-4-2:2019+A1:2022+A11:2022, EN IEC 62841-4-5:2021+A11:2021, EN ISO 11806-1:2022**.
Место и дата принятия декларации: **Kortenberg, Belgium (Бельгия). 30. 7. 2025**
Ответственное лицо: **Кадзухиса Макино (Kazuhisa Makino), руководитель – Makita Europe N.V.**
Импортер: Makita (UK) Limited, Michigan Drive, Tongwell, Milton Keynes, Buckinghamshire, MK15 8JD, UK (Великобритания)



МЕРЫ БЕЗОПАСНОСТИ

Правила техники безопасности при эксплуатации аккумуляторных ножниц для травы

⚠***ОСТОРОЖНО*** **Ознакомьтесь со всеми инструкциями по технике безопасности, указаниями, иллюстрациями и техническими характеристиками, прилагаемыми к данному электроинструменту.** Несоблюдение всех приведенных далее инструкций может привести к поражению электрическим током, возгоранию и/или тяжелым травмам.

1. **Не используйте ножницы для травы в неблагоприятных погодных условиях, особенно если возможны грозовые разряды.** Это снизит риск поражения молнией.
2. **Держите все шнуры и кабели питания на расстоянии от места срезания.** Шнуры или кабели питания могут быть скрыты в живой изгороди или кустах, в связи с чем возможно их случайное разрезание лезвием.
3. **Используйте средства защиты слуха.** Достаточная защитная экипировка снижает риск потери слуха.
4. **Держите ножницы для травы только за специальные изолированные поверхности, поскольку при выполнении работ существует риск контакта лезвия со скрытой электропроводкой.** В случае контакта лезвий с проводом под напряжением открытые металлические части ножниц для травы также окажутся под напряжением, что может привести к поражению оператора электрическим током.
5. **Держите все части тела на расстоянии от лезвия. Не удаляйте срезанные ветки и не придерживайте ветки, которые собираетесь срезать, когда лезвия находятся в движении.** После выключения устройства лезвия продолжают двигаться. Даже мгновенная невнимательность во время работы с ножницами для травы может привести к тяжелой травме.
6. **При удалении застрявших обрезков или обслуживании ножниц для травы убедитесь в том, что все выключатели питания выключены, а блок аккумулятора извлечен или отсоединен.** Непреднамеренное срабатывание ножниц для травы во время удаления застрявших предметов или обслуживания может привести к тяжелой травме.
7. **Переносите ножницы для травы за рукоятку после остановки лезвия и следите за тем, чтобы не нажать на какой-либо переключатель питания.** Соблюдение мер безопасности при переноске ножниц для травы снизит риск непреднамеренного пуска и получения травм от лезвий.
8. **При транспортировке или хранении ножниц для травы надевайте на лезвия чехол.** Соблюдение мер безопасности при обращении с ножницами для травы снизит риск получения травм от лезвий.

Дополнительные инструкции по технике безопасности

Общие указания

1. **Чтобы обеспечить правильную эксплуатацию, пользователь должен прочитать данное руководство для ознакомления с правилами обращения с оборудованием.** Недостаточно информированные пользователи подвергают опасности себя и окружающих.
2. **Не разрешайте пользоваться изделием детям, людям с ограниченными физическими, сенсорными или умственными возможностями, либо не имеющим соответствующего опыта или знаний для работы с этим оборудованием, а также лицам, не ознакомившимся с данным руководством. Обратите внимание, что в местном законодательстве могут существовать возрастные ограничения для операторов.**
3. **Используйте оборудование с максимальной осторожностью и вниманием.**
4. **Используйте оборудование только в том случае, если находитесь в хорошей физической форме. Выполняйте все работы спокойно и аккуратно. Руководствуйтесь здравым смыслом; помните, что оператор/пользователь несет ответственность за происшествия и опасные ситуации с другими людьми или их собственностью.**
5. **Запрещается эксплуатировать устройство, если поблизости находятся люди (в особенности дети) или животные.**
6. **В случае возникновения проблем с оборудованием или его ненадлежащей работы немедленно выключите двигатель.**
7. **На время перерыва в работе или оставляя устройство без присмотра, выключите**

его и извлеките блок аккумулятора, затем положите его в безопасное место, чтобы не допустить травмирования окружающих или повреждения оборудования.

8. **Не рекомендуется использовать устройство в неблагоприятных погодных условиях, особенно в случае риска удара молнии.**
9. **Использование данной машины может быть ограничено государственными нормами.**

Индивидуальные средства защиты

1. **При эксплуатации устройства обязательно носите средства защиты глаз и прочную обувь.**
2. **На время эксплуатации инструмента обязательно надевайте длинные брюки и прочную обувь.**

Включение оборудования

1. **Убедитесь, что поблизости от места работы нет детей и других лиц, а также животных.** В противном случае выключите оборудование.
2. **Люди и животные не должны находиться в радиусе 15 м от работающего инструмента. Остановите инструмент, как только увидите, что кто-то подошел ближе.**
3. **Перед началом работы обязательно проверяйте безопасность оборудования. Проверьте безопасность режущего узла и ограждения, легкость нажатия и правильность работы триггерного переключателя/рычага. Убедитесь, что рукоятки чистые и сухие, и проверьте функционирование кнопки пуска/останова.**
4. **Перед дальнейшим использованием оборудования осмотрите его на предмет поврежденных деталей. Ограждение или другие поврежденные детали должны быть тщательно осмотрены, чтобы убедиться, что инструмент будет работать нормально и выполнять функции, для которых он предназначен. Убедитесь в соосности и свободном ходе движущихся деталей, отсутствии поломок деталей, надежности крепления и отсутствии других дефектов, которые могут повлиять на работу электроинструмента. Поврежденное ограждение или другая деталь должны быть соответствующим образом отремонтированы или заменены в авторизованном сервисном центре, если в руководстве по эксплуатации не указано иное.**
5. **Включайте двигатель только если руки и ноги находятся на безопасном расстоянии от режущего узла.**
6. **Перед пуском двигателя убедитесь, что режущий узел ничего не касается.**
7. **Во время работы крепко удерживайте инструмент.**
8. **Не допускайте случайного запуска. Не переносите инструмент с установленным в него блоком аккумулятора и держа палец на переключателе. При установке блока аккумулятора убедитесь в том, что выключатель выключен.**
9. **Перед началом работ убедитесь в отсутствии на рабочем месте проволочных изгородей, камней или других твердых предметов. Они могут повредить лезвия.**
10. **Перед началом работ с инструментом проверяйте изгороди и кустарники на наличие посторонних предметов, таких как проволочные заграждения или скрытая электропроводка.**

Способ эксплуатации

1. **Используйте оборудование только при хорошем освещении и достаточной видимости. В зимнее время помните о скользких или мокрых поверхностях, наличии льда и снега (риск поскальзывания). Соблюдайте особую осторожность и перемещайтесь только шагом при эксплуатации оборудования на склонах.**
2. **Соблюдайте меры безопасности, чтобы не травмировать ноги и руки режущим узлом.**
3. **Запрещается эксплуатировать инструмент, стоя на лестнице.**
4. **Запрещается залезать на деревья для выполнения обрезки.**
5. **Запрещается работать на неустойчивых поверхностях.**
6. **Удаляйте из рабочей зоны песок, камни, гвозди и пр.** Посторонние предметы могут повредить режущий узел и вызвать опасную отдачу инструмента.
7. **В случае удара режущего узла о камень или другой твердый предмет немедленно выключите электродвигатель и осмотрите режущий узел.**
8. **Осматривайте режущий узел на предмет повреждений через непродолжительные отрезки времени (постукивание свидетельствует о наличии микротрещин).**
9. **Перед тем как приступать к обрезке, необходимо дождаться, пока режущий узел наберет полную скорость.**
10. **Режущий узел должен быть оснащен соответствующим защитным кожухом. Запрещается включать оборудование с поврежденным или отсутствующим ограждением!**
11. **Все защитные приспособления и ограждения, входящие в комплект поставки оборудования, должны использоваться при эксплуатации.**
12. **Обязательно извлекайте блок аккумулятора в следующих случаях:**
    - **оставляя оборудование без присмотра;**
    - **перед устранением засора;**
    - **перед проверкой, очисткой или обслуживанием;**
    - **после удара о посторонний предмет;**
    - **при появлении ненормальной вибрации.**
13. **Следите за тем, чтобы вентиляционные отверстия не были засорены.**
14. **Режущие детали продолжают работать после выключения электромотора.**

15. **Если во время работы ножи останавливаются вследствие застревания между ними посторонних предметов, отключите инструмент и извлеките блок аккумулятора, после чего удалите посторонние предметы, например, плоскогубцами.** Удаление посторонних предметов руками сопряжено с риском травмирования, поскольку при удалении посторонних предметов ножи могут сместиться.
16. **При креплении или снятии кожуха лезвия соблюдайте осторожность во избежание травмирования рук.**
17. **Во время прикрепления или снятия инструмента сохраняйте устойчивость силового агрегата и не прилагайте чрезмерных усилий. Кроме того, держите инструмент сухим во избежание проскальзывания руки.**

Режущие узлы

Используйте только те режущие узлы, которые соответствуют характеру выполняемой работы.

Инструкции по техническому обслуживанию

1. **Перед началом работы необходимо проверять состояние устройства, в частности, защитных приспособлений режущего узла.**
2. **Выключите электродвигатель и извлеките блок аккумулятора, прежде чем приступать к обслуживанию, замене режущего узла или чистке оборудования/режущего блока.**
3. **Когда инструмент не используется, устанавливайте на лезвие чехол и храните инструмент в сухом запертом месте на высоте, вне зоны досягаемости детей.**

СОХРАНИТЕ ДАННЫЕ ИНСТРУКЦИИ.

***ОСТОРОЖНО:* НЕ ДОПУСКАЙТЕ, чтобы удобство или опыт эксплуатации данного устройства (полученный от многократного использования) доминировали над строгим соблюдением правил техники безопасности при обращении с этим устройством. НЕПРАВИЛЬНОЕ ИСПОЛЬЗОВАНИЕ инструмента или несоблюдение правил техники безопасности, указанных в данном руководстве, может привести к тяжелой травме.**

ОПИСАНИЕ ДЕТАЛЕЙ

► **Рис.1:** **1.** Чехол для лезвий **2.** Крышка **3.** Лезвия секатора **4.** Колесо **5.** Фиксирующий рычаг **6.** Трубка

СБОРКА

***ОСТОРОЖНО:* Перед сборкой или настройкой оборудования отключите двигатель и извлеките блок аккумулятора.** В противном случае возможен непреднамеренный запуск инструмента, который может привести к получению травмы.

***ОСТОРОЖНО:* Обязательно кладите инструмент на землю, прежде чем приступить к сборке или регулировке.** Сборка или регулировка устройства в вертикальном положении может привести к серьезной травме.

***ОСТОРОЖНО:* Соблюдайте меры безопасности и предосторожности, приведенные в главе «МЕРЫ БЕЗОПАСНОСТИ» и руководстве по эксплуатации силового агрегата.**

Сборка насадки

1. Снимите заглушку с одного конца трубки со стороны планки.

► **Рис.2:** **1.** Заглушка **2.** Планка

ПРИМЕЧАНИЕ: При наличии масла на трубке сотрите масло перед сборкой насадки.

2. Ослабьте фиксирующий рычаг на колесах.

► **Рис.3:** **1.** Фиксирующий рычаг

***ПРИМЕЧАНИЕ:* Не ослабляйте фиксирующий рычаг до его отсоединения во избежание потери.**

3. Совместите планку на трубке с пазом в колесах, а затем прикрепите колеса к трубке, как показано на рисунке.

► **Рис.4:** **1.** Трубка **2.** Колесо **3.** Планка

***ПРИМЕЧАНИЕ:* Колеса обязательно следует прикреплять таким образом, чтобы планка вошла в зацепление с колесами.**

4. Надежно затяните фиксирующий рычаг для фиксации колес. Затем отрегулируйте угол фиксирующего рычага таким образом, чтобы конец фиксирующего рычага указывал на колесную ось при подтягивании фиксирующего рычага в направлении оси вращения.

► **Рис.5:** **1.** Фиксирующий рычаг **2.** Колесная ось

5. Снимите заглушку с насадки.

► **Рис.6:** **1.** Заглушка

6. Прикрепите насадку к трубке таким образом, чтобы отверстие в трубке совместилось с отверстием в насадке. Сначала надежно затяните короткий болт, а затем затяните длинный болт для фиксации трубки.

► **Рис.7:** **1.** Трубка **2.** Болт (короткий) **3.** Болт (длинный) **4.** Шестигранный ключ

ПРИМЕЧАНИЕ: При затягивании болтов крутящий момент затяжки должен составлять 4,0 - 6,0 Н•м.

Установка трубки насадки

⚠ВНИМАНИЕ: **Всегда проверяйте, зафиксирована ли трубка насадки, после установки.** Неправильная установка насадки может привести к ее падению с силового агрегата и стать причиной травмы.

Установка трубки насадки на силовой агрегат.

1. Снимите заглушку с конца трубки.
► **Рис.8:** **1.** Трубка **2.** Заглушка

ПРИМЕЧАНИЕ: **Не выбрасывайте заглушку – она нужна для хранения насадок.**

2. Поверните рычаг по направлению к насадке.
► **Рис.9:** **1.** Рычаг

3. Выровняйте положение штифта относительно метки в виде стрелки на силовом агрегате. Вставьте трубку таким образом, чтобы кнопка разблокировки поднялась.

Убедитесь в том, что линия положения совмещена с концом метки в виде стрелки на силовом агрегате, а метка в виде стрелки на силовом агрегате и метка на трубе расположены одна напротив другой.
► **Рис.10:** **1.** Кнопка разблокировки **2.** Метка в виде стрелки на силовом агрегате **3.** Штифт **4.** Линия положения **5.** Метка в виде стрелки на трубе

4. Поверните рычаг по направлению к силовому агрегату.
► **Рис.11:** **1.** Рычаг

Убедитесь, что поверхность рычага расположена параллельно трубке.

ПРИМЕЧАНИЕ: **Не затягивайте рычаг, не вставив трубку насадки.** В противном случае рычаг может слишком сильно зажать входное отверстие приводного вала и повредить его.

Для снятия трубки поверните рычаг по направлению к насадке и вытяните трубку, одновременно нажимая на кнопку разблокировки.
► **Рис.12:** **1.** Кнопка разблокировки **2.** Рычаг **3.** Трубка

Снятие или прикрепление чехла для лезвий

Отстегните защелки кожуха лезвия, потянув за них, а затем откройте чехол для лезвий.
► **Рис.13:** **1.** Защелка **2.** Чехол для лезвий

При креплении чехла для лезвий к лезвиям секатора убедитесь в том, что чехол для лезвий закрыт, а обе защелки надежно зафиксированы.

Установка или снятие лезвий секатора

⚠ВНИМАНИЕ: **При замене лезвий секатора обязательно надевайте перчатки, чтобы не касаться лезвий руками.**

⚠ВНИМАНИЕ: **Установите чехол лезвия перед тем, как снимать или устанавливать режущие ножи.**

ПРИМЕЧАНИЕ: **При замене лезвий секатора не удаляйте смазочный материал с кривошипа.**

1. Поместите лезвия секатора на чехол для лезвий.
► **Рис.14:** **1.** Чехол для лезвий

2. Поверните вал таким образом, чтобы верхнее и нижнее лезвия располагались вразбежку.
► **Рис.15:** **1.** Вал

3. Закройте чехол для лезвий, а затем поместите насадку в перевернутом положении.

4. Выверните 4 болта с помощью шестигранного ключа и снимите кожух.
► **Рис.16:** **1.** Болт **2.** Кожух

5. Снимите лезвия секатора.
► **Рис.17**

6. Поверните кривошип с помощью шлицевой отвертки таким образом, чтобы кривошип расположился в направлении, показанном на рисунке.
► **Рис.18:** **1.** Кривошип

7. Снимите чехол для лезвий с лезвий секатора, а затем поместите на него новые лезвия секатора.

8. Совместите отверстия в верхнем лезвии секатора и нижнем лезвии секатора, как показано на рисунке.
► **Рис.19:** **1.** Отверстие

9. Закройте чехол для лезвий, а затем вставьте болт, вывернутый на шаге 4, в отверстие чехла для лезвий для временной фиксации лезвий секатора.
► **Рис.20:** **1.** Болт

10. Нанесите немного смазочного материала на внешний край кривошипа.

11. Прикрепите лезвия секатора к насадке, совмещая отверстие в лезвиях секатора со штифтом насадки.
► **Рис.21:** **1.** Отверстие в лезвиях секатора **2.** Штифт насадки

12. Прикрепите кожух и затяните 3 болта. Выньте болт, вставленный в чехол для лезвий на шаге 9, а затем затяните болт.
► **Рис.22:** **1.** Болт **2.** Кожух

ПРИМЕЧАНИЕ: **При неправильной работе режущих ножей они не будут правильным образом взаимодействовать с кривошипом. Снимите режущие ножи и повторно установите их.**

ПРИМЕЧАНИЕ: **В случае износа каких-либо деталей инструмента (кроме лезвий секатора), например кривошипа, обратитесь в авторизованный сервисный центр Makita для их замены или ремонта.**

ОПИСАНИЕ РАБОТЫ

⚠***ВНИМАНИЕ:*** **Перед регулировкой или проверкой функций инструмента обязательно убедитесь, что он выключен и его аккумуляторный блок снят.**

Регулировка угла срезания

⚠***ВНИМАНИЕ:*** **Перед регулировкой угла резания обязательно убедитесь в том, что инструмент выключен.**

Угол насадки может регулироваться изменением положения колес в следующем порядке.

1. Ослабьте фиксирующий рычаг на колесах.

2. Переместите колеса в нужное положение.

3. Надежно затяните фиксирующий рычаг для фиксации колес.

► **Рис.23: 1.** Колесо

ПРИМЕЧАНИЕ: **Убедитесь в том, что планка на трубке вошла в зацепление с колесами.**

ПРИМЕЧАНИЕ: **После фиксации колес убедитесь в том, что фиксирующий рычаг надежно затянут.**

ЭКСПЛУАТАЦИЯ

⚠***ОСТОРОЖНО:*** **Соблюдайте меры безопасности и предосторожности, приведенные в главе «МЕРЫ БЕЗОПАСНОСТИ» и руководстве по эксплуатации силового агрегата.**

Эксплуатация инструмента

⚠***ОСТОРОЖНО:*** **Держите руки на расстоянии от лезвий секатора.**

⚠***ОСТОРОЖНО:*** **Соблюдайте особую осторожность, чтобы сохранять контроль над инструментом во время работы. Не допускайте отклонения инструмента по направлению к вам или к другим людям, находящимся поблизости.** Несоблюдение данного требования может привести к серьезным травмам посторонних лиц или оператора.

⚠***ОСТОРОЖНО:*** **Перед стрижкой уберите с газона ветки и камни.**

► **Рис.24**

⚠***ВНИМАНИЕ:*** **По возможности не используйте инструмент в жаркую погоду. При работе с инструментом учитывайте свое физическое состояние.**

⚠***ВНИМАНИЕ:*** **Соблюдайте осторожность, чтобы во время работы случайно не задеть металлическую ограду или другие твердые предметы.** Лезвия секатора могут сломаться или нанести серьезную травму.

⚠***ВНИМАНИЕ:*** **Не пытайтесь дотянуться инструментом до отдаленных участков, особенно с лестницы. Это крайне опасно.** Во время работы не стойте на шатких или неустойчивых предметах.

ПРИМЕЧАНИЕ: **Не срезайте сухие деревья или аналогичные твердые объекты.** Невыполнение этого требования может привести к повреждению инструмента.

ПРИМЕЧАНИЕ: **Не используйте инструмент способами, заставляющими двигатель останавливаться или вращаться очень медленно.**

ПРИМЕЧАНИЕ: **Не пытайтесь резать толстые ветки.**

ПРИМЕЧАНИЕ: **Во время работы не допускайте соприкосновения режущих ножей с землей. Ножи затупятся, что приведет к снижению производительности.**

ПРИМЕЧАНИЕ: **Не обрезайте мокрую траву или листву небольших деревьев.**

Держите инструмент обеими руками, удерживая его за переднюю и заднюю рукоятки силового агрегата.

► **Рис.25: 1.** Передняя рукоятка **2.** Задняя рукоятка

С колесами, стоящими на земле, оттяните триггерный переключатель, надавливая на рычаг блокировки в выключенном положении, а затем подайте инструмент вперед.

► **Рис.26**

При стрижке травы вокруг бордюрных камней, оград или деревьев перемещайте инструмент вдоль них. Соблюдайте осторожность, чтобы избежать соприкосновения инструмента с препятствиями.

ОБСЛУЖИВАНИЕ

⚠***ОСТОРОЖНО:*** **Перед осмотром или техническим обслуживанием оборудования отключите двигатель и извлеките блок аккумулятора.** В противном случае возможен непреднамеренный запуск инструмента, который может привести к получению тяжелой травмы.

⚠***ОСТОРОЖНО:*** **Во время осмотра или обслуживания оборудования обязательно положите его.** Сборка или регулировка устройства в вертикальном положении может привести к серьезной травме.

⚠***ОСТОРОЖНО:*** **Соблюдайте меры безопасности и предосторожности, приведенные в главе «МЕРЫ БЕЗОПАСНОСТИ» и руководстве по эксплуатации силового агрегата.**

⚠***ВНИМАНИЕ:*** **При осмотре и обслуживании надевайте защитные перчатки.**

ПРИМЕЧАНИЕ: **Запрещается использовать бензин, растворители, спирт и другие подобные жидкости. Это может привести к обесцвечиванию, деформации и трещинам.**

Для обеспечения БЕЗОПАСНОСТИ и НАДЕЖНОСТИ оборудования ремонт, любое другое техобслуживание или регулировку необходимо производить в уполномоченных сервис-центрах Makita или сервис-центрах предприятия с использованием только сменных частей производства Makita.

Очистка инструмента

При выполнении очистки инструмента требуется вытирать пыль сухой либо смоченной мыльной водой и выжатой тканью.

ПРИМЕЧАНИЕ: **Запрещается использовать бензин, растворители, спирт и другие подобные жидкости. Это может привести к обесцвечиванию, деформации и трещинам.**

Техническое обслуживание лезвия секатора

Перед началом или после каждого часа эксплуатации наносите смазочный материал низкой вязкости (машинное масло или смазочное масло в виде спрея) на лезвия секатора.
► **Рис.27**

После завершения работ необходимо проволочной щеткой очистить обе стороны лезвий секатора от пыли, протереть их тканью, а затем нанести смазочный материал низкой вязкости (машинное масло или смазочное масло в виде спрея) на лезвия секатора.
► **Рис.28**

ПРИМЕЧАНИЕ: **Не промывайте лезвия секатора водой.** Это может привести к повреждению инструмента или появлению на нем ржавчины.

ПРИМЕЧАНИЕ: **Грязь и коррозия приводят к чрезмерному трению лезвия и уменьшают срок работы от одного заряда аккумулятора.**

Хранение

Наденьте чехол для лезвия на режущие ножи, чтобы они не подвергались внешним воздействиям. Храните инструмент в недоступном для детей месте. Не допускайте попадания на инструмент воды или дождя.
При помещении насадки на хранение отдельно от силового агрегата наденьте заглушку на конец трубки.
► **Рис.29**

Смазка движущихся деталей

ПРИМЕЧАНИЕ: **Соблюдайте рекомендованную периодичность и количество подачи смазки.** Недостаточное количество смазки может привести к повреждению движущихся частей.

Приводная ось:

Наносите смазку (смазку Makita N No.2 или аналогичную) каждые 30 часов работы.
► **Рис.30**

ПРИМЕЧАНИЕ: Оригинальную смазку Makita можно приобрести у дилера Makita.

Смазывание консистентной смазкой

Интервал смазывания: каждые 50 часов работы

1. Снимите лезвия секатора с насадки.

2. Нанесите смазку на внутренний контур отверстий в лезвиях секатора (в качестве рекомендации — приблизительно 1,5 г).
► **Рис.31: 1.** Отверстие

3. Установите лезвия секатора на насадку.

Заточка лезвий секатора

ПРИМЕЧАНИЕ: **Если лезвия секатора были сильно деформированы при заточке, замените их новыми.**

1. Установите блок аккумулятора на инструмент.

2. Включите и запустите инструмент, чтобы верхнее и нижнее лезвия располагались вразбежку.
► **Рис.32**

3. Отключите инструмент и извлеките из него блок аккумулятора.

4. Установите напильник под углом 45° и заточите им верхнее лезвие с трех направлений.
► **Рис.33: (1)** Напильник **(2)** 45°

⚠*ВНИМАНИЕ:* Перед заточкой лезвий убедитесь в том, что инструмент выключен и блок аккумулятора извлечен из инструмента.

5. Переверните инструмент и удалите заусенцы с лезвий секатора шлифовальным камнем.

► **Рис.34: 1.** Шлифовальный камень

6. Установите напильник под углом 45° и заточите им нижнее лезвие с трех направлений.

7. Верните инструмент в нормальное положение и удалите заусенцы с лезвий секатора шлифовальным камнем.

ПОИСК И УСТРАНЕНИЕ НЕИСПРАВНОСТЕЙ

Прежде чем обращаться по поводу ремонта, проведите осмотр самостоятельно. Если обнаружена неисправность, не указанная в руководстве, не пытайтесь разобрать инструмент. Обратитесь в один из авторизованных сервисных центров Makita, в которых для ремонта всегда используются оригинальные детали Makita.

Состояние неисправности	**Возможная причина (неисправности)**	**Способ устранения**
Двигатель не запускается.	-	См. руководство по эксплуатации силового агрегата.
Двигатель останавливается вскоре после запуска.	-	См. руководство по эксплуатации силового агрегата.
Частота вращения двигателя не повышается.	-	См. руководство по эксплуатации силового агрегата.
Лезвия секатора не двигаются: ⇨ немедленно выключите машину!	Посторонние предметы застряли между лезвиями секатора.	Выключите инструмент и извлеките блок аккумулятора, а затем удалите посторонние предметы подходящими инструментами, например плоскогубцами.
	Привод работает неправильно.	Обратитесь в местный авторизованный центр для ремонта.
Сильная вибрация: ⇨ немедленно выключите машину!	Лезвия секатора сломаны, согнуты или изношены.	Замените лезвия секатора.
	Привод работает неправильно.	Обратитесь в местный авторизованный центр для ремонта.
Лезвия секатора и двигатель не останавливаются. ⇨ Немедленно извлеките аккумулятор!	Неисправность электрической части.	Извлеките аккумулятор и обратитесь в местный авторизованный сервисный центр для ремонта.

ДОПОЛНИТЕЛЬНЫЕ ПРИНАДЛЕЖНОСТИ

⚠*ВНИМАНИЕ:* Эти принадлежности или насадки рекомендованы для использования с машиной Makita, указанной в этом руководстве. Использование других принадлежностей или насадок может привести к травме. Используйте принадлежность или насадку только по назначению.

Если вам необходимо содействие в получении дополнительной информации по этим принадлежностям, свяжитесь с вашим сервис-центром Makita.

- Лезвие секатора
- Оригинальный аккумулятор и зарядное устройство Makita

ПРИМЕЧАНИЕ: Некоторые элементы из списка могут входить в комплект машины в качестве стандартных принадлежностей. Они могут различаться в зависимости от страны.

ТЕХНИКАЛЫҚ СИПАТТАМАЛАРЫ

Үлгі:	EN425MP
Пышақ ені	500 мм
Өлшемдері (Ұ x Е x Б)	820 мм x 521 мм x 191 мм
Таза салмағы	2,6 кг

- Зерттеу мен әзірлеудің үздіксіз бағдарламасына байланысты осы құжаттағы техникалық сипаттамалар ескертусіз өзгертілуі мүмкін.
- Техникалық сипаттамалары әр елде әр түрлі болуы мүмкін.

Мақұлданған қуат қондырғысы

Бұл саптама төменде көрсетілген қуат қондырғы(лар)ымен ғана пайдалануға арналған:
- DUX60 Бақша саптамаларына арналған көпфункционалды аккумуляторлы жетек
- DUX18 Бақша саптамаларына арналған көпфункционалды аккумуляторлы жетек
- UX01G Бақша саптамаларына арналған көпфункционалды аккумуляторлы жетек

ЕСКЕРТУ: **Саптаманы мақұлданбаған қуат қондырғысымен пайдалануға болмайды. Мақұлданбаған тіркесімде пайдалану ауыр жарақатқа себеп болуы мүмкін.**

Белгілер

Төменде жабдықта пайдаланылуы мүмкін белгілер көрсетілген. Пайдалану алдында олардың мағынасын түсініп алыңыз.


Пайдалану жөніндегі нұсқаулықты оқып шығыңыз.


ҚАУІПТІ - Жүзіне қолыңызды жақындатпаңыз.


Қорғағыш дулыға киіп, қорғағыш көзілдірік пен құлаққап тағыңыз.


Қорғағыш қолғап киіңіз.


Табаны тайғанамайтын, мықты аяқ киім киіңіз.



Адамдар мен жануарлар қуат қондырғысынан кемінде 15 м (50 фут) қашықтықта тұруы қажет.


Беті ыстық - саусақтарды немесе қолды күйдіреді.



Дыбыс қуатының деңгейі Австралияның NSW шуылды басқару туралы ережесіне сәйкес келеді

Қолдану мақсаты

Бұл қондырма мақұлданған қуат блогына жалғанып, жер бетіндегі шөп пен арамшөпті шабуға арналған. Қондырманы басқа мақсатта әсте пайдалануға болмайды. Қондырманы қате жолмен пайдалансаңыз, ауыр жарақат алуыңыз мүмкін.

Европа Одағы техникалық регламенттерінің талаптарына сәйкестік туралы декларация

Тек Европа елдеріне арналған

Өндіруші ретінде біз, яғни **Makita Europe N.V.** (тіркелген мекенжайы: **Jan-Baptist Vinkstraat 2 3070 Kortenberg, Бельгия**) Казухиса Макино (**Kazuhisa Makino**) мырзаға техникалық құжатты әзірлеуге өкілет береміз және айрықша жауапкершілікпен өнім(дер) Атауы: **Сайман саптама: Аласа бұталарға арналған бұтакескіш.** Түр(лер)дің атауы: **EN425MP**. **2006/42/EC** директивасының барлық тиісті талабына сәйкес келеді және төмендегі Бірегей стандарттарға сәйкес өндірілген: **EN 62841-1:2015+A11:2022, EN 62841-4-2:2019+A1:2022+A11:2022, EN IEC 62841-4-5:2021+A11:2021, EN ISO 11806-1:2022**. Декларацияның жасалған жері және күні: **Кортенберг, Бельгия. 30. 7. 2025** Жауапты тұлға: **Казухиса Макино, директор, Makita Europe N.V.**

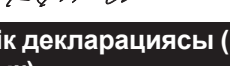

Сәйкестік декларациясы (Біріккен Патшалық)

Біріккен Патшалық

Төмендегі өндірушілер: **Makita Europe N.V.**, жұмыс мекенжайы: **Jan-Baptist Vinkstraat 2 3070 Kortenberg, Бельгия**. **Казухиса Макино (Kazuhisa Makino)** мырзаға техникалық файлды құрастыруға өкілдік беріп, айрықша жауапкершілігімізбен төмендегі өнім(дер):

Аты: **Сайман саптама: Аласа бұталарға арналған бұтакескіш**. Түр(лер)і: **EN425MP**.
S.I. 2008/1597 (түзетілген) барлық тиісті талабына сәйкес келеді және төмендегі Арнайы стандарттарға сай өндіріледі: **EN 62841-1:2015+A11:2022, EN 62841-4-2:2019+A1:2022+A11:2022, EN IEC 62841-4-5:2021+A11:2021, EN ISO 11806-1:2022**.
Декларацияның жасалған жері және күні:
Кортенберг, Бельгия. 30. 7. 2025
Жауапты тұлға: **Казухиса Макино, директор — Makita Europe N.V.**
Импорттаушы: Makita (UK) Limited, Michigan Drive, Tongwell, Milton Keynes, Buckinghamshire, MK15 8JD, Біріккен Патшалық



ҚАУІПСІЗДІК БОЙЫНША ЕСКЕРТУЛЕР

Шөпке арналған аккумуляторлы қайшының қауіпсіздігі бойынша ескертулер

⚠ЕСКЕРТУ **осы электрлік құралмен бірге берілген қауіпсіздік техникасы бойынша ескертулерді, нұсқауларды, суреттерді және техникалық спецификацияларды оқып шығыңыз.** Төменде берілген нұсқаулардың барлығы орындалмаса, электр тогы соғуы, өрт шығуы және/немесе адам ауыр жарақат алуы мүмкін.

1. **Шөп қайшысын ауа райы нашар болғанда, әсіресе найзағай тию қаупі бар болған жағдайда пайдаланбаңыз.** Бұл найзағай соғу қаупін азайтады.
2. **Қуат сымдары мен кабельдердің ешқайсысын кесу аймағына жақындатпаңыз.** Қуат сымдары немесе кабельдер қоршау немесе бұталар ішінде көрінбей қалып, қайшымен абайсызда кесіліп кетуі мүмкін.
3. **Құлақ қорғанысын тағыңыз.** Тиісті қорғаныс құралдары естімей қалу қаупін азайтады.
4. **Шөп қайшысын оқшауланған ұстау беттерінен ғана ұстаңыз, себебі қайшы көзге көрінбейтін сымдарға тиіп кетуі мүмкін.** Қайшы жүздері кернеулі сымға тиіп кетсе, шөп қайшысының ашық тұрған металл бөлшектерінде кернеу пайда болады, нәтижесінде пайдаланушыны ток соғуы мүмкін.
5. **Денеңіздің ешбір бөлігін қайшы жүзіне жақындатпаңыз. Жүздер қозғалып тұрған кезде, кесіліп болған материалды алып тастауға және кесілетін материалды ұстауға болмайды.** Қосқыш өшірілген соң, қайшы жүздері қозғала береді. Шөп қайшысын пайдаланған кездегі сәл ғана абайсыздық салдарынан ауыр жарақат алуыңыз мүмкін.
6. **Тұрып қалған материалды шығарғанда немесе шөп қайшысының күтімін жасағанда, қуат қосқыштарының барлығы өшірілуі және аккумулятор блогы шығарылуы немесе ажыратылуы тиіс.** Тұрып қалған материалды шығарып жатқанда немесе күтімін жасап жатқанда, шөп қайшысы күтпеген жерден іске қосылса, ауыр жарақат алуыңыз мүмкін.
7. **Шөп қайшысын жүзі тоқтаған кезде, сабынан ұстап тасыңыз және тасығанда ешбір қуат қосқышын қоспаңыз.** Шөп қайшысын дұрыс тасу арқылы абайсызда іске қосылу және қайшы жүздерінен жарақаттану қаупін азайтуға болады.
8. **Шөп қайшысын тасығанда немесе сақтағанда, жүз жабынын міндетті түрде орнатыңыз.** Шөп қайшысын дұрыс пайдалану арқылы қайшы жүздеріне жарақаттану қаупін азайтуға болады.

Қауіпсіздікке қатысты қосымша нұсқаулар

Жалпы нұсқаулар

1. **Дұрыс жұмыс істеуді қамтамасыз ету үшін пайдаланушы осы нұсқаулықты оқып шығып, жабдықты пайдалануды үйренуі қажет.** Қауіп-қатер жайлы хабардар болмаған адамдар дұрыс пайдаланбауы себебінен өздеріне де, басқаларға да қауіп төндіреді.
2. **Балалардың, физикалық, сенсорлық немесе ақыл-ой қабілеті төмен немесе тәжірибесі мен білімі жетіспейтін адамдардың, сондай-ақ осы құрылғыны пайдалану нұсқауларын оқымаған адамдардың бұл құрылғыны пайдалануына болмайды. Жергілікті ережелер бойынша оператор жасына шектеу қойылуы мүмкін.**
3. **Жабдықты қолданған кезде назар аударыңыз және сақ болыңыз.**
4. **Өзіңізді жақсы сезінсеңіз ғана (ауырып тұрмасаңыз, шаршамасаңыз) осы жабдықты қолданыңыз. Барлық жұмысты байыппен және мұқият орындаңыз. Қырағылық танытыңыз және оператор немесе пайдаланушы басқа адамдарға немесе олардың мүлкіне байланысты туындайтын жазатайым оқиғаларға немесе қауіптерге жауапты екенін ескеріңіз.**
5. **Жақын жерде адамдар, әсіресе балалар немесе үй жануарлары болса, машинаны пайдаланбаңыз.**
6. **Жабдықта қандай да бір мәселе немесе қалыптан тыс жағдай пайда болса, мотор бірден өшіріледі.**
7. **Демалған кезде және жабдықты қараусыз қалдырсаңыз, басқалар жараланбауы және жабдық зақымдалмауы үшін, оны өшіріңіз және аккумулятор картриджін шығарып алып, қауіпсіз жерге қойыңыз.**
8. **Құрылғыны нашар ауа райы жағдайларында, әсіресе найзағай тию қаупі бар болған жағдайда пайдаланбаңыз.**

9. **Ұлттық ережелерге сай машинаны пайдалануға тыйым салынуы мүмкін.**

Жеке қорғаныс жабдығы

1. **Құрылғыны пайдаланған кезде, көз қорғанысы мен берік аяқ киімді киіңіз.**
2. **Құрылғымен жұмыс істеу барысында әрдайым берік аяқ киім мен ұзын шалбар киіңіз.**

Жабдықты іске қосу

1. **Маңайда ешбір адам немесе бала жоқтығын тексеріңіз, сондай-ақ жұмыс аймағындағы жануарларға да назар аударыңыз.** Болмаса, жабдықты пайдалануды тоқтатыңыз.
2. **Жұмыс кезінде айналадағы адамдар мен жануарлар құралдан кемінде 15 м қашықтықта болуы керек. Біреу жақындаса, құралды өшіріңіз.**
3. **Қолданыс алдында жабдықтың қолданысқа жақын екендігін үнемі тексеріңіз. Кескіш құрал, қалқан және ауыстырып-қосқыш шүріппесі/тетігі қауіпсіздігін оңай және дұрыс әрекетке тексеріңіз. Тұтқалардың таза және құрғақ болғанын және қосу/өшіру функциясын тексеріңіз.**
4. **Жабдықты қосымша пайдалану алдында зақымдалған бөлшектерді тексеріңіз. Оның дұрыс жұмыс істейтініне және мақсатты функциясын атқаратынына көз жеткізу үшін, зақымдалған сақтандырғышты немесе басқа бөлшектерді мұқият тексеру қажет. Қозғалмалы бөлшектердің тураланауын, кептелуін, бөлшектердің сынуын, бекітілуін және құралдың жұмысына кері әсер ететін басқа жағдайдың бар-жоғын тексеріңіз. Осы нұсқаулықта басқаша көрсетілмесе, зақымдалған сақтандырғышты немесе басқа бөлшектерді өкілетті қызмет көрсету орталығында тиісті түрде жөндеу не алмастыру қажет.**
5. **Қол мен аяқ кесу құралынан алыс болған кезде ғана моторды қосыңыз.**
6. **Моторды іске қоспай тұрып, кескіш құралдың ешнәрсеге тимей тұрғанын тексеріңіз.**
7. **Құралды пайдаланған кезде оны қатты ұстаңыз.**
8. **Құралдың кездейсоқ іске қосылуынан сақ болыңыз. Аккумулятор картриджі орнатылған кезде, саусағыңызды ауыстырып-қосқышқа қойып, құралды тасымаңыз. Аккумулятор картриджін орнатқанда, ауыстырып-қосқыштың өшірілгеніне көз жеткізіңіз.**
9. **Құралды пайдаланбай тұрып, жұмыс аймағында сымды қоршаудың, тастың немесе басқа қатты заттардың болмауын тексеріңіз. Олар жүздерді зақымдауы мүмкін.**
10. **Бұл құралды пайдаланбас бұрын көгал мен бұталарда бөгде заттардың, мысалы сым қоршауларының немесе жасырын сымдардың болмауын тексеріп алыңыз.**

Қолдану әдісі

1. **Жабдықты тек жарық және жақсы көрінетін жерде пайдаланыңыз. Қысқы маусымда тайғақ немесе сулы, мұзды және қарлы аймақтардан (сырғанау қаупі) абай болыңыз. Көлбеу жерде болғанда және жаяу жүргенде аяқта нық тұрып, ешқашан жүгірмеңіз.**
2. **Кескіш құралдың аяқ пен қолға келтіретін жарақаттан абай болыңыз.**
3. **Баспалдақта тұрып жабдықты іске қосуға болмайды.**
4. **Кесу жұмыстарын орындау үшін жабдықпен ағаштың үстіне шығуға болмайды.**
5. **Тұрақсыз беттерде жұмыс істеуге болмайды.**
6. **Жұмыс ауқымынан табылған құмды, тасты, шегені, т.б. алып тастаңыз.** Бөгде бөлшектер кесу құралына зақым келтіріп, қауіпті кері соққыға әкелуі мүмкін.
7. **Кескіш құрал тасқа немесе басқа қатты нысанға соғылса, моторды бірден өшіріп, кескіш құралды тексеріңіз.**
8. **Кескіш құралдың зақымдалмағанын жиі аралықта тексеріп тұрыңыз (тықылдайтын шуылдың көмегімен микрожарықтарды анықтау).**
9. **Кесуді бастау алдында кескіш құрал толық жұмыс жылдамдығына жетуі қажет.**
10. **Кескіш құрал тиісті сақтандырғышпен жабдықталуы тиіс. Сақтандырғыштары зақымдалған немесе мүлдем жоқ жабдықты іске қоспаңыз!**
11. **Жұмыс барысында құралмен берілген қорғағыш қондырғылар мен қалқандар пайдаланылуы қажет.**
12. **Жабдықтан аккумулятор картриджін үнемі алып тастаңыз:**
    - **жабдықты қараусыз қалдырғанда;**
    - **құлыптауды тазалау алдында;**
    - **жабдықты тексеру, тазалау немесе онымен жұмыс істеу алдында;**
    - **бөгде затты соққаннан кейін;**
    - **жабдықта қалыптан тыс діріл пайда болған жағдайда.**
13. **Желдету саңылауларын қалдықсыз, таза ұстаңыз.**
14. **Кескіш құралдар мотор өшкеннен кейін де айналып тұрады.**
15. **Жұмыс кезінде жүздер арасына бөгде заттар тұрып қалуына байланысты тоқтап қалса, құралды өшіріп, аккумулятор картриджін шығарып алыңыз, содан кейін бөгде заттарды қысқыш сияқты құралмен алып тастаңыз.** Бөгде заттарды қолыңызбен алсаңыз, алынып жатқан бөгде заттар әсерінен жүздер қозғалып, жарақаттауы мүмкін.
16. **Пышақ жабынын таққанда немесе шешіп алғанда, қолыңызды жарақаттап алмаңыз.**
17. **Құралды бекіткенде немесе шешкенде, қуат блогын қозғамай ұстаңыз және тым көп күш түсірмеңіз. Сонымен қатар қолыңыз сырғып кетпеуі үшін құрал құрғақ болуы керек.**

Кесу құралдары

Орындалатын жұмысқа сәйкес кескіш құралды қолданыңыз.

Техникалық қызмет көрсету нұсқаулары

1. **Жұмысты бастамай тұрып, жабдықтың жағдайын, атап айтқанда, кескіш құралдың және қорғағыш құрылғылардың жағдайын тексеру қажет.**
2. **Жабдыққа немесе кескіш құралға техникалық қызмет көрсету, кескіш құралды ауыстыру және құралды тазалау алдында моторды өшіріп, аккумулятор картриджін алып шығарыңыз.**
3. **Құралды пайдаланбаған кезде оған жұз қақпағын кигізіп, құрғақ және балалардың қолы жетпейтін жабық жерде, жоғарыда сақтаңыз.**

ОСЫ НҰСҚАУЛАРДЫ САҚТАҢЫЗ.

⚠*ЕСКЕРТУ:* Өнімді қайта пайдалану барысында САЛҒЫРТТЫҚ ТАНЫТПАЙ, қауіпсіздік ережелерін ұстаныңыз. Осы пайдалану жөніндегі нұсқаулықта келтірілген қауіпсіздік ережелерін ДҰРЫС ПАЙДАЛАНБАУ немесе орындамау ауыр жарақаттарға әкеп соқтыруы мүмкін.

БӨЛШЕКТЕР СИПАТТАМАСЫ

► **Сурет1:** **1.** Жұз тысы **2.** Қақпақ **3.** Металға арналған жалпақ қайшы жүздері **4.** Дөңгелек **5.** Бекіткіш тиек **6.** Түтік

ҚҰРАСТЫРУ

⚠*ЕСКЕРТУ:* жабдықты жинау немесе реттеу алдында моторды өшіріп, аккумулятор картриджін шығарыңыз. Әйтпесе машина абайсызда іске қосылып, адамды жарақаттауы мүмкін.

⚠*ЕСКЕРТУ:* Жабдықты жинау немесе реттеу кезінде оны әрдайым төменге алып қойыңыз. Жабдықты жоғарыда жинау немесе реттеу ауыр жарақатқа әкелуі мүмкін.

⚠*ЕСКЕРТУ:* "ҚАУІПСІЗДІК ШАРАЛАРЫ" тарауындағы ескерту мен сақтық шараларын және қуат блогының нұсқаулығын орындаңыз.

Қондырманы орнату

1. Түтіктің пластинасы бар ұшындағы қалпақты алып тастаңыз.

► **Сурет2:** **1.** Қалпақ **2.** Пластина

ЕСКЕРТПЕ: Түтікте май болса, қондырманы құрастырмай тұрып, майды сүртіңіз.

2. Дөңгелектердегі бекіткіш тиекті босатыңыз.

► **Сурет3:** **1.** Бекіткіш тиек

***НАЗАР САЛЫҢЫЗ:* Жоғалып кетпеуі үшін, бекіткіш тиек шешілгенше оны босатпаңыз.**

3. Түтіктегі пластина мен дөңгелектердегі ойықты бір-біріне туралаңыз, содан кейін дөңгелектерді түтікке суретте көрсетілгендей тағыңыз.

► **Сурет4:** **1.** Түтік **2.** Дөңгелек **3.** Пластина

***НАЗАР САЛЫҢЫЗ:* дөңгелектерді пластина дөңгелектерге ілінісетіндей етіп тағу керек.**

4. Бекіткіш тиекті мықтап тартып дөңгелектерді бекітіңіз. Осыдан кейін бекіткіш тиекті айналу осіне қарай жоғары тартып тұрып, бекіткіш тиектің ұшы дөңгелек білігіне қарайтындай етіп бекіткіш тиектің бұрышын реттеңіз.

► **Сурет5:** **1.** Бекіткіш тиек **2.** Дөңгелек білігі

5. Қондырмадағы қалпақты шығарып алыңыз.

► **Сурет6:** **1.** Қалпақ

6. Қондырманы түтікке ондағы тесік пен түтіктегі тесік бір-біріне тураланатындай етіп тағыңыз. Алдымен қысқа болтты мықтап бұраңыз, содан кейін ұзын болтты бұрап түтікті бекітіңіз.

► **Сурет7:** **1.** Түтік **2.** Болт (қысқа) **3.** Болт (ұзын) **4.** Алты қырлы кілт

ЕСКЕРТПЕ: Болттарды бұрап тартқанда, 4,0–6,0 Нм бұрау күшін қолданыңыз.

Қондырма түтігін орнату

⚠*САҚ БОЛЫҢЫЗ:* Орнатқаннан кейін әрқашан қондырма түтігінің бекітілгенін тексеріңіз. Дұрыс орнатылмаған жағдайда қондырма қуат блогынан құлап, адам жарақат алуы мүмкін.

Қондырма түтігін қуат блогына орнатыңыз.

1. Түтік ұшынан қақпақты алып тастаңыз.

► **Сурет8:** **1.** Түтік **2.** Қақпақ

***НАЗАР САЛЫҢЫЗ:* Қақпақты лақтырмаңыз, себебі қақпақ қондырманы сақтау үшін қажет.**

2. Тұтқаны қондырмаға қарай бұраңыз.

► **Сурет9:** **1.** Тетік

3. Істікті қуат блогындағы көрсеткі белгісімен біріктіріңіз. Шлангты салғанда, босату түймесі жоғары көтерілуі керек.

Жайғасым сызығы қуат блогындағы көрсеткі белгісінің соңында, ал қуат блогындағы көрсеткі белгісі мен шлангтағы көрсеткі белгісі бір-біріне қарап тұрғанына көз жеткізіңіз.

► **Сурет10:** **1.** Босату түймесі **2.** Қуат блогындағы көрсеткі белгісі **3.** Істік **4.** Орналасу сызығы **5.** Шлангтағы көрсеткі белгісі

4. Тұтқаны қуат блогына қарай бұраңыз.

► **Сурет11:** **1.** Тетік

Тұтқаның беті түтікке параллель екеніне көз жеткізіңіз.

НАЗАР САЛЫҢЫЗ: **Қондырма түтігін салмайынша тұтқаны тартпаңыз.** Әйтпесе, тұтқа жетек білігінің кірісін тым қатты қысып, зақымдауы мүмкін.

Түтікті алу үшін тұтқаны қондырмаға қарай бұраңыз және босату түймесін басып тұрып, түтікті тартып шығарыңыз.
► **Сурет12:** **1.** Босату түймесі **2.** Тетік **3.** Түтік

Қайшы жүзінің жабынын шешіп алу немесе тағу

Жүз жабынының ысырмаларын тартып босатыңыз, содан кейін қайшы жүзінің жабынын ашыңыз.
► **Сурет13:** **1.** Ысырма **2.** Жүз тысы

Қайшы жүзінің жабынын шөп қайшысына таққан кезде, қайшы жүзі жабынының жабылғанына және екі ысырманың да мықтап бекітілгеніне көз жеткізіңіз.

Металға арналған жалпақ қайшы жүздерін орнату немесе алып тастау

САҚ БОЛЫҢЫЗ: **Металға арналған жалпақ қайшы жүздерін ауыстыру кезінде қолдарыңыз жүздерге тиіп кетпеуі үшін, қолғап киіп жүріңіз.**

САҚ БОЛЫҢЫЗ: **Металға арналған жалпақ қайшы жүздерін орнату немесе алып тастау алдында жүз қақпағын бекітіңіз.**

НАЗАР САЛЫҢЫЗ: **жүздерді ауыстырған кезде, қосиіндегі майды сүртпеңіз.**

1. Қайшы жүздерін жабынына қойыңыз.
► **Сурет14:** **1.** Жүз тысы

2. Білікті жоғарғы және төменгі жүз кезекпен орналасатындай етіп бұраңыз.
► **Сурет15:** **1.** Білік

3. Қайшы жүзінің жабынын жауып, қондырманы аударып қойыңыз.

4. Алты қырлы кілтпен 4 болтты бұрап алыңыз және жабынды шешіп алыңыз.
► **Сурет16:** **1.** Болт **2.** Қақпақ

5. Қайшы жүздерін шығарыңыз.
► **Сурет17**

6. Қосинді суретте көрсетілген бағытта орналасатындай етіп жалпақ ұшты бұрауышпен бұраңыз.
► **Сурет18:** **1.** Иінді білік

7. Қайшы жүзінің жабынын қайшы жүздерінен шешіп алыңыз, содан кейін жаңа қайшы жүздерін жабынға салыңыз.

8. Жоғарғы қайшы жүзі мен төменгі қайшы жүзінің тесіктерін суретте көрсетілгендей туралаңыз.
► **Сурет19:** **1.** Тесік

9. Қайшы жүзінің жабынын жабыңыз, содан кейін қайшы жүздерін уақытша бекіту үшін 4-қадамда алынған болтты қайшы жүзі жабынының тесігіне салыңыз.
► **Сурет20:** **1.** Болт

10. Қосиіннің айналасына біраз май жағыңыз.

11. Пышақтардағы тесік пен қондырманың істігін бір-біріне келтіріп жатып, қондырмаға пышақтарды бекітіңіз.
► **Сурет21:** **1.** Пышақтардың тесігі **2.** Қондырманың істігі

12. Жабынды тағыңыз, содан кейін 3 болтты бұрап тартыңыз. 9-қадамда қайшы жүзі жабынына салынған болтты шығарып алыңыз, содан кейін болтты бұрап тартыңыз.
► **Сурет22:** **1.** Болт **2.** Жабын

НАЗАР САЛЫҢЫЗ: **Егер металға арналған жалпақ қайшы жүздері дұрыс жұмыс істемесе, бұл иінді біліктің жүздерге дұрыс тимей тұрғанын білдіреді. Жүздерді алып, қайтадан орнатыңыз.**

НАЗАР САЛЫҢЫЗ: **Металға арналған жалпақ қайшы жүздерінен басқа бөлшектер (иінді білік) тозған болса, бөлшектерді ауыстыру немесе жөндеу үшін Makita өкілетті қызмет көрсету орталығына жүгініңіз.**

ФУНКЦИОНАЛДЫҚ СИПАТТАМАСЫ

САҚ БОЛЫҢЫЗ: **Құралдың функциясын реттемес және тексермес бұрын, әрдайым құралдың өшірулі екендігіне және аккумулятор картриджінің алынғанына көз жеткізіңіз.**

Кесу бұрышын реттеу

САҚ БОЛЫҢЫЗ: **кесу бұрышын реттеу алдында, құралды міндетті түрде өшіру керек.**

Төмендегі процедурада дөңгелектердің орнын өзгерту арқылы қондырманың бұрышын реттеуге болады.

1. Дөңгелектердегі бекіткіш тиекті босатыңыз.

2. Дөңгелектерді қажетті жерге жылжытып орнатыңыз.

3. Бекіткіш тиекті мықтап тартып дөңгелектерді бекітіңіз.
► **Сурет23:** **1.** Дөңгелек

НАЗАР САЛЫҢЫЗ: **түтіктегі пластина дөңгелектерге ілінісуі керек.**

НАЗАР САЛЫҢЫЗ: **Дөңгелектерді бекіткен соң, бекіткіш тиектің мықтап тартылғанына көз жеткізіңіз.**

ПАЙДАЛАНУ

⚠*ЕСКЕРТУ:* "ҚАУІПСІЗДІК ШАРАЛАРЫ" тарауындағы ескерту мен сақтық шараларын және қуат блогының нұсқаулығын орындаңыз.

Құралды пайдалану

⚠*ЕСКЕРТУ:* қолыңызды қайшы жүздеріне жақындатпаңыз.

⚠*ЕСКЕРТУ:* құралды үнемі қадағалау үшін өте сақ болыңыз. Құралдың жұмыс аймағында өзіңізге немесе өзгеге қарай ауытқып кетуіне жол бермеңіз. Құралды басқара алмай қалу оператордың және айналадағы адамның ауыр жарақат алуына әкелуі мүмкін.

⚠*ЕСКЕРТУ:* шөпті шабу алдында, шабылатын жердегі таяқтар мен тастарды алып тастаңыз.

► Сурет24

⚠*САҚ БОЛЫҢЫЗ:* Құралмен мүмкіндігінше ыстық ауа райында жұмыс істемеңіз. Құралмен жұмыс істеу кезінде физикалық жағдайыңызды есепке алыңыз.

⚠*САҚ БОЛЫҢЫЗ:* Шөп шабу кезінде металл қоршауға немесе басқа қатты затқа абайсызда тиіп кетуден сақтаныңыз. Металға арналған жалпақ қайшы жүздері сынып, дене жарақатын тудыруы мүмкін.

⚠*САҚ БОЛЫҢЫЗ:* құралға, әсіресе сатыдан, тым қатты қол созу аса қауіпті. Теңселетін немесе берік емес нәрсенің үстінде тұрып жұмыс істеуге болмайды.

***НАЗАР САЛЫҢЫЗ:* Қураған ағаштарды немесе соған ұқсас қатты заттарды кесуге болмайды.** Әйтпесе құралға зақым келуі мүмкін.

***НАЗАР САЛЫҢЫЗ:* Құралды мотордың тоқтауына немесе өте баяу айналуына әкелетін жолмен пайдалануға болмайды.**

***НАЗАР САЛЫҢЫЗ:* Жуан бұтақтарды кесуге болмайды.**

***НАЗАР САЛЫҢЫЗ:* Жұмыс істеп тұрғанда металға арналған жалпақ қайшы жүздерін жерге тигізбеңіз. Жүздер өтпей қалады және жұмыс өнімділігі төмендейді.**

***НАЗАР САЛЫҢЫЗ:* Ылғал шөпті немесе кішкентай ағаштардың жапырақтарын шабуға болмайды.**

Құралды алдыңғы сабы мен қуат блогының артқы тұтқасынан екі қолыңызбен ұстаңыз.
► Сурет25: 1. Алдыңғы сап **2.** Артқы тұтқа

Дөңгелектерді жерге тигізіп, блоктау тиегін басып тұрып ауыстырғыш шүріппені басыңыз, содан кейін құралды алға жүргізіңіз.
► Сурет26

Жиектас, дуалдың немесе ағаштардың айналасында шапқан кезде, құралды олардың бойымен жүргізіңіз. Сондай-ақ жүздердің оларға тимеуін қадағалаңыз.

ТЕХНИКАЛЫҚ ҚЫЗМЕТ КӨРСЕТУ

⚠*ЕСКЕРТУ:* жабдықты тексеру немесе техникалық күтімін жасау алдында, моторды өшіріп, аккумулятор картриджін шығарыңыз. Әйтпесе машина абайсызда іске қосылып, адамды ауыр түрде жарақаттауы мүмкін.

⚠*ЕСКЕРТУ:* Жабдықты тексеру немесе техникалық қызмет көрсету кезінде оны әрдайым төменге алып қойыңыз. Жабдықты жоғарыда жинау немесе реттеу ауыр жарақатқа әкелуі мүмкін.

⚠*ЕСКЕРТУ:* "ҚАУІПСІЗДІК ШАРАЛАРЫ" тарауындағы ескерту мен сақтық шараларын және қуат блогының нұсқаулығын орындаңыз.

⚠*САҚ БОЛЫҢЫЗ:* қарап тексерген немесе техникалық күтім жасаған кезде, қолғап киіңіз.

***НАЗАР САЛЫҢЫЗ:* Жанармайды, бензинді, сұйылтқышты, спиртті немесе соған ұқсас заттарды ешқашан пайдаланбаңыз. Нәтижесінде түссіздену, бүліну немесе жарықтар пайда болуына әкелуі мүмкін.**

Өнімнің ҚАУІПСІЗДІГІ мен СЕНІМДІЛІГІН қамтамасыз ету үшін, жөндеу жұмыстары, кез келген басқа техникалық қызмет көрсету немесе реттеу әрдайым Makita қосалқы бөлшектерін пайдалану арқылы Makita компаниясының өкілетті немесе зауыттық қызмет көрсету орталықтары тарапынан орындалуы керек.

Құралды тазалау

Құрал шаңын құрғақ шүберекпен немесе сабынды суға батырылған шүберекті сығып алып тазалаңыз.

***НАЗАР САЛЫҢЫЗ:* Жанармайды, бензинді, сұйылтқышты, спиртті немесе соған ұқсас заттарды ешқашан пайдаланбаңыз. Нәтижесінде түссіздену, бүліну немесе жарықтар пайда болуына әкелуі мүмкін.**

Металға арналған жалпақ қайшы жүзіне техникалық қызмет көрсету

Пайдалану алдында немесе жұмыс кезінде сағатына бір рет металға арналған жалпақ қайшы жүздеріне тұтқырлығы төмен (машина майы немесе бүріккіш түріндегі майлағыш) май жағыңыз.
► Сурет27

Жұмыс істеп болғаннан кейін металға арналған жалпақ қайшы жүздерінің екі жағындағы шаңды сым қылшақпен кетіріңіз, оны шүберекпен сүртіңіз, содан кейін оған тұтқырлығы төмен май (машина майы немесе бүріккіш түріндегі майлағыш) жағыңыз.
► Сурет28

НАЗАР САЛЫҢЫЗ: **Металға арналған жалпақ қайшы жүздерін суға салып жууға болмайды.** Бұл тот басуға немесе құралдың зақымдануына әкелуі мүмкін.

НАЗАР САЛЫҢЫЗ: **Кір мен тот жүздің шамадан тыс үйкелуін тудырады және аккумуляторларға арналған зарядтау құрылғысының пайдалану уақытын қысқартады.**

Сақтау

Жүздері ашық қалмайтындай етіп жүз қақпағын металға арналған жалпақ қайшы жүздеріне бекітіңіз. Құралды балалардың қолы жетпейтін жерде сақтаңыз. Құралды ылғал немесе жаңбыр тимейтін жерде сақтаңыз.
Қондырма мен қуат блогын бөлек сақтаған кезде, қалпақты түтіктің ұшына кигізіңіз.
► **Сурет29**

Қозғалмалы бөлшектерін майлау

НАЗАР САЛЫҢЫЗ: **Берілген майдың жиілігі мен мөлшері туралы нұсқауларды орындаңыз.** Әйтпесе, майдың жеткіліксіз болуы қозғалмалы бөлшектерге зақым келтіруі мүмкін.

Жетекші білік:

Майды (Makita майы N No.2 немесе баламасы) жұмыстың әрбір 30 сағаты сайын жағып тұрыңыз.
► **Сурет30**

ЕСКЕРТПЕ: Түпнұсқа Makita майын жергілікті Makita дилерінен сатып алуға болады.

Қоюланған маймен майлау

Майлау аралығы: Пайдалану кезінде әр 50 сағат сайын

1. Қайшы жүздерін қондырмадан шешіп алыңыз.

2. Қайшы жүздеріндегі тесіктердің ішкі жағына май жағыңыз (шамамен 1,5 г).
► **Сурет31: 1.** Тесік

3. Қайшы жүздерін қондырмаға орнатыңыз.

Металға арналған жалпақ қайшы жүздерін ажарлау

НАЗАР САЛЫҢЫЗ: **Егер металға арналған жалпақ қайшы жүздері ажарлаудан айтарлықтай тозған болса, оларды жаңасымен ауыстырыңыз.**

1. Құралға аккумулятор картриджін орнатыңыз.

2. Жоғарғы және төменгі жүзі кезекпен орналасатындай етіп, құралды іске қосыңыз.
► **Сурет32**

3. Құралды өшіріп, аккумулятор картриджін құралдан алып тастаңыз.

4. Егеу бұрышын 45°-қа орнатыңыз және жоғарғы пышақты егеумен 3 жақтан қайраңыз.
► **Сурет33: (1)** Егеу **(2)** 45°

САҚ БОЛЫҢЫЗ: **Металға арналған жалпақ қайшы жүздерін ажарлау алдында құралдың өшірулі екеніне және аккумулятор картриджінің құралдан алынғанына көз жеткізіңіз.**

5. Құралды төңкеріп қойып, металға арналған жалпақ қайшы жүздеріндегі бұдырды қайрақ тас көмегімен кетіріңіз.
► **Сурет34: 1.** Қайрақ тас

6. Егеу бұрышын 45°-қа орнатыңыз және төменгі пышақты егеумен 3 жақтан қайраңыз.

7. Құралды қалыпты күйіне қойып, металға арналған жалпақ қайшы жүздеріндегі бұдырды егеудің көмегімен кетіріңіз.

АҚАУЛЫҚТАРДЫ ЖОЮ

Жөндеу жұмыстарына тапсырыс беруден бұрын, тексерулер жүргізіңіз. Нұсқаулықта көрсетілмеген мәселелер анықталса, құралды бөлшектемеңіз. Makita компаниясының өкілетті қызмет көрсету орталықтарына хабарласыңыз және жөндеу үшін әрқашан Makita қосалқы бөлшектерін пайдаланыңыз.

Ақаулы күйі	Ықтимал себебі (ақаулық)	Шешім
Мотор іске қосылмайды.	-	Сондай-ақ қуат блогының пайдалану нұсқаулығын қараңыз.
Мотор көп ұзамай тоқтайды.	-	Сондай-ақ қуат блогының пайдалану нұсқаулығын қараңыз.
Мотор жылдамдығы артпайды.	-	Сондай-ақ қуат блогының пайдалану нұсқаулығын қараңыз.
Металға арналған жалпақ қайшы жүздері жылжымайды: ⇨ машинаны дереу тоқтатыңыз!	Металға арналған жалпақ қайшы жүздерінің арасында бөгде заттар тұрып қалды.	Құралды өшіріп, аккумулятор картриджін алып тастаңыз, содан кейін қысқыш секілді құрал көмегімен бөгде заттарды алып тастаңыз.
	Жетек жүйесі дұрыс жұмыс істемейді.	Жергілікті қызмет көрсету орталығынан жөндеуді сұраңыз.
Қалыптан тыс діріл деу: ⇨ машинаны дереу тоқтатыңыз!	Металға арналған жалпақ қайшы жүздері сынған, майысқан немесе тозған.	Металға арналған жалпақ қайшы жүздерін ауыстырыңыз.
	Жетек жүйесі дұрыс жұмыс істемейді.	Жергілікті қызмет көрсету орталығынан жөндеуді сұраңыз.
Металға арналған жалпақ қайшы жүздері мен мотор тоқтамайды: ⇨ Дереу аккумуляторды шығарып алыңыз!	Электрлік ақаулық.	Аккумуляторды шығарып алыңыз және жергілікті өкілетті қызмет көрсету орталығынан жөндеп беруін сұраңыз.

ҚОСЫМША КЕРЕК-ЖАРАҚТАР

⚠***САҚ БОЛЫҢЫЗ:*** **Бұл керек-жарақтарды немесе қондырмаларды осы нұсқаулықта көрсетілген Makita машинасымен бірге пайдаланған дұрыс.** Басқа керек-жарақтарды немесе қондырмаларды пайдалану адамдардың жарақаттануына әкелуі мүмкін. Керек-жарақты немесе қондырманы тек мақсатына сәйкес пайдаланыңыз.

Осы керек-жарақтар туралы қосымша мәлімет алу үшін көмек қажет болса, жергілікті Makita қызмет көрсету орталығына хабарласыңыз.

- Пышақ
- Makita түпнұсқа аккумуляторы және зарядтау құрылғысы

ЕСКЕРТПЕ: Тізімдегі кейбір элементтер стандартты керек-жарақтар ретінде өнімнің қаптамасында болуы мүмкін. Олар әр елде әртүрлі болуы мүмкін.

規格

型號：	EN425MP
鋸片寬度	500 mm
尺寸 （長 × 寬 × 高）	820 mm × 521 mm × 191 mm
淨重	2.6 kg

- 生產者保留變更規格不另行通知之權利。
- 規格可能因銷往國家之不同而異。

認可的動力裝置

該組件僅可與以下認可的動力裝置組合使用：

- DUX60 充電式多功能動力機
- DUX18 充電式多功能動力機
- UX01G 充電式多功能動力機

⚠警告： 切勿將本組件和未經認可的動力裝置組合使用。未經認可的組合可能會造成嚴重的傷害。

符號

以下顯示本設備可能使用的符號。在使用工具前，請務必理解其涵義。

	請仔細閱讀使用說明書。
	危險 - 將手保持遠離刀片。
	請佩帶保護頭盔、護目鏡和護耳罩！
	佩帶保護手套。
	穿著具有防滑底的結實靴。
	確保工具的15 m範圍內無旁觀者或動物。
	表面高溫 - 手指或手易燙傷。
	符合澳洲 NSW 噪音控制條例的聲功率位準

用途

該組件僅適用於修剪草地及地上的雜草，需與認證動力裝置搭配使用。切勿將該組件挪作他用。不正當使用該組件可能造成嚴重的人身傷害。

EU 符合性聲明

僅用於歐洲國家

我們作為製造商：**Makita Europe N.V.**，公司地址：**Jan-Baptist Vinkstraat 2 3070 Kortenberg BELGIUM**。授予 **Kazuhisa Makino** 編寫技術檔案之權利，並於權責範圍內發表以下產品聲明；
名稱：**樹籬割草配件**。型式：**EN425MP**。
符合 **2006/42/EC** 所有相關規定
並依據以下 Harmonised 標準製造：**EN 62841-1:2015+A11:2022, EN 62841-4-2:2019+A1:2022+A11:2022, EN IEC 62841-4-5:2021+A11:2021, EN ISO 11806-1:2022**。
聲明地點和日期：**Kortenberg, Belgium。30. 7. 2025**
負責人：**Makita Europe N.V. 董事 - Kazuhisa Makino。**



符合性聲明（適用於英國）

僅適用於英國

我們作為製造商：**Makita Europe N.V.**，公司地址：**Jan-Baptist Vinkstraat 2 3070 Kortenberg BELGIUM**。授予 **Kazuhisa Makino** 編寫技術檔案之權利，並於權責範圍內發表以下產品聲明；
名稱：**樹籬割草配件**。型式：**EN425MP**。

符合 **S.I. 2008/1597（經修訂）** 所有相關規定並依據以下指定標準製造：**EN 62841-1:2015+A11:2022, EN 62841-4-2:2019+A1:2022+A11:2022, EN IEC 62841-4-5:2021+A11:2021, EN ISO 11806-1:2022**。

聲明地點和日期：**Kortenberg, Belgium。30. 7. 2025**

負責人：**Makita Europe N.V. 董事 - Kazuhisa Makino。**

進口商：Makita (UK) Limited, Michigan Drive, Tongwell, Milton Keynes, Buckinghamshire, MK15 8JD, UK



安全警告

充電式草皮修剪機安全警告

⚠**警告 請通讀本電動工具附帶的所有安全警告、安全事項、插圖和規格。**未按照以下列舉安全事項而使用或操作可能導致觸電、火災和／或嚴重傷害。

1. **請勿在惡劣天氣條件下（尤其是雷雨天）使用草皮修剪機。**這可以降低被雷擊的風險。
2. **使所有電源線及纜線遠離切割區域。**電源線或纜線可能藏於灌木或樹叢中，而被刀片意外割斷。
3. **請配戴護耳罩。**適當的防護設備可降低聽力損傷風險。
4. **由於刀片可能會接觸到隱藏的電線，請僅握持草皮修剪機的絕緣握持表面。**刀片接觸到「帶電」導線時，可能會使草皮修剪機上曝露的金屬部分「帶電」並使操作人員觸電。
5. **身體所有部位請遠離刀片。請勿在刀片移動時，移除已切除的材料或握持待切除的材料。**開關關閉後，刀片還會繼續轉動。在操作本草皮修剪機期間分心可能會導致嚴重人身傷害。
6. **清理卡住材料或維修草皮修剪機時，請確認所有電源開關已關閉，且電池組已取下或中斷連接。**清理卡住的材料或進行維修時，若意外啟動草皮修剪機，可能會導致嚴重人身傷害。
7. **在刀片停止的情況下，以手柄搬運草皮修剪機，並小心勿操作電源開關。**正確搬運草皮修剪機，可降低不慎啟動而導致刀片造成人員受傷的危險性。
8. **搬運或存放草皮修剪機時，請務必使用刀片保護罩。**正確處理草皮修剪機可降低刀片造成人員受傷的風險。

其他安全指示

一般操作說明

1. **為確保正確操作，使用者必須閱讀本操作說明，使自己熟悉本設備的操作方式。**使用者若未充分掌握相關知識，將因操作不當而對自身及他人造成危險。
2. **切勿讓兒童或體力、感覺或心智不健全或缺乏經驗和知識或不熟悉本操作說明的人員使用本機器。當地法規可能會限制操作人員的年齡。**
3. **使用本設備時務必特別小心和注意。**
4. **如果您的身體狀況不佳，請勿操作本設備。執行各項工作時，請冷靜和小心。請運用常識，並時刻謹記：如果使他人或其財產遭受意外或危險，操作人員或使用者要為此負責。**
5. **切勿在附近有人（特別是兒童）或寵物的情況下操作本機器。**
6. **本設備出現任何問題或異常狀況時，請立即關閉電機。**
7. **當您休息時，或當本設備無人照看時，請關閉並拆下電池組，並將其放在安全位置，以免對他人造成危險，或使本設備受損。**
8. **切勿在惡劣天氣環境下（尤其是雷電天氣）使用本機器。**
9. **國家法規可能有限制使用本機器的規定。**

安全裝置

1. **操作本機器時，應全程佩戴護目鏡並穿著厚實的鞋子。**
2. **操作本機器期間，務必穿著厚實的鞋子和長褲。**

啟動本設備

1. **確保附近無兒童或其他人員，並注意工作區域附近的動物。**否則應停止使用本設備。
2. **操作期間，請確保工具的 15 m 範圍內無任何旁觀者或動物。若有他人靠近，請立即停止工具。**
3. **使用前，請務必檢查本設備能否安全操作。檢查切割工具和保護罩是否穩固，並檢查開關扳機／桿能否操作自如及正確作動。檢查把手是否清潔和乾燥，並測試開關功能。**

4. 在繼續使用本設備前，檢查是否有部件受損。當保護罩或其他部件受損時，應仔細加以檢查，確認其能否正常運作並執行預定功能。檢查運動部件是否對正及是否卡滯、零件是否破損、安裝是否正確，及其他可能影響機器運轉的情況。當保護罩或其他部件受損時，除非本手冊另有指示，否則應交由授權維修服務中心妥善修復或更換。
5. 只有在手腳均遠離切割工具時才能啟動電機。
6. 開始作業前，請確定切割工具並未接觸任何物品。
7. 使用本工具時，請緊握本工具。
8. 避免意外起動。裝有電池組且手指置於開關上時，請勿搬運工具。安裝電池組時，請確認開關已關閉。
9. 操作之前，請檢查作業區域是否有鐵絲柵欄、石塊或其他堅硬物體。此類物體會損傷刀片。
10. 在操作本工具之前請檢查籬笆與樹叢中是否有任何異物，如鐵絲柵欄或隱藏電線。

操作方法

1. 只有在光線充足且可見度佳的情況下才能使用本設備。冬季時，應留意濕滑區域和冰、雪（可能滑倒）。在坡地上務必站穩，且務必只能走動，切勿奔跑。
2. 請小心，勿使切割工具傷及手腳。
3. 操作本設備時，切勿站在梯子上。
4. 切勿為了以本設備執行切割作業而攀爬樹木。
5. 切勿在不穩固的表面上工作。
6. 如果在工作範圍內發現砂石和釘子等異物，請加以去除。外來顆粒可能使切割工具受損，且可能因彈飛而造成危險。
7. 萬一切割工具碰觸到石頭或其他硬物，請立即關閉電機並檢查切割工具。
8. 請定期且頻繁地檢查切割工具是否受損（可透過輕拍時所發出的聲響偵測有無細小裂紋）。
9. 切割工具必須在開始切割前便已全速運轉。
10. 切割工具必須配備適當的保護罩。保護罩受損或保護罩未裝妥時，切勿操作本設備！
11. 操作時，務必使用本設備所附帶的全套防護裝備和保護罩。
12. 遇下列情況，務必從本設備上拆下電池組：
    - — 本設備無人照看時；
    - — 清除堵塞物前；
    - — 檢查、清潔或保養本設備前；
    - — 擊打到異物後；
    - — 本設備出現異常震動時。
13. 務必保持通風口不受碎片阻擋。
14. 電機關閉後，切割裝置還會繼續運轉。
15. 若鋸片運轉時因鋸片之間卡住異物而停止移動，請關閉工具電源並取出電池組，然後再使用如夾鉗等工具取出異物。用手取出異物可能會受傷，因為鋸片會伴隨取出異物的動作而移動。
16. 安裝或拆卸刀片保護罩時，小心不要傷到手。
17. 安裝或拆卸工具時，請將動力裝置保持穩定，不可過於用力。此外，請讓工具保持乾燥，避免從手中滑落。

切割工具

只能使用當前作業所應使用的切割工具。

保養注意事項

1. 開始工作前，必須檢查本設備的狀況，尤其是切割工具和防護裝置的狀況。
2. 在執行保養作業、更換切割工具或清潔本設備或切割工具前，請關閉電機並拆下電池組。
3. 不使用時，請在工具上安裝刀片保護罩，並將工具存放在兒童接觸不到的室內乾燥高處或加鎖位置。

妥善保存這些手冊。

⚠警告： 請勿為圖方便或因對產品足夠熟悉（因重複的使用）而不嚴格遵循產品的安全規則。使用不當或不遵循本說明書中的安全規則會導致嚴重的人身傷害。

部件說明

► **圖片1:** **1.** 刀片保護罩 **2.** 蓋子 **3.** 刀片 **4.** 輪 **5.** 固定桿 **6.** 外管

裝配

⚠警告： 組裝或調整設備前，請關閉馬達並取下電池組。否則，機器可能會意外啟動並導致受傷。

⚠警告： 組裝或調整設備時，請始終將其放倒。組裝或調整設備時直立放置設備可能造成嚴重人身傷害。

⚠警告： 遵循「安全警告」一節以及動力裝置使用說明書中的警告和注意事項。

組裝組件

1. 在板件側取下外管末端的蓋子。
► **圖片2: 1.** 蓋子 **2.** 板件

注： 如果管路上附著油液，請先擦除油液，再組裝配件。

2. 鬆開輪上的固定桿。
► **圖片3: 1.** 固定桿

注意： 請勿將固定桿鬆開到脫落的程度，以免遺失。

3. 將外管上的板件對齊輪上的槽溝，然後將輪安裝到外管，如圖所示。
► **圖片4: 1.** 外管 **2.** 輪 **3.** 板件

注意： 安裝輪時務必確保板件與輪保持接合。

4. 確實鎖緊固定桿，將輪固定。然後調整固定桿的角度，讓固定桿的尖端朝向輪軸，同時將固定桿向上拉向旋轉軸。
► **圖片5: 1.** 固定桿 **2.** 輪軸

5. 拆下組件的蓋子。
► **圖片6: 1.** 蓋子

6. 將外管裝到組件，讓外管上的開孔對準組件上的開孔。先鎖緊短螺栓，再鎖緊長螺栓固定外管。
► **圖片7: 1.** 外管 **2.** 螺栓（短） **3.** 螺栓（長） **4.** 六角扳手

注： 鎖緊螺栓時，請施加 4.0 - 6.0 N•m 的鎖緊扭力。

安裝連接管

⚠小心： 安裝完成後，務必檢查組件外管已確實固定。安裝不當可能造成組件自動力裝置脫落並導致人員受傷。

將連接管安裝於動力裝置。

1. 取下外管末端的蓋子。
► **圖片8: 1.** 外管 **2.** 蓋子

注意： 蓋子請勿丟棄，於收納本組件時會用到。

2. 將固定桿朝組件轉動。
► **圖片9: 1.** 固定桿

3. 將插銷對齊動力裝置上的箭頭標誌。插入外管，直到釋放按鈕彈出。

確認位置線位於動力裝置上的箭頭標誌尖端，且動力裝置上的箭頭標誌及外管上的箭頭標誌彼此相對。
► **圖片10: 1.** 釋放按鈕 **2.** 動力裝置上的箭頭標誌 **3.** 銷 **4.** 位置線 **5.** 外管上的箭頭標誌

4. 將固定桿朝動力裝置轉動。
► **圖片11: 1.** 固定桿

確認固定桿表面與連接管平行。

注意： 請勿在未插入組件外管的情況下鎖緊固定桿。否則固定桿可能會過度鎖緊傳動軸的入口並造成損壞。

若要取下組件外管，請將固定桿朝組件轉動，並於壓下釋放按鈕的同時拉出外管。
► **圖片12: 1.** 釋放按鈕 **2.** 固定桿 **3.** 連接管

拆下或安裝刀片保護罩

拉開刀片保護罩的卡榫，然後打開刀片保護罩。
► **圖片13: 1.** 卡榫 **2.** 刀片保護罩

將刀片保護罩裝在刀片上時，確定刀片保護罩有關閉且兩個卡榫都牢固地固定。

安裝或拆卸刀片

⚠小心： 更換刀片時，請務必配戴手套，以免雙手直接觸碰到刀片。

⚠小心： 在拆下或安裝刀片前，請裝上刀片保護罩。

注意： 更換刀片時，請勿拭去曲柄上的潤滑脂。

1. 將刀片置於刀片保護罩上。
► **圖片14: 1.** 刀片保護罩

2. 轉動軸，確認上刀片及下刀片呈交錯配置。
► **圖片15: 1.** 機軸

3. 關閉刀片保護罩，然後將組件倒置。

4. 使用六角扳手拆下 4 支螺栓，然後拆下外蓋。
► **圖片16: 1.** 螺栓 **2.** 外蓋

5. 拆下刀片。
► **圖片17**

6. 使用開槽螺絲起子轉動曲柄，使曲柄位於圖中所示的方向。
► **圖片18: 1.** 曲柄

7. 將刀片保護罩從刀片拆下，然後將新的刀片置於刀片保護罩上。

8. 對齊上刀片和下刀片的開孔，如圖所示。
► **圖片19: 1.** 開孔

9. 關閉刀片保護罩，然後將在步驟 4 拆下的螺栓插入刀片保護罩的開孔暫時固定刀片。
► **圖片20: 1.** 螺栓

10. 在曲柄周圍塗抹少量的潤滑脂。

11. 將刀片安裝至配件，同時將刀片的開孔對齊配件的插銷。
► **圖片21: 1.** 刀片的開孔 **2.** 配件的插銷

12. 安裝外蓋，然後鎖緊 3 支螺栓。將在步驟 9 插入刀片保護罩的螺栓取下，然後鎖緊螺栓。
► **圖片22: 1.** 螺栓 **2.** 外蓋

注意： 如果刀片無法正常運作，則刀片並未與曲柄正確接合。拆下刀片，然後重新安裝。

注意： 若如曲柄等非刀片的零件已磨損，請洽詢 Makita 授權服務中心要求更換或維修零件。

功能描述

⚠小心： 調節或檢查工具功能之前，請務必關閉工具電源開關並取下電池組。

調整切割角度

⚠小心： 在調整切割角度之前，請務必關閉工具電源。

您可依下列程序改變輪的位置，調整配件的角度。

1. 鬆開輪上的固定桿。

2. 將輪移動至所需位置。

3. 確實鎖緊固定桿，將輪固定。
► **圖片23: 1.** 輪

注意： 確定外管上的板件與輪保持接合。

注意： 將輪固定後，請確定固定桿已牢固鎖緊。

操作

⚠警告： 遵循「安全警告」一節以及動力裝置使用說明書中的警告和注意事項。

操作工具

⚠警告： 使雙手遠離刀片。

⚠警告： 任何時候都務必特別小心地控制工具。切勿使工具偏向自身或工作區域中的任何人員。工具失控會對鄰近和操作人員造成嚴重的傷害。

⚠警告： 開始修剪前，請清除修剪區域內的樹枝和石塊。

► **圖片24**

⚠小心： 盡量避免在非常熱的天氣下操作本工具。操作本工具時，請注意您的身體狀況。

⚠小心： 進行修剪時，請小心不要意外接觸到金屬籬笆或其他堅硬物體。刀片可能斷裂，使人員受傷。

⚠小心： 使用工具時過度前傾伸展身體（尤其是站在梯子上時）極度危險。請勿站在任何會晃動或不穩固的地方工作。

注意： 請勿砍倒枯樹或類似的硬物。這樣做可能使本工具受損。

注意： 請勿以會導致電機停止或以極低速轉動的方式使用本工具。

注意： 請勿試圖切割粗樹枝。

注意： 操作時，勿使刀片接觸地面。刀片將會變鈍，導致性能變差。

注意： 請勿修剪濕草或小樹的樹葉。

握住動力裝置的前手柄和後把手，以雙手握住工具。

► **圖片25: 1.** 前手柄 **2.** 後把手

當輪接觸地面時，一方面按下保護鎖定桿，一方面扣動開關扳機，然後將工具向前移動。

► **圖片26**

修剪緣石、圍籬或樹木周圍的區域時，請沿著上述物件移動本工具。請小心勿使刀片碰觸上述物件。

保養

⚠警告： 在檢查或保養設備前，請關閉馬達並取下電池組。否則，機器有可能意外啟動並導致重傷。

⚠警告： 檢查或保養本設備時，請一律將其放倒。組裝或調整設備時直立放置設備可能造成嚴重人身傷害。

⚠警告： 遵循「安全警告」一節以及動力裝置使用說明書中的警告和注意事項。

⚠小心： 進行檢查和保養時，請配戴手套。

注意： 切勿使用汽油、苯、稀釋劑、酒精或類似物品清潔工具。否則可能會導致工具變色、變形或出現裂縫。

為了保證產品的安全與可靠性，任何維修或其他維修保養工作需由Makita（牧田）授權的或工廠維修服務中心來進行。務必使用Makita（牧田）的更換部件。

清潔本工具

清潔本工具時，請以乾布或泡過肥皂水並擰乾的布拭去灰塵。

注意： 切勿使用汽油、苯、稀釋劑、酒精或類似物品清潔工具。否則可能會導致工具變色、變形或出現裂縫。

刀片保養

操作前或操作時每隔一小時，請在刀片上塗抹低黏滯性的油脂（機油或噴霧型潤滑油）。

► **圖片27**

操作後，以鋼絲刷去除刀片兩面的灰塵，並以布將灰塵拭去，然後為刀片塗上低黏性油（機油或噴霧式潤滑油）。

► **圖片28**

注意： 請勿在水中清洗刀片，這樣做可能會使本工具生鏽或損壞。

注意： 灰塵和腐蝕將會造成刀片的過度摩擦，從而縮短每次電池充電後的操作時間。

存放

將刀片保護罩裝在刀片上，以免刀片外露。請將本工具存放在兒童接觸不到的地方。請勿將本工具存放在潮濕有雨的地方。
存放由動力裝置分離之組件時，請蓋上外管末端的封蓋。

► **圖片29**

潤滑移動部件

注意： 按照頻度說明塗抹一定量的油脂。否則不充分的潤滑可能會損壞運動部件。

驅動軸：

每操作 30 小時塗抹潤滑脂（Makita 潤滑脂 N No.2 或同級品）。

► **圖片30**

注： Makita 原廠潤滑脂可向 Makita 當地經銷商購買。

潤滑油潤滑

潤滑間隔：每操作 50 小時

1. 拆下組件的刀片。

2. 在刀片開孔的內側周圍塗抹潤滑脂（參考值：大約 1.5 g）。

► **圖片31: 1.** 開孔

3. 將刀片安裝至組件。

磨削刀片

注意： 若刀片因磨削而大幅變形，請將刀片更換為新品。

1. 將電池組安裝至工具。

2. 開啟並啟動工具，確認上刀片及下刀片呈交錯配置。

► **圖片32**

3. 關閉工具並從工具取下電池組。

4. 將銼刀的角度設為 45° ，然後用銼刀從 3 個方向磨削上刀片。

► **圖片33: (1)** 銼刀 **(2)** 45°

⚠小心： 磨削刀片前，請務必關閉工具電源開關並取下電池組。

5. 將工具倒置，然後用磨石磨平刀片的毛刺。

► **圖片34: 1.** 磨石

6. 將銼刀的角度設為 45° ，然後用銼刀從 3 個方向磨削下刀片。

7. 將工具恢復正常位置，然後用磨石磨平刀片的毛刺。

故障排除

請求維修之前先自行檢查。如果您發現本手冊中未作說明的問題，請勿拆解工具。應詢問Makita（牧田）授權的維修服務中心。務必使用Makita（牧田）的更換部件進行維修。

異常狀態	可能原因（故障）	糾正措施
馬達未啟動。	-	請參閱動力裝置的使用說明書。
馬達很快停止。	-	請參閱動力裝置的使用說明書。
馬達速度未變快。	-	請參閱動力裝置的使用說明書。
刀片無法移動： ⇨ 立即停止機器！	異物卡在刀片間。	關閉工具並取下電池組，再使用鉗子等工具取出異物。
	驅動系統無法正常工作。	請當地授權的維修服務中心進行維修。
異常振動： ⇨ 立即停止機器！	刀片破損、彎曲或磨損。	更換刀片。
	驅動系統無法正常工作。	請當地授權的維修服務中心進行維修。
刀片及馬達無法停止： ⇨ 立即卸下電池組！	電氣故障。	拆下電池組並請當地授權的維修服務中心進行維修。

選購附件

⚠小心： 這些配件或組件為本說明書所列的 Makita（牧田）機器專用。如使用其他廠牌的配件或組件，可能會發生人員受傷的危險。僅可將選購配件或組件用於其規定目的。

如您需要瞭解更多關於這些選購附件的信息，請諮詢當地的Makita（牧田）維修服務中心。

- 刀片
- Makita（牧田）原裝電池和充電器

注： 本列表中的部分部件，可能為產品包裝內隨附的標準配件。內容可能因國家而異。

Makita Europe N.V.

Jan-Baptist Vinkstraat 2, 3070 Kortenberg, Belgium

Makita Corporation

3-11-8, Sumiyoshi-cho, Anjo, Aichi 446-8502 Japan

www.makita.com



885B43-990
EN, FR, DE, IT, NL, ES, PT, DA, EL, TR, SV, NO, FI, LV, LT, ET, PL, HU, SK, CS, SL, SQ, BG, HR, MK, SR, RO, UK, RU, KK, ZHTW
20251001