ML013G

EN	Cordless Magnetic Light	INSTRUCTION MANUAL	4
FR	Lampe Magnetique sans fil	MANUEL D'INSTRUCTIONS	10
DE	Akku-Leuchte magnetisch	BETRIEBSANLEITUNG	17
IT	Lampada magnetica a batteria	ISTRUZIONI PER L'USO	24
NL	Magnetische acculamp	GEBRUIKSAANWIJZING	32
ES	Linterna Magnética Inalámbrica	MANUAL DE INSTRUCCIONES	39
PT	Lanterna Magnética a Bateria	MANUAL DE INSTRUÇÕES	46
DA	Akku magnetisk lys	BRUGSANVISNING	53
EL	Ασύρματος μαγνητικός φακός	ΕΓΧΕΙΡΙΔΙΟ ΟΔΗΓΙΩΝ	59
TR	Akülü Manyetik Işık	KULLANMA KILAVUZU	66
SV	Batteridriven magnetisk lampa	BRUKSANVISNING	73
NO	Batteridrevet magnetisk lampe	BRUKSANVISNING	79
FI	Magneettinen akkulamppu	KÄYTTÖOHJE	85
LV	Akumulatora magnētiskais lukturis	LIETOŠANAS INSTRUKCIJA	91
LT	Akumuliatorinis magnetinis šviestuvas	NAUDOJIMO INSTRUKCIJA	98
ET	Magnetiga akulamp	KASUTUSJUHEND	105
PL	Akumulatorowa Lampa Magnetyczna	INSTRUKCJA OBSŁUGI	111
HU	Kábel nélküli mágneses lámpa	HASZNÁLATI KÉZIKÖNYV	118
SK	Akumulátorové magnetické svetlo	NÁVOD NA OBSLUHU	125
CS	Akumulátorová magnetická lampa	NÁVOD K OBSLUZE	132
SL	Brezžična magnetna luč	NAVODILA ZA UPORABO	138
SQ	Drita magnetike me bateri	MANUALI I PËRDORIMIT	145
BG	Акумулаторна магнитна лампа	РЪКОВОДСТВО ЗА ЕКСПЛОАТАЦИЯ	152
HR	Bežično magnetsko svjetlo	PRIRUČNIK S UPUTAMA	159
MK	Безжично магнетно светло	УПАТСТВО ЗА УПОТРЕБА	165
SR	Акумулаторска светиљка са магнетом	УПУТСТВО ЗА УПОТРЕБУ	172
RO	Lampă magnetică fără cablu	MANUAL DE INSTRUCŢIUNI	179
UK	Акумуляторний ліхтар із магнітом	ІНСТРУКЦІЯ З ЕКСПЛУАТАЦІЇ	186
RU	Аккумуляторный фонарь магнитный	РУКОВОДСТВО ПО ЭКСПЛУАТАЦИИ	193
ZHTW	充電式磁吸燈	使用說明書	201



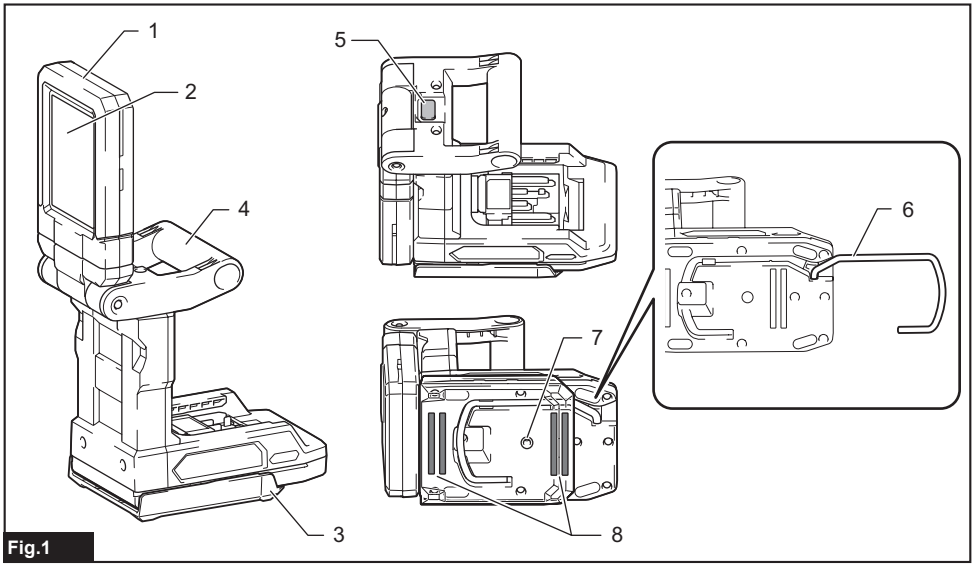

Fig.1

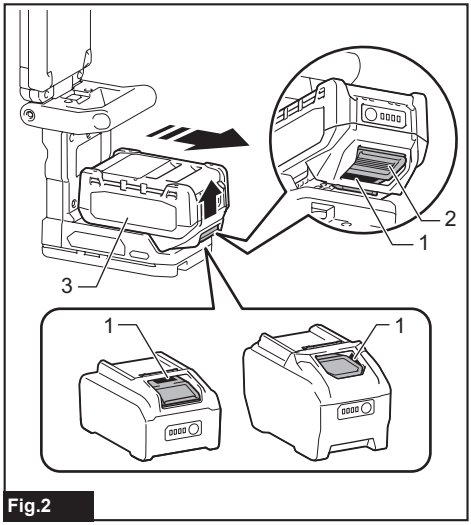

Fig.2

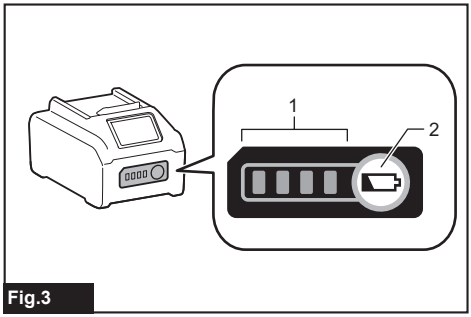

Fig.3

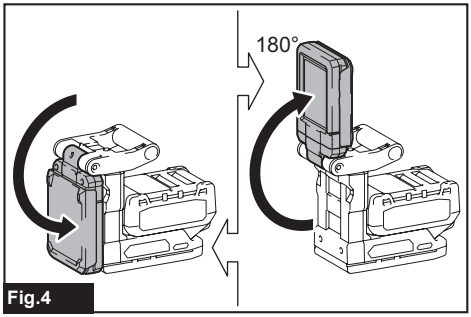

Fig.4

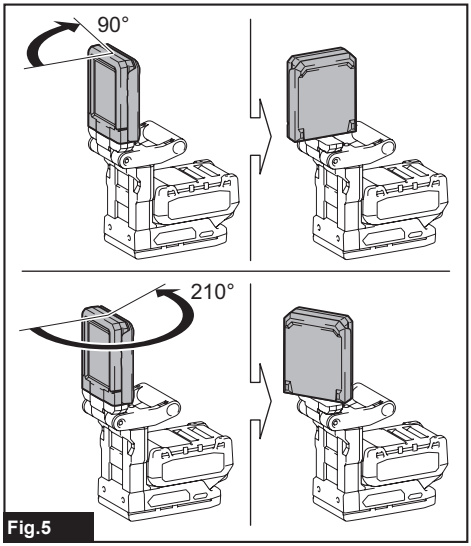

Fig.5

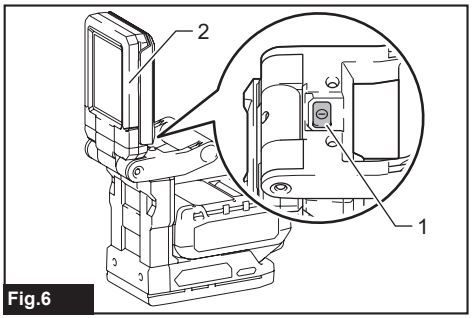

Fig.6

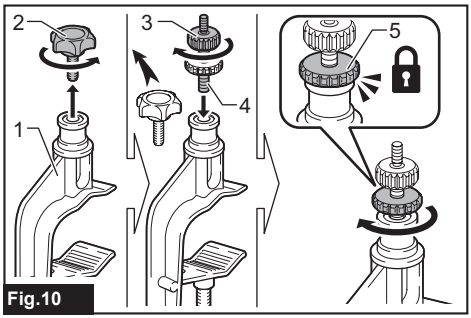

Fig.10

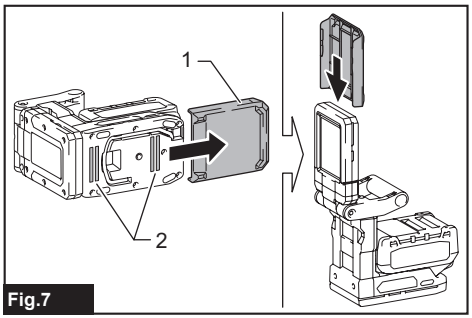

Fig.7

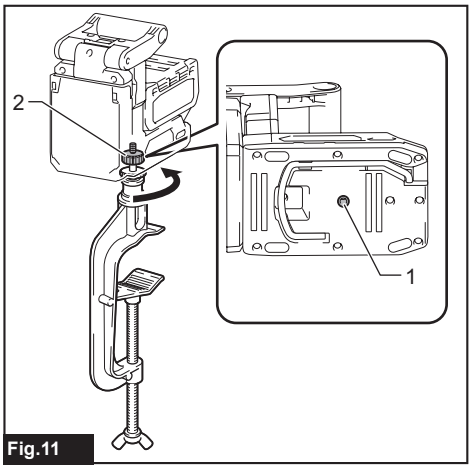

Fig.11

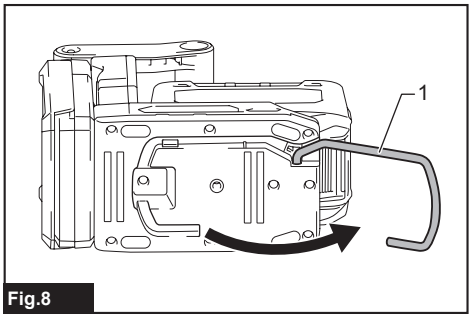

Fig.8

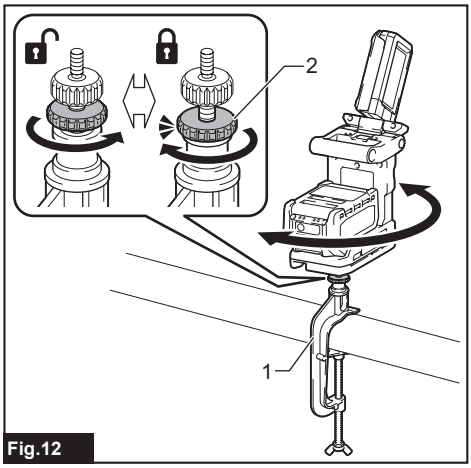

Fig.12

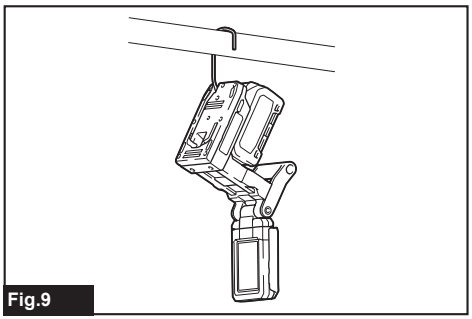
Fig.9

SPECIFICATIONS

Model:		ML013G
Rated voltage		D.C. 36 V - 40 V max
Luminous flux (High / Medium / Low)		1,200 lm / 800 lm / 500 lm
Operating time (High / Medium / Low)	with BL4040	12 hours / 18 hours / 29 hours
Dimensions (without battery cartridge) (L x W x H)	Folding position	172 mm x 91 mm x 161 mm
	Operating position (Maximum height)	172 mm x 91 mm x 284 mm
Net weight (without battery cartridge and magnet cover)		0.88 kg

- Due to our continuing program of research and development, the specifications herein are subject to change without notice.
- Specifications may differ from country to country.
- Operating times are approximate and may differ depending on battery type, charging status, and usage condition.

Applicable battery cartridge and charger

Battery cartridge	BL4020 / BL4025 / BL4040 / BL4040F / BL4050F
Charger	DC40RA / DC40RB / DC40RC / DC40WA / BCC01 / BCC02

- Some of the battery cartridges and chargers listed above may not be available depending on your region of residence.

⚠***WARNING:*** **Only use the battery cartridges and chargers listed above.** Use of any other battery cartridges and chargers may cause injury and/or fire.

Symbols

The followings show the symbols which may be used for the equipment. Be sure that you understand their meaning before use.



Read instruction manual.



Only for EU countries
Due to the presence of hazardous components in the equipment, waste electrical and electronic equipment, accumulators and batteries may have a negative impact on the environment and human health.
Do not dispose of electrical and electronic appliances or batteries with household waste!
In accordance with the European Directive on waste electrical and electronic equipment and on accumulators and batteries and waste accumulators and batteries, as well as their adaptation to national law, waste electrical equipment, batteries and accumulators should be stored separately and delivered to a separate collection point for municipal waste, operating in accordance with the regulations on environmental protection.
This is indicated by the symbol of the crossed-out wheeled bin placed on the equipment.



Only for EU countries
Correct Disposal of this product
This marking indicates that this product should not be disposed with other household wastes throughout the EU. To prevent possible harm to the environment or human health from uncontrolled waste disposal, recycle it responsibly to promote the sustainable reuse of material resources.
To return your used device, please use the return and collection systems or contact the retailer where the product was purchased. They can take this product for environmental safe recycling.
Due to the presence of hazardous components in the equipment, used electrical and electronic equipment may have a negative impact on the environment and human health.



Do not stare at operating lamp.

SAFETY WARNINGS

READ AND FOLLOW ALL SAFETY INSTRUCTIONS.
WARNING – When using this appliance, following precautions

should always be followed:

1. **To reduce the risk of injury, close supervision is necessary when a product is used near children.**
2. **Do not contact hot parts to reduce the risk of burns.** The lens may be extremely hot during use and soon after using.
3. **Only use attachments recommended or sold by the manufacturer.**
4. **Do not use the appliance in the rain or the snow.**
5. **To reduce the risk of electrical shock, do not put the appliance in water or other liquid. Do not place or store the appliance where it can fall or be pulled into a tub or sink.**
6. **WARNING: To reduce the risk of injury, do not stare at the operating lamp, or do not expose the light to eyes.** Serious eye injury may occur.
7. **WARNING: Do not use magnet for horizontal overhead mounting.**
8. **To reduce the risk of fire, keep away from combustible materials while in operation.**
9. **The light source of this luminaire is not replaceable; when the light source reaches its end of life the whole luminaire shall be replaced.**
10. **The controlgear of this luminaire is a non-replaceable component; when the controlgear reaches its end of life the whole luminaire shall be replaced.**
11. **Do not direct the light toward other persons.**
12. **If the appliance has vents, do not cover or block the vents. Keep the vents clean for cooling.** Clogged vents can cause fires.
13. **Do not use the carrying handle any other purpose than carrying the appliance, such as hoisting.**
14. **Be careful not to hit your hand placed on the carrying handle when inserting the battery cartridge.**
15. **Place the appliance out of the reach of children.**
16. **When using the appliance where the magnetic surface cannot be attached, place the appliance on a level and stable surface.** Otherwise the appliance may topple and causing a falling accident.
17. **If the appliance falls off, be sure to check for any damage or safety issues before use.**
18. **Do not use the appliance in strong winds.** Otherwise a falling accident may occur.
19. **Do not use the appliance in explosive atmospheres, such as in the presence of flammable liquids, gases or dust.**
20. **Do not expose the appliance to sparks or corrosive atmosphere, etc.**
21. **When the appliance is not in use, always remove the battery cartridge from the appliance.**
22. **Store the appliance indoors.**
23. **Do not wash the appliance in water.**
24. **Keep the tags and nameplate on the product, which contains important information.** If it cannot be read or lost, please contact MAKITA Service Center for free replacement.
25. **Disconnect the battery pack from the appliance before making any adjustments, changing accessories, or storing appliance.** Such preventive safety measures reduce the risk of starting the appliance accidentally.
26. **Do not modify or attempt to repair the appliance or the battery pack except as indicated in the instructions for use and care.**
27. **Do not handle the appliance roughly, such as dropping or hitting.** Doing so may cause malfunction or injury.
28. **Do not handle charger and charger terminals with wet hands.**
29. **Do not charge the battery outdoors.**
30. **Do not use the appliance near the heart pacemakers.** Magnets can interfere with the function of heart pacemakers.
31. **Do not bring the magnetic surface closer to precision equipment such as electronic device, clock, watch, or IC card.** The magnetic force may affect them.
32. **Do not overreach. Keep proper footing and balance at all times.** This enables better control of the light in unexpected situations.
33. **Do not use the appliance on a ladder or unstable support.** Stable footing on a solid surface enables better control of the appliance in unexpected situations.

Safety warnings for battery-operated appliance

Battery-operated appliance use and care

1. **Prevent unintentional starting. Ensure the switch is in the off-position before connecting to battery pack, picking up or carrying the appliance.** Carrying the appliance with your finger on the switch or energizing appliance that have the switch on invites accidents.
2. **Disconnect the battery pack from the appliance before making any adjustments, changing accessories, or storing appliance.** Such preventive safety measures reduce the risk of starting the appliance accidentally.
3. **Recharge only with the charger specified by the manufacturer.** A charger that is suitable for one type of battery pack may create a risk of fire when used with another battery pack.
4. **Use appliances only with specifically designated battery packs.** Use of any other battery packs may create a risk of injury and fire.
5. **When battery pack is not in use, keep it away from other metal objects, like paper clips, coins, keys, nails, screws or other small metal objects, that can make a connection from one terminal to another.** Shorting the battery terminals together may cause burns or a fire.
6. **Under abusive conditions, liquid may be ejected from the battery; avoid contact. If contact accidentally occurs, flush with water. If**

liquid contacts eyes, additionally seek medical help. Liquid ejected from the battery may cause irritation or burns.

7. **Do not use a battery pack or appliance that is damaged or modified.** Damaged or modified batteries may exhibit unpredictable behaviour resulting in fire, explosion or risk of injury.
8. **Do not expose a battery pack or appliance to fire or excessive temperature.** Exposure to fire or temperature above 130 °C may cause explosion.
9. **Follow all charging instructions and do not charge the battery pack or appliance outside the temperature range specified in the instructions.** Charging improperly or at temperatures outside the specified range may damage the battery and increase the risk of fire.
10. **Have servicing performed by a qualified repair person using only identical replacement parts.** This will ensure that the safety of the product is maintained.
11. **Do not modify or attempt to repair the appliance or the battery pack except as indicated in the instructions for use and care.**

Important safety instructions for battery cartridge

1. **Before using battery cartridge, read all instructions and cautionary markings on (1) battery charger, (2) battery, and (3) product using battery.**
2. **Do not disassemble or tamper with the battery cartridge.** It may result in a fire, excessive heat, or explosion.
3. **If operating time has become excessively shorter, stop operating immediately. It may result in a risk of overheating, possible burns and even an explosion.**
4. **If electrolyte gets into your eyes, rinse them out with clear water and seek medical attention right away. It may result in loss of your eyesight.**
5. **Do not short the battery cartridge:**
   (1) **Do not touch the terminals with any conductive material.**
   (2) **Avoid storing battery cartridge in a container with other metal objects such as nails, coins, etc.**
   (3) **Do not expose battery cartridge to water or rain.**

   A battery short can cause a large current flow, overheating, possible burns and even a breakdown.
6. **Do not store and use the appliance and battery cartridge in locations where the temperature may reach or exceed 50 °C (122 °F).**
7. **Do not incinerate the battery cartridge even if it is severely damaged or is completely worn out. The battery cartridge can explode in a fire.**
8. **Do not nail, cut, crush, throw, drop the battery cartridge, or hit against a hard object to the battery cartridge.** Such conduct may result in a fire, excessive heat, or explosion.
9. **Do not use a damaged battery.**
10. **Never service damaged battery packs.** Service of battery packs should only be performed by the manufacturer or authorized service providers.
11. **The contained lithium-ion batteries are subject to the Dangerous Goods Legislation requirements.**
    For commercial transports e.g. by third parties, forwarding agents, special requirement on packaging and labeling must be observed.
    For preparation of the item being shipped, consulting an expert for hazardous material is required.
    Please also observe possibly more detailed national regulations.
    Tape or mask off open contacts and pack up the battery in such a manner that it cannot move around in the packaging.
12. **When disposing the battery cartridge, remove it from the appliance and dispose of it in a safe place. Follow your local regulations relating to disposal of battery.**
13. **Use the batteries only with the products specified by Makita.** Installing the batteries to non-compliant products may result in a fire, excessive heat, explosion, or leak of electrolyte.
14. **If the appliance is not used for a long period of time, the battery must be removed from the appliance.**
15. **During and after use, the battery cartridge may take on heat which can cause burns or low temperature burns. Pay attention to the handling of hot battery cartridges.**
16. **Do not touch the terminal of the appliance immediately after use as it may get hot enough to cause burns.**
17. **Do not allow chips, dust, or soil stuck into the terminals, holes, and grooves of the battery cartridge.** It may result in poor performance or breakdown of the appliance or battery cartridge.
18. **Unless the appliance supports the use near high-voltage electrical power lines, do not use the battery cartridge near high-voltage electrical power lines.** It may result in a malfunction or breakdown of the appliance or battery cartridge.
19. **Keep the battery away from children.**

SAVE THESE INSTRUCTIONS.

⚠***CAUTION:*** **Only use genuine Makita batteries.** Use of non-genuine Makita batteries, or batteries that have been altered, may result in the battery bursting causing fires, personal injury and damage. It will also void the Makita warranty for the Makita appliance and charger.

NOTICE: Makita is not responsible for any accidents resulting from the use of non-genuine Makita batteries or batteries that have been modified. Genuine Makita batteries have been rigorously evaluated for compatibility with Makita tools and chargers, in line with applicable legislation and safety standards.

Tips for maintaining maximum battery life

1. **Charge the battery cartridge before completely discharged. Always stop appliance operation**

and charge the battery cartridge when you notice less appliance power.

2. **Never recharge a fully charged battery cartridge. Overcharging shortens the battery service life.**
3. **Charge the battery cartridge with room temperature at 10 °C - 40 °C (50 °F - 104 °F). Let a hot battery cartridge cool down before charging it.**
4. **When not using the battery cartridge, remove it from the appliance or the charger.**
5. **Charge the battery cartridge if you do not use it for a long period (more than six months).**

SERVICE

1. This appliance service must be performed only by qualified repair personnel. Service or maintenance performed by unqualified personnel could result in a risk of injury.
2. When servicing this appliance, use only identical replacement parts. Use of unauthorized parts or failure to follow maintenance instructions may create a risk of electric shock or injury.
3. Do not incinerate this appliance, even if it is severely damaged. The batteries can explode in a fire. Dispose of the appliance in accordance with the local regulations.

PARTS DESCRIPTION

► **Fig.1**

1	Light head	2	Lens	3	Magnet cover	4	Carrying handle
5	Power switch button	6	Hook	7	Screw hole (1/4″)	8	Magnet

FUNCTIONAL DESCRIPTION

⚠***CAUTION:*** **Always be sure that the appliance is switched off and the battery cartridge is removed before adjusting or checking function on the appliance.**

Installing or removing battery cartridge

⚠***CAUTION:*** **Always switch off the tool before installing or removing of the battery cartridge.**

⚠***CAUTION:*** **Hold the tool and the battery cartridge firmly when installing or removing battery cartridge.** Failure to hold the tool and the battery cartridge firmly may cause them to slip off your hands and result in damage to the tool and battery cartridge and a personal injury.

To install the battery cartridge, align the tongue on the battery cartridge with the groove in the housing and slip it into place. Insert it all the way until it locks in place with a little click. If you can see the red indicator as shown in the figure, it is not locked completely.

To remove the battery cartridge, slide it from the tool while sliding the button on the front of the cartridge.

► **Fig.2:** **1.** Red indicator **2.** Button **3.** Battery cartridge

⚠***CAUTION:*** **Always install the battery cartridge fully until the red indicator cannot be seen.** If not, it may accidentally fall out of the tool, causing injury to you or someone around you.

⚠***CAUTION:*** **Do not install the battery cartridge forcibly.** If the cartridge does not slide in easily, it is not being inserted correctly.

Indicating the remaining battery capacity

Press the check button on the battery cartridge to indicate the remaining battery capacity. The indicator lamps light up for a few seconds.

► **Fig.3:** **1.** Indicator lamps **2.** Check button

Indicator lamps			Remaining capacity
Lighted	Off	Blinking	
■ ■ ■ ■			75% to 100%
■ ■ ■ □			50% to 75%
■ ■ □ □			25% to 50%
■ □ □ □			0% to 25%
◪ □ □ □			Charge the battery.
■ ■ □ □ ↑ ↓ □ □ ■ ■			The battery may have malfunctioned.

NOTE: Depending on the conditions of use and the ambient temperature, the indication may differ slightly from the actual capacity.

NOTE: The first (far left) indicator lamp will blink when the battery protection system works.

Appliance / battery protection system

The appliance is equipped with the protection system. This system automatically cuts off power to extend appliance and battery life. The appliance will automatically stop during operation if the appliance or battery is placed under one of the following conditions.

Overheat protection

When the appliance or battery is overheated, the appliance stops automatically. In this situation, let the appliance cool down before turning it on again.

Overdischarge protection

When the battery capacity becomes low, the LED lights go out except a part of LEDs. Later, the system automatically cuts off power. In this situation, remove the battery cartridge from the appliance and charge it.

Protections against other causes

Protection system is also designed for other causes that could damage the appliance and allows the appliance to stop automatically. Take all the following steps to clear the causes, when the appliance has been brought to a temporary halt or stop in operation.

1. Turn the appliance off, and then turn it on again to restart.
2. Charge the battery(ies) or replace it/them with recharged battery(ies).
3. Let the appliance and battery(ies) cool down.

If no improvement can be found by restoring protection system, then contact your local Makita Service Center.

ASSEMBLY

***CAUTION:* Always be sure that the appliance is switched off and the battery cartridge is removed before carrying out any work on the appliance.**

Adjusting the angle of the light head

***CAUTION:* Hold the appliance when adjusting the angle of the light head.**

***CAUTION:* Be careful not to pinch your fingers when adjusting the angle of the light head.**

You can unfold the light head up to 180°.
► **Fig.4**

You can rotate the light head up to 90° clockwise and up to 210° counterclockwise.
► **Fig.5**

OPERATION

***WARNING:* To reduce the risk of injury, do not stare at the operating lamp, or do not expose the light to eyes.** Serious eye injury may occur.

***WARNING:* To reduce the risk of burns and fire, do not touch the light head, and keep it away from combustible materials while in operation.**

***NOTICE:* Do not press the button forcibly.** Otherwise a malfunction may occur.

Switch action

***CAUTION:* Hold the appliance when pressing the power switch button.**

To turn on the light, press the power switch button after opening the light head. The brightness changes every time you press the power switch button. The brightness cycles through high, medium, low, and off.
► **Fig.6: 1.** Power switch button **2.** Light head

NOTE: You can also turn off the light by folding the light head with the luminous surface facing inward. To turn the light on again, press the power switch button after opening the light head.

Using with magnet

***CAUTION:* Remove any foreign substances attached to the magnetic surface before use.** Otherwise, the magnetic force decrease and it may cause injury.

***CAUTION:* When using the magnets, attach the magnetic surface to a flat place. Then, make sure that the appliance is firmly fixed.**

***CAUTION:* When using the appliance with the magnets, do not place your hand between the magnets and a metal surface.** Your hand may get caught.

***CAUTION:* Do not put anything on the appliance when it is attached by magnets.**

***CAUTION:* When detaching the magnetic surface, always hold the handle firmly.**

***CAUTION:* When not using the appliance, such as storage, always mount the magnet cover on the bottom of the appliance.** Failure to do so may cause unintended metal objects to adhere to the magnetic surface.

***CAUTION:* When attaching the magnets to a metal surface at a high location, tie the handle with a rope or strap to prevent the appliance from falling off.**

NOTICE: **If the magnet is attached to the material for a long period, the surface of the material may be damaged depending on the use conditions.**

NOTICE: **When detaching the magnetic surface, do not slide it.** The surface to which the magnet attachment is attached may be damaged.

Slide and remove the magnet cover. The magnet cover can be stored in the back side of the light head.
Then, attach the magnets to a metal surface.
► **Fig.7: 1.** Magnet cover **2.** Magnet

Using with hook

⚠***CAUTION:*** **When hanging the appliance at a high location, tie the handle with a rope or strap to prevent the appliance from falling off.**

⚠***CAUTION:*** **Do not pull the appliance downward when it is hang.**

Slide and remove the magnet cover, then turn the hook.
► **Fig.8: 1.** Hook

Hang the hook on a pipe (max. ø50 mm).
► **Fig.9**

Using with vise

Optional accessory

⚠***CAUTION:*** **Be sure to screw the adapter firmly into the screw hole on the bottom of the appliance when fastening the adapter to the appliance.**

⚠***CAUTION:*** **Be sure to tighten the fixing nut firmly when fastening the adapter to the vise.**

⚠***CAUTION:*** **Make sure that the vise is fixed securely after mounting the vise at your desired position.**

NOTE: Please purchase the adapter separately. The vise and the adapter are sold individually.

1. Unscrew the thumb screw from the vise.

2. Screw the large-diameter end of the adapter into the vise.

3. Turn the fixing nut to secure the adapter to the vise.
► **Fig.10: 1.** Vise **2.** Thumb screw **3.** Adapter **4.** Large-diameter end **5.** Fixing nut

4. Screw the other end of the adapter into the screw hole on the bottom of the appliance. Secure the adapter to the appliance.
► **Fig.11: 1.** Screw hole **2.** Adapter

5. Mount the vise at your desired position.

You can adjust the direction of the appliance by slightly loosening the fixing nut and turning the appliance. After adjusting the direction, tighten the fixing nut again.
► **Fig.12: 1.** Vise **2.** Fixing nut

MAINTENANCE

⚠***CAUTION:*** **Always be sure that the appliance is switched off and the battery cartridge is removed before attempting to perform inspection or maintenance.**

NOTICE: **Never use gasoline, benzine, thinner, alcohol or the like. Discoloration, deformation or cracks may result.**

To maintain product SAFETY and RELIABILITY, repairs and any other maintenance or adjustment should be performed by Makita Authorized or Factory Service Centers, always using Makita replacement parts.

Cleaning

⚠***CAUTION:*** **Do not wash the appliance in water.**

From time to time, wipe off the outside (appliance body) of the appliance using a cloth dampened in soapy water.

OPTIONAL ACCESSORIES

⚠***CAUTION:*** **These accessories or attachments are recommended for use with your Makita tool specified in this manual.** The use of any other accessories or attachments might present a risk of injury to persons. Only use accessory or attachment for its stated purpose.

If you need any assistance for more details regarding these accessories, ask your local Makita Service Center.

- Vise
- Adapter
- Makita genuine battery and charger

NOTE: Some items in the list may be included in the tool package as standard accessories. They may differ from country to country.

SPÉCIFICATIONS

Modèle :		**ML013G**
Tension nominale		36 V - 40 V c.c. max.
Flux lumineux (élevé/moyen/faible)		1 200 lm/800 lm/500 lm
Durée de fonctionnement (élevé/moyen/faible)	avec BL4040	12 heures/18 heures/29 heures
Dimensions (sans la batterie) (L x l x H)	Position pliée	172 mm x 91 mm x 161 mm
	Position de fonctionnement (Hauteur maximum)	172 mm x 91 mm x 284 mm
Poids net (sans la batterie et le couvercle des aimants)		0,88 kg

- Étant donné l'évolution constante de notre programme de recherche et de développement, les spécifications contenues dans ce manuel sont sujettes à modification sans préavis.
- Les spécifications peuvent varier suivant les pays.
- Les durées de fonctionnement sont des approximations et peuvent être différentes selon le type de batterie, le statut de la charge et les conditions d'utilisation.

Batterie et chargeur applicables

Batterie	BL4020 / BL4025 / BL4040 / BL4040F / BL4050F
Chargeur	DC40RA / DC40RB / DC40RC / DC40WA / BCC01 / BCC02

- Certains chargeurs et batteries répertoriés ci-dessus peuvent ne pas être disponibles selon la région où vous résidez.

AVERTISSEMENT : **N'utilisez que les batteries et les chargeurs répertoriés ci-dessus.** L'utilisation d'autres batteries et chargeurs peut provoquer des blessures et/ou un incendie.

Symboles

Vous trouverez ci-dessous les symboles susceptibles d'être utilisés pour l'appareil. Veillez à comprendre leur signification avant toute utilisation.



Lire le mode d'emploi.



Pour les pays de l'Union européenne uniquement
En raison de la présence de composants dangereux dans l'équipement, les déchets d'équipements électriques et électroniques, les accumulateurs et les batteries peuvent avoir un impact négatif sur l'environnement et la santé humaine.
Ne jetez pas les appareils électriques et électroniques ou les batteries avec les ordures ménagères !
Conformément à la directive européenne relative aux déchets d'équipements électriques et électroniques et aux déchets d'accumulateurs et de batteries, ainsi qu'à son adaptation à la législation nationale, les déchets d'équipements électriques, les batteries et les accumulateurs doivent être collectés séparément et déposés dans un point de collecte distinct pour déchets urbains, conformément aux réglementations en matière de protection de l'environnement.
Cela est indiqué par le symbole de la poubelle à roulettes barrée sur l'équipement.



Uniquement pour les pays européens
Élimination correcte de ce produit
Ce marquage indique que ce produit ne doit pas être jeté avec les autres déchets ménagers dans toute l'Union européenne. Pour éviter de nuire à l'environnement ou à la santé humaine par l'élimination non contrôlée des déchets, recyclez-le de façon responsable en vue de promouvoir la réutilisation durable des ressources matérielles. Pour retourner votre appareil usagé, veuillez utiliser les systèmes de collecte et de retour ou contacter le détaillant auprès duquel vous avez acheté le produit. Ils peuvent recueillir ce produit pour le recycler en respectant l'environnement.
En raison de la présence de composants dangereux dans l'équipement, les équipements électriques et électroniques usagés peuvent avoir un impact négatif sur l'environnement et la santé humaine.



Ne pas fixer la lampe en fonctionnement.

CONSIGNES DE SÉCURITÉ

LISEZ ET SUIVEZ TOUTES LES CONSIGNES DE SÉCURITÉ. AVERTISSEMENT - Lors de l'utilisation de cet appareil, les précautions suivantes doivent toujours être prises :

1. **Afin de réduire le risque de blessure, il est nécessaire de redoubler d'attention lors de l'utilisation d'un produit à proximité d'enfants.**
2. **Ne touchez pas les pièces chaudes pour réduire le risque de brûlures.** La lentille peut être très chaude pendant l'utilisation et juste après.
3. **N'utilisez que des accessoires recommandés ou vendus par le fabricant.**
4. **N'utilisez pas l'appareil sous la pluie ou la neige.**
5. **Pour réduire le risque d'électrocution, ne placez pas l'appareil dans l'eau ou dans un autre liquide. Ne posez ni ne rangez l'appareil dans un endroit d'où il pourrait tomber ou être plongé dans une baignoire ou un évier.**
6. **AVERTISSEMENT : Pour réduire le risque de blessure, ne regardez pas fixement la lampe en fonctionnement, ni ne la dirigez sur vos yeux.** Cela pourrait provoquer de graves lésions oculaires.
7. **AVERTISSEMENT : N'utilisez pas l'aimant pour un montage horizontal surélevé.**
8. **Pour réduire le risque d'incendie, tenez-vous à l'écart des matériaux combustibles pendant le fonctionnement.**
9. **La source lumineuse de ce luminaire n'étant pas remplaçable, lorsqu'elle atteint la fin de sa durée utile, il est nécessaire de remplacer l'ensemble du luminaire.**
10. **Le dispositif de commande de ce luminaire n'étant pas un composant remplaçable, lorsqu'il atteint la fin de sa durée utile, il est nécessaire de remplacer l'ensemble du luminaire.**
11. **Ne dirigez pas la lumière vers d'autres personnes.**
12. **Si l'appareil est équipé d'orifices d'aération, ne les couvrez pas ni ne les bloquez. Maintenez les orifices d'aération propres pour un refroidissement adéquat.** Des orifices d'aération obstrués peuvent provoquer des incendies.
13. **N'utilisez pas la poignée de transport à toute autre fin que le transport de l'appareil, comme le levage.**
14. **Prenez garde de ne pas cogner votre main placée sur la poignée de transport lorsque vous insérez la batterie.**
15. **Placez l'appareil hors de la portée des enfants.**
16. **Lorsque vous utilisez l'appareil sans pouvoir fixer la surface magnétique, placez-le sur une surface plane et stable.** Autrement, l'appareil pourrait basculer et provoquer une chute.
17. **Si l'appareil tombe, vérifiez bien qu'il n'est pas endommagé ou qu'il n'y a pas de problème de sécurité avant de l'utiliser.**
18. **N'utilisez pas l'appareil par vents violents.** Autrement, une chute pourrait survenir.
19. **N'utilisez pas l'appareil dans un environnement explosif, en présence de liquides, gaz ou poussières inflammables par exemple.**
20. **N'exposez pas l'appareil à des étincelles ou un environnement corrosif, etc.**
21. **Lorsque vous n'utilisez pas l'appareil, retirez toujours la batterie de l'appareil.**
22. **Rangez l'appareil à l'intérieur.**
23. **Ne lavez pas l'appareil dans l'eau.**
24. **Conservez les étiquettes et la plaque signalétique sur le produit, car elles contiennent des informations importantes.** Si elles ne sont pas lisibles ou que vous les perdez, veuillez contacter le centre de service MAKITA pour un remplacement gratuit.
25. **Débranchez la batterie de l'appareil avant de procéder à des réglages, de changer d'accessoires ou de ranger l'appareil.** Ces mesures de sécurité préventives réduiront les risques de démarrage accidentel de l'appareil.
26. **Ne modifiez pas, ni n'essayez de réparer l'appareil ou la batterie sauf comme indiqué dans les instructions d'utilisation et d'entretien.**
27. **Ne manipulez pas l'appareil brutalement, en le lâchant ou le frappant par exemple.** Cela pourrait provoquer un dysfonctionnement ou des blessures.
28. **Ne manipulez pas le chargeur et les bornes du chargeur avec les mains mouillées.**
29. **Ne chargez pas la batterie à l'extérieur.**
30. **N'utilisez pas l'appareil à proximité de stimulateurs cardiaques.** Les aimants peuvent perturber le bon fonctionnement des stimulateurs cardiaques.

31. **Ne rapprochez pas la surface magnétique d'un équipement de précision comme un appareil électronique, une horloge, une montre ou une carte à puce.** La force magnétique pourrait les affecter.
32. **Ne vous penchez pas trop loin. Conservez un bon appui au sol et gardez votre équilibre en permanence.** Vous aurez ainsi une meilleure maîtrise de la lampe en cas de situations imprévues.
33. **N'utilisez pas l'appareil sur une échelle ou une surface instable.** Un appui stable sur une surface dure offre une meilleure maîtrise de l'appareil en cas de situations imprévues.

Consignes de sécurité pour les appareils fonctionnant sur batterie

Utilisation et entretien des appareils fonctionnant sur batterie

1. **Évitez les démarrages intempestifs. Assurez-vous que l'interrupteur est en position d'arrêt avant de connecter la batterie, de ramasser ou de transporter l'appareil.** Transporter l'appareil en ayant le doigt sur l'interrupteur ou le brancher alors que l'interrupteur est en position de marche est source d'accidents.
2. **Débranchez la batterie de l'appareil avant de procéder à des réglages, de changer d'accessoires ou de ranger l'appareil.** Ces mesures de sécurité préventives réduiront les risques de démarrage accidentel de l'appareil.
3. **Rechargez la batterie uniquement avec le chargeur spécifié par le fabricant.** Un chargeur qui est adapté à un type spécifique de batterie peut présenter un risque d'incendie s'il est utilisé avec un autre type de batterie.
4. **Utilisez un appareil uniquement avec la batterie spécifiquement indiquée.** L'utilisation de toute autre batterie peut présenter un risque de blessure et d'incendie.
5. **Lorsque vous n'utilisez pas la batterie, tenez-la à l'écart des objets métalliques, comme des trombones, pièces de monnaie, clés, clous, vis ou autres petits objets métalliques, susceptibles de créer une connexion entre deux bornes.** Court-circuiter les bornes d'une batterie entre elles peut provoquer des brûlures ou un incendie.
6. **Dans des conditions d'utilisation inadéquate, il peut y avoir une fuite de l'électrolyte de la batterie. Le cas échéant, évitez tout contact avec ce liquide. En cas de contact accidentel, rincez à l'eau. Si le liquide pénètre dans les yeux, consultez par ailleurs un médecin.** Le liquide s'échappant de la batterie peut provoquer une irritation ou des brûlures.
7. **N'utilisez pas une batterie ou un appareil endommagé ou modifié.** Une batterie endommagée ou modifiée peut avoir un comportement imprévisible susceptible d'entraîner un incendie, une explosion ou des blessures.
8. **N'exposez pas la batterie ou l'appareil au feu ou à une température excessive.** L'exposition au feu ou à une température supérieure à 130 °C peut provoquer une explosion.
9. **Respectez toutes les instructions de charge et ne chargez pas la batterie ou l'appareil en dehors de la plage de température indiquée dans les instructions.** Une charge incorrecte ou à une température en dehors de la plage indiquée peut endommager la batterie et augmenter le risque d'incendie.
10. **Confiez la réparation de votre appareil à un réparateur qualifié qui n'utilise que des pièces de rechange identiques.** La sécurité de l'appareil sera ainsi préservée.
11. **Ne modifiez pas et n'essayez pas de réparer l'appareil ou la batterie sauf comme indiqué dans les instructions d'utilisation et d'entretien.**

Consignes de sécurité importantes pour la batterie

1. **Avant d'utiliser la batterie, lisez toutes les instructions et précautions relatives (1) au chargeur de batterie, (2) à la batterie, et (3) au produit utilisant la batterie.**
2. **Ne désassemblez pas et ne modifiez pas la batterie.** Cela pourrait entraîner un incendie, une chaleur excessive ou une explosion.
3. **Cessez immédiatement l'utilisation si le temps de fonctionnement devient excessivement court. Il y a risque de surchauffe, de brûlures, voire d'explosion.**
4. **Si l'électrolyte pénètre dans vos yeux, rincez-les à l'eau claire et consultez immédiatement un médecin. Il y a risque de perte de la vue.**
5. **Ne court-circuitez pas la batterie :**
   (1) **Ne touchez les bornes avec aucun matériau conducteur.**
   (2) **Évitez de ranger la batterie dans un conteneur avec d'autres objets métalliques, par exemple des clous, des pièces de monnaie, etc.**
   (3) **N'exposez pas la batterie à l'eau ou à la pluie.**

   Un court-circuit de la batterie peut provoquer une intensité de courant élevée, une surchauffe, parfois des brûlures et même une panne.
6. **Ne rangez ni n'utilisez l'appareil et la batterie dans un endroit où la température risque d'atteindre ou de dépasser 50 °C.**
7. **Ne jetez pas la batterie au feu même si elle est sérieusement endommagée ou complètement épuisée. La batterie peut exploser au contact du feu.**
8. **Abstenez-vous de clouer, couper, écraser, jeter, laisser tomber la batterie, ou de la heurter contre un objet dur.** Une telle conduite pourrait entraîner un incendie, une chaleur excessive ou une explosion.
9. **N'utilisez pas la batterie si elle est endommagée.**
10. **Ne dépannez jamais les batteries endommagées.** Le dépannage des batteries doit être effectué uniquement par le fabricant ou un dépanneur

agréé.

11. **Les batteries au lithium-ion contenues sont soumises aux exigences de la législation sur les marchandises dangereuses.**
Lors du transport commercial par des tierces parties ou des transitaires par exemple, des exigences spécifiques en matière d'étiquetage et d'emballage doivent être respectées.
Pour la préparation de l'article expédié, il est nécessaire de consulter un expert en matériau dangereux. Veuillez également respecter les réglementations nationales susceptibles d'être plus détaillées.
Recouvrez les contacts exposés avec du ruban adhésif ou du ruban de masquage et emballez la batterie de telle sorte qu'elle ne puisse pas bouger dans l'emballage.
12. **Une fois la batterie arrivée en fin de vie, retirez-la de l'appareil et mettez-la au rebut en lieu sûr. Respectez la réglementation locale en matière de mise au rebut des batteries.**
13. **Utilisez les batteries uniquement avec les produits spécifiés par Makita.** L'insertion de batteries dans des produits non conformes peut provoquer un incendie, une chaleur excessive, une explosion ou une fuite de l'électrolyte.
14. **Lorsque vous n'utilisez pas l'appareil pendant une période prolongée, la batterie doit être retirée de l'appareil.**
15. **Pendant et après l'utilisation, la batterie peut chauffer, ce qui peut entraîner des brûlures, y compris en cas de température relativement basse. Manipulez les batteries chaudes avec précaution.**
16. **Ne touchez pas la borne de l'appareil immédiatement après utilisation, car elle peut être assez chaude pour provoquer des brûlures.**
17. **Évitez que des copeaux, de la poussière ou de la terre adhèrent aux bornes, aux trous et aux rainures de la batterie.** Cela pourrait réduire les performances ou provoquer une panne de l'appareil ou de la batterie.
18. **À moins que l'appareil prenne en charge un tel usage, n'utilisez pas la batterie à proximité de lignes électriques haute tension.** Cela pourrait entraîner un dysfonctionnement ou une panne de l'appareil ou de la batterie.
19. **Conservez la batterie hors de portée des enfants.**

CONSERVEZ CES INSTRUCTIONS.

ATTENTION : **N'utilisez que des batteries de marque Makita.** L'utilisation de batteries de marque autre que Makita ou de batteries modifiées peut provoquer l'explosion des batteries, ce qui présente un risque d'incendie, de dommages matériels et corporels. Cela annulera également la garantie Makita pour l'appareil et le chargeur Makita.

REMARQUE : Makita n'est pas responsable des accidents résultant de l'utilisation de batteries autres que Makita ou de batteries modifiées. Les batteries Makita ont été rigoureusement évaluées pour s'assurer de leur compatibilité avec les outils et chargeurs Makita, conformément à la législation et aux normes de sécurité applicables.

Conseils pour assurer la durée de vie optimale de la batterie

1. **Chargez la batterie avant qu'elle ne soit complètement déchargée. Arrêtez toujours l'appareil et rechargez la batterie quand vous remarquez que la puissance de l'appareil diminue.**
2. **Ne rechargez jamais une batterie complètement chargée. La surcharge réduit la durée de service de la batterie.**
3. **Chargez la batterie à une température ambiante comprise entre 10 °C et 40 °C. Avant de charger une batterie chaude, laissez-la refroidir.**
4. **Lorsque vous n'utilisez pas la batterie, retirez-la de l'appareil ou du chargeur.**
5. **Rechargez la batterie si elle est restée inutilisée pendant une période prolongée (plus de six mois).**

RÉPARATION

1. La réparation de cet appareil ne doit être effectuée que par un personnel qualifié. Une réparation ou un entretien effectué par une personne non qualifiée présente un risque de blessures.
2. En cas de réparation de cet appareil, utilisez uniquement des pièces de rechange identiques. L'emploi de pièces non adéquates ou le non-respect des consignes d'entretien peut être à l'origine de blessures ou d'une électrocution.
3. N'incinérez pas cet appareil, même s'il est gravement endommagé. Les batteries peuvent exploser au contact du feu. Mettez l'appareil au rebut conformément aux réglementations locales.

DESCRIPTION DES PIÈCES

► Fig.1

1	Tête d'éclairage	2	Lentille	3	Couvercle des aimants	4	Poignée de transport
5	Interrupteur d'alimentation	6	Crochet	7	Trou de vis (1/4″)	8	Aimant

DESCRIPTION DU FONCTIONNEMENT

***ATTENTION :* Assurez-vous toujours que l'appareil est hors tension et que sa batterie est retirée avant de l'ajuster ou de vérifier son fonctionnement.**

Insertion ou retrait de la batterie

***ATTENTION :* Éteignez toujours l'outil avant de mettre en place ou de retirer la batterie.**

***ATTENTION :* Tenez fermement l'outil et la batterie lors de la mise en place ou du retrait de la batterie.** Si vous ne tenez pas fermement l'outil et la batterie, ils peuvent vous glisser des mains, et s'abîmer ou vous blesser.

Pour mettre la batterie en place, alignez la languette de la batterie avec la rainure du compartiment puis insérez la batterie. Insérez-la entièrement jusqu'à entendre un léger déclic indiquant qu'elle est bien en place. Si vous pouvez voir l'indicateur rouge comme illustré sur la figure, c'est qu'elle n'est pas bien verrouillée.

Pour retirer la batterie, faites-la glisser hors de l'outil tout en faisant glisser le bouton à l'avant de la batterie.
► **Fig.2: 1.** Indicateur rouge **2.** Bouton **3.** Batterie

***ATTENTION :* Insérez toujours complètement la batterie jusqu'à ce que l'indicateur rouge ne soit plus visible.** Sinon, elle pourrait tomber accidentellement de l'outil, au risque de vous blesser ou de blesser quelqu'un se trouvant près de vous.

***ATTENTION :* N'insérez pas la batterie de force.** Si elle ne glisse pas facilement, c'est que vous ne l'insérez pas correctement.

Indication de la charge restante de la batterie

Appuyez sur le bouton de vérification sur la batterie pour indiquer la charge restante de la batterie. Les témoins s'allument pendant quelques secondes.
► **Fig.3: 1.** Témoins **2.** Bouton de vérification

Témoins			Charge restante
Allumé	Éteint	Clignotant	
■	□	◪	75 % à 100 %
■	□	◪	50 % à 75 %
■	□	◪	25 % à 50 %
■	□	◪	0 % à 25 %
◪	□	◪	Chargez la batterie.

Témoins			Charge restante
Allumé	Éteint	Clignotant	
■ ■ □ □ ↑ ↓ □ □ ■ ■			Anomalie possible de la batterie.

NOTE : Selon les conditions d'utilisation et la température ambiante, l'indication peut être légèrement différente de la capacité réelle.

NOTE : Le premier témoin (complètement à gauche) clignotera pendant le fonctionnement du système de protection de la batterie.

Système de protection de l'appareil/ la batterie

L'appareil est équipé d'un système de protection. Ce système coupe automatiquement l'alimentation pour prolonger la durée de vie de l'appareil et de la batterie. Si l'appareil ou la batterie se trouve dans l'une des situations suivantes, l'appareil cessera automatiquement de fonctionner.

Protection contre la surchauffe

En cas de surchauffe de l'appareil ou de la batterie, l'appareil s'arrête automatiquement. Dans ce cas, laissez l'appareil refroidir avant de le rallumer.

Protection contre la décharge totale de la batterie

Lorsque la charge de la batterie devient faible, les DEL d'éclairage s'éteignent sauf une partie des DEL. Ultérieurement, le système coupe automatiquement l'alimentation. Dans cette situation, retirez la batterie de l'appareil et chargez-la.

Protections contre d'autres causes

Le système de protection est également conçu pour d'autres causes qui pourraient endommager l'appareil et lui permet de s'arrêter automatiquement. Suivez toutes les étapes ci-dessous pour éliminer les causes, lorsque l'appareil a été arrêté provisoirement ou a cessé de fonctionner.

1. Éteignez l'appareil, puis rallumez-le pour le redémarrer.
2. Chargez la ou les batteries ou remplacez-les par des batteries rechargées.
3. Laissez l'appareil et la ou les batteries refroidir.

En l'absence d'amélioration après avoir rétabli le système de protection, contactez votre centre de service Makita local.

ASSEMBLAGE

***ATTENTION :* Vérifiez toujours que l'appareil est hors tension et que la batterie est retirée avant toute intervention dessus.**

Réglage de l'angle de la tête d'éclairage

***ATTENTION :* Tenez l'appareil pendant le réglage de l'angle de la tête d'éclairage.**

***ATTENTION :* Veillez à ne pas vous pincer les doigts lors du réglage de l'angle de la tête d'éclairage.**

Vous pouvez déplier la tête d'éclairage jusqu'à 180°.
► **Fig.4**

Vous pouvez faire pivoter la tête d'éclairage jusqu'à 90° dans le sens des aiguilles d'une montre et jusqu'à 210° dans le sens inverse des aiguilles d'une montre.
► **Fig.5**

UTILISATION

***AVERTISSEMENT :* Pour réduire le risque de blessure, ne regardez pas fixement la lampe en fonctionnement, ni ne la dirigez sur vos yeux.** Cela pourrait provoquer de graves lésions oculaires.

***AVERTISSEMENT :* Pour réduire le risque de brûlure et d'incendie, ne touchez pas la tête d'éclairage et tenez-la à l'écart des matériaux combustibles pendant le fonctionnement.**

***REMARQUE :* Ne forcez pas en appuyant sur le bouton.** Autrement, un dysfonctionnement pourrait survenir.

Fonctionnement de la gâchette

***ATTENTION :* Tenez l'appareil en appuyant sur l'interrupteur d'alimentation.**

Pour allumer la lampe, appuyez sur l'interrupteur d'alimentation après avoir ouvert la tête d'éclairage. La luminosité change chaque fois que vous appuyez sur l'interrupteur d'alimentation. La luminosité passe par élevée, moyenne, faible et désactivée.
► **Fig.6: 1.** Interrupteur d'alimentation **2.** Tête d'éclairage

NOTE : Vous pouvez également éteindre la lampe en pliant la tête d'éclairage avec la surface lumineuse orientée vers l'intérieur. Pour rallumer la lampe, appuyez sur l'interrupteur d'alimentation après avoir ouvert la tête d'éclairage.

Utilisation avec un aimant

***ATTENTION :* Retirez tout corps étranger fixé sur la surface magnétique avant utilisation.** Autrement, la force magnétique diminue et cela pourrait provoquer des blessures.

***ATTENTION :* Lorsque vous utilisez les aimants, fixez la surface magnétique sur un endroit plat. Assurez-vous ensuite que l'appareil est fermement fixé.**

***ATTENTION :* Lorsque vous utilisez l'appareil avec les aimants, ne placez pas votre main entre les aimants et une surface métallique.** Votre main risquerait d'être coincée.

***ATTENTION :* Ne placez rien sur l'appareil lorsqu'il est fixé par des aimants.**

***ATTENTION :* Lorsque vous retirez la surface magnétique, tenez toujours fermement la poignée.**

***ATTENTION :* Lorsque vous n'utilisez pas l'appareil, par exemple lors de son rangement, installez toujours le couvercle des aimants au bas de l'appareil.** Le non-respect de cette consigne pourrait entraîner l'adhésion accidentelle d'objets métalliques sur la surface magnétique.

***ATTENTION :* Lorsque vous fixez les aimants sur une surface métallique en hauteur, attachez la poignée avec une corde ou une sangle pour empêcher l'appareil de tomber.**

***REMARQUE :* Si l'aimant est fixé au matériau pendant une période prolongée, la surface du matériau peut être endommagée selon les conditions d'utilisation.**

***REMARQUE :* Lorsque vous retirez la surface magnétique, ne la faites pas glisser.** La surface sur laquelle l'accessoire aimant est fixé pourrait être endommagée.

Faites glisser et retirez le couvercle des aimants. Le couvercle des aimants peut être rangé à l'arrière de la tête d'éclairage.
Ensuite, fixez les aimants sur une surface métallique.
► **Fig.7: 1.** Couvercle des aimants **2.** Aimant

Utilisation avec un crochet

***ATTENTION :* Lorsque vous suspendez l'appareil en hauteur, attachez la poignée avec une corde ou une sangle pour empêcher l'appareil de tomber.**

***ATTENTION :* Ne tirez pas l'appareil vers le bas lorsqu'il est accroché.**

Faites glisser et retirez le couvercle des aimants, puis tournez le crochet.
► **Fig.8: 1.** Crochet

Accrochez le crochet à un tuyau (max. ø50 mm).
► **Fig.9**

Utilisation avec un étau

Accessoire en option

⚠*ATTENTION :* Veillez à visser fermement l'adaptateur dans le trou de vis situé au bas de l'appareil lorsque vous fixez l'adaptateur sur l'appareil.

⚠*ATTENTION :* Veillez à serrer fermement l'écrou de fixation lorsque vous fixez l'adaptateur sur l'étau.

⚠*ATTENTION :* Assurez-vous que l'étau est bien fixé après l'avoir monté à la position souhaitée.

NOTE : Veuillez acheter l'adaptateur séparément. L'étau et l'adaptateur sont vendus individuellement.

1. Dévissez la vis à oreilles de l'étau.

2. Vissez l'extrémité de grand diamètre de l'adaptateur dans l'étau.

3. Tournez l'écrou de fixation pour fixer l'adaptateur sur l'étau.

► **Fig.10:** **1.** Étau **2.** Vis à oreilles **3.** Adaptateur **4.** Extrémité de grand diamètre **5.** Écrou de fixation

4. Vissez l'autre extrémité de l'adaptateur dans le trou de vis situé au bas de l'appareil. Fixez l'adaptateur sur l'appareil.

► **Fig.11:** **1.** Trou de vis **2.** Adaptateur

5. Montez l'étau à la position souhaitée.

Vous pouvez régler la direction de l'appareil en desserrant légèrement l'écrou de fixation et en tournant l'appareil. Après avoir réglé la direction, resserrez l'écrou de fixation.

► **Fig.12:** **1.** Étau **2.** Écrou de fixation

ENTRETIEN

⚠*ATTENTION :* Assurez-vous toujours que l'appareil est hors tension et que la batterie est retirée avant d'y effectuer tout travail d'inspection ou d'entretien.

***REMARQUE :* N'utilisez jamais d'essence, benzine, diluant, alcool ou autre produit similaire. Cela risquerait de provoquer la décoloration, la déformation ou la fissuration de l'outil.**

Pour assurer la SÉCURITÉ et la FIABILITÉ du produit, toute réparation, tout travail d'entretien ou de réglage doivent être effectués par un centre d'entretien Makita agréé, avec des pièces de rechange Makita.

Nettoyage

⚠*ATTENTION :* Ne lavez pas l'appareil dans l'eau.

Essuyez de temps à autre la surface extérieure (corps de l'appareil) de l'appareil avec un chiffon humecté d'eau savonneuse.

ACCESSOIRES EN OPTION

⚠*ATTENTION :* Ces accessoires ou pièces complémentaires sont recommandés pour l'utilisation avec l'outil Makita spécifié dans ce mode d'emploi. L'utilisation de tout autre accessoire ou pièce complémentaire peut comporter un risque de blessure. N'utilisez les accessoires ou pièces complémentaires qu'aux fins auxquelles ils ont été conçus.

Pour obtenir plus de détails sur ces accessoires, contactez votre centre d'entretien local Makita.

- Étau
- Adaptateur
- Batterie et chargeur Makita d'origine

NOTE : Il se peut que certains éléments de la liste soient compris dans l'emballage de l'outil en tant qu'accessoires standard. Ils peuvent varier d'un pays à l'autre.

TECHNISCHE DATEN

Modell:		**ML013G**
Nennspannung		36 V - 40 V Gleichstrom
Lichtstrom (Hoch / Mittel / Niedrig)		1.200 lm / 800 lm / 500 lm
Betriebszeit (Hoch / Mittel / Niedrig)	mit BL4040	12 Stunden / 18 Stunden / 29 Stunden
Abmessungen (ohne Akku) (L x B x H)	Klappstellung	172 mm x 91 mm x 161 mm
	Betriebsstellung (Maximale Höhe)	172 mm x 91 mm x 284 mm
Nettogewicht (ohne Akku und Magnetabdeckung)		0,88 kg

- Wir behalten uns vor, Änderungen der technischen Daten im Zuge der Entwicklung und des technischen Fortschritts ohne vorherige Ankündigung vorzunehmen.
- Die technischen Daten können von Land zu Land unterschiedlich sein.
- Die Betriebszeiten sind Näherungswerte und können je nach Akkutyp, Ladezustand und Benutzungsbedingungen unterschiedlich sein.

Zutreffende Akkus und Ladegeräte

Akku	BL4020 / BL4025 / BL4040 / BL4040F / BL4050F
Ladegerät	DC40RA / DC40RB / DC40RC / DC40WA / BCC01 / BCC02

- Einige der oben aufgelisteten Akkus und Ladegeräte sind je nach Ihrem Wohngebiet eventuell nicht erhältlich.

⚠***WARNUNG:*** **Verwenden Sie nur die oben aufgeführten Akkus und Ladegeräte.** Bei Verwendung irgendwelcher anderer Akkus und Ladegeräte besteht Verletzungs- und/oder Brandgefahr.

Symbole

Nachfolgend werden Symbole beschrieben, die für das Gerät verwendet werden können. Machen Sie sich unbedingt vor der Benutzung mit ihrer Bedeutung vertraut.



Betriebsanleitung lesen.



Nur für EU-Länder
Aufgrund des Vorhandenseins gefährlicher Komponenten in der Ausrüstung können Elektro- und Elektronik-Altgeräte, Akkumulatoren und Batterien sich negativ auf die Umwelt und die menschliche Gesundheit auswirken.
Entsorgen Sie Elektro- und Elektronikgeräte oder Batterien nicht mit dem Hausmüll!
In Übereinstimmung mit der Europäischen Richtlinie über Elektro- und Elektronik-Altgeräte, Akkumulatoren und Batterien, verbrauchte Akkumulatoren und Batterien sowie ihrer Anpassung an nationales Recht sollten Elektro-Altgeräte, Batterien und Akkumulatoren gemäß den Umweltschutzbestimmungen getrennt gelagert und zu einer getrennten Sammelstelle für Siedlungsabfälle geliefert werden.
Dies wird durch das am Gerät angebrachte Symbol der durchgestrichenen Abfalltonne auf Rädern angezeigt.



Nur für EG-Länder
Korrekte Entsorgung dieses Produkts
Diese Markierung zeigt an, dass dieses Produkt in der ganzen EU nicht mit anderem Haushaltsmüll entsorgt werden sollte. Um mögliche Umwelt- oder Gesundheitsschäden durch unkontrollierte Abfallentsorgung zu verhindern, entsorgen Sie es verantwortungsvoll, um die nachhaltige Wiederverwertung von Materialressourcen zu fördern. Um Ihr gebrauchtes Gerät zurückzuschicken, nutzen Sie bitte die Rückgabe- und Sammelsysteme, oder kontaktieren Sie den Händler, bei dem das Produkt gekauft wurde. Er kann dieses Produkt für umweltsicheres Recycling annehmen.
Aufgrund des Vorhandenseins gefährlicher Komponenten in der Ausrüstung können Elektro- und Elektronik-Altgeräte sich negativ auf die Umwelt und die menschliche Gesundheit auswirken.



Starren Sie nicht auf die leuchtende Lampe.

SICHERHEITSWARNUNGEN

LESEN UND BEFOLGEN SIE ALLE SICHERHEITSANWEISUNGEN. WARNUNG - Bei der Benutzung dieses Gerätes sollten die folgenden Vorsichtshinweise stets befolgt werden:

1. **Um Verletzungsgefahr zu reduzieren, ist strenge Überwachung notwendig, wenn ein Produkt in der Nähe von Kindern verwendet wird.**
2. **Berühren Sie keine heißen Teile, um die Verbrennungsgefahr zu reduzieren.** Die Linse kann während des Gebrauchs und unmittelbar danach sehr heiß sein.
3. **Verwenden Sie nur die vom Hersteller empfohlenen oder verkauften Anbaugeräte.**
4. **Benutzen Sie das Gerät nicht bei Regen oder Schnee.**
5. **Um die Gefahr eines elektrischen Schlags zu reduzieren, legen Sie das Gerät nicht in Wasser oder eine andere Flüssigkeit. Platzieren oder lagern Sie das Gerät nicht an einem Ort, wo es herunterfallen oder in eine Wanne oder ein Waschbecken gezogen werden kann.**
6. **WARNUNG: Um Verletzungsgefahr zu reduzieren, sollten Sie nicht auf die eingeschaltete Lampe starren oder das Licht auf Augen richten.** Anderenfalls kann es zu schweren Augenschäden kommen.
7. **WARNUNG: Verwenden Sie den Magneten nicht für die horizontale Überkopfmontage.**
8. **Um die Brandgefahr zu reduzieren, bleiben Sie während des Betriebs von brennbaren Materialien fern.**
9. **Die Lichtquelle dieser Leuchte ist nicht austauschbar; wenn die Lichtquelle ihr Lebensende erreicht, muss die gesamte Leuchte ersetzt werden.**
10. **Das Vorschaltgerät dieser Leuchte ist eine nicht austauschbare Komponente; wenn das Vorschaltgerät das Ende seiner Lebensdauer erreicht hat, muss die gesamte Leuchte ersetzt werden.**
11. **Richten Sie das Licht nicht auf andere Personen.**
12. **Falls das Gerät über Lüftungsöffnungen verfügt, dürfen diese nicht abgedeckt oder blockiert werden. Halten Sie die Lüftungsöffnungen zur Kühlung sauber.** Verstopfte Lüftungsöffnungen können Brände verursachen.
13. **Verwenden Sie den Tragegriff außer zum Tragen des Gerätes nicht zu einem anderen Zweck, z. B. zum Anheben.**
14. **Achten Sie darauf, dass Sie beim Einführen des Akkus nicht auf Ihre auf den Tragegriff platzierte Hand schlagen.**
15. **Lagern Sie das Gerät außer Reichweite von Kindern.**
16. **Wenn Sie das Gerät an einem Ort verwenden, an dem die magnetische Oberfläche nicht angebracht werden kann, platzieren Sie das Gerät auf einer ebenen und stabilen Oberfläche.** Andernfalls kann das Gerät umkippen und einen Sturzunfall verursachen.
17. **Falls das Gerät herunterfällt, überprüfen Sie es vor der Verwendung auf Beschädigungen oder Sicherheitsrisiken.**
18. **Verwenden Sie das Gerät nicht bei starkem Wind.** Anderenfalls kann ein Unfall durch Herunterfallen auftreten.
19. **Benutzen Sie das Gerät nicht in explosiven Umgebungen, wie z. B. in Gegenwart von brennbaren Flüssigkeiten, Gasen oder Staub.**
20. **Setzen Sie das Gerät keinen Funken oder korrosiven Gasen usw. aus.**
21. **Wenn das Gerät nicht benutzt wird, nehmen Sie stets den Akku vom Gerät ab.**
22. **Lagern Sie das Gerät in einem Innenraum.**
23. **Waschen Sie das Gerät nicht in Wasser.**
24. **Lassen Sie die Etiketten und das Typenschild immer am Produkt, da sie wichtige Informationen enthalten.** Falls sie unleserlich geworden oder verloren gegangen sind, wenden Sie sich bitte an eine MAKITA-Kundendienststelle für einen kostenlosen Ersatz.
25. **Trennen Sie den Akku vom Gerät, bevor Sie Einstellungen vornehmen, Zubehörteile austauschen oder das Gerät lagern.** Solche vorbeugenden Sicherheitsmaßnahmen reduzieren die Gefahr eines versehentlichen Einschaltens des Gerätes.
26. **Unterlassen Sie jegliche Modifizierung oder Versuche, das Gerät oder den Akku zu reparieren, außer wie in den Anweisungen für Gebrauch und Pflege angegeben.**
27. **Setzen Sie das Gerät keiner groben Behandlung aus, z. B. durch Fallenlassen oder Anstoßen.** Anderenfalls kann eine Funktionsstörung oder eine Verletzung verursacht werden.
28. **Fassen Sie das Ladegerät und die Anschlüsse nicht mit nassen Händen an.**
29. **Laden Sie den Akku nicht im Freien.**
30. **Verwenden Sie das Gerät nicht in der Nähe von Herzschrittmachern.** Magnete können die Funktion von Herzschrittmachern stören.
31. **Bringen Sie die magnetische Oberfläche nicht in die Nähe von Präzisionsgeräten wie elektronischen Geräten, Uhren oder IC-Karten.** Die Magnetkraft kann sie beeinflussen.
32. **Übernehmen Sie sich nicht. Achten Sie stets auf sicheren Stand und Gleichgewicht.** Sie haben dann in unerwarteten Situationen eine bessere Kontrolle über die Leuchte.
33. **Verwenden Sie das Gerät nicht auf einer Leiter oder einer instabilen Unterlage.** Ein stabiler Stand auf einer festen Oberfläche ermöglicht eine

bessere Kontrolle des Geräts in unerwarteten Situationen.

Sicherheitswarnungen für batteriebetriebene Geräte

Verwendung und Pflege von batteriebetriebenen Geräten

1. **Verhüten Sie unbeabsichtigtes Einschalten. Vergewissern Sie sich, dass sich der Schalter in der Aus-Stellung befindet, bevor Sie den Akku anschließen bzw. das Gerät aufheben oder tragen.** Das Tragen des Gerätes mit dem Finger am Schalter oder das Anschließen bei eingeschaltetem Schalter führt zu Unfällen.
2. **Trennen Sie den Akku vom Gerät, bevor Sie Einstellungen vornehmen, Zubehörteile austauschen oder das Gerät lagern.** Solche vorbeugenden Sicherheitsmaßnahmen reduzieren die Gefahr eines versehentlichen Einschaltens des Gerätes.
3. **Laden Sie den Akku nur mit dem vom Hersteller vorgeschriebenen Ladegerät.** Ein Ladegerät, das für einen Akkutyp geeignet ist, kann eine Brandgefahr darstellen, wenn es mit einem anderen Akku verwendet wird.
4. **Benutzen Sie Geräte nur mit den ausdrücklich vorgeschriebenen Akkus.** Bei Verwendung irgendwelcher anderer Akkus besteht Verletzungs- und Brandgefahr.
5. **Halten Sie den Akku bei Nichtgebrauch von anderen Metallgegenständen, wie z. B. Büroklammern, Münzen, Schlüsseln, Nägeln, Schrauben oder anderen kleinen Metallgegenständen, fern, welche die Kontakte kurzschließen können.** Kurzschließen der Akkukontakte kann Verbrennungen oder einen Brand verursachen.
6. **Bei Missbrauch kann Flüssigkeit aus dem Akku austreten. Vermeiden Sie Kontakt mit dieser Flüssigkeit. Falls Sie versehentlich mit der Flüssigkeit in Berührung kommen, spülen Sie die betroffenen Stellen mit Wasser ab. Falls die Flüssigkeit in die Augen gelangt, suchen Sie zusätzlich ärztliche Hilfe auf.** Die vom Akku austretende Flüssigkeit kann Hautreizungen oder Verätzungen verursachen.
7. **Verwenden Sie keine Akkus oder Geräte, die beschädigt oder modifiziert sind.** Beschädigte oder modifizierte Akkus können unvorhersehbares Verhalten zeigen, das zu einem Brand, einer Explosion oder Verletzungsgefahr führen kann.
8. **Setzen Sie einen Akku oder ein Gerät nicht Feuer oder übermäßigen Temperaturen aus.** Bei Einwirkung von Feuer oder Temperaturen über 130 °C kann es zu einer Explosion kommen.
9. **Befolgen Sie alle Ladeanweisungen, und laden Sie den Akku bzw. das Gerät nicht außerhalb des in den Anweisungen angegebenen Temperaturbereichs.** Wird der Ladevorgang unsachgemäß oder bei Temperaturen außerhalb des angegebenen Bereichs durchgeführt, kann es zu einer Beschädigung des Akkus und erhöhter Brandgefahr kommen.
10. **Lassen Sie Wartungsarbeiten nur von einem qualifizierten Wartungstechniker unter Verwendung identischer Ersatzteile durchführen.** Dadurch wird die Aufrechterhaltung der Sicherheit des Produkts gewährleistet.
11. **Unterlassen Sie jegliche Modifizierung oder Versuche, das Gerät oder den Akku zu reparieren, außer wie in den Anweisungen für Gebrauch und Pflege angegeben.**

Wichtige Sicherheitsanweisungen für Akku

1. **Lesen Sie vor der Benutzung des Akkus alle Anweisungen und Warnhinweise, die an (1) Ladegerät, (2) Akku und (3) Akkuwerkzeug angebracht sind.**
2. **Unterlassen Sie Zerlegen oder Manipulieren des Akkus.** Es kann sonst zu einem Brand, übermäßiger Hitzeentwicklung oder einer Explosion kommen.
3. **Falls die Betriebszeit beträchtlich kürzer geworden ist, stellen Sie den Betrieb sofort ein. Anderenfalls besteht die Gefahr von Überhitzung, möglichen Verbrennungen und sogar einer Explosion.**
4. **Falls Elektrolyt in Ihre Augen gelangt, waschen Sie sie mit sauberem Wasser aus, und begeben Sie sich unverzüglich in ärztliche Behandlung. Anderenfalls können Sie Ihre Sehkraft verlieren.**
5. **Der Akku darf nicht kurzgeschlossen werden:**
   (1) **Die Kontakte dürfen nicht mit leitfähigem Material berührt werden.**
   (2) **Lagern Sie den Akku nicht in einem Behälter zusammen mit anderen Metallgegenständen, wie z. B. Nägel, Münzen usw.**
   (3) **Setzen Sie den Akku weder Wasser noch Regen aus.**
   Ein Kurzschluss des Akkus verursacht starken Stromfluss, der Überhitzung, mögliche Verbrennungen und einen Defekt zur Folge haben kann.
6. **Unterlassen Sie Lagerung und Gebrauch des Gerätes und des Akkus an Orten, an denen die Temperatur 50 °C erreichen oder überschreiten kann.**
7. **Versuchen Sie niemals, den Akku zu verbrennen, selbst wenn er stark beschädigt oder vollkommen verbraucht ist. Der Akku kann im Feuer explodieren.**
8. **Unterlassen Sie Nageln, Schneiden, Zerquetschen, Werfen, Fallenlassen des Akkus oder Schlagen des Akkus mit einem harten Gegenstand.** Eine solche Handlung kann zu einem Brand, übermäßiger Hitzeentwicklung oder einer Explosion führen.
9. **Benutzen Sie keine beschädigten Akkus.**
10. **Beschädigte Akkus dürfen auf keinen Fall gewartet werden.** Die Wartung von Akkus darf nur vom Hersteller oder von einer Vertragswerkstatt durchgeführt werden.
11. **Die enthaltenen Lithium-Ionen-Akkus unterliegen den Anforderungen der**

Gefahrengut-Gesetzgebung.
Für kommerzielle Transporte, z. B. durch Dritte oder Spediteure, müssen besondere Anforderungen zu Verpackung und Etikettierung beachtet werden.
Zur Vorbereitung des zu transportierenden Artikels ist eine Beratung durch einen Experten für Gefahrengut erforderlich. Bitte beachten Sie möglicherweise ausführlichere nationale Vorschriften.
Überkleben oder verdecken Sie offene Kontakte, und verpacken Sie den Akku so, dass er sich in der Verpackung nicht umher bewegen kann.

12. **Entfernen Sie den Akku zum Entsorgen vom Gerät, und entsorgen Sie ihn an einem sicheren Ort. Befolgen Sie die örtlichen Vorschriften bezüglich der Entsorgung von Akkus.**
13. **Verwenden Sie die Akkus nur mit den von Makita angegebenen Produkten.** Das Einsetzen der Akkus in nicht konforme Produkte kann zu einem Brand, übermäßiger Hitzebildung, einer Explosion oder Auslaufen von Elektrolyt führen.
14. **Soll das Gerät längere Zeit nicht benutzt werden, muss der Akku vom Gerät entfernt werden.**
15. **Der Akku kann während des Gebrauchs heiß werden und auch nach dem Gebrauch noch längere Zeit heiß bleiben, so dass es zu Verbrennungen oder Niedertemperaturverbrennungen kommen kann. Beachten Sie die Handhabung von heißen Akkus.**
16. **Berühren Sie nicht den Anschlusskontakt des Gerätes unmittelbar nach dem Gebrauch, da er heiß genug werden kann, um Verbrennungen zu verursachen.**
17. **Achten Sie darauf, dass sich keine Späne, Staub oder Schmutz in den Anschlusskontakten, Löchern und Nuten des Akkus absetzen.** Dies kann zu einer Leistungseinbuße oder Betriebsstörung des Gerätes oder des Akkus führen.
18. **Wenn das Gerät den Einsatz in der Nähe einer Hochspannungs-Stromleitung nicht unterstützt, benutzen Sie den Akku nicht in der Nähe einer Hochspannungs-Stromleitung.** Dies kann zu einer Funktionsstörung oder Betriebsstörung des Gerätes oder des Akkus führen.
19. **Halten Sie den Akku von Kindern fern.**

DIESE ANWEISUNGEN AUFBEWAHREN.

⚠*VORSICHT:* Verwenden Sie nur Original-Makita-Akkus. Die Verwendung von Nicht-Original-Makita-Akkus oder von Akkus, die abgeändert worden sind, kann zum Bersten des Akkus und daraus resultierenden Bränden, Personenschäden und Beschädigung führen. Außerdem wird dadurch die Makita-Garantie für das Makita-Gerät und -Ladegerät ungültig.

ANMERKUNG: Makita haftet nicht für Unfälle, die durch das Benutzen von nicht originalen oder modifizierten Makita-Akkus entstehen. Original-Makita-Akkus wurden in Übereinstimmung mit den anwendbaren Gesetzen und Sicherheitsstandards streng auf ihre Kompatibilität mit Makita-Werkzeugen und -Ladegeräten geprüft.

Hinweise zur Aufrechterhaltung der maximalen Akku-Nutzungsdauer

1. **Laden Sie den Akku auf, bevor er vollkommen erschöpft ist. Schalten Sie das Gerät stets aus, und laden Sie den Akku auf, wenn Sie ein Nachlassen der Geräteleistung feststellen.**
2. **Unterlassen Sie erneutes Laden eines voll aufgeladenen Akkus. Überladen führt zu einer Verkürzung der Nutzungsdauer des Akkus.**
3. **Laden Sie den Akku bei Raumtemperatur zwischen 10 – 40 °C. Lassen Sie einen heißen Akku abkühlen, bevor Sie ihn laden.**
4. **Wenn Sie den Akku nicht benutzen, nehmen Sie ihn vom Gerät oder Ladegerät ab.**
5. **Der Akku muss geladen werden, wenn er lange Zeit (länger als sechs Monate) nicht benutzt wird.**

WARTUNG

1. Die Wartung dieses Gerätes darf nur von qualifiziertem Wartungspersonal durchgeführt werden. Werden Wartungs- oder Instandhaltungsarbeiten von unqualifiziertem Personal durchgeführt, besteht Verletzungsgefahr.
2. Verwenden Sie bei der Wartung dieses Gerätes nur identische Ersatzteile. Bei Gebrauch von unerlaubten Teilen oder Missachtung von Wartungsanweisungen besteht Stromschlag- oder Verletzungsgefahr.
3. Unterlassen Sie Verbrennen dieses Gerätes, selbst wenn es stark beschädigt ist. Die Akkus können im Feuer explodieren. Entsorgen Sie das Gerät gemäß den örtlichen Vorschriften.

BEZEICHNUNG DER TEILE

► Abb.1

1	Leuchtenkopf	2	Linse	3	Magnetabdeckung	4	Tragegriff
5	Ein-Aus-Taste	6	Haken	7	Schraubenloch (1/4″)	8	Magnet

FUNKTIONSBE-SCHREIBUNG

⚠***VORSICHT:*** **Vergewissern Sie sich vor der Durchführung von Einstellungen oder Funktionsprüfungen des Gerätes stets, dass das Gerät ausgeschaltet und der Akku abgenommen ist.**

Anbringen und Abnehmen des Akkus

⚠***VORSICHT:*** **Schalten Sie das Werkzeug stets aus, bevor Sie den Akku anbringen oder abnehmen.**

⚠***VORSICHT:*** **Halten Sie das Werkzeug und den Akku beim Anbringen oder Abnehmen des Akkus sicher fest.** Wenn Sie das Werkzeug und den Akku nicht sicher festhalten, können sie Ihnen aus der Hand rutschen, was zu einer Beschädigung des Werkzeugs und des Akkus und zu Körperverletzungen führen kann.

Richten Sie zum Anbringen des Akkus dessen Führungsfeder auf die Nut im Gehäuse aus, und schieben Sie den Akku hinein. Schieben Sie ihn vollständig ein, bis er mit einem leisen Klicken einrastet. Wenn Sie die rote Anzeige sehen können, wie in der Abbildung gezeigt, ist der Akku nicht vollständig verriegelt.

Ziehen Sie den Akku zum Abnehmen vom Werkzeug ab, während Sie den Knopf an der Vorderseite des Akkus verschieben.

► **Abb.2: 1.** Rote Anzeige **2.** Knopf **3.** Akku

⚠***VORSICHT:*** **Schieben Sie den Akku stets bis zum Anschlag ein, bis die rote Anzeige nicht mehr sichtbar ist.** Anderenfalls kann er aus dem Werkzeug herausfallen und Sie oder umstehende Personen verletzen.

⚠***VORSICHT:*** **Unterlassen Sie Gewaltanwendung beim Anbringen des Akkus.** Falls der Akku nicht reibungslos hineingleitet, ist er nicht richtig ausgerichtet.

Anzeigen der Akku-Restkapazität

Drücken Sie die Prüftaste am Akku, um die Akku-Restkapazität anzuzeigen. Die Anzeigelampen leuchten wenige Sekunden lang auf.

► **Abb.3: 1.** Anzeigelampen **2.** Prüftaste

Anzeigelampen			Restkapazität
Erleuchtet	Aus	Blinkend	
■	□	◪	
■■■■			75% bis 100%
■■■□			50% bis 75%
■■□□			25% bis 50%
■□□□			0% bis 25%
◪□□□			Den Akku aufladen.
■■□□ ↑↓ □□■■			Möglicherweise liegt eine Funktionsstörung im Akku vor.

HINWEIS: Abhängig von den Benutzungsbedingungen und der Umgebungstemperatur kann die Anzeige geringfügig von der tatsächlichen Kapazität abweichen.

HINWEIS: Die erste (äußerste linke) Anzeigelampe blinkt, wenn das Akku-Schutzsystem aktiv ist.

Geräte-/Akku-Schutzsystem

Das Gerät ist mit einem Schutzsystem ausgestattet. Dieses System schaltet die Stromversorgung automatisch ab, um die Lebensdauer von Gerät und Akku zu verlängern. Das Gerät schaltet sich während des Betriebs automatisch aus, wenn das Gerät oder der Akku einer der folgenden Bedingungen unterliegt.

Überhitzungsschutz

Wenn das Gerät oder der Akku überhitzt ist, hält das Gerät automatisch an. Lassen Sie in diesem Fall das Gerät abkühlen, bevor Sie es wieder einschalten.

Überentladungsschutz

Wenn die Akkukapazität schwach wird, erlöschen die LED-Leuchten außer einem Teil der LEDs. Später schaltet das System automatisch die Stromversorgung aus. Nehmen Sie in diesem Fall den Akku vom Gerät ab, und laden Sie ihn auf.

Schutz gegen andere Ursachen

Das Schutzsystem ist auch für andere Ursachen ausgelegt, die eine Beschädigung des Gerätes verursachen könnten, und ermöglicht, dass das Gerät automatisch stehen bleibt. Führen Sie alle folgenden Schritte aus, um die Ursachen zu beseitigen, wenn das Gerät vorübergehend zum Stillstand gekommen ist oder im Betrieb stehen geblieben ist.

1. Schalten Sie das Gerät aus und dann wieder ein, um es neu zu starten.
2. Laden Sie den/die Akku(s) auf oder tauschen Sie ihn/sie gegen einen aufgeladenen Akku/aufgeladene Akkus aus.
3. Lassen Sie das Gerät und den/die Akku(s) abkühlen.

Falls die Wiederherstellung des Schutzsystems keine Besserung bringt, wenden Sie sich an Ihre lokale Makita-Kundendienststelle.

MONTAGE

⚠***VORSICHT:*** **Vergewissern Sie sich vor der Ausführung von Arbeiten am Gerät stets, dass das Gerät ausgeschaltet und der Akku abgenommen ist.**

Einstellen des Winkels des Leuchtenkopfes

⚠***VORSICHT:*** **Halten Sie das Gerät fest, wenn Sie den Winkel des Leuchtenkopfes einstellen.**

⚠***VORSICHT:*** **Achten Sie darauf, sich nicht die Finger einzuklemmen, wenn Sie den Winkel des Leuchtenkopfes einstellen.**

Sie können den Leuchtenkopf bis zu 180° ausklappen.
► **Abb.4**

Sie können den Leuchtenkopf um bis zu 90° im Uhrzeigersinn und um bis zu 210° entgegen dem Uhrzeigersinn drehen.
► **Abb.5**

BETRIEB

⚠***WARNUNG:*** **Um Verletzungsgefahr zu reduzieren, sollten Sie nicht auf die eingeschaltete Lampe starren oder das Licht auf Augen richten.** Anderenfalls kann es zu schweren Augenschäden kommen.

⚠***WARNUNG:*** **Um die Gefahr von Verbrennungen und Brand zu reduzieren, berühren Sie nicht den Leuchtenkopf, und halten Sie ihn während des Betriebs von brennbaren Materialien fern.**

ANMERKUNG: **Drücken Sie den Knopf nicht gewaltsam.** Anderenfalls kann eine Funktionsstörung auftreten.

Schalterfunktion

⚠***VORSICHT:*** **Halten Sie das Gerät fest, wenn Sie die Ein-Aus-Taste drücken.**

Um das Licht einzuschalten, drücken Sie die Ein-Aus-Taste, nachdem Sie den Leuchtenkopf geöffnet haben. Die Helligkeit ändert sich jedes Mal, wenn Sie die Ein-Aus-Taste drücken. Die Helligkeit wechselt zwischen hoch, mittel, niedrig und aus.
► **Abb.6: 1.** Ein-Aus-Taste **2.** Leuchtenkopf

HINWEIS: Sie können das Licht auch ausschalten, indem Sie den Leuchtenkopf mit der leuchtenden Oberfläche nach innen klappen. Um das Licht wieder einzuschalten, drücken Sie die Ein-Aus-Taste, nachdem Sie den Leuchtenkopf geöffnet haben.

Verwendung mit Magnet

⚠***VORSICHT:*** **Entfernen Sie vor der Verwendung alle Fremdkörper, die an der magnetischen Oberfläche anhaften.** Andernfalls verringert sich die Magnetkraft und es kann zu Verletzungen kommen.

⚠***VORSICHT:*** **Wenn Sie die Magnete verwenden, bringen Sie die magnetische Oberfläche an einer ebenen Stelle an. Vergewissern Sie sich anschließend, dass das Gerät fest fixiert ist.**

⚠***VORSICHT:*** **Wenn Sie das Gerät mit den Magneten verwenden, platzieren Sie Ihre Hand nicht zwischen den Magneten und einer metallischen Oberfläche.** Sie könnten sich die Hand einklemmen.

⚠***VORSICHT:*** **Legen Sie nichts auf das Gerät, wenn es mit Magneten befestigt ist.**

⚠***VORSICHT:*** **Wenn Sie die magnetische Oberfläche abnehmen, halten Sie den Tragegriff immer fest.**

⚠***VORSICHT:*** **Wenn Sie das Gerät nicht verwenden, z. B. bei der Lagerung, montieren Sie immer die Magnetabdeckung an der Unterseite des Geräts.** Andernfalls können unbeabsichtigt Metallobjekte an der magnetischen Oberfläche haften bleiben.

⚠***VORSICHT:*** **Wenn Sie die Magnete an einer hohen Stelle an einer metallischen Oberfläche anbringen, befestigen Sie den Tragegriff mit einem Seil oder Riemen, um ein Herunterfallen des Geräts zu verhindern.**

ANMERKUNG: **Falls der Magnet über einen längeren Zeitraum am Material angebracht bleibt, kann die Oberfläche des Materials je nach den Benutzungsbedingungen beschädigt werden.**

ANMERKUNG: **Wenn Sie die magnetische Oberfläche abnehmen, schieben Sie sie nicht.** Die Oberfläche, an der der Magnetaufsatz angebracht ist, kann beschädigt werden.

Schieben Sie die Magnetabdeckung zur Seite und entfernen Sie sie. Die Magnetabdeckung kann auf der Rückseite des Leuchtenkopfes aufbewahrt werden. Befestigen Sie anschließend die Magnete an einer metallischen Oberfläche.
► **Abb.7: 1.** Magnetabdeckung **2.** Magnet

Verwendung mit Haken

⚠***VORSICHT:*** **Wenn Sie das Gerät an einer hohen Stelle aufhängen, befestigen Sie den Tragegriff mit einem Seil oder Riemen, um ein Herunterfallen des Geräts zu verhindern.**

⚠***VORSICHT:*** **Ziehen Sie das Gerät nicht nach unten, wenn es aufgehängt ist.**

Verschieben und entfernen Sie die Magnetabdeckung und drehen Sie dann den Haken.
► **Abb.8: 1.** Haken

Hängen Sie den Haken an ein Rohr (max. ø50 mm).
► **Abb.9**

Verwendung mit Schraubzwinge

Sonderzubehör

⚠*VORSICHT:* Achten Sie darauf, den Adapter fest in das Schraubenloch an der Unterseite des Geräts zu schrauben, wenn Sie den Adapter am Gerät befestigen.

⚠*VORSICHT:* Achten Sie darauf, die Befestigungsmutter fest anzuziehen, wenn Sie den Adapter an der Schraubzwinge befestigen.

⚠*VORSICHT:* Vergewissern Sie sich, dass die Schraubzwinge sicher fixiert ist, nachdem Sie sie an der gewünschten Position montiert haben.

HINWEIS: Bitte kaufen Sie den Adapter separat. Die Schraubzwinge und der Adapter sind separat erhältlich.

1. Lösen Sie die Flügelschraube von der Schraubzwinge.

2. Schrauben Sie das Ende des Adapters mit dem großen Durchmesser in die Schraubzwinge.

3. Drehen Sie die Befestigungsmutter, um den Adapter an der Schraubzwinge zu sichern.

► **Abb.10:** **1.** Schraubzwinge **2.** Flügelschraube **3.** Adapter **4.** Ende mit großem Durchmesser **5.** Befestigungsmutter

4. Schrauben Sie das andere Ende des Adapters in das Schraubenloch an der Unterseite des Geräts. Sichern Sie den Adapter am Gerät.

► **Abb.11:** **1.** Schraubenloch **2.** Adapter

5. Montieren Sie die Schraubzwinge an der gewünschten Position.

Sie können die Richtung des Geräts einstellen, indem Sie die Befestigungsmutter leicht lösen und das Gerät drehen. Ziehen Sie nach dem Einstellen der Richtung die Befestigungsmutter wieder fest an.

► **Abb.12:** **1.** Schraubzwinge **2.** Befestigungsmutter

WARTUNG

⚠*VORSICHT:* Vergewissern Sie sich vor der Durchführung von Inspektions- oder Wartungsarbeiten stets, dass das Gerät ausgeschaltet und der Akku abgenommen ist.

***ANMERKUNG:* Verwenden Sie auf keinen Fall Benzin, Waschbenzin, Verdünner, Alkohol oder dergleichen. Solche Mittel können Verfärbung, Verformung oder Rissbildung verursachen.**

Um die SICHERHEIT und ZUVERLÄSSIGKEIT dieses Produkts zu gewährleisten, sollten Reparaturen und andere Wartungs- oder Einstellarbeiten nur von Makita-Vertragswerkstätten oder Makita-Kundendienstzentren unter ausschließlicher Verwendung von Makita-Originalersatzteilen ausgeführt werden.

Reinigen

⚠*VORSICHT:* Waschen Sie das Gerät nicht in Wasser.

Wischen Sie die Außenseite (Geräte-Hauptteil) des Gerätes von Zeit zu Zeit mit einem mit Seifenwasser getränkten Tuch ab.

SONDERZUBEHÖR

⚠*VORSICHT:* Die folgenden Zubehörteile oder Vorrichtungen werden für den Einsatz mit dem in dieser Anleitung beschriebenen Makita-Werkzeug empfohlen. Die Verwendung anderer Zubehörteile oder Vorrichtungen kann eine Verletzungsgefahr darstellen. Verwenden Sie Zubehörteile oder Vorrichtungen nur für ihren vorgesehenen Zweck.

Wenn Sie weitere Einzelheiten bezüglich dieser Zubehörteile benötigen, wenden Sie sich bitte an Ihre Makita-Kundendienststelle.

- Schraubzwinge
- Adapter
- Original-Makita-Akku und -Ladegerät

HINWEIS: Manche Teile in der Liste können als Standardzubehör im Werkzeugsatz enthalten sein. Sie können von Land zu Land unterschiedlich sein.

DATI TECNICI

Modello:		ML013G
Tensione nominale		36 V - 40 V CC max
Flusso luminoso (Alto/medio/basso)		1.200 lm/800 lm/500 lm
Tempo di funzionamento (Alto/medio/basso)	con BL4040	12 ore / 18 ore / 29 ore
Dimensioni (senza cartuccia della batteria) (L x P x A)	Posizione ripiegata	172 mm x 91 mm x 161 mm
	Posizione di funzionamento (Altezza massima)	172 mm x 91 mm x 284 mm
Peso netto (senza cartuccia della batteria e coperchio magnetico)		0,88 kg

- A causa del nostro programma continuativo di ricerca e sviluppo, i dati tecnici sono soggetti a modifiche senza preavviso.
- I dati tecnici possono variare da nazione a nazione.
- I tempi di funzionamento sono approssimativi e possono variare a seconda del tipo di batteria, dello stato di carica e delle condizioni d'uso.

Cartuccia della batteria e caricabatterie applicabili

Cartuccia della batteria	BL4020 / BL4025 / BL4040 / BL4040F / BL4050F
Caricabatterie	DC40RA / DC40RB / DC40RC / DC40WA / BCC01 / BCC02

- Alcune cartucce delle batterie e alcuni caricabatterie elencati sopra potrebbero non essere disponibili a seconda della propria area geografica di residenza.

⚠***AVVERTIMENTO:*** **Utilizzare solo le cartucce delle batterie e i caricabatterie elencati sopra.** L'utilizzo di altre cartucce delle batterie e di altri caricabatterie potrebbe causare lesioni personali e/o un incendio.

Simboli

Le figure seguenti mostrano i simboli utilizzati per l'apparecchio. Accertarsi di comprenderne il significato prima dell'uso.



Leggere il manuale d'uso.



Solo per le nazioni dell'EU
A causa della presenza di componenti pericolosi nelle apparecchiature, i rifiuti di apparecchiature elettriche ed elettroniche, accumulatori e batterie potrebbero produrre un impatto negativo sull'ambiente e sulla salute umana.
Non smaltire elettrodomestici elettrici ed elettronici o batterie insieme ai rifiuti domestici!
In conformità alla direttiva europea sui rifiuti di apparecchiature elettriche ed elettroniche (RAEE), sugli accumulatori e le batterie, nonché sui rifiuti di accumulatori e batterie, e al suo adattamento alle normative nazionali, i rifiuti di apparecchiature elettriche ed elettroniche, batterie e accumulatori vanno conservati separatamente e conferiti a un punto di raccolta separato per i rifiuti comunali, operando in conformità alle normative per la protezione dell'ambiente.
Tale requisito viene indicato mediante il simbolo del bidone della spazzatura con ruote barrato apposto sull'apparecchio.



Solo per le nazioni UE
Smaltimento corretto di questo prodotto
Questo contrassegno indica che questo prodotto non va smaltito insieme agli altri rifiuti domestici in tutto il territorio della UE. Per evitare possibili danni all'ambiente o alla salute umana dovuti allo smaltimento incontrollato dei rifiuti, riciclarlo in modo responsabile per promuovere l'utilizzo sostenibile delle risorse materiali. Per restituire il dispositivo usato, utilizzare i sistemi di restituzione e raccolta o contattare il rivenditore presso il quale è stato acquistato il prodotto. Tali sistemi e rivenditori possono ricevere il presente prodotto per sottoporlo a un riciclaggio sicuro nei confronti dell'ambiente.
A causa della presenza di componenti pericolosi nelle apparecchiature, le apparecchiature elettriche ed elettroniche usate potrebbero produrre un impatto negativo sull'ambiente e sulla salute umana.



Non fissare lo sguardo sulla lampada accesa.

AVVERTENZE DI SICUREZZA

LEGGERE E SEGUIRE TUTTE LE ISTRUZIONI DI SICUREZZA. AVVERTENZA: quando si utilizza questo elettrodomestico, è necessario attenersi sempre alle precauzioni seguenti:

1. **Per ridurre il rischio di lesioni personali, è necessaria una supervisione ravvicinata quando un prodotto viene utilizzato in prossimità di bambini.**
2. **Per ridurre il rischio di ustioni, non entrare in contatto con le parti estremamente calde.** La lente potrebbe essere estremamente calda durante e subito dopo l'utilizzo.
3. **Utilizzare esclusivamente componenti aggiuntivi consigliati o venduti dal produttore.**
4. **Non utilizzare l'elettrodomestico sotto la pioggia o la neve.**
5. **Per ridurre il rischio di scosse elettriche, non immergere mai l'elettrodomestico in acqua o altri liquidi. Non collocare o riporre l'elettrodomestico in ubicazioni da cui possa cadere o essere tirato in una vasca da bagno o un lavandino.**
6. **AVVERTENZA: Per ridurre il rischio di lesioni personali, non guardare direttamente la lampada in funzione, né esporre gli occhi alla luce.** In caso contrario, si potrebbero verificare gravi lesioni agli occhi.
7. **AVVERTENZA: non utilizzare il magnete per il montaggio in orizzontale sospeso.**
8. **Per ridurre il rischio di incendi, tenersi lontani da materiali combustibili durante l'utilizzo.**
9. **La fonte di luce di questo apparecchio per illuminazione non è sostituibile; quando la fonte di luce raggiunge la fine della sua vita utile, è necessario sostituire l'intero apparecchio per illuminazione.**
10. **L'apparecchiatura di controllo di questo apparecchio per illuminazione è un componente non sostituibile; quando l'apparecchiatura di controllo raggiunge la fine della sua vita utile, è necessario sostituire l'intero apparecchio per illuminazione.**
11. **Non indirizzare la luce verso altre persone.**
12. **Qualora l'elettrodomestico disponga di bocchette di ventilazione, non coprirle né ostruirle. Mantenere le bocchette di ventilazione pulite per permettere il raffreddamento.** Le bocchette di ventilazione ostruite possono causare incendi.
13. **Non utilizzare la maniglia da trasporto a scopi diversi dal trasporto dell'apparecchio, ad esempio per issarlo.**
14. **Quando si inserisce la cartuccia della batteria, fare attenzione a non colpire la propria mano posizionata sulla maniglia da trasporto.**
15. **Posizionare l'elettrodomestico fuori dalla portata dei bambini.**
16. **Quando si utilizza l'elettrodomestico in ubicazioni in cui non è possibile attaccare la superficie magnetica, collocare l'elettrodomestico su una superficie piana e stabile.** In caso contrario, l'elettrodomestico potrebbe rovesciarsi e causare un incidente dovuto a caduta.
17. **Qualora l'elettrodomestico cada, prima di usarlo, accertarsi di verificare l'eventuale presenza di danni o di problemi di sicurezza.**
18. **Non utilizzare l'elettrodomestico in presenza di forti venti.** In caso contrario, potrebbe verificarsi un incidente dovuto alla caduta.
19. **Non utilizzare l'apparecchio in atmosfere esplosive, ad esempio in presenza di liquidi, gas o polveri infiammabili.**
20. **Non esporre l'apparecchio a scintille o atmosfera corrosiva, e così via.**
21. **Quando l'elettrodomestico non è in uso, rimuovere sempre la cartuccia della batteria dall'elettrodomestico.**
22. **Conservare l'elettrodomestico al chiuso.**
23. **Non lavare l'elettrodomestico in acqua.**
24. **Conservare le etichette e la targhetta con i dati identificativi presente sul prodotto, che contiene informazioni importanti.** Qualora non sia leggibile o vada persa, contattare il centro di assistenza MAKITA per la sostituzione gratuita.
25. **Scollegare la batteria dall'elettrodomestico prima di effettuare eventuali regolazioni, cambiare gli accessori o riporre l'elettrodomestico.** Tali misure di sicurezza preventive riducono il rischio di avvio accidentale dell'elettrodomestico.
26. **Non modificare né tentare di riparare l'elettrodomestico o la batteria, tranne per quanto indicato nelle istruzioni per l'uso e la manutenzione.**
27. **Non maneggiare l'elettrodomestico con incuria, ad esempio facendogli subire delle cadute**

o dei colpi. In caso contrario, si potrebbero causare un malfunzionamento o lesioni personali.

28. **Non maneggiare il caricabatterie e i terminali del caricabatterie con le mani bagnate.**
29. **Non caricare la batteria all'aperto.**
30. **Non utilizzare l'elettrodomestico in prossimità di pacemaker cardiaci.** I magneti possono interferire con la funzionalità dei pacemaker cardiaci.
31. **Non avvicinare la superficie magnetica ad apparecchiature di precisione, quali apparecchi elettronici, orologi da tavolo o da polso, oppure carte con circuiti integrati.** La forza magnetica potrebbe produrre effetti negativi su questi oggetti.
32. **Non sporgersi eccessivamente. Mantenere sempre l'appoggio sui piedi e un equilibrio appropriati.** Ciò consente un miglior controllo della lampada in situazioni impreviste.
33. **Non utilizzare l'elettrodomestico su scale a pioli o supporti instabili.** Un appoggio sui piedi stabile su una superficie solida consente un miglior controllo dell'elettrodomestico in situazioni impreviste.

Avvertenze di sicurezza relative agli elettrodomestici funzionanti a batteria

Uso e manutenzione degli elettrodomestici funzionanti a batteria

1. **Evitare l'avvio accidentale. Accertarsi che l'interruttore sia nella posizione di spegnimento, prima di effettuare il collegamento alla batteria e di sollevare o trasportare l'elettrodomestico.** Il trasporto dell'elettrodomestico con il dito appoggiato sull'interruttore o il collegamento all'alimentazione elettrica di un elettrodomestico con l'interruttore attivato favoriscono gli incidenti.
2. **Scollegare la batteria dall'elettrodomestico prima di effettuare eventuali regolazioni, cambiare gli accessori o riporre l'elettrodomestico.** Tali misure di sicurezza preventive riducono il rischio di avvio accidentale dell'elettrodomestico.
3. **Ricaricare solo con il caricabatterie specificato dal produttore.** Un caricabatterie appropriato per un tipo di batteria potrebbe creare un rischio di incendio, se utilizzato con un'altra batteria.
4. **Utilizzare gli elettrodomestici esclusivamente con le batterie specificamente designate.** L'utilizzo di qualsiasi altra batteria potrebbe creare un rischio di lesioni personali e di incendio.
5. **Quando la batteria non è in uso, tenerla lontana da altri oggetti metallici, quali graffette, monete, chiavi, chiodi, viti o altri piccoli oggetti metallici, che potrebbero fare contatto tra terminali diversi.** Il cortocircuito dei terminali della batteria può causare ustioni o incendi.
6. **In condizioni di uso improprio, la batteria potrebbe emettere un liquido: evitare il contatto con tale liquido. Qualora si verifichi un contatto accidentale con il liquido, lavare abbondantemente con acqua. Qualora il liquido entri in contatto con gli occhi, richiedere anche assistenza medica.** Il liquido espulso dalla batteria può causare irritazioni o ustioni.
7. **Non utilizzare una batteria o un elettrodomestico che siano danneggiati o che siano stati modificati.** Batterie danneggiate o modificate potrebbero mostrare un comportamento imprevedibile che può risultare in incendi, esplosioni o nel rischio di lesioni personali.
8. **Non esporre una batteria o un elettrodomestico al fuoco o a temperature eccessive.** L'esposizione al fuoco o a temperature superiori ai 130 °C potrebbe causare un'esplosione.
9. **Attenersi a tutte le istruzioni relative alla carica e non caricare la batteria o l'elettrodomestico al di fuori della gamma di temperature specificata nelle istruzioni.** Una carica inappropriata o a temperature al di fuori della gamma specificata potrebbe danneggiare la batteria e incrementare il rischio di incendio.
10. **Per l'assistenza tecnica, rivolgersi a un riparatore qualificato che utilizzi solo pezzi di ricambio identici.** In tal modo, si garantisce che la sicurezza del prodotto venga preservata.
11. **Non modificare né tentare di riparare l'elettrodomestico o la batteria, tranne per quanto indicato nelle istruzioni per l'uso e la manutenzione.**

Istruzioni di sicurezza importanti per la cartuccia della batteria

1. **Prima di utilizzare la cartuccia della batteria, leggere tutte le istruzioni e le avvertenze riportate (1) sul caricabatteria, (2) sulla batteria e (3) sul prodotto che utilizza la batteria.**
2. **Non smantellare né manomettere la cartuccia della batteria.** In caso contrario, si potrebbe causare un incendio, calore eccessivo o un'esplosione.
3. **Qualora il tempo di utilizzo si riduca eccessivamente, interrompere immediatamente l'utilizzo dell'utensile. In caso contrario, si può incorrere nel rischio di surriscaldamento, possibili ustioni e persino un'esplosione.**
4. **Qualora l'elettrolita entri in contatto con gli occhi, sciacquarli con acqua pulita e richiedere immediatamente assistenza medica. Questa eventualità può risultare nella perdita della vista.**
5. **Non cortocircuitare la cartuccia della batteria:**
   (1) **Non toccare i terminali con alcun materiale conduttivo.**
   (2) **Evitare di conservare la cartuccia della batteria in un contenitore insieme ad altri oggetti metallici quali chiodi, monete, e così via.**
   (3) **Non esporre la cartuccia della batteria all'acqua o alla pioggia.**

   Un cortocircuito della batteria può causare un grande flusso di corrente, un surriscaldamento, possibili ustioni e persino un guasto.
6. **Non conservare e utilizzare l'elettrodomestico e la cartuccia della batteria in ubicazioni in cui la temperatura possa raggiungere o superare i**

50°C.

7. **Non incenerire la cartuccia della batteria anche qualora sia gravemente danneggiata o completamente esaurita. La cartuccia della batteria può esplodere se a contatto con il fuoco.**
8. **Non inchiodare, tagliare, schiacciare, lanciare o far cadere la cartuccia della batteria, né farla urtare con forza contro un oggetto duro.** Questi comportamenti potrebbero risultare in un incendio, calore eccessivo o un'esplosione.
9. **Non utilizzare una batteria danneggiata.**
10. **Non effettuare mai interventi di assistenza su batterie danneggiate.** Gli interventi di assistenza relativi alle batterie vanno effettuati esclusivamente dal produttore o da centri di assistenza autorizzati.
11. **Le batterie a ioni di litio contenute sono soggette ai requisiti del regolamento sul trasporto di merci pericolose (Dangerous Goods Legislation).**
    Per trasporti commerciali, ad esempio da parte di terzi o spedizionieri, è necessario osservare dei requisiti speciali sull'imballaggio e sull'etichetta. Per la preparazione dell'articolo da spedire, è richiesta la consulenza di un esperto in materiali pericolosi. Attenersi anche alle normative nazionali, che potrebbero essere più dettagliate. Nastrare o coprire i contatti aperti e imballare la batteria in modo tale che non si possa muovere liberamente all'interno dell'imballaggio.
12. **Quando si intende smaltire la cartuccia della batteria, rimuoverla dall'elettrodomestico e smaltirla in un luogo sicuro. Attenersi alle normative locali relative allo smaltimento della batteria.**
13. **Utilizzare le batterie esclusivamente con i prodotti specificati da Makita.** L'installazione delle batterie in prodotti non compatibili potrebbe risultare in incendi, calore eccessivo, esplosioni o perdite di liquido elettrolitico.
14. **Qualora l'elettrodomestico non venga utilizzato per un periodo di tempo prolungato, la batteria deve essere rimossa dall'elettrodomestico.**
15. **Durante e dopo l'uso, la cartuccia della batteria potrebbe assorbire calore, che può causare ustioni o ustioni a bassa temperatura. Fare attenzione a come si maneggiano le cartucce delle batterie estremamente calde.**
16. **Non toccare i terminali dell'elettrodomestico subito dopo l'uso, in quanto potrebbero diventare estremamente caldi al punto da causare ustioni.**
17. **Evitare di far incastrare schegge, polveri o terreno nei terminali, nei fori e nelle scanalature della cartuccia della batteria.** In caso contrario, si potrebbero causare prestazioni scadenti o la rottura dell'elettrodomestico o della cartuccia della batteria.
18. **A meno che l'elettrodomestico supporti l'uso in prossimità di linee elettriche ad alta tensione, non utilizzare la cartuccia della batteria in prossimità di linee elettriche ad alta tensione.** In caso contrario, si potrebbe causare un malfunzionamento o la rottura dell'elettrodomestico o della cartuccia della batteria.
19. **Tenere la batteria lontana dai bambini.**

CONSERVARE LE PRESENTI ISTRUZIONI.

ATTENZIONE: **Utilizzare esclusivamente batterie originali Makita.** L'utilizzo di batterie Makita non originali, o di batterie che siano state alterate, potrebbe risultare nello scoppio della batteria, causando incendi, lesioni personali e danni. Inoltre, ciò potrebbe invalidare la garanzia Makita per l'elettrodomestico e il caricabatterie Makita.

AVVISO: Makita non si assume alcuna responsabilità per eventuali incidenti derivanti dall'utilizzo di batterie Makita non originali o di batterie che siano state modificate. Le batterie Makita originali sono state valutate in modo rigoroso per la compatibilità con utensili e caricabatterie Makita, in linea con la normativa e gli standard di sicurezza applicabili.

Suggerimenti per preservare la durata massima della batteria

1. **Caricare la cartuccia della batteria prima che si scarichi completamente. Smettere sempre di utilizzare l'elettrodomestico e caricare la cartuccia della batteria quando si nota che la potenza dell'elettrodomestico è diminuita.**
2. **Non ricaricare mai una cartuccia della batteria completamente carica. La sovraccarica riduce la vita utile della batteria.**
3. **Caricare la cartuccia della batteria a una temperatura ambiente compresa tra 10 °C e 40 °C. Lasciar raffreddare una cartuccia della batteria prima di caricarla.**
4. **Quando non si utilizza la cartuccia della batteria, rimuoverla dall'elettrodomestico o dal caricabatterie.**
5. **Caricare la cartuccia della batteria se non la si è utilizzata per un periodo di tempo prolungato (più di sei mesi).**

ASSISTENZA

1. L'assistenza per l'elettrodomestico deve essere affidata solo a personale di assistenza qualificato. L'assistenza o la manutenzione effettuate da personale non qualificato potrebbero risultare nel rischio di lesioni personali.
2. Quando si intende effettuare interventi di assistenza su questo elettrodomestico, utilizzare esclusivamente pezzi di ricambio identici. L'uso di pezzi di ricambio non autorizzati o la mancata osservanza delle istruzioni di manutenzione potrebbero creare il rischio di scosse elettriche o lesioni personali.
3. Non incenerire questo elettrodomestico, anche qualora sia gravemente danneggiato. Le batterie possono esplodere, se a contatto con il fuoco. Smaltire l'elettrodomestico in conformità alle normative locali.

DESCRIZIONE DELLE PARTI

► **Fig.1**

1	Testa della lampada	2	Lente	3	Coperchio magnetico	4	Maniglia da trasporto
5	Pulsante di accensione	6	Gancio	7	Foro per la vite (1/4″)	8	Magnete

DESCRIZIONE DELLE FUNZIONI

⚠***ATTENZIONE:*** **Accertarsi sempre che l'elettrodomestico sia spento e che la cartuccia della batteria sia stata rimossa, prima di regolare o di controllare il funzionamento dell'elettrodomestico.**

Installazione o rimozione della cartuccia della batteria

⚠***ATTENZIONE:*** **Spegnere sempre l'utensile prima di installare o rimuovere la cartuccia della batteria.**

⚠***ATTENZIONE:*** **Mantenere saldamente lo strumento e la batteria quando si intende installare o rimuovere la cartuccia della batteria.** Qualora non si mantengano saldamente lo strumento e la cartuccia della batteria, questi ultimi potrebbero scivolare dalle mani, con la possibilità di causare un danneggiamento dello strumento e della cartuccia della batteria, nonché una lesione personale.

Per installare la cartuccia della batteria, allineare la linguetta sulla cartuccia della batteria con la scanalatura nell'alloggiamento e farla scivolare in sede. Inserirla completamente fino al suo blocco in sede con un leggero scatto. Se è possibile vedere l'indicatore rosso, come indicato nella figura, non è bloccata completamente.

Per rimuovere la cartuccia della batteria, farla scorrere via dall'utensile mentre si fa scorrere allo stesso tempo il pulsante sulla parte anteriore della cartuccia.

► **Fig.2:** **1.** Indicatore rosso **2.** Pulsante **3.** Cartuccia della batteria

⚠***ATTENZIONE:*** **Installare sempre fino in fondo la cartuccia della batteria, fino a quando l'indicatore rosso non è più visibile.** In caso contrario, la batteria potrebbe cadere accidentalmente dall'utensile, causando lesioni personali all'operatore o a chi gli è vicino.

⚠***ATTENZIONE:*** **Non installare forzatamente la cartuccia della batteria.** Qualora la batteria non si inserisca scorrendo agevolmente, vuol dire che non viene inserita correttamente.

Indicazione della carica residua della batteria

Premere il pulsante di controllo sulla cartuccia della batteria per indicare la carica residua della batteria. Gli indicatori luminosi si illuminano per alcuni secondi.

► **Fig.3:** **1.** Indicatori luminosi **2.** Pulsante di controllo

Indicatori luminosi			**Carica residua**
Illuminato	**Spento**	**Lampeggiante**	
■	□	◪	
	■ ■ ■ ■		Dal 75% al 100%
	■ ■ ■ □		Dal 50% al 75%
	■ ■ □ □		Dal 25% al 50%
	■ □ □ □		Dallo 0% al 25%
	◪ □ □ □		Caricare la batteria.
	■ ■ □ □ ↑ ↓ □ □ ■ ■		La batteria potrebbe essersi guastata.

NOTA: A seconda delle condizioni d'uso e della temperatura ambiente, l'indicazione potrebbe variare leggermente rispetto alla carica effettiva.

NOTA: Il primo indicatore luminoso (all'estremità sinistra) lampeggia quando il sistema di protezione della batteria è in funzione.

Sistema di protezione dell'elettrodomestico e della batteria

L'apparecchio è dotato di un sistema di protezione. Questo sistema interrompe automaticamente l'alimentazione per prolungare la vita utile dell'apparecchio e delle batterie. L'apparecchio si arresta automaticamente durante il funzionamento, qualora l'apparecchio stesso o la batteria vengano a trovarsi in una delle condizioni seguenti:

Protezione dal surriscaldamento

Quando l'elettrodomestico o la batteria sono surriscaldati, l'elettrodomestico si arresta automaticamente. In questa circostanza, lasciar raffreddare l'elettrodomestico prima di riaccenderlo.

Protezione dalla sovrascarica

Quando la carica della batteria diventa bassa, le luci a LED si spengono, fatta eccezione per una parte dei LED. In seguito, il sistema interrompe automaticamente l'alimentazione. In questa circostanza, rimuovere la cartuccia della batteria dall'elettrodomestico e caricarla.

Protezione da altre cause

Il sistema di protezione è progettato anche per altre cause che potrebbero danneggiare l'elettrodomestico, e consente all'elettrodomestico di arrestarsi automaticamente. Adottare tutte le misure seguenti per rimuovere le cause, quando l'elettrodomestico è stato portato a un'interruzione temporanea o a un arresto del funzionamento.

1. Spegnere l'elettrodomestico, quindi riaccenderlo per ricominciare.
2. Caricare la batteria o le batterie, o sostituirla/sostituirle con una batteria o delle batterie ricaricate.
3. Lasciar raffreddare l'elettrodomestico e la batteria o le batterie.

Qualora non si riscontri alcun miglioramento ripristinando il sistema di protezione, contattare il proprio centro di assistenza locale Makita.

MONTAGGIO

⚠*ATTENZIONE:* Prima di effettuare qualsiasi intervento sull'elettrodomestico, accertarsi sempre che quest'ultimo sia spento e che la cartuccia della batteria sia stata rimossa.

Regolazione dell'angolazione della testa della lampada

⚠*ATTENZIONE:* Quando si intende regolare l'angolazione della testa della lampada, mantenere fermo l'elettrodomestico.

⚠*ATTENZIONE:* Quando si intende regolare l'angolazione della testa della lampada, fare attenzione a che le dita non rimangano incastrate.

È possibile aprire la testa della lampada di un massimo di 180°.

► **Fig.4**

È possibile far ruotare la testa della lampada di un massimo di 90° in senso orario e di un massimo di 210° in senso antiorario.

► **Fig.5**

FUNZIONAMENTO

⚠*AVVERTIMENTO:* Per ridurre il rischio di lesioni personali, non guardare direttamente la lampada in funzione, né esporre gli occhi alla luce. In caso contrario, si potrebbero verificare gravi lesioni agli occhi.

⚠*AVVERTIMENTO:* Per ridurre il rischio di ustioni e incendi, non toccare la testa della lampada, e tenerla lontana da materiali combustibili quando è in funzione.

***AVVISO:* Non premere con forza il pulsante.** In caso contrario, potrebbe verificarsi un malfunzionamento.

Funzionamento dell'interruttore

⚠*ATTENZIONE:* Quando si preme il pulsante di accensione, mantenere fermo l'elettrodomestico.

Per accendere la lampada, premere il pulsante di accensione dopo aver aperto la testa della lampada. La luminosità cambia a ogni pressione del pulsante di accensione. La luminosità cambia ciclicamente tra alta, media, bassa e disattivata.

► **Fig.6:** **1.** Pulsante di accensione **2.** Testa della lampada

NOTA: È anche possibile spegnere la lampada piegandone la testa con la superficie luminosa rivolta verso l'interno. Per riaccendere la lampada, premere il pulsante di accensione dopo averne aperto la testa.

Uso con il magnete

⚠*ATTENZIONE:* Rimuovere eventuali corpi estranei attaccati alla superficie magnetica prima dell'uso. In caso contrario, la forza magnetica si riduce, e questo potrebbe causare lesioni personali.

⚠*ATTENZIONE:* Quando si intende utilizzare i magneti, attaccare la superficie magnetica a un'ubicazione piana. Quindi, accertarsi che l'elettrodomestico sia fissato saldamente.

⚠*ATTENZIONE:* Quando si intende utilizzare l'elettrodomestico con i magneti, non posizionare la mano tra i magneti e la superficie metallica. In caso contrario, la mano potrebbe restare incastrata.

⚠*ATTENZIONE:* Non collocare alcunché sull'elettrodomestico quando è attaccato mediante i magneti.

⚠*ATTENZIONE:* Quando si intende staccare la superficie magnetica, tenere sempre saldamente la maniglia.

⚠*ATTENZIONE:* Quando non si intende utilizzare l'elettrodomestico, ad esempio per la conservazione, montare sempre il coperchio magnetico sul lato inferiore dell'elettrodomestico. In caso contrario, si potrebbe causare l'attaccamento accidentale di oggetti metallici alla superficie magnetica.

⚠*ATTENZIONE:* Quando si intende attaccare i magneti a una superficie metallica in un'ubicazione elevata, legare la maniglia con una corda o una fascetta per evitare che l'elettrodomestico cada.

***AVVISO:* Qualora il magnete venga attaccato al materiale per un periodo di tempo prolungato, la superficie del materiale potrebbe venire danneggiata, a seconda delle condizioni di utilizzo.**

***AVVISO:* Quando si intende staccare la superficie magnetica, non farla scorrere.** In caso contrario, la superficie a cui è attaccato il magnete potrebbe venire danneggiata.

Far scorrere e rimuovere il coperchio magnetico. È possibile conservare il coperchio magnetico sul lato posteriore della testa della lampada.
Quindi, attaccare i magneti a una superficie metallica.
► **Fig.7: 1.** Coperchio magnetico **2.** Magnete

Uso con il gancio

⚠*ATTENZIONE:* Quando si intende appendere l'elettrodomestico in un'ubicazione elevata, legare la maniglia con una corda o una fascetta per evitare che l'elettrodomestico cada.

⚠*ATTENZIONE:* Non tirare l'elettrodomestico verso il basso quando è appeso.

Far scorrere e rimuovere il coperchio magnetico, quindi ruotare il gancio.
► **Fig.8: 1.** Gancio

Appendere il gancio a un tubo (diametro massimo di 50 mm).
► **Fig.9**

Uso con la morsa

Accessorio opzionale

⚠*ATTENZIONE:* Quando si intende fissare l'adattatore all'elettrodomestico, accertarsi di avvitare saldamente l'adattatore nel foro per la vite presente sul lato inferiore dell'elettrodomestico.

⚠*ATTENZIONE:* Quando si fissa l'adattatore alla morsa, accertarsi di serrare saldamente il dado di fissaggio.

⚠*ATTENZIONE:* Accertarsi che la morsa sia fissata saldamente, dopo il montaggio della morsa nella posizione desiderata.

NOTA: Acquistare l'adattatore separatamente. La morsa e l'adattatore sono in vendita singolarmente.

1. Svitare la vite a manopola dalla morsa.

2. Avvitare l'estremità con il diametro grande dell'adattatore nella morsa.

3. Ruotare il dado di fissaggio per fissare l'adattatore alla morsa.
► **Fig.10: 1.** Morsa **2.** Vite a manopola **3.** Adattatore **4.** Estremità con diametro grande **5.** Dado di fissaggio

4. Avvitare l'altra estremità dell'adattatore nel foro per la vite presente sul lato inferiore dell'elettrodomestico. Fissare l'adattatore all'elettrodomestico.
► **Fig.11: 1.** Foro per la vite **2.** Adattatore

5. Montare la morsa nella posizione desiderata.

È possibile regolare la direzione dell'elettrodomestico allentando leggermente il dado di fissaggio e ruotando l'elettrodomestico. Dopo aver regolato la direzione, serrare di nuovo il dado di fissaggio.
► **Fig.12: 1.** Morsa **2.** Dado di fissaggio

MANUTENZIONE

⚠*ATTENZIONE:* Prima di tentare di eseguire interventi di ispezione o manutenzione, accertarsi sempre che l'apparecchio sia spento e che la cartuccia della batteria sia stata rimossa.

***AVVISO:* Non utilizzare mai benzina, benzene, solventi, alcol o altre sostanze simili. In caso contrario, si potrebbero causare scolorimenti, deformazioni o crepe.**

Per preservare la SICUREZZA e l'AFFIDABILITÀ del prodotto, le riparazioni e qualsiasi altro intervento di manutenzione e di regolazione devono essere eseguiti da un centro di assistenza autorizzato Makita, utilizzando sempre ricambi Makita.

Pulizia

⚠*ATTENZIONE:* Non lavare l'elettrodomestico in acqua.

Pulire di tanto in tanto la superficie esterna dell'elettrodomestico (corpo dell'elettrodomestico) utilizzando un panno inumidito con acqua e sapone.

ACCESSORI OPZIONALI

⚠***ATTENZIONE:*** **Questi accessori o componenti aggiuntivi sono consigliati per l'uso con l'utensile Makita specificato nel presente manuale.** L'impiego di altri accessori o componenti aggiuntivi può costituire un rischio di lesioni alle persone. Utilizzare gli accessori o i componenti aggiuntivi solo per il loro scopo prefissato.

Per ottenere ulteriori dettagli relativamente a questi accessori, rivolgersi a un centro di assistenza Makita.

- Morsa
- Adattatore
- Batteria e caricabatterie originali Makita

NOTA: Alcuni articoli nell'elenco potrebbero essere inclusi nell'imballaggio dell'utensile come accessori standard. Tali articoli potrebbero variare da nazione a nazione.

TECHNISCHE GEGEVENS

Model:		**ML013G**
Nominale spanning		Max. 36 V - 40 V gelijkspanning
Lichtstroom (Hoog/Gemiddeld/Laag)		1.200 lm / 800 lm / 500 lm
Gebruiksduur (Hoog/Gemiddeld/Laag)	met BL4040	12 uur / 18 uur / 29 uur
Afmetingen (zonder accu) (l x b x h)	Ingeklapt	172 mm x 91 mm x 161 mm
	Uitgeklapt (Maximale hoogte)	172 mm x 91 mm x 284 mm
Nettogewicht (zonder accu en magneetafdekking)		0,88 kg

- In verband met ononderbroken research en ontwikkeling, behouden wij ons het recht voor de bovenstaande technische gegevens zonder voorafgaande kennisgeving te wijzigen.
- De technische gegevens kunnen van land tot land verschillen.
- De gebruiksduur is bij benadering en kan verschillen afhankelijk van het type accu, de laadtoestand en de gebruiksomstandigheden.

Toepasselijke accu's en laders

Accu	BL4020 / BL4025 / BL4040 / BL4040F / BL4050F
Lader	DC40RA / DC40RB / DC40RC / DC40WA / BCC01 / BCC02

- Sommige van de hierboven vermelde accu's en laders zijn mogelijk niet leverbaar afhankelijk van waar u woont.

⚠***WAARSCHUWING:*** **Gebruik uitsluitend de accu's en laders die hierboven worden genoemd.** Gebruik van enige andere accu of lader kan leiden tot letsel en/of brand.

Symbolen

Hieronder staan de symbolen die voor het gereedschap kunnen worden gebruikt. Zorg ervoor dat u de betekenis ervan kent voordat u het gereedschap gaat gebruiken.



Lees de gebruiksaanwijzing.



Alleen voor EU-landen
Als gevolg van de aanwezigheid van schadelijke componenten in het apparaat, kunnen oude elektrische en elektronische apparaten, accu's en batterijen negatieve gevolgen hebben voor het milieu en de gezondheid van mensen.
Gooi elektrische en elektronische apparaten en accu's niet met het huisvuil weg!
In overeenstemming met de Europese richtlijn inzake oude elektrische en elektronische apparaten en inzake accu's en batterijen en oude accu's en batterijen, alsmede de toepassing daarvan binnen de nationale wetgeving, dienen oude elektrische apparaten, accu's en batterijen gescheiden te worden opgeslagen en te worden ingeleverd bij een apart inzamelingspunt voor huishoudelijk afval dat de milieubeschermingsvoorschriften in acht neemt.
Dit wordt op het apparaat aangegeven door het symbool van een doorgekruiste afvalcontainer.



Alleen voor EU-landen
Correcte verwerking van dit apparaat
Deze markering geeft aan dat dit apparaat binnen de EU niet mag worden weggegooid met ander huishoudelijk afval. Om mogelijke schade aan het milieu en de gezondheid van mensen als gevolg van ongecontroleerd weggooien van afval te voorkomen, recyclet u het apparaat op verantwoorde wijze om duurzaam hergebruik van grondstoffen te bevorderen. Om uw gebruikte apparaat terug te sturen, maakt u gebruik van het retour- en inzamelsysteem, of neem contact op met de winkel waar het apparaat werd gekocht. Zij kunnen dit apparaat innemen en zorg dragen voor milieuvriendelijk recyclen.
Als gevolg van de aanwezigheid van schadelijke componenten in het apparaat, kunnen gebruikte elektrische en elektronische apparaten negatieve gevolgen hebben voor het milieu en de gezondheid van mensen.



Kijk niet rechtstreeks in de lamp wanneer deze aan is.

VEILIGHEIDSWAAR-SCHUWINGEN

LEES ALLE VEILIGHEIDSINSTRUCTIES EN HOUD U HIERAAN.

WAARSCHUWING: Bij het gebruik van dit apparaat moet u zich altijd houden aan de volgende voorzorgsmaatregelen:

1. **Om de kans op letsel te verkleinen, dient streng toezicht te worden gehouden wanneer een apparaat in de buurt van kinderen wordt gebruikt.**
2. **Raak hete onderdelen niet aan om de kans op brandwonden te verkleinen.** De lens kan tijdens gebruik en direct na gebruik bijzonder heet zijn.
3. **Gebruik uitsluitend hulpstukken die worden aanbevolen of verkocht door de fabrikant.**
4. **Gebruik het apparaat niet in de regen of sneeuw.**
5. **Om de kans op een elektrische schok te verkleinen, mag u het apparaat niet in water of een andere vloeistof plaatsen. Leg of bewaar het apparaat niet op plaatsen waar het in een bad of wasbak kan vallen of getrokken worden.**
6. **WAARSCHUWING: Om de kans op letsel te verkleinen, mag u niet rechtstreeks in de lamp kijken en uw ogen niet blootstellen aan het licht.** Ernstig oogletsel kan dan optreden.
7. **WAARSCHUWING: Gebruik de magneet niet voor een horizontale plaatsing boven uw hoofd.**
8. **Om de kans op brand te verkleinen, moet u tijdens gebruik uit de buurt blijven van brandbare materialen.**
9. **De lichtbron van deze lamp kan niet worden vervangen. Nadat de lichtbron aan het einde van zijn levensduur is gekomen, moet de hele lamp worden vervangen.**
10. **De bedieningseenheid van deze lamp is een niet-vervangbare component. Nadat de bedieningseenheid aan het einde van zijn levensduur is gekomen, moet de hele lamp worden vervangen.**
11. **Richt de lichtbron niet op andere personen.**
12. **Als het apparaat ventilatieopeningen heeft, mag u de ventilatieopeningen niet afdekken of blokkeren. Houd de ventilatieopeningen schoon om het apparaat te koelen.** Verstopte ventilatieopeningen kunnen brand veroorzaken.
13. **Gebruik de draaghandgreep niet voor enig ander doel dan het apparaat te dragen, zoals voor ophijsen.**
14. **Wees voorzichtig dat u niet tegen uw hand stoot waarmee u de draaghandgreep vasthoudt wanneer u de accu aanbrengt.**
15. **Plaats het apparaat buiten het bereik van kinderen.**
16. **Als u het apparaat gebruikt op een plaats waar het magneetvlak niet kan worden bevestigd, plaatst u het apparaat op een vlak en stabiel oppervlak.** Anders kan het apparaat omvallen en een ongeval worden veroorzaakt.
17. **Als het apparaat valt, controleert u het altijd op eventuele beschadigingen of veiligheidsproblemen voordat u het weer gebruikt.**
18. **Gebruik het apparaat niet bij sterke wind.** Anders kan zich door vallen een ongeval voordoen.
19. **Gebruik het apparaat niet in een omgeving waar explosiegevaar bestaat, zoals in aanwezigheid van licht ontvlambare vloeistoffen, gassen of stof.**
20. **Stel het apparaat niet bloot aan vonken, corrosieve omgevingen, enz.**
21. **Wanneer het apparaat niet in gebruik is, verwijdert u altijd de accu uit het apparaat.**
22. **Bewaar het apparaat binnenshuis.**
23. **Was het apparaat niet met water.**
24. **Laat de etiketten en het typeplaatje op het product, waarop belangrijke informatie staat.** Als deze niet meer leesbaar of verloren zijn, neemt u contact op met een MAKITA-servicecentrum voor gratis vervanging.
25. **Haal de accu van het apparaat af voordat u instellingen aanpast, accessoires vervangt of het apparaat opbergt.** Dergelijke preventieve veiligheidsmaatregelen verkleinen de kans dat het apparaat per ongeluk wordt ingeschakeld.
26. **Probeer niet het apparaat of de accu te wijzigen of te repareren, behalve zoals aangegeven in de instructies voor gebruik en verzorging.**
27. **Ga niet ruw om met het apparaat, zoals stoten of laten vallen.** Als u dat doet, kan dat een storing of letsel veroorzaken.
28. **Raak de lader en de contacten van de lader niet met natte handen aan.**
29. **Laad de accu niet buitenshuis op.**
30. **Gebruik het apparaat niet in de buurt van een pacemaker.** Magneten kunnen de werking van een pacemaker verstoren.
31. **Houd het magneetvlak niet vlak bij precisieapparatuur, zoals elektronische apparaten, klokken, horloges of bankpassen.** De magnetische kracht kan deze voorwerpen beïnvloeden.
32. **Reik niet te ver. Zorg altijd voor een stevige stand en goede lichaamsbalans.** Zo heeft u een betere controle over de lamp in onverwachte situaties.
33. **Gebruik het apparaat niet op een ladder of instabiele ondersteuning.** Een stabiele stand op een stevige ondergrond biedt een betere controle van het apparaat in onverwachte situaties.

Veiligheidswaarschuwingen voor apparaten die op een accu werken

Gebruik en verzorging van apparaten die op een accu werken

1. **Voorkom onbedoeld inschakelen. Controleer of de schakelaar in de uit-stand staat alvorens de accu aan te brengen, het apparaat op te pakken of te dragen.** Door het apparaat te dragen met uw vinger op de schakelaar, of door het apparaat op een voeding aan te sluiten terwijl de schakelaar aan staat, neemt de kans op ongevallen sterk toe.
2. **Haal de accu van het apparaat af voordat u instellingen aanpast, accessoires vervangt of het apparaat opbergt.** Dergelijke preventieve veiligheidsmaatregelen verkleinen de kans dat het apparaat per ongeluk wordt ingeschakeld.
3. **Laad alleen op met de acculader aanbevolen door de fabrikant.** Een acculader die geschikt is voor een bepaald type accu, kan brandgevaar opleveren indien gebruikt met een ander type accu.
4. **Gebruik apparaten uitsluitend met de daarvoor bestemde accu's.** Als u een andere accu erin gebruikt, kan dit leiden tot persoonlijk letsel of brand.
5. **Als de accu niet wordt gebruikt, houdt u deze uit de buurt van metalen voorwerpen, zoals paperclips, muntgeld, sleutels, spijkers, schroeven en andere kleine metalen voorwerpen die een kortsluiting kunnen veroorzaken tussen de accupolen.** Kortsluiting tussen de accupolen kan leiden tot brandwonden of brand.
6. **Onder zware gebruiksomstandigheden kan vloeistof uit de accu komen. Voorkom aanraking! Als u er per ongeluk mee in aanraking komt, spoelt u het er met water af. Als de vloeistof in uw ogen komt, raadpleegt u tevens een arts.** Vloeistof uit de accu kan irritatie en brandwonden veroorzaken.
7. **Gebruik geen accu of apparaat die/dat beschadigd of gewijzigd is.** Beschadigde of gewijzigde accu's kunnen onvoorspelbaar gedrag vertonen dat kan leiden tot brand, explosie of gevaar van letsel.
8. **Stel een accu of apparaat niet bloot aan vuur of buitensporige temperaturen.** Blootstelling aan vuur of temperaturen hoger dan 130 °C kunnen een explosie veroorzaken.
9. **Volg alle oplaadinstructies en laad de accu of het apparaat niet op buiten het temperatuurbereik vermeld in de instructies.** Verkeerd opladen of bij een temperatuur buiten het vermelde bereik, kan de accu beschadigen en de kans op brand vergroten.
10. **Laat onderhoud en reparatie uitvoeren door een vakbekwame reparateur die gebruik maakt van uitsluitend identieke vervangingsonderdelen.** Zo bent u ervan verzekerd dat de veiligheid van het apparaat behouden blijft.
11. **Probeer niet het apparaat of de accu te wijzigen of te repareren, behalve zoals aangegeven in de instructies voor gebruik en verzorging.**

Belangrijke veiligheidsinstructies voor een accu

1. **Lees alle voorschriften en waarschuwingen op (1) de acculader, (2) de accu, en (3) het product waarvoor de accu wordt gebruikt, alvorens de accu in gebruik te nemen.**
2. **Haal de accu niet uit elkaar en saboteer hem niet.** Dit kan leiden tot brand, buitensporige hitte of een explosie.
3. **Als de gebruikstijd van een opgeladen accu aanzienlijk korter is geworden, moet u het gebruik ervan onmiddellijk stopzetten. Voortgezet gebruik kan oververhitting, brandwonden en zelfs een ontploffing veroorzaken.**
4. **Als elektrolyt in uw ogen is terechtgekomen, spoelt u uw ogen met schoon water en roept u onmiddellijk de hulp van een dokter in. Elektrolyt in de ogen kan blindheid veroorzaken.**
5. **Voorkom kortsluiting van de accu:**
   (1) **Raak de accuklemmen nooit aan met een geleidend materiaal.**
   (2) **Bewaar de accu niet in een bak waarin andere metalen voorwerpen zoals spijkers, munten e.d. worden bewaard.**
   (3) **Stel de accu niet bloot aan water of regen. Kortsluiting van de accu kan oorzaak zijn van een grote stroomafgifte, oververhitting, brandwonden, en zelfs defecten.**
6. **Bewaar en gebruik het apparaat en de accu niet op plaatsen waar de temperatuur kan oplopen tot 50 °C of hoger.**
7. **Werp de accu nooit in het vuur, ook niet wanneer hij zwaar beschadigd of volledig versleten is. De accu kan ontploffen in het vuur.**
8. **Laat de accu niet vallen, sla er geen spijker in, snijd er niet in, gooi er niet mee en stoot hem niet tegen een hard voorwerp.** Dergelijke handelingen kunnen leiden tot brand, buitensporige hitte of een explosie.
9. **Gebruik nooit een beschadigde accu.**
10. **Repareer nooit een beschadigde accu.** Het repareren van een accu mag uitsluitend worden uitgevoerd door de fabrikant of een erkend servicecentrum.
11. **De bijgeleverde lithium-ionbatterijen zijn onderhevig aan de vereisten in de wetgeving omtrent gevaarlijke stoffen.**
    Voor commercieel transport en dergelijke door derden en transporteurs moeten speciale vereisten ten aanzien van verpakking en etikettering worden nageleefd.
    Als voorbereiding van het artikel dat wordt getransporteerd is het noodzakelijk een expert op het gebied van gevaarlijke stoffen te raadplegen.
    Houd u tevens aan mogelijk strengere nationale regelgeving.
    Blootliggende contactpunten moeten worden afgedekt met tape en de accu moet zodanig worden verpakt dat deze niet kan bewegen in de verpakking.

12. **Wanneer u de accu wilt weggooien, verwijdert u de accu vanaf het apparaat en gooit u hem op een veilige manier weg. Volg bij het weggooien van de accu de plaatselijke voorschriften.**
13. **Gebruik de accu's uitsluitend met de gereedschappen die door Makita zijn aanbevolen.** Als de accu's worden aangebracht in niet-compatibele gereedschappen, kan dat leiden tot brand, buitensporige warmteontwikkeling, een explosie of lekkage van elektrolyt.
14. **Als u het apparaat gedurende een lange tijd niet denkt te gaan gebruiken, moet de accu vanaf het apparaat worden verwijderd.**
15. **Tijdens en na gebruik, kan de accu heet worden waardoor oppervlakkige of diepe brandwonden kunnen worden veroorzaakt. Wees voorzichtig bij het hanteren van een hete accu.**
16. **Raak de contactpunten van het apparaat niet onmiddellijk na gebruik aan omdat deze heet genoeg kunnen zijn om een brandwond te veroorzaken.**
17. **Zorg ervoor dat geen vuildeeltjes, stof of grond vast komt te zitten op/in de contactpunten, openingen en groeven van de accu.** Dit kan leiden tot slechte prestaties of een defect van het apparaat of de accu.
18. **Behalve indien gebruik van het apparaat is toegestaan in de buurt van hoogspanningsleidingen, mag u de accu niet gebruiken in de buurt van een hoogspanningsleiding.** Dit kan leiden tot een storing of een defect van het apparaat of de accu.
19. **Houd de accu uit de buurt van kinderen.**

BEWAAR DEZE INSTRUCTIES.

⚠***LET OP:*** **Gebruik uitsluitend originele Makita accu's.** Het gebruik van niet-originele accu's, of accu's die zijn gewijzigd, kan ertoe leiden dat de accu barst, waardoor brand, persoonlijk letsel en schade kunnen worden veroorzaakt. Ook vervalt daarmee de garantie van Makita op het apparaat en de lader van Makita.

KENNISGEVING: Makita is niet verantwoordelijk voor enig ongeval voortvloeiend uit het gebruik van niet-originele Makita-accu's of accu's die zijn gewijzigd. Originele Makita-accu's zijn streng gecontroleerd op compatibiliteit met Makita-gereedschappen en -acculaders, en voldoen aan de toepasselijke regelgeving en veiligheidsnormen.

Tips voor een maximale levensduur van de accu

1. **Laad de accu op voordat deze volledig ontladen is. Stop met het gebruik van het apparaat en laad de accu op zodra u merkt dat het vermogen van het apparaat afneemt.**
2. **Laad een volledig opgeladen accu nooit opnieuw op. Te lang opladen verkort de levensduur van de accu.**
3. **Laad de accu op bij een omgevingstemperatuur tussen 10 °C en 40 °C. Laat een warme accu afkoelen alvorens hem op te laden.**
4. **Als de accu niet wordt gebruikt, verwijdert u hem vanaf het apparaat of de lader.**
5. **Laad de accu op als u deze gedurende een lange tijd (meer dan zes maanden) niet gaat gebruiken.**

REPARATIE

1. Reparatie van dit apparaat mag uitsluitend worden uitgevoerd door een vakbekwame reparateur. Reparatie of onderhoud uitgevoerd door onbekwaam personeel kan leiden tot kans op letsel.
2. Gebruik tijdens reparatie van dit apparaat uitsluitend identieke vervangingsonderdelen. Het gebruik van niet-goedgekeurde onderdelen of het niet volgen van de onderhoudsinstructies kan leiden tot de kans op elektrische schokken of letsel.
3. Verbrand dit apparaat niet, ook niet als het ernstig beschadigd is. De accu's kunnen ontploffen in het vuur. Verwerk het apparaat in overeenstemming met de lokale regelgeving.

BESCHRIJVING VAN DE ONDERDELEN

► **Fig.1**

1	Lampkop	2	Lens	3	Magneetafdekking	4	Draaghandgreep
5	Aan-uit-schakelknop	6	Haak	7	Schroefgat (1/4″)	8	Magneet

BESCHRIJVING VAN DE FUNCTIES

⚠*LET OP:* Zorg altijd dat het apparaat is uitgeschakeld en de accu ervan is verwijderd alvorens de functies op het apparaat af te stellen of te controleren.

De accu aanbrengen en verwijderen

⚠*LET OP:* Schakel het gereedschap altijd uit voordat u de accu aanbrengt of verwijdert.

⚠*LET OP:* Houd het gereedschap en de accu stevig vast tijdens het aanbrengen of verwijderen van de accu. Als u het gereedschap en de accu niet stevig vasthoudt, kunnen deze uit uw handen glippen en het gereedschap of de accu beschadigen, of kan persoonlijk letsel worden veroorzaakt.

Om de accu aan te brengen lijnt u de lip op de accu uit met de groef in de behuizing en duwt u de accu op zijn plaats. Steek de accu zo ver mogelijk in het gereedschap tot u een klikgeluid hoort. Wanneer het rode deel zichtbaar is, zoals aangegeven in de afbeelding, is de accu niet geheel vergrendeld.

Om de accu te verwijderen verschuift u de knop aan de voorkant van de accu en schuift u tegelijkertijd de accu uit het gereedschap.

► **Fig.2:** **1.** Rood deel **2.** Knop **3.** Accu

⚠*LET OP:* Breng de accu altijd helemaal aan totdat het rode deel niet meer zichtbaar is. Als u dit niet doet, kan de accu per ongeluk uit het gereedschap vallen en u of anderen in uw omgeving verwonden.

⚠*LET OP:* Breng de accu niet met kracht aan. Als de accu niet gemakkelijk in het gereedschap kan worden geschoven, wordt deze niet goed aangebracht.

De resterende acculading controleren

Druk op de testknop op de accu om de resterende acculading te zien. De indicatorlampjes branden gedurende enkele seconden.

► **Fig.3:** **1.** Indicatorlampjes **2.** Testknop

Indicatorlampjes			Resterende acculading
Brandt	Uit	Knippert	
■ ■ ■ ■	□	□	75% tot 100%
■ ■ ■	□	□	50% tot 75%
■ ■	□	□	25% tot 50%
■	□	□	0% tot 25%
◪	□	□	Laad de accu op.
■ ■ ↑ ↓ □ □	□	□	Er kan een storing zijn opgetreden in de accu.

OPMERKING: Afhankelijk van de gebruiksomstandigheden en de omgevingstemperatuur, is het mogelijk dat de aangegeven acculading verschilt van de werkelijke acculading.

OPMERKING: Het eerste (meest linker) indicatorlampje knippert wanneer het accubeveiligingssysteem in werking is getreden.

Apparaat-/accubeveiligingssysteem

Het apparaat is voorzien van een beveiligingssysteem. Dit systeem schakelt automatisch de voeding uit om de levensduur van het apparaat en de accu te verlengen. Het apparaat zal tijdens het gebruik automatisch stoppen wanneer het apparaat of de accu zich in één van de volgende omstandigheden bevindt.

Oververhittingsbeveiliging

Wanneer het apparaat of de accu oververhit is, stopt het apparaat automatisch. Laat in die situatie het apparaat afkoelen voordat u het weer inschakelt.

Beveiliging tegen te ver ontladen

Wanneer de acculading laag wordt, gaan de LED's uit behalve een deel van de LED's. Later onderbreekt het systeem automatisch de voeding. Verwijder in deze situatie de accu vanaf het apparaat en laadt deze op.

Beveiliging tegen andere oorzaken

Het beveiligingssysteem is ook ontworpen voor andere oorzaken die het apparaat kunnen beschadigen, en zorgt ervoor dat het apparaat onmiddellijk stopt. Voer alle volgende stappen uit om de oorzaken op te heffen, wanneer het apparaat tijdelijk is onderbroken of tijdens het gebruik is gestopt.

1. Schakel het apparaat uit en schakel het daarna weer in om het opnieuw te starten.
2. Laad de accu('s) op of vervang hem/ze door (een) opgeladen accu('s).
3. Laat het apparaat en de accu('s) afkoelen.

Als geen verbetering optreedt nadat het beveiligingssysteem is gereset, neemt u contact op met uw lokale Makita-servicecentrum.

MONTAGE

⚠***LET OP:*** **Verzeker u er altijd van dat het apparaat is uitgeschakeld en de accu is verwijderd voordat u enige werkzaamheden aan het apparaat uitvoert.**

De hoek van de lampkop aanpassen

⚠***LET OP:*** **Houd het apparaat vast wanneer u de hoek van de lampkop aanpast.**

⚠***LET OP:*** **Wees voorzichtig dat uw vingers niet bekneld raken bij het aanpassen van de hoek van de lampkop.**

U kunt de lampkop tot 180° omhoog klappen.
► **Fig.4**

U kunt de lampkop maximaal 90° rechtsom draaien en maximaal 210° linksom draaien.
► **Fig.5**

BEDIENING

⚠***WAARSCHUWING:*** **Om de kans op letsel te verkleinen, mag u niet rechtstreeks in de lamp kijken en uw ogen niet blootstellen aan het licht.** Ernstig oogletsel kan dan optreden.

⚠***WAARSCHUWING:*** **Om de kans op brandwonden en brand te verkleinen, mag u de lampkop niet aanraken en moet u deze tijdens gebruik uit de buurt houden van brandbare materialen.**

KENNISGEVING: **Druk niet met grote kracht op de knop.** Anders kan een storing optreden.

De trekkerschakelaar gebruiken

⚠***LET OP:*** **Houd het apparaat vast wanneer u op de aan-uit-schakelknop drukt.**

Om de lamp in te schakelen, klapt u eerst de lampkop omhoog en drukt u vervolgens op de aan-uit-schakelknop. De helderheid verandert elke keer wanneer u op de aan-uit-schakelknop drukt. De helderheid doorloopt de standen hoog, gemiddeld, laag en uit.
► **Fig.6: 1.** Aan-uitknop **2.** Lampkop

OPMERKING: U kunt de lamp ook uitschakelen door de lampkop omlaag te klappen met het lens naar binnen gekeerd. Om de lamp weer in te schakelen, klapt u eerst de lampkop omhoog en drukt u vervolgens op de aan-uit-schakelknop.

De magneet gebruiken

⚠***LET OP:*** **Verwijder eventuele vreemde materialen die zich aan het magneetvlak hebben gehecht voordat u het apparaat bevestigt.** Anders kan de magnetische kracht afnemen en letsel worden veroorzaakt.

⚠***LET OP:*** **Als u de magneten gebruikt, brengt u het magneetvlak aan op een vlak oppervlak. Controleer vervolgens of het apparaat stevig is bevestigd.**

⚠***LET OP:*** **Als u het apparaat met de magneten gebruikt, mag u uw hand niet tussen de magneten en een metalen oppervlak plaatsen.** Uw hand kan klem komen te zitten.

⚠***LET OP:*** **Plaats geen voorwerpen op het apparaat wanneer dit met behulp van de magneten is bevestigd.**

⚠***LET OP:*** **Wanneer u het magneetvlak los maakt van het oppervlak, houdt u altijd de handgreep stevig vast.**

⚠***LET OP:*** **Als u het apparaat niet gebruikt, zoals tijdens opslag, brengt u altijd de magneetafdekking aan op de onderkant van het apparaat.** Als u dit niet doet, kunnen onbedoeld metalen voorwerpen zich hechten aan het magneetvlak.

⚠***LET OP:*** **Wanneer u de magneten op een hoge locatie bevestigt op een metalen oppervlak, knoopt u de handgreep met een touw of riem vast om te voorkomen dat het apparaat kan vallen.**

KENNISGEVING: **Als de magneten gedurende een lange tijd op een oppervlak bevestigd blijven, kan het oppervlak worden beschadigd, afhankelijk van de gebruiksomstandigheden.**

KENNISGEVING: **Wanneer u het magneetvlak los maakt van het oppervlak, mag u hem niet verschuiven.** Het oppervlak waarop de magneten zijn bevestigd, kan worden beschadigd.

Schuif de magneetafdekking eraf en verwijder deze. De magneetafdekking kan worden opgeborgen op de achterkant van de lampkop.
Bevestig daarna de magneten op een metalen oppervlak.
► **Fig.7: 1.** Magneetafdekking **2.** Magneet

De haak gebruiken

⚠***LET OP:*** **Wanneer u het apparaat op een hoge locatie ophangt, knoopt u de handgreep met een touw of riem vast om te voorkomen dat het apparaat kan vallen.**

⚠***LET OP:*** **Trek het apparaat niet omlaag terwijl het ophangt.**

Schuif de magneetafdekking eraf en klap de haak naar buiten.
► **Fig.8: 1.** Haak

Hang de haak aan een buis (max. ø50 mm).
► **Fig.9**

Gebruik met een tafelklem

Optioneel accessoire

⚠*LET OP:* Verzeker u ervan dat de adapter stevig in het schroefgat in de onderkant van het apparaat is gedraaid wanneer u de adapter aan het apparaat bevestigt.

⚠*LET OP:* Verzeker u ervan de bevestigingsmoer is aangedraaid wanneer u de adapter aan de tafelklem bevestigt.

⚠*LET OP:* Verzeker u ervan dat de tafelklem stevig zit nadat deze op de gewenste plaats is bevestigd.

OPMERKING: De adapter moet afzonderlijk worden aangeschaft. De tafelklem en de adapter worden afzonderlijk verkocht.

1. Draai de vingerschroef van de tafelklem af.

2. Draai het dikke uiteinde van de adapter in de tafelklem.

3. Draai de bevestigingsmoer om de adapter aan de tafelklem te bevestigen.

► **Fig.10:** **1.** Tafelklem **2.** Vingerschroef **3.** Adapter **4.** Dikke uiteinde **5.** Bevestigingsmoer

4. Draai het andere uiteinde van de adapter in het schroefgat op de onderkant van het apparaat. Bevestig de adapter aan het apparaat.

► **Fig.11:** **1.** Schroefgat **2.** Adapter

5. Bevestig de tafelklem op de gewenste plaats.

U kunt de richting van het apparaat veranderen door de bevestigingsmoer iets los te draaien en het apparaat te verdraaien. Nadat u de richting hebt veranderd, draait u de bevestigingsmoer weer vast.

► **Fig.12:** **1.** Tafelklem **2.** Bevestigingsmoer

ONDERHOUD

⚠*LET OP:* Zorg er altijd voor dat het apparaat is uitgeschakeld en de accu is verwijderd voordat u een inspectie of onderhoud uitvoert.

***KENNISGEVING:* Gebruik nooit benzine, wasbenzine, thinner, alcohol en dergelijke. Hierdoor kunnen verkleuring, vervormingen en barsten worden veroorzaakt.**

Om de VEILIGHEID en BETROUWBAARHEID van het gereedschap te handhaven, dienen alle reparaties, onderhoud of afstellingen te worden uitgevoerd bij een erkend Makita-servicecentrum of de Makita-fabriek, en altijd met gebruik van Makita-vervangingsonderdelen.

Schoonmaken

⚠*LET OP:* Was het apparaat niet met water.

Veeg regelmatig de buitenkant van het apparaat (apparaatbehuizing) schoon met een met zeepwater bevochtigde doek.

OPTIONELE ACCESSOIRES

⚠*LET OP:* Deze accessoires of hulpstukken worden aanbevolen voor gebruik met het Makita gereedschap dat in deze gebruiksaanwijzing is beschreven. Bij gebruik van andere accessoires of hulpstukken bestaat het gevaar van persoonlijke letsel. Gebruik de accessoires of hulpstukken uitsluitend voor hun bestemde doel.

Wenst u meer bijzonderheden over deze accessoires, neem dan contact op met het plaatselijke Makita-servicecentrum.

- Tafelklem
- Adapter
- Originele Makita accu's en acculaders

OPMERKING: Sommige items op de lijst kunnen zijn inbegrepen in de doos van het gereedschap als standaard toebehoren. Deze kunnen van land tot land verschillen.

ESPECIFICACIONES

Modelo:		ML013G
Tensión nominal		CC 36 V - 40 V máx.
Flujo luminoso (Alto / Medio / Bajo)		1.200 lm / 800 lm / 500 lm
Tiempo de operación (Alto / Medio / Bajo)	con BL4040	12 horas / 18 horas / 29 horas
Dimensiones (sin cartucho de batería) (La x An x Al)	Posición plegada	172 mm x 91 mm x 161 mm
	Posición de funcionamiento (Altura máxima)	172 mm x 91 mm x 284 mm
Peso neto (Sin cartucho de batería ni cubierta del imán)		0,88 kg

- Debido a nuestro continuado programa de investigación y desarrollo, las especificaciones aquí dadas están sujetas a cambios sin previo aviso.
- Las especificaciones pueden ser diferentes de país a país.
- Los tiempos de operación son aproximados y pueden variar de acuerdo con el tipo de batería, el estado de la carga, y las condiciones de utilización.

Cartucho de batería y cargador aplicables

Cartucho de batería	BL4020 / BL4025 / BL4040 / BL4040F / BL4050F
Cargador	DC40RA / DC40RB / DC40RC / DC40WA / BCC01 / BCC02

- Algunos de los cartuchos de batería y cargadores indicados arriba puede que no estén disponibles dependiendo de su región de residencia.

ADVERTENCIA: **Utilice solamente los cartuchos de batería y cargadores indicados arriba.** La utilización de cualquier otro cartucho de batería y cargador puede ocasionar heridas y/o un incendio.

Símbolos

A continuación se muestran los símbolos que pueden ser utilizados para el equipo. Asegúrese de que entiende su significado antes de utilizar.



Lea el manual de instrucciones.



Sólo para países de la Unión Europea
Debido a la presencia de componentes peligrosos en el equipo, el equipo eléctrico y electrónico, los acumuladores y las baterías desechados pueden tener un impacto negativo para el medioambiente y la salud humana.
¡No tire los aparatos eléctricos y electrónicos ni las baterías junto con los residuos domésticos!
De conformidad con las Directivas Europeas sobre residuos de aparatos eléctricos y electrónicos y sobre acumuladores y baterías y residuos de acumuladores y baterías, así como la adaptación de las mismas a la ley nacional, el equipo eléctrico, las baterías y los acumuladores desechados deberán ser almacenados por separado y trasladados a un punto distinto de recogida de desechos municipales, que cumpla con los reglamentos sobre protección medioambiental.
Esto se indica mediante el símbolo de cubo de basura tachado colocado en el equipo.



Sólo para países de la Unión Europea
Desecho correcto de este producto
Esta marca indica que este producto no debe ser desechado junto con otros residuos domésticos en toda la UE. Para evitar posibles daños al medioambiente o a la salud de las personas debidos al desecho incontrolado de los residuos, recíclelo responsablemente con objeto de impulsar la reutilización sostenible de los recursos materiales. Para retornar su dispositivo usado, por favor, utilice los sistemas de retorno y recogida o póngase en contacto con el vendedor donde fue comprado el producto. Ellos pueden aceptar este producto para su reciclado respetuoso con el medioambiente de forma segura.
Debido a la presencia de componentes peligrosos en el equipo, el equipo eléctrico y electrónico desechado puede tener un impacto negativo para el medioambiente y la salud humana.



No se quede mirando a la lámpara encendida.

ADVERTENCIAS DE SEGURIDAD

LEA Y SIGA TODAS LAS INSTRUCCIONES DE SEGURIDAD.

ADVERTENCIA - Cuando utilice este aparato, deberá seguir siempre las precauciones siguientes:

1. **Para reducir el riesgo de heridas, será necesaria una supervisión estrecha cuando un producto sea utilizado cerca de niños.**
2. **No toque partes calientes para reducir el riesgo de quemaduras.** La lente podrá estar muy caliente durante la utilización y poco después de la utilización.
3. **Utilice solamente aditamentos recomendados o vendidos por el fabricante.**
4. **No utilice el aparato en la lluvia ni en la nieve.**
5. **Para reducir el riesgo de descarga eléctrica, no ponga el aparato en agua ni en otro líquido. No ponga ni guarde el aparato donde pueda caerse o ser empujado al interior de una bañera o fregadero.**
6. **ADVERTENCIA: Para reducir el riesgo de heridas, no se quede mirando a la lámpara en funcionamiento, ni exponga la luz a los ojos.** Podría ocasionar heridas graves a los ojos.
7. **ADVERTENCIA: No utilice el imán para montaje en altura horizontal.**
8. **Para reducir el riesgo de incendio, mantener alejado de materiales combustibles durante la operación.**
9. **La fuente de luz de esta luminaria no se puede reemplazar; cuando la fuente de luz alcance el final de su vida útil, habrá que reemplazar la luminaria entera.**
10. **El equipo de control de esta luminaria es un componente no reemplazable; cuando el equipo de control alcance el final de su vida útil, habrá que reemplazar la luminaria entera.**
11. **No dirija la luz hacia otras personas.**
12. **Si el aparato tiene rejillas de ventilación, no las cubra ni las bloquee. Mantenga limpias las rejillas de ventilación para enfriar.** Las rejillas de ventilación obstruidas pueden ocasionar un incendio.
13. **No utilice el asa de transporte para ningún otro propósito aparte de para transportar el aparato, como para levantamiento.**
14. **Tenga cuidado de no golpearse la mano colocada sobre el asa de transporte cuando inserte el cartucho de batería.**
15. **Coloque el aparato alejado del alcance de los niños.**
16. **Cuando utilice el aparato en un lugar donde no se pueda colocar la superficie magnética, coloque el aparato sobre una superficie nivelada y estable.** De lo contrario, el aparato podrá desplomarse y ocasionar un accidente por caída.
17. **Si el aparato se cae, asegúrese de comprobar si hay algún daño o problema de seguridad antes de usarlo.**
18. **No utilice el aparato cuando el viento sea fuerte.** De lo contrario, podrá producirse un accidente si se cae.
19. **No utilice el aparato en atmósferas explosivas, como en presencia de líquidos, gases o polvo inflamables.**
20. **No exponga el aparato a chispas ni a una atmósfera corrosiva, etc.**
21. **Cuando el aparato no esté siendo utilizado, retire siempre el cartucho de batería del aparato.**
22. **Guarde el aparato en interiores.**
23. **No lave el aparato en agua.**
24. **Conserve las etiquetas y la placa de características del producto, las cuales contienen información importante.** Si no se pueden leer o si se pierden, póngase en contacto con el centro de servicio MAKITA para reemplazarlas gratis.
25. **Desconecte la batería del aparato antes de hacer cualquier ajuste, cambiar accesorios o guardar el aparato.** Tales medidas preventivas de seguridad reducirán el riesgo de que el aparato pueda ser puesto en marcha accidentalmente.
26. **No modifique ni intente reparar el aparato o la batería excepto como se indica en las instrucciones para la utilización y el cuidado.**
27. **No maneje el aparato toscamente, como dejándolo caer o golpeándolo.** En caso contrario, podrá ocasionar un mal funcionamiento o heridas.
28. **No maneje el cargador ni los terminales del cargador con las manos mojadas.**
29. **No cargue la batería en exteriores.**
30. **No utilice el aparato cerca de marcapasos cardíacos.** Los imanes pueden interferir con el funcionamiento de los marcapasos cardíacos.
31. **No acerque la superficie magnética a equipos de precisión, como dispositivos electrónicos, relojes, relojes de pulsera o tarjetas IC.** La fuerza magnética puede afectarlos.
32. **No trabaje donde no alcance. Mantenga los pies sobre suelo firme y el equilibrio en todo momento.** Esto permite un mejor control de la linterna en situaciones inesperadas.
33. **No utilice el aparato sobre una escalera de mano o soporte inestable.** Los pies estables sobre una superficie sólida permite un mejor control del aparato en situaciones inesperadas.

Advertencias de seguridad para el aparato de funcionamiento a batería

Utilización y cuidado del aparato de funcionamiento a batería

1. **Evite las puestas en marcha involuntarias. Asegúrese de que el interruptor está en la posición desactivada antes de conectar**

a la batería, y de recoger o transportar el aparato. Transportar el aparato con el dedo en el interruptor o suministrar energía al aparato teniendo el interruptor activado es una invitación a accidentes.

2. **Desconecte la batería del aparato antes de hacer cualquier ajuste, cambiar accesorios o guardar el aparato.** Tales medidas preventivas de seguridad reducirán el riesgo de que el aparato pueda ser puesto en marcha accidentalmente.
3. **Cargue la batería solamente con el cargador especificado por el fabricante.** Un cargador que es apropiado para un tipo de batería puede crear un riesgo de incendio cuando se utiliza con otra batería.
4. **Utilice los aparatos solamente con las baterías designadas específicamente para ellos.** La utilización de cualquier otra batería puede crear un riesgo de heridas y de incendio.
5. **Cuando la batería no esté siendo utilizada, guárdela alejada de otros objetos metálicos, como sujetapapeles, monedas, llaves, clavos, tornillos u otros objetos metálicos pequeños, que puedan hacer conexión entre un terminal y el otro.** Si se cortocircuitan entre sí los terminales de la batería podrán producirse quemaduras o un incendio.
6. **En condiciones abusivas, es posible que salga expulsado líquido de la batería; evite el contacto con él. Si se produce un contacto accidental, enjuague con agua. Si el líquido entra en los ojos, además de enjuagarlos, solicite asistencia médica.** El líquido expulsado de la batería puede ocasionar irritación y quemaduras.
7. **No utilice una batería ni aparato que esté dañado o modificado.** Las baterías dañadas o modificadas pueden comportarse de forma impredecible resultando en un incendio, explosión o riesgo de heridas.
8. **No exponga una batería ni aparato al fuego ni a una temperatura excesiva.** La exposición al fuego o a una temperatura superior a los 130°C puede ocasionar una explosión.
9. **Siga todas las instrucciones sobre la carga y no cargue la batería ni el aparato fuera del rango de temperatura especificado en las instrucciones.** Cargar incorrectamente o a temperaturas fuera del rango especificado puede dañar la batería y aumentar el riesgo de incendio.
10. **Haga que el servicio de mantenimiento sea realizado por un reparador técnico cualificado utilizando solamente piezas de repuesto idénticas.** Esto garantizará que se mantendrá la seguridad del producto.
11. **No modifique ni intente reparar el aparato ni la batería excepto como se indica en las instrucciones para la utilización y el cuidado.**

Instrucciones de seguridad importantes para el cartucho de batería

1. **Antes de utilizar el cartucho de batería, lea todas las instrucciones e indicaciones de precaución sobre (1) el cargador de baterías, (2) la batería, y (3) el producto con el que se utiliza la batería.**
2. **No desensamble ni manipule el cartucho de batería.** Podrá resultar en un incendio, calor excesivo, o una explosión.
3. **Si el tiempo de uso se acorta demasiado, cese la operación inmediatamente. Podría resultar en un riesgo de recalentamiento, posibles quemaduras e incluso una explosión.**
4. **Si entra electrólito en sus ojos, aclárelos con agua limpia y acuda a un médico inmediatamente. Existe el riesgo de poder perder la vista.**
5. **No cortocircuite el cartucho de batería:**
   (1) **No toque los terminales con ningún material conductor.**
   (2) **Evite guardar el cartucho de batería en un cajón junto con otros objetos metálicos, como clavos, monedas, etc.**
   (3) **No exponga el cartucho de batería al agua ni a la lluvia.**
   Un cortocircuito en la batería puede producir una gran circulación de corriente, un recalentamiento, posibles quemaduras e incluso una rotura de la misma.
6. **No guarde ni utilice el aparato ni el cartucho de batería en lugares donde la temperatura pueda alcanzar o exceder los 50 °C.**
7. **No incinere el cartucho de batería incluso en el caso de que esté dañado seriamente o ya no sirva en absoluto. El cartucho de batería puede explotar si se tira al fuego.**
8. **No clave, corte, aplaste, lance, deje caer, ni golpee contra un objeto duro el cartucho de batería.** Tal conducta podrá resultar en un incendio, calor excesivo, o una explosión.
9. **No utilice una batería dañada.**
10. **No haga nunca el mantenimiento a baterías dañadas.** El mantenimiento de las baterías debe ser realizado solamente por el fabricante o proveedores de servicio autorizados.
11. **Las baterías de litio-ion contenidas están sujetas a los requisitos de la Legislación para Materiales Peligrosos.**
    Para transportes comerciales, p.ej., por terceras personas y agentes de transportes, se deberán observar requisitos especiales para el empaquetado y etiquetado.
    Para la preparación del artículo que se va a enviar, se requiere consultar con un experto en materiales peligrosos. Por favor, observe también la posibilidad de reglamentos nacionales más detallados.
    Cubra con cinta aislante o enmascare los contactos expuestos y empaquete la batería de tal manera que no se pueda mover alrededor dentro del embalaje.
12. **Para desechar el cartucho de batería, retírelo del aparato y deséchelo en un lugar seguro. Siga los reglamentos locales referentes al desecho de la batería.**
13. **Utilice las baterías solamente con los productos especificados por Makita.** La instalación de las baterías en productos no compatibles puede resultar en un incendio, calor excesivo, explosión,

o fuga de electrolito.

14. **Si el aparato no va a ser utilizado durante un periodo de tiempo largo, la batería deberá ser retirada del aparato.**
15. **Durante y después de la utilización, el cartucho de batería podrá acumular calor, lo cual puede ocasionar quemaduras o quemaduras de baja temperatura. Preste atención al manejo de cartuchos de batería calientes.**
16. **No toque el terminal del aparato inmediatamente después de utilizar, dado que puede calentarse lo suficiente como para ocasionar quemaduras.**
17. **No permita que virutas, polvo, o tierra se adhieran dentro de los terminales, orificios, y ranuras del cartucho de batería.** Podrá resultar en un mal rendimiento o rotura del aparato o el cartucho de batería.
18. **A menos que el aparato permita ser usado cerca de cables eléctricos de alta tensión, no utilice el cartucho de batería cerca de cables eléctricos de alta tensión.** Podrá resultar en un mal funcionamiento o rotura del aparato o el cartucho de batería.
19. **Mantenga la batería alejada de los niños.**

GUARDE ESTAS INSTRUCCIONES.

⚠***PRECAUCIÓN:*** **Utilice solamente baterías genuinas de Makita.** La utilización de baterías no genuinas de Makita, o baterías que hayan sido alteradas, puede resultar en una explosión de la batería ocasionando incendios, heridas personales y daños. También anulará la garantía de Makita para el aparato y cargador de Makita.

AVISO: Makita no se hace responsable de ningún accidente que resulte del uso de baterías Makita no genuinas ni de baterías que hayan sido modificadas. Las baterías Makita genuinas han sido rigurosamente evaluadas para garantizar su compatibilidad con las herramientas y cargadores Makita, de acuerdo con la legislación y los estándares de seguridad aplicables.

Consejos para alargar al máximo la vida de servicio de la batería

1. **Cargue el cartucho de batería antes de que se descargue completamente. Detenga siempre la operación del aparato y cargue el cartucho de batería cuando note menos potencia en el aparato.**
2. **No cargue nunca un cartucho de batería que esté completamente cargado. La sobrecarga acortará la vida de servicio de la batería.**
3. **Cargue el cartucho de batería a temperatura ambiente de 10 °C - 40 °C. Si un cartucho de batería está caliente, déjelo enfriar antes de cargarlo.**
4. **Cuando no esté utilizando el cartucho de batería, retírelo del aparato o del cargador.**
5. **Cargue el cartucho de batería si no lo utiliza durante un periodo de tiempo prolongado (más de seis meses).**

SERVICIO

1. El servicio de este aparato deberá ser realizado solamente por personal de reparación cualificado. Un servicio o mantenimiento realizado por personal no cualificado podrá resultar en un riesgo de sufrir heridas.
2. Cuando haga el servicio a este aparato, utilice solamente piezas de repuesto idénticas. La utilización de piezas no autorizadas o el no seguir las instrucciones de mantenimiento puede crear un riesgo de descarga eléctrica o heridas.
3. No incinere este aparato, aunque esté dañado severamente. Las baterías pueden explotar si se tiran al fuego. Deseche el aparato de acuerdo con los reglamentos locales.

DESCRIPCIÓN DE LAS PARTES

► **Fig.1**

1	Cabezal de la luz	2	Lente	3	Cubierta del imán	4	Asa de transporte
5	Botón interruptor de la alimentación	6	Gancho	7	Orificio para tornillo (1/4″)	8	Imán

DESCRIPCIÓN DEL FUNCIONAMIENTO

***PRECAUCIÓN:* Asegúrese siempre de que el aparato está apagado y el cartucho de batería ha sido retirado antes de ajustar o comprobar una función en el aparato.**

Instalación o extracción del cartucho de batería

***PRECAUCIÓN:* Apague siempre la herramienta antes de instalar o retirar el cartucho de batería.**

***PRECAUCIÓN:* Sujete la herramienta y el cartucho de batería firmemente cuando instale o retire el cartucho de batería.** Si no sujeta la herramienta y el cartucho de batería firmemente podrán caérsele de las manos y resultar en daños a la herramienta y al cartucho de batería y heridas personales.

Para instalar el cartucho de batería, alinee la lengüeta del cartucho de batería con la ranura del alojamiento y deslícelo al interior hasta encajarlo en su sitio. Insértelo por completo hasta que se bloquee en su sitio con un pequeño chasquido. Si puede ver el indicador rojo como se muestra en la figura, no estará bloqueado completamente.

Para retirar el cartucho de batería, deslícelo de la herramienta mientras desliza el botón de la parte frontal del cartucho.

► **Fig.2:** **1.** Indicador rojo **2.** Botón **3.** Cartucho de batería

***PRECAUCIÓN:* Instale siempre el cartucho de batería completamente hasta que no pueda verse el indicador rojo.** En caso contrario, podrá caerse accidentalmente de la herramienta y ocasionarle heridas a usted o a alguien que esté cerca de usted.

***PRECAUCIÓN:* No instale el cartucho de batería empleando fuerza.** Si el cartucho no se desliza al interior fácilmente, será porque no está siendo insertado correctamente.

Modo de indicar la capacidad de batería restante

Presione el botón de comprobación en el cartucho de batería para indicar la capacidad de batería restante. Las lámparas indicadoras se iluminan durante unos pocos segundos.

► **Fig.3:** **1.** Lámparas indicadoras **2.** Botón de comprobación

Lámparas indicadoras			Capacidad restante
Iluminada	Apagada	Parpadeando	
			75% a 100%
			50% a 75%
			25% a 50%
			0% a 25%
			Cargue la batería.
	↑ ↓		Puede que la batería no esté funcionando bien.

NOTA: Dependiendo de las condiciones de utilización y de la temperatura ambiente, la indicación podrá variar ligeramente de la capacidad real.

NOTA: La primera lámpara indicadora (extremo izquierdo) parpadeará cuando el sistema de protección de la batería esté funcionando.

Sistema de protección del aparato / batería

El aparato está equipado con un sistema de protección. Este sistema corta automáticamente la alimentación para alargar la vida útil del aparato y la batería. El aparato se detendrá automáticamente durante la operación si el aparato o la batería es puesto en una de las condiciones siguientes.

Protección contra el recalentamiento

Cuando el aparato o la batería se recaliente, el aparato se detendrá automáticamente. En esta situación, deje que el aparato se enfríe antes de encenderlo otra vez.

Protección contra descarga excesiva

Cuando la capacidad de batería sea baja, las luces de los LED se apagarán excepto una parte de los LED. Más tarde, el sistema cortará la alimentación automáticamente. En esta situación, retire el cartucho de batería del aparato y cárguelo.

Protección contra otras causas

También hay un sistema de protección diseñado para otras causas que pueden dañar el aparato y permite al aparato detenerse automáticamente. Realice todos los pasos siguientes para despejar las causas, cuando el aparato haya sido llevado a una pausa temporal o a una parada en la operación.

1. Apague el aparato, y después enciéndalo otra vez para volver a empezar.
2. Cargue la(s) batería(s) o reemplácela(s) con una batería(s) regarda(s).
3. Deje que el aparato y la(s) batería(s) se enfríe(n).

Si no se nota una mejora al restablecer el sistema de protección, póngase en contacto con el centro de servicio Makita local.

MONTAJE

⚠***PRECAUCIÓN:*** **Asegúrese siempre de que el aparato está apagado y el cartucho de batería ha sido retirado antes de realizar cualquier trabajo en el aparato.**

Ajuste del ángulo del cabezal de la linterna

⚠***PRECAUCIÓN:*** **Sujete el aparato cuando ajuste el ángulo del cabezal de la linterna.**

⚠***PRECAUCIÓN:*** **Tenga cuidado de no pillarse los dedos cuando ajuste el ángulo del cabezal de la linterna.**

Puede desplegar el cabezal de la linterna hasta 180°.
► **Fig.4**

Puede girar el cabezal de la linterna hasta 90° hacia la derecha y hasta 210° hacia la izquierda.
► **Fig.5**

OPERACIÓN

⚠***ADVERTENCIA:*** **Para reducir el riesgo de heridas, no se quede mirando a la lámpara en funcionamiento, ni exponga la luz a los ojos.** Podría ocasionar heridas graves a los ojos.

⚠***ADVERTENCIA:*** **Para reducir el riesgo de quemadura e incendio, no toque el cabezal de la luz, y manténgalo siempre alejado de materiales combustibles durante la operación.**

AVISO: **No presione el botón con fuerza.** De lo contrario, podrá ocasionar un mal funcionamiento.

Accionamiento del interruptor

⚠***PRECAUCIÓN:*** **Sujete el aparato cuando presione el botón interruptor de la alimentación.**

Para encender la luz, presione el botón interruptor de la alimentación después de abrir el cabezal de la linterna. El brillo cambia cada vez que se presiona el botón interruptor de la alimentación. El brillo alterna entre alto, medio, bajo y apagado.
► **Fig.6:** **1.** Botón interruptor de la alimentación
2. Cabezal de la linterna

NOTA: También puede apagar la luz plegando el cabezal de la linterna con la superficie luminosa orientada hacia adentro. Para encender la luz otra vez, presione el botón interruptor de la alimentación después de abrir el cabezal de la linterna.

Utilización con el imán

⚠***PRECAUCIÓN:*** **Retire cualquier sustancia extraña adherida a la superficie magnética antes de usar.** De lo contrario, la fuerza magnética disminuirá y podrá causar heridas.

⚠***PRECAUCIÓN:*** **Cuando utilice los imanes, coloque la superficie magnética en un lugar plano. Después, asegúrese de que el aparato está fijado firmemente.**

⚠***PRECAUCIÓN:*** **Cuando utilice el aparato con los imanes, no ponga la mano entre los imanes y una superficie metálica.** La mano podrá quedar atrapada.

⚠***PRECAUCIÓN:*** **No ponga nada sobre el aparato cuando este esté fijado con imanes.**

⚠***PRECAUCIÓN:*** **Cuando retire la superficie magnética, sujete siempre firmemente el asa.**

⚠***PRECAUCIÓN:*** **Cuando no esté utilizando el aparato, como cuando lo almacene, coloque siempre la cubierta del imán en la parte inferior del aparato.** De no hacerlo, es posible que objetos metálicos no deseados se adhieran a la superficie magnética.

⚠***PRECAUCIÓN:*** **Cuando coloque los imanes en una superficie metálica en un lugar alto, ate el asa con una cuerda o correa para evitar que el aparato se caiga.**

AVISO: **Si el imán permanece colocado en el material durante un período largo, la superficie del material podrá dañarse dependiendo de las condiciones de uso.**

AVISO: **Cuando retire la superficie magnética, no la deslice.** La superficie en la que esté colocado el imán podrá dañarse.

Retire la cubierta del imán deslizándola. La cubierta del imán se puede almacenar en la parte trasera del cabezal de la linterna.
Después, coloque los imanes en una superficie metálica.
► **Fig.7:** **1.** Cubierta del imán **2.** Imán

Utilización con gancho

⚠***PRECAUCIÓN:*** **Cuando cuelgue el aparato en un lugar alto, ate el asa con una cuerda o correa para evitar que el aparato se caiga.**

⚠***PRECAUCIÓN:*** **No tire del aparato hacia abajo cuando esté colgado.**

Retire la cubierta del imán deslizándola, después gire el gancho.
► **Fig.8:** **1.** Gancho

Cuelgue el gancho en un tubo (máx. ø50 mm).
► **Fig.9**

Utilización con tornillo de banco

Accesorios opcionales

⚠*PRECAUCIÓN:* Asegúrese de enroscar firmemente el adaptador en el orificio para tornillo de la parte inferior del aparato cuando fije el adaptador al aparato.

⚠*PRECAUCIÓN:* Asegúrese de apretar firmemente la tuerca de fijación cuando fije el adaptador al tornillo de banco.

⚠*PRECAUCIÓN:* Asegúrese de que el tornillo de banco esté fijado de forma segura después de montarlo en la posición deseada.

NOTA: Compre el adaptador por separado. El tornillo de banco y el adaptador se venden individualmente.

1. Desenrosque el tornillo de apriete manual del tornillo de banco.

2. Enrosque el extremo de diámetro grande del adaptador en el tornillo de banco.

3. Gire la tuerca de fijación para sujetar el adaptador en el tornillo de banco.

► **Fig.10:** **1.** Tornillo de banco **2.** Tornillo de apriete manual **3.** Adaptador **4.** Extremo de diámetro grande **5.** Tuerca de fijación

4. Enrosque el otro extremo del adaptador en el orificio para tornillo de la parte inferior del aparato. Sujete el adaptador en el aparato.

► **Fig.11:** **1.** Orificio para tornillo **2.** Adaptador

5. Monte el tornillo de banco en la posición deseada.

Puede ajustar la dirección del aparato aflojando ligeramente la tuerca de fijación y girando el aparato. Después de ajustar la dirección, vuelva a apretar la tuerca de fijación.

► **Fig.12:** **1.** Tornillo de banco **2.** Tuerca de fijación

MANTENIMIENTO

⚠*PRECAUCIÓN:* Asegúrese siempre de que el aparato está apagado y el cartucho de batería ha sido retirado antes de intentar hacer una inspección o mantenimiento.

***AVISO:* No utilice nunca gasolina, bencina, disolvente, alcohol o similares. Podría producir decoloración, deformación o grietas.**

Para mantener la SEGURIDAD y FIABILIDAD del producto, las reparaciones, y cualquier otra tarea de mantenimiento o ajuste deberán ser realizadas en centros de servicio o de fábrica autorizados por Makita, empleando siempre repuestos Makita.

Limpieza

⚠*PRECAUCIÓN:* No lave el aparato en agua.

De vez en cuando, limpie el exterior del aparato (cuerpo del aparato) utilizando un paño humedecido en agua jabonosa.

ACCESORIOS OPCIONALES

⚠*PRECAUCIÓN:* Estos accesorios o aditamentos están recomendados para su uso con la herramienta Makita especificada en este manual. El uso de cualquier otro accesorio o aditamento puede suponer un riesgo de heridas personales. Utilice el accesorio o aditamento solamente con la finalidad indicada para el mismo.

Si necesita cualquier ayuda para más detalles en relación con estos accesorios, pregunte al centro de servicio Makita local.

- Tornillo de banco
- Adaptador
- Batería y cargador genuinos de Makita

NOTA: Algunos elementos de la lista podrán estar incluidos en el paquete de la herramienta como accesorios estándar. Pueden variar de un país a otro.

ESPECIFICAÇÕES

Modelo:		ML013G
Tensão nominal		C.C. 36 V - 40 V máx.
Fluxo luminoso (Alto / Médio / Baixo)		1.200 lm / 800 lm / 500 lm
Tempo de funcionamento (Alto / Médio / Baixo)	com BL4040	12 horas / 18 horas / 29 horas
Dimensões (sem bateria) (C x L x A)	Posição de recolhimento	172 mm x 91 mm x 161 mm
	Posição de operação (Altura máxima)	172 mm x 91 mm x 284 mm
Peso líquido (sem bateria e tampa do íman)		0,88 kg

- Devido a um programa contínuo de pesquisa e desenvolvimento, estas especificações estão sujeitas a alteração sem aviso prévio.
- As especificações podem variar de país para país.
- As horas de funcionamento são indicativas e podem diferir em função do tipo de bateria, do estado da carga e das condições de utilização.

Bateria e carregador aplicável

Bateria	BL4020 / BL4025 / BL4040 / BL4040F / BL4050F
Carregador	DC40RA / DC40RB / DC40RC / DC40WA / BCC01 / BCC02

- Algumas das baterias e carregadores listados acima poderão não estar disponíveis, dependendo da sua região de residência.

⚠ ***AVISO:*** **Utilize apenas as baterias e carregadores listados acima.** A utilização de quaisquer outras baterias e carregadores pode causar ferimentos e/ou um incêndio.

Símbolos

A seguir são apresentados os símbolos que podem ser utilizados para o equipamento. Certifique-se de que compreende o seu significado antes da utilização.



Leia o manual de instruções.



Apenas para países da UE
Devido à presença de componentes perigosos no equipamento, os resíduos de equipamentos elétricos e eletrónicos, acumuladores e baterias podem ter um impacto negativo no meio ambiente e na saúde humana.
Não elimine aparelhos elétricos e eletrónicos ou baterias juntamente com resíduos domésticos!
De acordo com a Diretiva europeia relativa aos resíduos de equipamentos elétricos e eletrónicos, acumuladores e baterias, bem como a respetiva adaptação à legislação nacional, os resíduos de equipamentos elétricos e eletrónicos, acumuladores e baterias devem ser armazenados separadamente e entregues num ponto de recolha separado para resíduos municipais, que opere de acordo com os regulamentos de proteção ambiental.
Tal é indicado pelo símbolo de contentor de lixo com rodas barrado com uma cruz colocado no equipamento.



Apenas para países da UE.
Eliminação correta deste produto
Esta marcação indica que este produto não deve ser eliminado com outros resíduos domésticos na UE. Para evitar possíveis danos no meio ambiente ou na saúde humana resultantes de uma eliminação de resíduos não controlada, recicle-o de forma responsável para promover a reutilização sustentável de recursos materiais. Para devolver o seu dispositivo usado, utilize os sistemas de recolha e retoma ou contacte o revendedor onde o produto foi adquirido. Estes podem levar este produto para a reciclagem ambientalmente segura. Devido à presença de componentes perigosos no equipamento, o equipamento elétrico e eletrónico usado pode ter um impacto negativo no meio ambiente e na saúde humana.



Não olhe fixamente para a lâmpada em funcionamento.

AVISOS DE SEGURANÇA

LEIA E CUMPRA TODAS AS INSTRUÇÕES DE SEGURANÇA. AVISO - Quando utilizar este aparelho, deve seguir sempre as

seguintes precauções:

1. **Para reduzir o risco de ferimentos, é necessária uma supervisão rigorosa quando um produto estiver a ser utilizado próximo de crianças.**
2. **Não entre em contacto com peças quentes para reduzir o risco de queimaduras.** A lente pode estar extremamente quente durante a utilização e logo após a utilização.
3. **Utilize apenas complementos recomendados ou vendidos pelo fabricante.**
4. **Não utilize o aparelho à chuva ou à neve.**
5. **Para reduzir o risco de choque elétrico, não coloque o aparelho em água ou noutro líquido. Não coloque nem guarde o aparelho num local onde possa cair ou ser puxado em direção a uma banheira ou lava-loiça.**
6. **AVISO: Para reduzir o risco de ferimentos, não olhe fixamente para a lâmpada em funcionamento nem exponha os olhos à luz.** Podem ocorrer ferimentos oculares graves.
7. **AVISO: Não utilize um íman para montagem suspensa horizontal.**
8. **Para reduzir o risco de incêndio, mantenha afastado de materiais combustíveis enquanto estiver em operação.**
9. **A fonte de luz desta luminária não é substituível; quando a fonte de luz atinge o fim de vida útil, toda a luminária deve ser substituída.**
10. **A aparelhagem de comando desta luminária é um componente não substituível; quando a aparelhagem de comando atinge o fim de vida útil, toda a luminária deve ser substituída.**
11. **Não aponte a luz em direção a outras pessoas.**
12. **Se o aparelho tiver aberturas de ventilação, não cubra nem bloqueie as aberturas de ventilação. Mantenhas as aberturas de ventilação limpas para o arrefecimento.** As aberturas de ventilação obstruídas podem provocar incêndios.
13. **Não utilize a pega de transporte para qualquer outra finalidade que não a de transportar o aparelho como, por exemplo, içar.**
14. **Tenha cuidado para não acertar na mão colocada na pega de transporte quando inserir a bateria.**
15. **Coloque o aparelho fora do alcance das crianças.**
16. **Quando utilizar o aparelho em locais em que a superfície magnética não pode ser presa, coloque o aparelho sobre uma superfície nivelada e estável.** Caso contrário, o aparelho pode cair e provocar um acidente de queda.
17. **Se o aparelho cair, certifique-se de que verifica quanto a quaisquer danos ou problemas de segurança antes da utilização.**
18. **Não utilize o aparelho em situações de vento forte.** Caso contrário, pode ocorrer um acidente de queda.
19. **Não utilize o aparelho em atmosferas explosivas, tais como na presença de líquidos, gases ou poeira inflamáveis.**
20. **Não exponha o aparelho a faíscas ou a uma atmosfera corrosiva, etc.**
21. **Quando o aparelho não estiver a ser utilizado, remova sempre a bateria do aparelho.**
22. **Guarde o aparelho num local interior.**
23. **Não lave o aparelho com água.**
24. **Mantenha as etiquetas e a placa de identificação no produto, que contém informações importantes.** Se não for possível ler ou se se perder, entre em contacto com o centro de assistência MAKITA para a substituição gratuita.
25. **Desligue a bateria do aparelho antes de efetuar quaisquer ajustes, mudar os acessórios ou guardar o aparelho.** Estas medidas preventivas de segurança reduzem o risco de pôr o aparelho a funcionar acidentalmente.
26. **Não modifique nem tente reparar o aparelho ou a bateria, exceto conforme indicado nas instruções de utilização e conservação.**
27. **Não manuseie o aparelho de forma bruta, submetendo-o, por exemplo, a quedas ou golpes.** Fazê-lo pode causar avarias ou ferimentos.
28. **Não toque no carregador nem nos terminais do carregador com as mãos molhadas.**
29. **Não carregue a bateria ao ar livre.**
30. **Não utilize o aparelho perto de estimuladores cardíacos.** Os ímanes podem interferir com o funcionamento dos estimuladores cardíacos.
31. **Não aproxime a superfície magnética de equipamentos de precisão como dispositivos eletrónicos, relógios ou cartões IC.** A força magnética pode afetá-los.
32. **Não se estique demasiado. Mantenha sempre os pés firmes e em equilíbrio.** Tal permite um melhor controlo da luz em situações inesperadas.
33. **Não utilize o aparelho numa escada ou num suporte instável.** Uma posição estável sobre uma superfície sólida permite um melhor controlo do aparelho em situações inesperadas.

Avisos de segurança para o aparelho alimentado por bateria

Utilização e manutenção do aparelho alimentado por bateria

1. **Evite o arranque não intencional. Certifique-se de que o interruptor está na posição de desligado antes de ligar ao conjunto de baterias, pegar no aparelho ou transportá-lo.** Transportar o aparelho com o dedo no interruptor ou dar energia a um aparelho que tenha o interruptor ligado pode dar origem a acidentes.
2. **Desligue o conjunto de baterias do aparelho antes de efetuar quaisquer ajustes, mudar os acessórios ou guardar o aparelho.** Estas medidas preventivas de segurança reduzem o risco de colocar o aparelho em funcionamento de forma acidental.
3. **Recarregue apenas com o carregador especificado pelo fabricante.** Um carregador adequado para um tipo de bateria pode criar um risco de incêndio quando utilizado com outra bateria.
4. **Utilize aparelhos apenas com conjuntos de baterias especificamente designados.** A utilização de quaisquer outros conjuntos de baterias

pode criar um risco de ferimentos e incêndio.

5. **Quando a bateria não está a ser utilizada, mantenha-a afastada de outros objetos metálicos, como clipes, moedas, chaves, pregos, parafusos ou outros objetos metálicos pequenos que possam fazer a ligação entre os dois terminais.** Colocar os terminais da bateria em curto-circuito um com o outro pode provocar queimaduras ou um incêndio.
6. **Em condições abusivas, o líquido pode ser ejetado da bateria; evite o contacto com o mesmo. Se ocorrer um contacto acidental, lave com água. Se o líquido entrar em contacto com os olhos, procure também assistência médica.** O líquido ejetado da bateria pode provocar irritações ou queimaduras.
7. **Não utilize um conjunto de baterias ou um aparelho que se encontre danificado ou modificado.** As baterias danificadas ou modificadas podem exibir um comportamento imprevisível, resultando em incêndio, explosão ou risco de ferimentos.
8. **Não exponha um conjunto de baterias ou um aparelho a incêndio ou temperatura excessiva.** A exposição a incêndio ou a uma temperatura superior a 130 °C pode causar uma explosão.
9. **Siga todas as instruções de carregamento e não carregue o conjunto de baterias ou o aparelho fora do intervalo de temperaturas especificado nas instruções.** O carregamento incorreto ou a temperaturas fora do intervalo especificado pode danificar a bateria e aumentar o risco de incêndio.
10. **Solicite a manutenção por parte de um técnico de reparação qualificado utilizando apenas peças de substituição idênticas.** Tal garante que a segurança do produto é mantida.
11. **Não modifique nem tente reparar o aparelho ou o conjunto de baterias, exceto conforme indicado nas instruções de utilização e manutenção.**

Instruções de segurança importantes para a bateria

1. **Antes de utilizar a bateria, leia todas as instruções e etiquetas de precaução no (1) carregador de bateria (2) bateria e (3) produto que utiliza a bateria.**
2. **Não desmonte nem modifique a bateria.** Tal pode resultar em incêndio, calor excessivo ou explosão.
3. **Se o tempo de funcionamento se tornar excessivamente curto, pare o funcionamento imediatamente. Pode resultar em sobreaquecimento, possíveis queimaduras e mesmo explosão.**
4. **Se entrar eletrólito nos seus olhos, lave-os com água e consulte imediatamente um médico. Pode resultar em perca de visão.**
5. **Não coloque a bateria em curto-circuito:**
   (1) **Não toque nos terminais com qualquer material condutor.**
   (2) **Evite guardar a bateria juntamente com outros objetos metálicos tais como pregos, moedas, etc.**
   (3) **Não exponha a bateria à água ou chuva. Um curto-circuito pode ocasionar um enorme fluxo de corrente, sobreaquecimento, possíveis queimaduras e mesmo estragar-se.**
6. **Não guarde nem utilize o aparelho e a bateria em locais onde a temperatura pode atingir ou exceder 50 °C.**
7. **Não queime a bateria mesmo que esteja seriamente danificada ou completamente gasta. A bateria pode explodir no fogo.**
8. **Não pregue, corte, esmague, atire, deixe cair a bateria, nem bata a bateria contra um objeto rijo.** Esta conduta pode resultar em incêndio, calor excessivo ou explosão.
9. **Não utilize uma bateria danificada.**
10. **Nunca repare conjuntos de baterias danificados.** A reparação de conjuntos de baterias apenas deve ser realizada pelo fabricante ou por prestadores de serviços autorizados.
11. **As baterias de iões de lítio contidas na ferramenta são sujeitas aos requisitos da DGL (Dangerous Goods Legislation - Legislação de bens perigosos).**
    Para o transporte comercial, por exemplo, por terceiros ou agentes de expedição, têm de ser observados os requisitos referentes à embalagem e etiquetagem.
    Para preparação do artigo a ser expedido, é necessário consultar um perito em materiais perigosos. Tenha ainda em conta a possibilidade de existirem regulamentos nacionais mais detalhados.
    Coloque fita-cola ou tape os contactos abertos e embale a bateria de tal forma que não possa mover-se dentro da embalagem.
12. **Quando eliminar a bateria, remova-a do aparelho e elimine-a num local seguro. Siga os regulamentos locais relacionados com a eliminação de baterias.**
13. **Utilize as baterias apenas com os produtos especificados pela Makita.** Instalar as baterias em produtos não-conformes poderá resultar num incêndio, calor excessivo, explosão ou fuga de eletrólito.
14. **Se o aparelho não for utilizado durante um período de tempo prolongado, a bateria deve ser removida do aparelho.**
15. **Durante e após a utilização, a bateria pode aquecer, o que pode provocar queimaduras ou queimaduras a baixa temperatura. Preste atenção ao manuseamento de baterias quentes.**
16. **Não toque no terminal do aparelho imediatamente após a utilização, pois pode ficar suficientemente quente para provocar queimaduras.**
17. **Não permita a adesão de aparas, pó ou sujidade nos terminais, nos orifícios e nas ranhuras da bateria.** Tal pode resultar no fraco desempenho ou na avaria do aparelho ou da bateria.
18. **A menos que o aparelho suporte a utilização perto de linhas elétricas de alta tensão, não utilize a bateria perto de linhas elétricas de alta tensão.** Tal pode resultar no mau funcionamento ou na avaria do aparelho ou da bateria.

19. **Mantenha a bateria afastada das crianças.**

GUARDE ESTAS INSTRUÇÕES.

⚠*PRECAUÇÃO:* Utilize apenas baterias genuínas da Makita. A utilização de baterias não genuínas da Makita, ou de baterias que foram alteradas, pode resultar no rebentamento da bateria provocando incêndios, ferimentos pessoais e danos. Além disso, anulará a garantia da Makita no que se refere ao aparelho e ao carregador da Makita.

OBSERVAÇÃO: A Makita não é responsável por quaisquer acidentes resultantes do uso de baterias não genuínas da Makita ou baterias que tenham sido modificadas. As baterias genuínas da Makita foram rigorosamente avaliadas quanto a compatibilidade com as ferramentas e os carregadores da Makita, em linha com a legislação e as normas de segurança aplicáveis.

Conselhos para manter a máxima vida útil da bateria

1. **Carregue a bateria antes de estar completamente descarregada. Pare sempre o funcionamento do aparelho e carregue a bateria quando notar menos potência no aparelho.**
2. **Nunca carregue uma bateria completamente carregada. Carregamento excessivo diminui a vida útil da bateria.**
3. **Carregue a bateria à temperatura ambiente de 10 °C – 40 °C. Deixe que uma bateria quente arrefeça antes de a carregar.**
4. **Quando não utilizar a bateria, remova-a do aparelho ou do carregador.**
5. **Carregue a bateria se não a utilizar durante um longo período de tempo (mais de seis meses).**

ASSISTÊNCIA

1. A assistência a este aparelho deve ser executada apenas por pessoal de reparação qualificado. A assistência ou manutenção executadas por pessoal não qualificado pode resultar num risco de lesão.
2. Durante a assistência a este aparelho, utilize apenas peças de substituição idênticas. A utilização de peças não autorizadas ou a inobservância das instruções de manutenção podem criar um risco de choque elétrico ou lesão.
3. Não incinere este aparelho mesmo que esteja seriamente danificado. As baterias podem explodir no fogo. Eliminação do aparelho de acordo com os regulamentos locais.

DESCRIÇÃO DAS PEÇAS

► Fig.1

1	Cabeça da luz	2	Lente	3	Tampa do íman	4	Pega de transporte
5	Botão do interruptor de alimentação	6	Gancho	7	Orifício de parafuso (1/4")	8	Íman

DESCRIÇÃO FUNCIONAL

⚠*PRECAUÇÃO:* Certifique-se sempre de que o aparelho está desligado e a bateria foi retirada antes de regular ou verificar qualquer função no aparelho.

Instalação ou remoção da bateria

⚠*PRECAUÇÃO:* Desligue sempre a ferramenta antes de colocar ou retirar a bateria.

⚠*PRECAUÇÃO:* Segure firmemente a ferramenta e a bateria quando instalar ou remover a bateria. Se não segurar firmemente a ferramenta e a bateria pode fazer com que escorreguem das suas mãos resultando em danos na ferramenta e na bateria e ferimentos pessoais.

Para instalar a bateria, alinhe a lingueta na bateria com a ranhura na caixa e deslize-a para a posição correta. Insira-a por completo até bloquear na posição correta com um pequeno clique. Se conseguir ver o indicador vermelho conforme apresentado na figura, não está completamente bloqueada.

Para retirar a bateria, deslize-a para fora da ferramenta enquanto desliza o botão na frente da bateria.

► Fig.2: 1. Indicador vermelho **2.** Botão **3.** Bateria

⚠*PRECAUÇÃO:* Instale sempre a bateria até ao fim, até deixar de ver o indicador vermelho. Caso contrário, a bateria poderá cair da ferramenta acidentalmente e provocar ferimentos em si mesmo ou em alguém próximo.

⚠*PRECAUÇÃO:* Não instale a bateria à força. Se a bateria não deslizar facilmente é porque não foi colocada corretamente.

Indicação da capacidade restante da bateria

Prima o botão de verificação na bateria para indicar a capacidade restante da bateria. As luzes indicadoras acendem durante alguns segundos.

► Fig.3: 1. Luzes indicadoras **2.** Botão de verificação

Luzes indicadoras			Capacidade restante
Aceso	Apagado	A piscar	
			75% a 100%
			50% a 75%
			25% a 50%
			0% a 25%
			Carregar a bateria.
			A bateria pode estar avariada.

NOTA: Dependendo das condições de utilização e da temperatura ambiente, a indicação pode ser ligeiramente diferente da capacidade real.

NOTA: A primeira luz indicadora (extremo esquerdo) pisca quando o sistema de proteção da bateria funciona.

Sistema de proteção do aparelho/bateria

O aparelho está equipado com o sistema de proteção. Este sistema desliga automaticamente a alimentação para prolongar a vida útil do aparelho e da bateria. O aparelho para automaticamente durante o funcionamento se o aparelho ou a bateria se encontrarem numa das seguintes condições.

Proteção contra sobreaquecimento

Quando o aparelho ou a bateria estiver sobreaquecido/a, o aparelho para automaticamente. Nesta situação, deixe o aparelho arrefecer antes de o ligar novamente.

Proteção contra descarga excessiva

Quando a capacidade da bateria ficar fraca, as luzes LED apagam-se exceto uma parte dos LED. Depois, o sistema desliga automaticamente a alimentação. Nesta situação, remova a bateria do aparelho e carregue-a.

Proteções contra outras causas

O sistema de proteção foi também concebido para outras causas que possam danificar o aparelho e permite ao aparelho parar automaticamente. Tome todas as medidas que se seguem para eliminar as causas quando o aparelho tiver parado ou interrompido temporariamente a operação.

1. Desligue o aparelho e, em seguida, volte a ligá-lo para reiniciar.
2. Carregue a(s) bateria(s) ou substitua-a(s) por bateria(s) recarregada(s).
3. Deixe o aparelho e a(s) bateria(s) arrefecerem.

Se não for possível constatar qualquer melhoria através do restauro do sistema de proteção, contacte o centro de assistência Makita local.

MONTAGEM

PRECAUÇÃO: **Certifique-se sempre de que o aparelho está desligado e que a bateria foi removida antes de efetuar qualquer trabalho no aparelho.**

Ajustar o ângulo da cabeça da luz

PRECAUÇÃO: **Segure o aparelho quando ajustar o ângulo da cabeça da luz.**

PRECAUÇÃO: **Tenha cuidado para não prender os dedos quando ajustar o ângulo da cabeça da luz.**

Pode desdobrar a cabeça da luz até 180°.
► **Fig.4**

Pode rodar a cabeça da luz até 90° para a direita e até 210° para a esquerda.
► **Fig.5**

OPERAÇÃO

AVISO: **Para reduzir o risco de ferimentos, não olhe fixamente para a lâmpada em funcionamento nem exponha os olhos à luz.** Podem ocorrer ferimentos oculares graves.

AVISO: **Para reduzir o risco de queimaduras e incêndio, não toque na cabeça da luz e mantenha-a afastada de materiais combustíveis enquanto estiver em operação.**

OBSERVAÇÃO: **Não pressione o botão com força.** Caso contrário, pode ocorrer uma avaria.

Ação do interruptor

PRECAUÇÃO: **Segure o aparelho quando pressionar o botão do interruptor de alimentação.**

Para ligar a luz, pressione o botão do interruptor de alimentação após abrir a cabeça da luz. A luminosidade muda sempre que pressiona o botão do interruptor de alimentação. A luminosidade passa por alta, média, baixa e desligada.

► **Fig.6:** **1.** Botão do interruptor de alimentação
2. Cabeça da luz

NOTA: Também pode desligar a luz dobrando a cabeça da luz com a superfície luminosa virada para dentro. Para ligar novamente a luz, pressione o botão do interruptor de alimentação após abrir a cabeça da luz.

Utilizar com íman

⚠***PRECAUÇÃO:*** **Remova quaisquer substâncias estranhas presas na superfície magnética antes da utilização.** Caso contrário, a força magnética diminui e tal pode provocar ferimentos.

⚠***PRECAUÇÃO:*** **Quando utilizar os ímanes, prenda a superfície magnética num local plano. Em seguida, certifique-se de que o aparelho está firmemente fixado.**

⚠***PRECAUÇÃO:*** **Quando utilizar o aparelho com os ímanes, não coloque a mão entre os ímanes e uma superfície metálica.** A mão pode ficar presa.

⚠***PRECAUÇÃO:*** **Não coloque nada sobre o aparelho quando estiver preso por ímanes.**

⚠***PRECAUÇÃO:*** **Quando desprender a superfície magnética, segure sempre a pega firmemente.**

⚠***PRECAUÇÃO:*** **Quando não estiver a utilizar o aparelho, como durante o armazenamento, monte sempre a tampa do íman na parte inferior do aparelho.** O incumprimento desta instrução pode provocar a adesão de objetos metálicos indesejados à superfície magnética.

⚠***PRECAUÇÃO:*** **Quando prender os ímanes numa superfície metálica num local alto, amarre a pega com uma corda ou uma correia para evitar a queda do aparelho.**

OBSERVAÇÃO: **Se o íman estiver preso no material durante um longo período, a superfície do material pode ficar danificada dependendo das condições de utilização.**

OBSERVAÇÃO: **Quando desprender a superfície magnética, não a deslize.** A superfície à qual a fixação do íman está presa pode ficar danificada.

Deslize e remova a tampa do íman. A tampa do íman pode ser guardada na parte traseira da cabeça da luz. Em seguida, prenda os ímanes numa superfície metálica.

► **Fig.7:** **1.** Tampa do íman **2.** Íman

Utilizar com gancho

⚠***PRECAUÇÃO:*** **Quando pendurar o aparelho num local alto, amarre a pega com uma corda ou uma correia para evitar a queda do aparelho.**

⚠***PRECAUÇÃO:*** **Não puxe o aparelho para baixo quando estiver pendurado.**

Deslize e remova a tampa do íman e depois rode o gancho.

► **Fig.8:** **1.** Gancho

Pendure o gancho num tubo (ø máx. de 50 mm).

► **Fig.9**

Utilizar com torno

Acessório opcional

⚠***PRECAUÇÃO:*** **Certifique-se de que aperta firmemente o adaptador no orifício de parafuso na parte inferior do aparelho quando apertar o adaptador no aparelho.**

⚠***PRECAUÇÃO:*** **Certifique-se de que aperta firmemente a porca de fixação quando apertar o adaptador no torno.**

⚠***PRECAUÇÃO:*** **Certifique-se de que o torno está firmemente fixado após montar o torno na sua posição pretendida.**

NOTA: Adquira o adaptador em separado. O torno e o adaptador são vendidos individualmente.

1. Desaperte o parafuso de orelhas do torno.

2. Aperte a extremidade de grande diâmetro do adaptador no torno.

3. Rode a porca de fixação para fixar o adaptador no torno.

► **Fig.10:** **1.** Torno **2.** Parafuso de orelhas **3.** Adaptador **4.** Extremidade de grande diâmetro **5.** Porca de fixação

4. Aperte a outra extremidade do adaptador no orifício de parafuso na parte inferior do aparelho. Fixe o adaptador no aparelho.

► **Fig.11:** **1.** Orifício de parafuso **2.** Adaptador

5. Monte o torno na sua posição pretendida.

Pode ajustar a direção do aparelho soltando ligeiramente a porca de fixação e rodando o aparelho. Após ajustar a direção, aperte novamente a porca de fixação.

► **Fig.12:** **1.** Torno **2.** Porca de fixação

MANUTENÇÃO

⚠***PRECAUÇÃO:*** **Certifique-se sempre de que o aparelho está desligado e a bateria foi retirada antes de tentar realizar qualquer inspeção ou manutenção.**

OBSERVAÇÃO: **Nunca utilize gasolina, benzina, diluente, álcool ou produtos semelhantes. Pode ocorrer a descoloração, deformação ou rachaduras.**

Para manter a SEGURANÇA e a FIABILIDADE do produto, as reparações e qualquer outra manutenção ou ajuste devem ser levados a cabo pelos centros de assistência Makita autorizados ou pelos centros de assistência de fábrica, utilizando sempre peças de substituição Makita.

Limpeza

⚠***PRECAUÇÃO:*** **Não lave o aparelho com água.**

Limpe periodicamente o exterior do aparelho (corpo do aparelho) com um pano humedecido em água e sabão.

ACESSÓRIOS OPCIONAIS

⚠***PRECAUÇÃO:*** **Estes acessórios ou peças são recomendados para utilização com a ferramenta Makita especificada neste manual.** A utilização de outros acessórios ou peças pode ser perigosa para as pessoas. Utilize apenas acessórios ou peças para os fins indicados.

Se necessitar de informações adicionais relativas a estes acessórios, solicite-as ao seu centro de assistência Makita.

- Torno
- Adaptador
- Bateria e carregador genuínos da Makita

NOTA: Alguns itens da lista podem estar incluídos na embalagem da ferramenta como acessórios padrão. Eles podem variar de país para país.

SPECIFIKATIONER

Model:		ML013G
Mærkespænding		D.C. 36 V - 40 V maks.
Lysstrøm (høj/middel/lav)		1.200 lm / 800 lm / 500 lm
Driftstid (høj/middel/lav)	med BL4040	12 timer / 18 timer / 29 timer
Mål (uden akku) (L x B x H)	Foldeposition	172 mm x 91 mm x 161 mm
	Driftsposition (Maksimal højde)	172 mm x 91 mm x 284 mm
Nettovægt (uden akku og magnetdæksel)		0,88 kg

- På grund af vores kontinuerlige forsknings- og udviklingsprogrammer kan hosstående specifikationer blive ændret uden varsel.
- Specifikationer kan variere fra land til land.
- Driftstider er omtrentlige og kan variere afhængigt af batteritype, opladestatus og brugsforhold.

Anvendelig akku og oplader

Akku	BL4020 / BL4025 / BL4040 / BL4040F / BL4050F
Oplader	DC40RA / DC40RB / DC40RC / DC40WA / BCC01 / BCC02

- Nogle af de akkuer og opladere, der er angivet ovenfor, er muligvis ikke tilgængelige, afhængigt af hvilket område du bor i.

⚠***ADVARSEL:*** **Brug kun de akkuer og opladere, der er angivet ovenfor.** Brug af andre akkuer og opladere kan medføre personskade og/eller brand.

Symboler

Følgende viser de symboler, der muligvis anvendes til udstyret. Sørg for, at du forstår deres betydning før brugen.



Læs brugsanvisningen.



Kun for lande inden for EU
På grund af tilstedeværelsen af farlige komponenter i udstyret kan affald af elektrisk og elektronisk udstyr, akkumulatorer og batterier have en negativ indvirkning på miljøet og folkesundheden.
Bortskaf ikke elektriske og elektroniske apparater eller batterier sammen med husholdningsaffald!
I overensstemmelse med EF-direktiv om affaldshåndtering af elektrisk og elektronisk udstyr og om akkumulatorer og batterier og affaldsakkumulatorer og -batterier, og i overensstemmelse med national lovgivning, skal brugt elektrisk udstyr, batterier og akkumulatorer opbevares separat og leveres til et separat indsamlingssted for kommunalt affald, der er etableret i henhold til bestemmelserne om miljøbeskyttelse.
Dette er angivet ved symbolet på den krydsede skraldespand, der er placeret på udstyret.



Kun for landene i EU
Korrekt bortskaffelse af dette produkt
Denne mærkning angiver, at dette produkt ikke skal bortskaffes sammen med andet husholdningsaffald inden for EU. For at forhindre skader på miljøet eller menneskers helbred pga. ukontrolleret bortskaffelse af affald skal du ansvarligt aflevere det til genbrug og fremme bæredygtig genanvendelse af materielle ressourcer. For at returnere din brugte enhed skal du anvende returnerings- og indsamlingsordningerne, eller kontakte den forhandler hvorfra produktet blev anskaffet. De kan modtage dette produkt til miljømæssig sikker genanvendelse.
Brugt elektrisk og elektronisk udstyr kan have en negativ indvirkning på miljøet og folkesundheden på grund af tilstedeværelsen af farlige komponenter i udstyret.



Stir ikke på en anvendt lampe.

SIKKERHEDSADVARSLER

LÆS OG FØLG ALLE SIKKERHEDSINSTRUKTIONER. ADVARSEL - Ved brug af dette apparat skal følgende

forholdsregler altid følges:

1. **For at reducere risikoen for personskade kræves der nøje overvågning, når et produkt anvendes i nærheden af børn.**
2. **Kom ikke kontakt med varme dele for at reducere risikoen for forbrændinger.** Linsen kan muligvis være meget varm under brug og lige efter brug.
3. **Brug kun tilbehør som er anbefalet af, eller som sælges af producenten.**
4. **Brug ikke apparatet i regn eller sne.**
5. **For at reducere risikoen for elektrisk stød skal du ikke putte apparatet ned i vand eller nogen anden væske. Placer eller opbevar ikke apparatet hvor det kan falde ned eller blive trukket ind i et kar eller en vask.**
6. **ADVARSEL: For at reducere risikoen for tilskadekomst skal du aldrig kigge ind i den tændte lampe, og lad ikke lyset falde ind i øjnene.** Dette kan medføre alvorlig øjenskade.
7. **ADVARSEL: Undlad at bruge magneten til vandret overliggende montering.**
8. **For at reducere risikoen for brand skal du holde dig væk fra brandbare materialer under anvendelsen.**
9. **Lyskilden i dette armatur kan ikke udskiftes; når lyskilden er udtjent, skal hele armaturet udskiftes.**
10. **Kontroludstyret i dette armatur er en komponent, der ikke kan udskiftes; når kontroludstyret er udtjent, skal hele armaturet udskiftes.**
11. **Undlad at rette lyset mod andre personer.**
12. **Hvis apparatet har ventilationsåbninger, må du ikke tildække eller blokere ventilationsåbningerne. Hold ventilationsåbningerne rene til afkøling.** Tilstoppede ventilationsåbninger kan forårsage brande.
13. **Brug ikke bærehåndtaget til noget andet formål end til at bære apparatet i, som fx hejsning.**
14. **Pas på ikke at ramme den hånd, der er placeret på bærehåndtaget, når du sætter akkuen i.**
15. **Placer apparatet utilgængeligt for børn.**
16. **Når du bruger apparatet, hvor den magnetiske overflade ikke kan fastgøres, skal du placere apparatet på en plan og stabil overflade.** Ellers kan apparatet vælte og forårsage en faldulykke.
17. **Hvis apparatet falder ned, skal du sørge for at kontrollere for eventuelle skader eller sikkerhedsproblemer før brug.**
18. **Brug ikke apparatet når der er kraftig vind.** Ellers kan der ske en faldulykke.
19. **Brug aldrig apparatet i eksplosive atmosfærer, såsom ved tilstedeværelse af brændbare væsker, gasser eller støv.**
20. **Udsæt ikke apparatet for gnister eller korroderende atmosfære osv.**
21. **Når apparatet ikke er i brug, skal du altid fjerne akkuen fra apparatet.**
22. **Opbevar apparatet inden døre.**
23. **Vask ikke apparatet i vand.**
24. **Bevar mærkerne og navnemærket på produktet, hvilket indeholder vigtig information.** Hvis det ikke kan læses eller er mistet, skal du kontakte MAKITA-servicecenter for få et nyt uden betaling.
25. **Afbryd batteripakken fra apparatet, før du foretager nogen ændringer, skifter tilbehør eller gemmer apparatet af vejen.** Sådanne forebyggende sikkerhedsforanstaltninger mindsker risikoen for, at apparatet starter ved et uheld.
26. **Du skal ikke ændre eller forsøge på at reparere apparatet eller batteripakken, undtagen som angivet i instruktionerne for brug og vedligeholdelse.**
27. **Håndter ikke apparatet hårdt, som fx ved at tabe eller støde det.** Hvis du gør det, kan det medføre en funktionsfejl eller personskade.
28. **Undlad at håndtere opladeren og opladerterminalerne med våde hænder.**
29. **Oplad ikke batteriet udendørs.**
30. **Undlad at bruge apparatet i nærheden af pacemakere.** Magneter kan forstyrre pacemakernes funktion.
31. **Undlad at anbringe den magnetiske overflade tættere på præcisionsudstyr såsom elektroniske enheder, ure eller IC-kort.** Den magnetiske kraft kan påvirke dem.
32. **Undlad at strække dig for langt. Sørg for, at der altid er et godt fodfæste og balance.** Det giver bedre kontrol over lyset i uventede situationer.
33. **Undlad at bruge apparatet på en stige eller et ustabilt underlag.** Stabilt fodfæste på en fast overflade giver bedre kontrol over apparatet i uventede situationer.

Sikkerhedsadvarsler for batteridrevet apparat

Brug og vedligeholdelse af batteridrevne apparater

1. **Undgå utilsigtet start. Sørg for, at kontakten er i slukket position, før du tilslutter til batteripakken, samler apparatet op eller bærer det.** Hvis du bærer apparatet med fingeren på kontakten, eller sætter strøm til apparatet, mens kontakten er slået til, kan der ske uheld.
2. **Frakobl batteripakken fra apparatet, før du foretager justeringer, skifter tilbehør eller opbevarer apparatet.** Sådanne forebyggende sikkerhedsforanstaltninger reducerer risikoen for utilsigtet start af apparatet.
3. **Oplad kun med den oplader, som producenten angiver** En oplader, der passer til én type batteri, kan forårsage brand, hvis den anvendes med et andet batteri.
4. **Brug kun apparater med specifikt udpegede batteripakker.** Brug af andre batteripakker kan medføre risiko for personskade og brand.
5. **Når batteripakker ikke anvendes, skal de holdes borte fra andre metalgenstande som papirclips, mønter, nøgler, søm, skruer og andre små metalgenstande, der kan skabe forbindelse mellem terminalerne.** Hvis batteriets terminaler kortsluttes, kan det forårsage brand.

6. **I tilfælde af misbrug kan der sprøjte væske ud fra batteriet. Undgå kontakt. Skyl med vand, hvis De kommer i kontakt med væsken. Søg læge, hvis De får væske i øjet.** Væske, der sprøjter ud fra batteriet, kan medføre irritation eller forbrændinger.
7. **Undlad at bruge en batteripakke eller et apparat, der er beskadiget eller ændret.** Beskadigede eller ændrede batterier kan udvise uforudsigelig adfærd, der resulterer i brand, eksplosion eller risiko for personskade.
8. **Undlad at udsætte en batteripakke eller et apparat for ild eller for høj temperatur.** Eksponering for brand eller temperaturer over 130 °C kan forårsage eksplosion.
9. **Følg alle opladningsinstruktioner, og oplad ikke batteripakken eller apparatet uden for det temperaturområde, der er angivet i instruktionerne.** Forkert opladning eller ved temperaturer uden for det angivne område kan beskadige batteriet og øge risikoen for brand.
10. **Få service udført af en kvalificeret reparatør kun ved brug identiske reservedele.** Dette vil sikre, at produktets sikkerhed opretholdes.
11. **Undlad at ændre eller forsøge at reparere apparatet eller batteripakken, undtagen som angivet i instruktionerne for brug og vedligeholdelse.**

Vigtige sikkerhedsinstruktioner for akkuen

1. **Læs alle instruktioner og advarselsmærkater på (1) akku-opladeren, (2) akkuen og (3) produktet, som anvender akku.**
2. **Undlad at adskille eller ændre akkuen.** Det kan resultere i brand, overdreven varme eller eksplosion.
3. **Hold straks op med anvendelsen, hvis brugstiden er blevet stærkt afkortet. Fortsat anvendelse kan resultere i risiko for overophedning, forbrændinger og endog eksplosion.**
4. **Hvis De har fået elektrolytvæske i øjnene, skal De straks skylle den ud med rent vand og derefter øjeblikkeligt søge lægehjælp. I modsat fald kan De miste synet.**
5. **Vær påpasselig med ikke at komme til at kortslutte akkuen:**
   (1) **Rør ikke ved terminalerne med noget ledende materiale.**
   (2) **Undgå at opbevare akkuen i en beholder sammen med andre genstande af metal, for eksempel søm, mønter og lignende.**
   (3) **Udsæt ikke akkuen for vand eller regn. Kortslutning af akkuen kan forårsage en kraftig øgning af strømmen, overophedning, mulige forbrændinger og endog værktøjstop.**
6. **Apparatet og akkuen må ikke opbevares og bruges på steder, hvor temperaturen kan nå eller overstige 50 °C (122 °F).**
7. **Undlad at brænde akkuen, selv om ikke selv om den er alvorligt beskadiget eller helt slidt. Akkuen kan eksplodere i en brand.**
8. **Undlad at slå søm i, skære, knuse, tabe eller kaste akkuen, eller slå en hård genstand mod akkuen.** En sådan adfærd kan resultere i brand, overdreven varme eller eksplosion.
9. **Anvend ikke en beskadiget akku.**
10. **Udfør aldrig service på beskadigede akkuer.** Service på akkuer må kun udføres af producenten eller af autoriserede reparatører.
11. **De indbyggede litium-ion-batterier er underlagt lovkrav vedrørende farligt gods.**
    Ved kommerciel transport, f.eks. af tredjeparts transportselskaber, skal særlige krav til forpakning og mærkning overholdes.
    Ved forberedelse af udstyret til forsendelse skal du kontakte en ekspert i farligt gods. Overhold også eventuel mere detaljeret national lovgivning.
    Tape eller tildæk åbne kontakter, og pak batteriet på en måde, så det ikke kan flytte sig rundt i pakningen.
12. **Når du bortskaffer akkuen, skal du afmontere den fra apparatet og bortskaffe den på et sikkert sted. Følg de lokale bestemmelser vedrørende bortskaffelse af batteriet.**
13. **Brug kun batterierne med de produkter, som Makita specificerer.** Hvis batterierne installeres i ikke-kompatible produkter, kan det medføre brand, kraftig varme, eksplosion eller udsivning af elektrolyt.
14. **Hvis apparatet ikke skal bruges i længere tid, skal batteriet afmonteres af apparatet.**
15. **Under og efter brug kan akkuen være varm, som kan forårsage forbrændinger eller forbrændinger ved lave temperaturer. Vær opmærksom på håndteringen af varme akkuer.**
16. **Undlad at røre ved apparatets terminal umiddelbart efter brug, da den kan blive varm nok til at forårsage forbrændinger.**
17. **Undlad at lade spåner, støv eller jord sætte sig fast i akkuens terminaler, huller og riller.** Det kan medføre dårlig ydeevne eller beskadigelse af apparatet eller akkuen.
18. **Medmindre apparatet understøtter brugen i nærheden af højspændingsledninger, må akkuen ikke bruges i nærheden af højspændingsledninger.** Det kan resultere i funktionsfejl eller nedbrud af apparatet eller akkuen.
19. **Opbevar batteriet utilgængeligt for børn.**

GEM DENNE BRUGSANVISNING.

⚠***FORSIGTIG:*** **Brug kun originale batterier fra Makita.** Brug af uoriginale Makita-batterier eller batterier, der er blevet ændret, kan resultere i, at batteriet sprænger og forårsager brand, personskade og beskadigelse. Det vil også annullere Makita-garantien for Makita-apparatet og -opladeren.

BEMÆRKNING: Makita er ikke ansvarlig for eventuelle ulykker som følge af anvendelsen af uoriginale Makita-batterier eller batterier, der er blevet ændret. Originale Makita-batterier er blevet grundigt evalueret for kompatibilitet med Makita-maskiner og -opladere i overensstemmelse med gældende lovgivning og sikkerhedsstandarder.

Tips til opnåelse af maksimal akku-levetid

1. **Oplad akkuen, inden den er helt afladet. Stop altid apparatets drift, og oplad akkuen, når du bemærker mindre strøm på apparatet.**
2. **Genoplad aldrig en fuldt opladet akku. Overopladning vil afkorte akkuens levetid.**
3. **Oplad akkuen ved stuetemperatur ved 10 °C - 40 °C. Lad altid en varm akku få tid til at køle af, inden den oplades.**
4. **Når du ikke bruger akkuen, skal du afmontere den fra apparatet eller opladeren.**
5. **Oplad akkuen, hvis De ikke skal bruge den i længere tid (mere end seks måneder).**

SERVICE

1. Service på dette apparat bør kun udføres af en kvalificeret servicetekniker. Service eller vedligeholdelse udført af ukvalificeret personale kan medføre risiko for personskade.
2. Brug kun identiske reservedele ved servicering på apparatet. Brug af uautoriserede dele eller undladelse af at følge vedligeholdelsesinstruktionerne kan udgøre en risiko for elektrisk stød eller personskade.
3. Brænd ikke apparatet, selvom det er alvorligt beskadiget. Batterierne kan eksplodere ved brand. Apparatet skal bortskaffes i overensstemmelse med lokale regulativer.

BESKRIVELSE AF DELENE

► **Fig.1**

1	Lampehoved	2	Linse	3	Magnetdæksel	4	Bærehåndtag
5	Tænd/sluk-knap	6	Krog	7	Skruehul (1/4″)	8	Magnet

FUNKTIONSBESKRIVELSE

⚠***FORSIGTIG:*** **Sørg altid for, at apparatet er slukket, og at akkuen fjernes, før der udføres justering eller kontrol af funktioner på apparatet.**

Isætning eller fjernelse af akkuen

⚠***FORSIGTIG:*** **Sluk altid for værktøjet, før De monterer eller fjerner akkuen.**

⚠***FORSIGTIG:*** **Hold værktøjet og akkuen fast ved montering eller fjernelse af akkuen.** Hvis De ikke holder værktøjet og akkuen fast, kan de glide ud af hænderne på Dem og forårsage beskadigelse af værktøjet og akkuen eller personskade.

For at montere akkuen skal du justere tungen på akkuen med rillen i huset og skubbe den på plads. Indsæt den hele vejen, indtil den låses på plads med et lille klik. Hvis du kan se den røde indikator, som vist i figuren, er den ikke helt låst.

Akkuen fjernes ved, at De trækker den ud af værktøjet, idet De skyder knappen på forsiden af akkuen i stilling.
► **Fig.2:** **1.** Rød indikator **2.** Knap **3.** Akku

⚠***FORSIGTIG:*** **Monter altid akkuen helt, indtil den røde indikator ikke længere er synlig.** Hvis dette ikke gøres, kan den falde ud af værktøjet ved et uheld, hvorved De selv eller personer i nærheden kan komme til skade.

⚠***FORSIGTIG:*** **Brug ikke magt ved montering af akkuen.** Hvis akkuen ikke glider på plads uden problemer, betyder det, at den ikke sættes i på korrekt vis.

Indikation af den resterende batteriladning

Tryk på kontrolknappen på akkuen for at få vist den resterende batteriladning. Indikatorlampen lyser i nogle sekunder.
► **Fig.3:** **1.** Indikatorlamper **2.** Kontrolknap

Indikatorlamper			Resterende ladning
Tændt	Slukket	Blinker	
■	■ ■ ■		75% til 100%
■	■ ■ □		50% til 75%
■	■ □ □		25% til 50%
■	□ □ □		0% til 25%
	□ □ □	◪	Genoplad batteriet.
■	■ □ □		Der er muligvis fejl i batteriet.
	□ ■ ■	↑ ↓	

BEMÆRK: Afhængigt af brugsforholdene og den omgivende temperatur kan indikationen afvige en smule fra den faktiske ladning.

BEMÆRK: Den første indikatorlampe (længst mod venstre) vil blinke, når batteribeskyttelsessystemet aktiveres.

Beskyttelsessystem til apparatet og batteriet

Apparatet er udstyret med et beskyttelsessystem. Systemet afbryder automatisk strømmen for at forlænge apparatets og batteriets levetid. Apparatet stopper automatisk under anvendelse, hvis apparatet eller batteriet udsættes for et af de følgende forhold.

Beskyttelse mod overophedning

Når apparatet eller batteriet er overophedet, stopper apparatet automatisk. I denne situation skal du lade apparatet køle af, før du tænder det igen.

Beskyttelse mod overafladning

Når batteriladningen bliver lav, slukker LED-lamperne med undtagelse af en del af LED'er. Senere slukker systemet automatisk for strømmen. I denne situation skal du fjerne akkuen fra apparatet og oplade den.

Beskyttelse mod andre årsager

Beskyttelsessystemet er også designet til andre årsager, der kan beskadige apparatet og gør det muligt for apparatet at stoppe automatisk. Træf alle følgende foranstaltninger for at fjerne årsagerne, når apparatet er blevet midlertidigt standset eller stoppet i anvendelse.

1. Sluk for apparatet, og tænd det derefter igen for at genstarte.
2. Oplad batteriet/batterierne, eller udskift det/dem med genopladet/genopladede batteri/batterier.
3. Lad apparatet og batteriet/batterierne køle af.

Hvis der ikke kan findes nogen forbedring ved at gendanne beskyttelsessystemet, skal det lokale Makita-servicecenter kontaktes.

SAMLING

⚠***FORSIGTIG:*** **Sørg altid for, at apparatet er slukket, og akkuen er fjernet, inden der udføres arbejde på apparatet.**

Justering af vinklen på lampehovedet

⚠***FORSIGTIG:*** **Hold fast i apparatet, når du justerer vinklen på lampehovedet.**

⚠***FORSIGTIG:*** **Pas på ikke at få fingrene i klemme, når du justerer vinklen på lampehovedet.**

Du kan folde lampehovedet ud op til 180°.
► **Fig.4**

Du kan dreje lampehovedet op til 90° med uret og op til 210° mod uret.
► **Fig.5**

ANVENDELSE

⚠***ADVARSEL:*** **For at reducere risikoen for tilskadekomst skal du aldrig kigge ind i den tændte lampe, og lad ikke lyset falde ind i øjnene.** Dette kan medføre alvorlig øjenskade.

⚠***ADVARSEL:*** **For at reducere risikoen for forbrændinger og brand skal du ikke røre ved lampehovedet og holde det væk fra brandbare materialer under anvendelsen.**

BEMÆRKNING: **Undlad at trykke hårdt på knappen.** Ellers kan der opstå en funktionsfejl.

Afbryderbetjening

⚠***FORSIGTIG:*** **Hold fast i apparatet, når du trykker på tænd/sluk-knappen.**

For at tænde lyset skal du trykke på tænd/sluk-knappen, når du har åbnet lampehovedet. Lysstyrken ændres, hver gang du trykker på tænd/sluk-knappen. Lysstyrken skifter mellem høj, middel, lav og slukket.
► **Fig.6: 1.** Tænd/sluk-knap **2.** Lampehoved

BEMÆRK: Du kan også slukke lyset ved at folde lampehovedet med den lysende overflade vendt indad. For at tænde lyset igen skal du trykke på tænd/sluk-knappen, når du har åbnet lampehovedet.

Brug med magnet

⚠***FORSIGTIG:*** **Fjern eventuelle fremmedlegemer, der er fastgjort til den magnetiske overflade, før brug.** Ellers mindskes den magnetiske kraft, og det kan medføre personskade.

⚠***FORSIGTIG:*** **Når du bruger magneterne, skal du fastgøre den magnetiske overflade på et plant underlag. Sørg derefter for, at apparatet er forsvarligt fastgjort.**

⚠***FORSIGTIG:*** **Når du bruger apparatet med magneterne, må du ikke placere hånden mellem magneterne og en metaloverflade.** Din hånd kan komme i klemme.

⚠***FORSIGTIG:*** **Undlad at lægge noget på apparatet, når det er fastgjort med magneter.**

⚠***FORSIGTIG:*** **Når du fjerner den magnetiske overflade, skal du altid holde godt fast i håndtaget.**

⚠***FORSIGTIG:*** **Når du ikke bruger apparatet, f.eks. ved opbevaring, skal du altid montere magnetdækslet i bunden af apparatet.** Hvis du ikke gør det, kan det medføre, at utilsigtede metalgenstande klæber sig fast til den magnetiske overflade.

⚠***FORSIGTIG:*** **Når du fastgør magneterne til en metaloverflade på et højt sted, skal du binde håndtaget fast med et reb eller en snor for at forhindre, at apparatet falder ned.**

***BEMÆRKNING:* Hvis magneten er fastgjort til materialet i en længere periode, kan materialets overflade blive beskadiget afhængigt af brugsforholdene.**

***BEMÆRKNING:* Når du løsner den magnetiske overflade, må du ikke skubbe den.** Den overflade, som magneten er fastgjort til, kan blive beskadiget.

Skub og fjern magnetdækslet. Magnetdækslet kan opbevares på bagsiden af lampehovedet.
Fastgør derefter magneterne til en metaloverflade.
► **Fig.7: 1.** Magnetdæksel **2.** Magnet

Brug med krog

***FORSIGTIG:* Når du hænger apparatet op et højt sted, skal du binde håndtaget fast med et reb eller en snor for at forhindre, at apparatet falder ned.**

***FORSIGTIG:* Undlad at trække apparatet nedad, når det er hængt op.**

Skub og fjern magnetdækslet, og drej derefter krogen.
► **Fig.8: 1.** Krog

Hæng krogen på et rør (maks. ø50 mm).
► **Fig.9**

Brug med skruestik

Ekstraudstyr

***FORSIGTIG:* Sørg for at skrue adapteren fast i skruehullet i bunden af apparatet, når du fastgør adapteren til apparatet.**

***FORSIGTIG:* Sørg for at spænde fastgøringsmøtrikken forsvarligt, når du fastgør adapteren til skruestikken.**

***FORSIGTIG:* Sørg for, at skruestikken er forsvarligt fastgjort, når skruestikken er monteret i den ønskede position.**

BEMÆRK: Køb adapteren separat. Skruestikken og adapteren sælges enkeltvis.

1. Skru fingerskruen ud af skruestikken.

2. Skru adapterens ende med stor diameter ind i skruestikken.

3. Drej fastgøringsmøtrikken for at fastgøre adapteren til skruestikken.
► **Fig.10: 1.** Skruestik **2.** Fingerskrue
3. Adapter **4.** Ende med stor diameter
5. Fastgøringsmøtrik

4. Skru den anden ende af adapteren ind i skruehullet i bunden af apparatet. Fastgør adapteren til apparatet.
► **Fig.11: 1.** Skruehul **2.** Adapter

5. Monter skruestikken i den ønskede position.

Du kan justere apparatets retning ved at løsne fastgøringsmøtrikken en smule og dreje apparatet. Når du har justeret retningen, skal du stramme fastgøringsmøtrikken igen.
► **Fig.12: 1.** Skruestik **2.** Fastgøringsmøtrik

VEDLIGEHOLDELSE

***FORSIGTIG:* Sørg altid for, at apparatet er slukket, og at akkuen er fjernet, før du forsøger at udføre eftersyn eller vedligeholdelse.**

***BEMÆRKNING:* Anvend aldrig benzin, rensebenzin, fortynder, alkohol og lignende. Det kan medføre misfarvning, deformering eller revner.**

For at opretholde produktets SIKKERHED og PÅLIDELIGHED må reparation, vedligeholdelse eller justering kun udføres af et autoriseret Makita servicecenter eller fabriksservicecenter med anvendelse af Makita reservedele.

Rengøring

***FORSIGTIG:* Undlad at vaske apparatet i vand.**

Aftør fra tid til anden ydersiden (apparatets kabinet) af apparatet med en klud, som er fugtet med sæbevand.

EKSTRAUDSTYR

***FORSIGTIG:* Det følgende tilbehør og ekstraudstyr er anbefalet til brug med Deres Makita maskine, der er beskrevet i denne brugsanvisning.** Anvendelse af andet tilbehør eller ekstraudstyr kan udgøre en risiko for personskade. Anvend kun tilbehør og ekstraudstyr til det beskrevne formål.

Hvis De behøver hjælp ved valg af tilbehør eller ønsker yderligere informationer, bedes De kontakte Deres lokale Makita servicecenter.

- Skruestik
- Adapter
- Original Makita-akku og oplader

BEMÆRK: Nogle ting på denne liste kan være inkluderet i værktøjspakken som standardtilbehør. Det kan være forskellige fra land til land.

ΠΡΟΔΙΑΓΡΑΦΕΣ

Μοντέλο:		**ML013G**
Ονομαστική τάση		D.C. 36 V - 40 V μέγ.
Φωτεινή ροή (Υψηλή / Μεσαία / Χαμηλή)		1.200 lm / 800 lm / 500 lm
Διάρκεια λειτουργίας (Υψηλή / Μεσαία / Χαμηλή)	με το BL4040	12 ώρες / 18 ώρες / 29 ώρες
Διαστάσεις (χωρίς κασέτα μπαταριών) (Μ x Π x Υ)	Θέση διπλώματος	172 mm x 91 mm x 161 mm
	Θέση λειτουργίας (Μέγιστο ύψος)	172 mm x 91 mm x 284 mm
Καθαρό βάρος (χωρίς κασέτα μπαταριών και κάλυμμα μαγνητών)		0,88 kg

- Λόγω του συνεχιζόμενου προγράμματος έρευνας και ανάπτυξης, οι προδιαγραφές αυτές υπόκεινται σε αλλαγές χωρίς προειδοποίηση.
- Τα τεχνικά χαρακτηριστικά μπορεί να διαφέρουν από χώρα σε χώρα.
- Οι χρόνοι λειτουργίας είναι προσεγγιστικοί και μπορεί να διαφέρουν ανάλογα με τον τύπο μπαταρίας, την κατάσταση φόρτισης και τις συνθήκες χρήσης.

Ισχύουσα κασέτα μπαταριών και φορτιστής

Κασέτα μπαταρίας	BL4020 / BL4025 / BL4040 / BL4040F / BL4050F
Φορτιστής	DC40RA / DC40RB / DC40RC / DC40WA / BCC01 / BCC02

- Ορισμένες από τις κασέτες και τους φορτιστές μπαταριών που αναγράφονται παραπάνω ίσως να μην είναι διαθέσιμοι, ανάλογα με την τοποθεσία κατοικίας σας.

⚠***ΠΡΟΕΙΔΟΠΟΙΗΣΗ:*** **Να χρησιμοποιείτε μόνο τις κασέτες μπαταριών και τους φορτιστές που παρατίθενται ανωτέρω.** Η χρήση οποιασδήποτε άλλης κασέτας μπαταριών ή φορτιστή μπορεί να προκαλέσει τραυματισμό ή/και πυρκαγιά.

Σύμβολα

Παρακάτω παρουσιάζονται τα σύμβολα που μπορούν να χρησιμοποιηθούν για τον εξοπλισμό. Βεβαιωθείτε ότι κατανοείτε τη σημασία τους πριν από τη χρήση.



Διαβάστε το εγχειρίδιο οδηγιών.



Μόνο για τις χώρες της ΕΕ
Λόγω της παρουσίας των επικίνδυνων συστατικών μερών στον εξοπλισμό, ο απόβλητος ηλεκτρικός και ηλεκτρονικός εξοπλισμός, οι συσσωρευτές και οι μπαταρίες μπορεί να έχουν αρνητική επίδραση στο περιβάλλον και την ανθρώπινη υγεία. Μην απορρίπτετε τις ηλεκτρικές και ηλεκτρονικές συσκευές ή μπαταρίες μαζί με τα οικιακά απορρίμματα!
Σύμφωνα με την Ευρωπαϊκή Οδηγία για τον απόβλητο ηλεκτρικό και ηλεκτρονικό εξοπλισμό και για τους συσσωρευτές και μπαταρίες και τους απόβλητους συσσωρευτές και μπαταρίες, καθώς και την προσαρμογή τους στην εθνική νομοθεσία, ο απόβλητος ηλεκτρικός εξοπλισμός, οι μπαταρίες και οι συσσωρευτές θα πρέπει να αποθηκεύονται ξεχωριστά και να παραδίδονται σε ξεχωριστό σημείο συλλογής για δημοτικά απόβλητα, το οποίο λειτουργεί σύμφωνα με τους κανονισμούς για την προστασία του περιβάλλοντος.
Αυτό υποδεικνύεται από το σύμβολο του διαγραμμένου τροχοφόρου κάδου που βρίσκεται αναρτημένο επάνω στον εξοπλισμό.



Μόνο για τις χώρες της ΕΕ
Σωστή διάθεση αυτού του προϊόντος
Η ένδειξη αυτή υποδεικνύει ότι αυτό το προϊόν δεν πρέπει να διατεθεί με άλλα οικιακά απόβλητα στην ΕΕ. Για να αποφευχθεί η πιθανή ζημιά στο περιβάλλον ή στην ανθρώπινη υγεία λόγω της ανεξέλεγκτης διάθεσης αποβλήτων, ανακυκλώστε υπεύθυνα για να προωθήσετε τη βιώσιμη επαναχρησιμοποίηση των πόρων των υλικών. Για να επιστρέψετε τη χρησιμοποιημένη συσκευή σας, χρησιμοποιήστε τα συστήματα επιστροφής και συλλογής ή επικοινωνήστε με τον πωλητή λιανικής από τον οποίο αγοράσατε το προϊόν. Αυτοί μπορούν να μεταφέρουν αυτό το προϊόν για περιβαλλοντικά ασφαλή ανακύκλωση. Λόγω της παρουσίας των επικίνδυνων συστατικών μερών στον εξοπλισμό, ο χρησιμοποιημένος ηλεκτρικός και ηλεκτρονικός εξοπλισμός μπορεί να έχει αρνητική επίδραση στο περιβάλλον και την ανθρώπινη υγεία.



Μην κοιτάτε τη λυχνία λειτουργίας.

ΠΡΟΕΙΔΟΠΟΙΗΣΕΙΣ ΑΣΦΑΛΕΙΑΣ

ΔΙΑΒΑΣΤΕ ΚΑΙ ΑΚΟΛΟΥΘΗΣΤΕ ΟΛΕΣ ΤΙΣ ΟΔΗΓΙΕΣ ΑΣΦΑΛΕΙΑΣ. ΠΡΟΕΙΔΟΠΟΙΗΣΗ - Όταν χρησιμοποιείτε αυτή τη συσκευή, πρέπει πάντα να τηρείτε τις ακόλουθες προφυλάξεις:

1. **Για να μειώσετε τον κίνδυνο τραυματισμού, απαιτείται στενή επιτήρηση όταν ένα προϊόν χρησιμοποιείται κοντά σε παιδιά.**
2. **Για να μειωθεί ο κίνδυνος εγκαυμάτων, μην έρχεστε σε επαφή με θερμά εξαρτήματα.** Ο φακός μπορεί να είναι εξαιρετικά ζεστός κατά τη διάρκεια της χρήσης αλλά και αμέσως μετά τη χρήση.
3. **Να χρησιμοποιείτε μόνο προσαρτήματα που συνιστώνται ή πωλούνται από τον κατασκευαστή.**
4. **Μην χρησιμοποιείτε τη συσκευή στη βροχή ή στο χιόνι.**
5. **Για να μειωθεί ο κίνδυνος ηλεκτροπληξίας, μην τοποθετείτε τη συσκευή μέσα σε νερό ή άλλο υγρό. Μην τοποθετείτε και μην αποθηκεύετε τη συσκευή σε κάποιο μέρος από το οποίο μπορεί να πέσει ή να τραβηχτεί μέσα σε μπανιέρα ή νιπτήρα.**
6. **ΠΡΟΕΙΔΟΠΟΙΗΣΗ: Για να μειωθεί ο κίνδυνος τραυματισμού, μην κοιτάτε τη λυχνία λειτουργία και μην εκθέτετε τα μάτια σας στο φως.** Μπορεί να προκληθεί σοβαρός τραυματισμός στα μάτια.
7. **ΠΡΟΕΙΔΟΠΟΙΗΣΗ: Μην χρησιμοποιείτε μαγνήτη για οριζόντια στερέωση σε κάποιο ύψος.**
8. **Για να μειώσετε τον κίνδυνο φωτιάς, μείνετε μακριά από καύσιμα υλικά ενώ βρίσκεται σε λειτουργία.**
9. **Η πηγή φωτός αυτού του φωτιστικού δεν επιδέχεται αντικατάσταση. Όταν η πηγή φωτός φτάσει στο τέλος της διάρκειας ζωής της, πρέπει να αντικατασταθεί ολόκληρο το φωτιστικό.**
10. **Η διάταξη ελέγχου αυτού του φωτιστικού δεν επιδέχεται αντικατάσταση. Όταν η διάταξη ελέγχου φτάσει στο τέλος της διάρκειας ζωής της, πρέπει να αντικατασταθεί ολόκληρο το φωτιστικό.**
11. **Μην στρέφετε τον φακό προς άλλα άτομα.**
12. **Αν η συσκευή έχει ανοίγματα, μην καλύπτετε ή φράζετε τα ανοίγματα. Διατηρείτε τα ανοίγματα καθαρά για να κρυώνει η συσκευή.** Εάν φράξουν τα ανοίγματα, μπορεί να προκληθεί πυρκαγιά.
13. **Μην χρησιμοποιείτε τη λαβή μεταφοράς για οποιονδήποτε άλλο σκοπό, όπως την ανύψωση, εκτός από τη μεταφορά της συσκευής.**
14. **Προσέξτε να μην χτυπήσετε το χέρι σας όταν είναι πάνω στη λαβή μεταφοράς κατά την εισαγωγή της κασέτας μπαταριών.**
15. **Τοποθετήστε τη συσκευή μακριά από παιδιά.**
16. **Κατά τη χρήση της συσκευής σε σημείο όπου δεν είναι δυνατό να στερεωθεί η μαγνητική επιφάνεια, βάλτε τη συσκευή πάνω σε οριζόντια και σταθερή επιφάνεια.** Διαφορετικά, η συσκευή μπορεί να ανατραπεί και να προκληθεί ατύχημα λόγω πτώσης.
17. **Αν πέσει η συσκευή, ελέγξτε οπωσδήποτε για τυχόν ζημιά ή θέματα ασφάλειας πριν από τη χρήση.**
18. **Μην χρησιμοποιείτε τη συσκευή με ισχυρούς ανέμους.** Στην αντίθετη περίπτωση, μπορεί να προκληθεί ατύχημα λόγω πτώσης.
19. **Μην χρησιμοποιείτε τη συσκευή σε εκρηκτικές ατμόσφαιρες, όπως παρουσία εύφλεκτων υγρών, αερίων ή σκόνης.**
20. **Μην εκθέτετε τη συσκευή σε σπινθήρες ή διαβρωτική ατμόσφαιρα, κτλ.**
21. **Όταν η συσκευή δεν χρησιμοποιείται, να αφαιρείτε πάντα την κασέτα μπαταριών από τη συσκευή.**
22. **Να αποθηκεύετε τη συσκευή σε εσωτερικό χώρο.**
23. **Μην πλένετε τη συσκευή σε νερό.**
24. **Διατηρήστε στο προϊόν τις ετικέτες και την πινακίδα ονομαστικών τιμών, οι οποίες περιέχουν σημαντικές πληροφορίες.** Αν αυτές είναι δυσανάγνωστες ή χαθούν, επικοινωνήστε με το κέντρο σέρβις της MAKITA για δωρεάν αντικατάσταση.
25. **Να αποσυνδέετε την κασέτα μπαταριών από τη συσκευή πριν κάνετε οποιεσδήποτε ρυθμίσεις ή αλλαγές εξαρτημάτων και πριν αποθηκεύετε τη συσκευή.** Τέτοια προληπτικά μέτρα ασφάλειας μειώνουν τον κίνδυνο τυχαίας ενεργοποίησης της συσκευής.
26. **Μην τροποποιήσετε και μην επιχειρήσετε να επισκευάσετε τη συσκευή ή την κασέτα μπαταριών, εκτός εάν υποδεικνύεται στις οδηγίες**

χρήσης και φροντίδας.

27. **Μην χειρίζεστε τη συσκευή με απότομο τρόπο, όπως πτώση ή σύγκρουση.** Αν το κάνετε αυτό, μπορεί να προκληθεί δυσλειτουργία ή τραυματισμός.
28. **Μην χειρίζεστε τον φορτιστή και τους ακροδέκτες του φορτιστή με βρεγμένα χέρια.**
29. **Μην φορτίζετε την μπαταρία σε εξωτερικό χώρο.**
30. **Μην χρησιμοποιείτε τη συσκευή κοντά σε βηματοδότες.** Οι μαγνήτες μπορεί να προκαλέσουν παρεμβολές στη λειτουργία των βηματοδοτών.
31. **Μην πλησιάζετε τη μαγνητική επιφάνεια κοντά σε εξοπλισμό ακριβείας, όπως ηλεκτρονική συσκευή, ρολόι ή κάρτα IC.** Η μαγνητική δύναμη μπορεί να τα επηρεάσει.
32. **Μην τεντώνεστε υπερβολικά. Διατηρείτε πάντα σταθερό πάτημα και την ισορροπία σας.** Έτσι, θα έχετε καλύτερο έλεγχο του φακού σε απρόσμενες καταστάσεις.
33. **Μην χρησιμοποιείτε τη συσκευή πάνω σε σκάλα ή ασταθές στήριγμα.** Το σταθερό πάτημα πάνω σε στέρεα επιφάνεια εξασφαλίζει καλύτερο έλεγχο της συσκευής σε απρόσμενες καταστάσεις.

Προειδοποιήσεις ασφάλειας για συσκευές που λειτουργούν με μπαταρίες

Χρήση και φροντίδα συσκευών που λειτουργούν με μπαταρίες

1. **Να αποφεύγετε την αθέλητη ενεργοποίηση του εργαλείου. Βεβαιωθείτε ότι ο διακόπτης βρίσκεται στην ανενεργή θέση πριν συνδέσετε το πακέτο μπαταριών ή σηκώσετε ή μεταφέρετε τη συσκευή.** Αν μεταφέρετε τη συσκευή με το δάχτυλό σας στον διακόπτη ή αν ενεργοποιήσετε τη συσκευή όταν ο διακόπτης είναι στην ενεργή θέση, μπορεί να προκληθούν ατυχήματα.
2. **Να αποσυνδέετε το πακέτο μπαταριών από τη συσκευή πριν κάνετε οποιεσδήποτε ρυθμίσεις ή αλλαγές εξαρτημάτων και πριν αποθηκεύετε τη συσκευή.** Τέτοια προληπτικά μέτρα ασφάλειας μειώνουν τον κίνδυνο τυχαίας ενεργοποίησης της συσκευής.
3. **Να επαναφορτίζετε τις μπαταρίες μόνο με το φορτιστή που καθορίζεται από τον κατασκευαστή.** Ένας φορτιστής που είναι κατάλληλος για μια συγκεκριμένη μπαταρία μπορεί να δημιουργήσει κίνδυνο πυρκαγιάς όταν χρησιμοποιείται με μια άλλη μπαταρία.
4. **Να χρησιμοποιείτε συσκευές μόνο με ειδικά καθορισμένα πακέτα μπαταριών.** Η χρήση κάθε άλλου πακέτου μπαταριών μπορεί να δημιουργήσει κίνδυνο τραυματισμού και πυρκαγιάς.
5. **Όταν δεν χρησιμοποιείται η κασέτα μπαταριών, διατηρήστε τη μακριά από άλλα μεταλλικά αντικείμενα, όπως συνδετήρες, κέρματα, κλειδιά, καρφιά, βίδες ή άλλα μικρά μεταλλικά αντικείμενα, με τα οποία μπορεί να δημιουργηθεί σύνδεση από τον έναν ακροδέκτη στον άλλον.** Το βραχυκύκλωμα των ακροδεκτών της μπαταρίας μπορεί να προκαλέσει εγκαύματα ή πυρκαγιά.
6. **Υπό συνθήκες κατάχρησης, μπορεί να εξαχθεί υγρό από την μπαταρία. Να αποφεύγετε την επαφή. Εάν συμβεί επαφή κατά λάθος, εκπλύνετε με νερό. Εάν το υγρό έρθει σε επαφή με τα μάτια, αναζητήστε και ιατρική βοήθεια.** Το υγρό που εξάγεται από την μπαταρία μπορεί να προκαλέσει ερεθισμό ή εγκαύματα.
7. **Μην χρησιμοποιείτε ένα πακέτο μπαταριών ή συσκευή που έχει καταστραφεί ή τροποποιηθεί.** Οι κατεστραμμένες ή τροποποιημένες μπαταρίες μπορεί να παρουσιάζουν απρόβλεπτη συμπεριφορά που έχει ως αποτέλεσμα πυρκαγιά, έκρηξη ή κίνδυνο τραυματισμού.
8. **Μην εκθέτετε το πακέτο μπαταριών ή τη συσκευή σε πυρκαγιά ή υπερβολικά υψηλή θερμοκρασία.** Η έκθεση σε φωτιά ή θερμοκρασία άνω των 130 °C μπορεί να προκαλέσει έκρηξη.
9. **Ακολουθήστε όλες τις οδηγίες φόρτισης και μην φορτίσετε το πακέτο μπαταριών ή τη συσκευή εκτός του θερμοκρασιακού εύρους που καθορίζεται στις οδηγίες.** Η λανθασμένη φόρτιση ή η φόρτιση σε θερμοκρασίες εκτός του καθορισμένου εύρους μπορεί να προκαλέσει ζημιά στην μπαταρία και να αυξήσει τον κίνδυνο πυρκαγιάς.
10. **Να φροντίζετε η εργασία σέρβις να γίνεται από αρμόδιο επαγγελματία χρησιμοποιώντας μόνο γνήσια ανταλλακτικά.** Έτσι θα είστε σίγουροι για τη διατήρηση της ασφάλειας του προϊόντος.
11. **Μην τροποποιήσετε και μην επιχειρήσετε να επισκευάσετε τη συσκευή ή το πακέτο μπαταριών, εκτός εάν υποδεικνύεται στις οδηγίες χρήσης και φροντίδας.**

Σημαντικές οδηγίες ασφάλειας για κασέτα μπαταριών

1. **Πριν χρησιμοποιήσετε την κασέτα μπαταριών, διαβάστε όλες τις οδηγίες και σημειώσεις προφύλαξης (1) στον φορτιστή μπαταριών, (2) στην μπαταρία και (3) στο προϊόν που χρησιμοποιεί την μπαταρία.**
2. **Μην αποσυναρμολογήσετε ή παραβιάσετε την κασέτα μπαταριών.** Μπορεί να έχει ως αποτέλεσμα πυρκαγιά, υπερθέρμανση ή έκρηξη.
3. **Εάν ο χρόνος λειτουργίας έχει γίνει υπερβολικά βραχύς, σταματήστε τη λειτουργία αμέσως. Αλλιώς, μπορεί να έχει ως αποτέλεσμα κίνδυνο υπερθέρμανσης, πιθανά εγκαύματα ή ακόμη και έκρηξη.**
4. **Εάν ηλεκτρολύτης μπει στα μάτια σας, ξεπλύνετέ τα με καθαρό νερό και ζητήστε ιατρική φροντίδα αμέσως. Αλλιώς, μπορεί να έχει ως αποτέλεσμα απώλεια της όρασης σας.**
5. **Μη βραχυκυκλώνετε την κασέτα μπαταριών:**
   (1) **Μην αγγίζετε τους πόλους με οτιδήποτε αγώγιμο υλικό.**
   (2) **Αποφεύγετε να αποθηκεύετε την κασέτα μπαταριών μέσα σε ένα δοχείο μαζί με άλλα μεταλλικά αντικείμενα όπως καρφιά, νομίσματα, κλπ.**
   (3) **Μην εκθέτετε την κασέτα μπαταριών στο νερό ή στη βροχή.**

Ένα βραχυκύκλωμα μπαταρίας μπορεί να προκαλέσει μεγάλη ροή ρεύματος, υπερθέρμανση, πιθανά εγκαύματα ακόμη και σοβαρή βλάβη.

6. **Μην αποθηκεύετε και μην χρησιμοποιείτε τη συσκευή και την κασέτα μπαταριών σε τοποθεσίες όπου η θερμοκρασία μπορεί να φτάσει ή να ξεπεράσει τους 50°C.**
7. **Μην καίτε την κασέτα μπαταριών ακόμη και εάν έχει σοβαρή ζημιά ή είναι εντελώς φθαρμένη. Η κασέτα μπαταριών μπορεί να εκραγεί στη φωτιά.**
8. **Μην καρφώσετε, κόψετε, συνθλίψετε, πετάξετε ή ρίξετε κάτω την κασέτα μπαταριών, ούτε να χτυπήσετε ένα σκληρό αντικείμενο επάνω στην κασέτα μπαταριών.** Τέτοια συμπεριφορά μπορεί να έχει ως αποτέλεσμα πυρκαγιά, υπερθέρμανση ή έκρηξη.
9. **Μη χρησιμοποιείτε μπαταρία που έχει υποστεί ζημία.**
10. **Μην εκτελείτε ποτέ εργασίες σέρβις σε κατεστραμμένες κασέτες μπαταριών.** Οι εργασίες σέρβις των κασετών μπαταριών θα πρέπει να εκτελούνται μόνο από τον κατασκευαστή ή από εξουσιοδοτημένους παρόχους σέρβις.
11. **Οι μπαταρίες ιόντων λιθίου που περιέχονται υπόκεινται στις απαιτήσεις της νομοθεσίας για επικίνδυνα αγαθά.**
    Για εμπορικές μεταφορές, για παράδειγμα από τρίτα μέρη, πρέπει να τηρούνται οι διαμεταφορείς, οι ειδικές απαιτήσεις στη συσκευασία και η επισήμανση.
    Για προετοιμασία του στοιχείου που αποστέλλεται, είναι απαραίτητο να συμβουλευτείτε έναν ειδικό για επικίνδυνα υλικά. Επίσης, τηρήστε τους πιθανούς, πιο αναλυτικούς εθνικούς κανονισμούς.
    Καλύψτε με αυτοκόλλητη ταινία ή κρύψτε τις ανοικτές επαφές και συσκευάστε την μπαταρία με τρόπο που να μην μπορεί να μετακινείται μέσα στη συσκευασία.
12. **Όταν απορρίπτετε την κασέτα μπαταριών, αφαιρέστε την από τη συσκευή και διαθέστε τη σε ένα ασφαλές μέρος. Τηρήστε τους τοπικούς κανονισμούς που σχετίζονται με τη διάθεση της μπαταρίας.**
13. **Χρησιμοποιήστε τις μπαταρίες μόνο με τα προϊόντα που καθορίζει η Makita.** Αν τοποθετήσετε τις μπαταρίες σε μη συμβατά προϊόντα μπορεί να έχει ως αποτέλεσμα πυρκαγιά, υπερβολική θερμότητα, έκρηξη ή διαρροή ηλεκτρολύτη.
14. **Αν δεν χρησιμοποιείτε τη συσκευή για μεγάλο χρονικό διάστημα, πρέπει να βγάλετε την μπαταρία από τη συσκευή.**
15. **Κατά τη διάρκεια και μετά τη χρήση, η κασέτα μπαταριών μπορεί να θερμανθεί, γεγονός που μπορεί να προκαλέσει εγκαύματα ή εγκαύματα από χαμηλή θερμοκρασία. Προσέχετε τον χειρισμό των ζεστών κασετών μπαταριών.**
16. **Μην αγγίξετε τον ακροδέκτη της συσκευής αμέσως μετά τη χρήση επειδή μπορεί να έχει ζεσταθεί αρκετά για να προκαλέσει εγκαύματα.**
17. **Μην αφήνετε θραύσματα, σκόνη ή βρομιά να κολλήσει στους ακροδέκτες, τις οπές και τις εγκοπές της κασέτας μπαταριών.** Μπορεί να έχει ως αποτέλεσμα κακή απόδοση ή σπάσιμο της συσκευής ή της κασέτας μπαταριών.
18. **Εκτός αν η συσκευή υποστηρίζει τη χρήση κοντά σε ηλεκτρικές γραμμές υψηλής τάσης, μην χρησιμοποιείτε την κασέτα μπαταριών κοντά σε ηλεκτρικές γραμμές υψηλής τάσης.** Μπορεί να έχει ως αποτέλεσμα δυσλειτουργία ή σπάσιμο της συσκευής ή της κασέτας μπαταριών.
19. **Φυλάξτε την μπαταρία μακριά από παιδιά.**

ΦΥΛΑΞΤΕ ΤΙΣ ΟΔΗΓΙΕΣ ΑΥΤΕΣ.

⚠***ΠΡΟΣΟΧΗ:*** **Να χρησιμοποιείτε μόνο γνήσιες μπαταρίες της Makita.** Η χρήση μη γνήσιων μπαταριών Makita, ή μπαταριών που έχουν τροποποιηθεί, μπορεί να έχει ως αποτέλεσμα τη ρήξη της μπαταρίας, προκαλώντας πυρκαγιά, προσωπικό τραυματισμό και βλάβη. Θα ακυρώσει επίσης την εγγύηση της Makita για τη συσκευή και τον φορτιστή Makita.

ΕΙΔΟΠΟΙΗΣΗ: Η Makita δεν είναι υπεύθυνη για οποιαδήποτε ατυχήματα προκύπτουν από τη χρήση μη γνήσιων μπαταριών Makita ή μπαταριών που έχουν τροποποιηθεί. Οι γνήσιες μπαταρίες Makita έχουν αξιολογηθεί ενδελεχώς όσον αφορά τη συμβατότητα με εργαλεία και φορτιστές Makita, σε συμμόρφωση με της ισχύουσα νομοθεσία και τα πρότυπα ασφάλειας.

Συμβουλές για τη διατήρηση της μέγιστης ζωής μπαταρίας

1. **Φορτίζετε την κασέτα μπαταριών πριν από την πλήρη αποφόρτισή της. Πάντοτε να σταματάτε τη λειτουργία της συσκευής και να φορτίζετε την κασέτα μπαταριών όταν παρατηρείτε μειωμένη ισχύ της συσκευής.**
2. **Ποτέ μην επαναφορτίζετε μια πλήρως φορτισμένη κασέτα μπαταριών. Η υπερφόρτιση μειώνει την ωφέλιμη ζωή της μπαταρίας.**
3. **Να φορτίζετε την κασέτα μπαταριών σε θερμοκρασία δωματίου, δηλαδή στους 10 °C έως 40 °C. Αφήστε μια θερμή κασέτα μπαταριών να κρυώσει πριν την φορτίσετε.**
4. **Όταν δεν χρησιμοποιείτε την κασέτα μπαταριών, αφαιρέστε την από τη συσκευή ή τον φορτιστή.**
5. **Να φορτίζετε την κασέτα μπαταριών εάν δεν τη χρησιμοποιείτε για μεγάλη χρονική περίοδο (περισσότερο από έξι μήνες).**

ΣΕΡΒΙΣ

1. Το σέρβις αυτής της συσκευής πρέπει να εκτελείτε μόνο από αρμόδιο προσωπικό επισκευών. Το σέρβις ή η συντήρηση από αναρμόδιο προσωπικό μπορεί να έχει ως αποτέλεσμα κίνδυνο τραυματισμού.
2. Κατά το σέρβις αυτής της συσκευής, να χρησιμοποιείτε μόνο γνήσια ανταλλακτικά. Η χρήση μη πιστοποιημένων ανταλλακτικών ή η αποτυχία τήρησης των οδηγιών συντήρησης μπορεί να δημιουργήσει κίνδυνο ηλεκτροπληξίας ή τραυματισμού.
3. Μην αποτεφρώσετε αυτή τη συσκευή, ακόμη κι αν παρουσιάζει σοβαρή ζημιά. Οι μπαταρίες μπορεί να εκραγούν σε φωτιά. Διαθέστε τη συσκευή σύμφωνα με τους τοπικούς κανονισμούς.

ΠΕΡΙΓΡΑΦΗ ΕΞΑΡΤΗΜΑΤΩΝ

► **Εικ.1**

1	Κεφαλή φακού	2	Φακός	3	Κάλυμμα μαγνητών	4	Λαβή μεταφοράς
5	Κουμπί διακόπτη λειτουργίας	6	Γάντζος	7	Οπή βίδας (1/4")	8	Μαγνήτης

ΠΕΡΙΓΡΑΦΗ ΛΕΙΤΟΥΡΓΙΑΣ

***ΠΡΟΣΟΧΗ:* Να φροντίζετε πάντα για την απενεργοποίηση της συσκευής και την αφαίρεση της κασέτας μπαταριών, πριν από οποιαδήποτε ρύθμιση ή έλεγχο της λειτουργίας της συσκευής.**

Τοποθέτηση ή αφαίρεση της κασέτας μπαταριών

***ΠΡΟΣΟΧΗ:* Να σβήνετε πάντα το εργαλείο πριν τοποθετήσετε ή αφαιρέσετε την κασέτα μπαταριών.**

***ΠΡΟΣΟΧΗ:* Κρατήστε το εργαλείο και την κασέτα μπαταριών σταθερά κατά την τοποθέτηση ή αφαίρεση της κασέτας μπαταριών.** Εάν δεν κρατάτε το εργαλείο και την κασέτα μπαταριών σταθερά μπορεί να γλιστρήσουν από τα χέρια σας και να προκληθεί βλάβη στο εργαλείο και την κασέτα μπαταριών και προσωπικός τραυματισμός.

Για να τοποθετήσετε την κασέτα μπαταριών, ευθυγραμμίστε τη γλώσσα στην κασέτα μπαταριών με την εγκοπή στο περίβλημα και ολισθήστε τη στη θέση της. Τοποθετήστε την μέχρι τέρμα μέχρι να ασφαλίσει στη θέση της, γεγονός που υποδεικνύεται με ένα χαρακτηριστικό ήχο. Αν μπορείτε να δείτε τον κόκκινο δείκτη όπως απεικονίζεται στην εικόνα, δεν έχει κλειδώσει τελείως.

Για να αφαιρέσετε την κασέτα μπαταριών, ολισθήστε την από το εργαλείο ενώ σύρετε το κουμπί στο μπροστινό μέρος της κασέτας.

► **Εικ.2:** **1.** Κόκκινος δείκτης **2.** Κουμπί **3.** Κασέτα μπαταριών

***ΠΡΟΣΟΧΗ:* Να τοποθετείτε πάντα την κασέτα μπαταριών πλήρως μέχρι να μη βλέπετε τον κόκκινο δείκτη.** Εάν δεν ασφαλιστεί, μπορεί να πέσει από το εργαλείο τυχαία, προκαλώντας σωματική βλάβη σε εσάς ή κάποιον άλλο γύρω σας.

***ΠΡΟΣΟΧΗ:* Μην τοποθετείτε την κασέτα μπαταριών με βία.** Εάν η κασέτα δεν ολισθαίνει με ευκολία, τότε δεν έχει τοποθετηθεί κατάλληλα.

Εμφάνιση υπολειπόμενης χωρητικότητας μπαταρίας

Πιέστε το κουμπί ελέγχου στην κασέτα μπαταριών για να υποδείξετε την υπολειπόμενη χωρητικότητα μπαταρίας. Οι ενδεικτικές λυχνίες ανάβουν για λίγα δευτερόλεπτα.

► **Εικ.3:** **1.** Ενδεικτικές λυχνίες **2.** Κουμπί ελέγχου

Ενδεικτικές λυχνίες			Υπολειπόμενη χωρητικότητα
Αναμμένες	Σβηστές	Αναβοσβήνουν	
■ ■ ■ ■			75% έως 100%
■ ■ ■ □			50% έως 75%
■ ■ □ □			25% έως 50%
■ □ □ □			0% έως 25%
◪ □ □ □			Φορτίστε την μπαταρία.
■ ■ □ □ ↑ ↓ □ □ ■ ■			Μπορεί να προέκυψε δυσλειτουργία στην μπαταρία.

ΠΑΡΑΤΗΡΗΣΗ: Ανάλογα με τις συνθήκες χρήσης και τη θερμοκρασία περιβάλλοντος, η ένδειξη μπορεί να διαφέρει λίγο από την πραγματική χωρητικότητα.

ΠΑΡΑΤΗΡΗΣΗ: Η πρώτη (τέρμα αριστερά) ενδεικτική λυχνία θα αναβοσβήνει όταν λειτουργεί το σύστημα προστασίας μπαταρίας.

Σύστημα προστασίας της συσκευής / μπαταρίας

Η συσκευή είναι εξοπλισμένη με σύστημα προστασίας. Αυτό το σύστημα αποκόπτει αυτόματα την ισχύ για να παραταθεί η διάρκεια λειτουργίας της συσκευής και της μπαταρίας. Η συσκευή σταματάει αυτόματα κατά τη διάρκεια της λειτουργίας αν η συσκευή ή η μπαταρία βρεθεί κάτω από τις παρακάτω συνθήκες.

Προστασία υπερθέρμανσης

Εάν η συσκευή ή η μπαταρία υπερθερμανθεί, η συσκευή σταματάει αυτόματα. Σε αυτή την περίπτωση, αφήστε τη συσκευή να κρυώσει πριν την ενεργοποιήσετε ξανά.

Προστασία υπερβολικής αποφόρτισης

Όταν η χωρητικότητα μπαταρίας γίνει χαμηλή, οι λυχνίες LED σβήνουν, εκτός από ένα τμήμα των λυχνιών LED. Στη συνέχεια, το σύστημα διακόπτει αυτόματα την ισχύ. Σε αυτή την κατάσταση, βγάλτε την κασέτα μπαταριών από τη συσκευή και φορτίστε την.

Προστασία και από άλλες αιτίες

Το σύστημα προστασίας έχει επίσης σχεδιαστεί για άλλες αιτίες που μπορούν να προκαλέσουν ζημιά στη συσκευή και επιτρέπει την αυτόματη διακοπή της συσκευής. Λάβετε όλα τα ακόλουθα βήματα για να διορθώσετε τις αιτίες, όταν η συσκευή τεθεί σε προσωρινή διακοπή ή διακοπή κατά τη διάρκεια της λειτουργίας.

1. Απενεργοποιήστε τη συσκευή και, στη συνέχεια, ενεργοποιήστε την ξανά για να επανεκκίνηση.
2. Φορτίστε την μπαταρία ή τις μπαταρίες ή αντικαταστήστε τις με επαναφορτιζόμενες μπαταρίες.
3. Αφήστε τη συσκευή και τις μπαταρίες να ψυχθούν.

Αν δεν υπάρχει βελτίωση με την επαναφορά του συστήματος προστασίας, επικοινωνήστε με το τοπικό σας κέντρο εξυπηρέτησης της Makita.

ΣΥΝΑΡΜΟΛΟΓΗΣΗ

⚠***ΠΡΟΣΟΧΗ:*** **Να βεβαιώνεστε πάντα ότι η συσκευή είναι απενεργοποιημένη και η κασέτα μπαταριών έχει αφαιρεθεί πριν εκτελέσετε οποιαδήποτε εργασία στη συσκευή.**

Ρύθμιση της γωνίας της κεφαλής του φακού

⚠***ΠΡΟΣΟΧΗ:*** **Κρατάτε τη συσκευή όταν ρυθμίζετε τη γωνία της κεφαλής του φακού.**

⚠***ΠΡΟΣΟΧΗ:*** **Προσέξτε να μην πιάσετε τα δάχτυλά σας καθώς ρυθμίζετε τη γωνία της κεφαλής του φακού.**

Μπορείτε να ξεδιπλώσετε την κεφαλή του φακού έως 180°.

► **Εικ.4**

Μπορείτε να περιστρέψετε την κεφαλή του φακού έως 90° δεξιόστροφα και έως 210° αριστερόστροφα.

► **Εικ.5**

ΛΕΙΤΟΥΡΓΙΑ

⚠***ΠΡΟΕΙΔΟΠΟΙΗΣΗ:*** **Για να μειωθεί ο κίνδυνος τραυματισμού, μην κοιτάτε τη λυχνία λειτουργία και μην εκθέτετε τα μάτια σας στο φως.** Μπορεί να προκληθεί σοβαρός τραυματισμός στα μάτια.

⚠***ΠΡΟΕΙΔΟΠΟΙΗΣΗ:*** **Για να μειώσετε τον κίνδυνο εγκαυμάτων και φωτιάς, μην αγγίξετε την κεφαλή φακού και να τη διατηρείτε πάντα μακριά από καύσιμα υλικά ενώ βρίσκεται σε λειτουργία.**

ΕΙΔΟΠΟΙΗΣΗ: **Μην πατάτε το κουμπί με δύναμη.** Διαφορετικά, μπορεί να προκληθεί δυσλειτουργία.

Δράση διακόπτη

⚠***ΠΡΟΣΟΧΗ:*** **Κρατάτε τη συσκευή όταν πατάτε το κουμπί διακόπτη λειτουργίας.**

Για να ανάψετε τον φακό, πατήστε το κουμπί διακόπτη λειτουργίας αφότου ανοίξετε την κεφαλή του φακού. Η φωτεινότητα αλλάζει κάθε φορά που πατάτε το κουμπί διακόπτη λειτουργίας. Η φωτεινότητα εναλλάσσεται μεταξύ των τιμών: Υψηλή, Μεσαία, Χαμηλή και Μηδενική.

► **Εικ.6:** **1.** Κουμπί διακόπτη λειτουργίας **2.** Κεφαλή φακού

ΠΑΡΑΤΗΡΗΣΗ: Μπορείτε επίσης να σβήσετε τον φακό διπλώνοντας την κεφαλή του με τη φωτεινή επιφάνεια στραμμένη προς τα μέσα. Για να ανάψετε ξανά τον φακό, πατήστε το κουμπί διακόπτη λειτουργίας αφότου ανοίξετε την κεφαλή του φακού.

Χρήση με μαγνήτη

⚠***ΠΡΟΣΟΧΗ:*** **Πριν από τη χρήση, απομακρύνετε τυχόν ξένες ουσίες οι οποίες είναι κολλημένες στη μαγνητική επιφάνεια.** Διαφορετικά, η μαγνητική δύναμη μειώνεται και μπορεί να προκληθεί τραυματισμός.

⚠***ΠΡΟΣΟΧΗ:*** **Όταν χρησιμοποιείτε τους μαγνήτες, στερεώνετε τη μαγνητική επιφάνεια σε επίπεδο σημείο. Στη συνέχεια, βεβαιωθείτε ότι η συσκευή έχει στερεωθεί καλά.**

⚠***ΠΡΟΣΟΧΗ:*** **Όταν χρησιμοποιείτε τη συσκευή με τους μαγνήτες, μην βάζετε το χέρι σας ανάμεσα στους μαγνήτες και μια μεταλλική επιφάνεια.** Μπορεί να πιαστεί το χέρι σας.

⚠***ΠΡΟΣΟΧΗ:*** **Μην αφήνετε τίποτα πάνω στη συσκευή όταν είναι στερεωμένη από τους μαγνήτες.**

⚠***ΠΡΟΣΟΧΗ:*** **Όταν αποκολλάτε τη μαγνητική επιφάνεια, κρατάτε πάντα σταθερά τη λαβή.**

⚠***ΠΡΟΣΟΧΗ:*** **Όταν δεν χρησιμοποιείτε τη συσκευή , π.χ. κατά την αποθήκευση, τοποθετείτε πάντα το κάλυμμα μαγνητών στο κάτω μέρος της συσκευής.** Αν δεν το κάνετε, μπορεί να κολλήσουν κατά λάθος μεταλλικά αντικείμενα στη μαγνητική επιφάνεια.

⚠***ΠΡΟΣΟΧΗ:*** **Εάν κολλήσετε τους μαγνήτες σε μια μεταλλική επιφάνεια σε ψηλό σημείο, δέστε τη λαβή με ένα σχοινί ή λουράκι για να μην πέσει η συσκευή.**

ΕΙΔΟΠΟΙΗΣΗ: **Αν ο μαγνήτης είναι κολλημένος στο υλικό για μεγάλο χρονικό διάστημα, η επιφάνεια του υλικού μπορεί να υποστεί ζημιά, ανάλογα με τις συνθήκες χρήσης.**

ΕΙΔΟΠΟΙΗΣΗ: **Μην σέρνετε τη μαγνητική επιφάνεια καθώς την αποκολλάτε.** Μπορεί να υποστεί ζημιά η επιφάνεια στην οποία είναι κολλημένο το προσάρτημα μαγνήτη.

Σύρετε και αφαιρέστε το κάλυμμα μαγνητών. Το κάλυμμα μαγνητών μπορεί να αποθηκευτεί στην πίσω πλευρά της κεφαλής του φακού.

Στη συνέχεια, κολλήστε τους μαγνήτες σε μια μεταλλική επιφάνεια.

► **Εικ.7:** **1.** Κάλυμμα μαγνητών **2.** Μαγνήτης

Χρήση με γάντζο

⚠*ΠΡΟΣΟΧΗ:* Εάν αναρτήσετε τη συσκευή σε ψηλό σημείο, δέστε τη λαβή με ένα σχοινί ή ιμάντα για να μην πέσει η συσκευή.

⚠*ΠΡΟΣΟΧΗ:* Μην τραβάτε τη συσκευή προς τα κάτω όταν είναι κρεμασμένη.

Σύρετε και αφαιρέστε το κάλυμμα μαγνητών και μετά περιστρέψτε τον γάντζο.
► **Εικ.8: 1.** Γάντζος

Κρεμάστε τον γάντζο σε έναν σωλήνα (μέγ. ø50 mm).
► **Εικ.9**

Χρήση με μέγγενη

Προαιρετικό εξάρτημα

⚠*ΠΡΟΣΟΧΗ:* Βιδώστε οπωσδήποτε τον προσαρμογέα σταθερά στην οπή βίδας που υπάρχει στο κάτω μέρος της συσκευής κατά τη στερέωση του προσαρμογέα στη συσκευή.

⚠*ΠΡΟΣΟΧΗ:* Σφίξτε οπωσδήποτε το παξιμάδι στερέωσης σταθερά κατά τη στερέωση του προσαρμογέα στη μέγγενη.

⚠*ΠΡΟΣΟΧΗ:* Βεβαιωθείτε ότι η μέγγενη είναι στερεωμένη καλά αφότου την τοποθετήσετε στην επιθυμητή θέση.

ΠΑΡΑΤΗΡΗΣΗ: Αγοράστε τον προσαρμογέα ξεχωριστά. Η μέγγενη και ο προσαρμογέας πωλούνται ξεχωριστά.

1. Ξεβιδώστε τη χειρόβιδα από τη μέγγενη.

2. Βιδώστε στη μέγγενη το άκρο του προσαρμογέα που έχει μεγάλη διάμετρο.

3. Περιστρέψτε το παξιμάδι στερέωσης για να ασφαλίσετε τον προσαρμογέα στη μέγγενη.
► **Εικ.10: 1.** Μέγγενη **2.** Χειρόβιδα **3.** Προσαρμογέας **4.** Άκρο μεγάλης διαμέτρου **5.** Παξιμάδι στερέωσης

4. Βιδώστε το άλλο άκρο του προσαρμογέα στην οπή βίδας που υπάρχει στο κάτω μέρος της συσκευής. Ασφαλίστε τον προσαρμογέα στη συσκευή.
► **Εικ.11: 1.** Οπή βίδας **2.** Προσαρμογέας

5. Στερεώστε τη μέγγενη στη θέση που επιθυμείτε.

Μπορείτε να ρυθμίσετε την κατεύθυνση της συσκευής ξεσφίγγοντας ελαφρώς το παξιμάδι στερέωσης και περιστρέφοντας τη συσκευή. Αφού ρυθμίσετε την κατεύθυνση, σφίξτε ξανά το παξιμάδι στερέωσης.
► **Εικ.12: 1.** Μέγγενη **2.** Παξιμάδι στερέωσης

ΣΥΝΤΗΡΗΣΗ

⚠*ΠΡΟΣΟΧΗ:* Πάντα να βεβαιώνεστε ότι η συσκευή είναι απενεργοποιημένη και η κασέτα μπαταριών έχει αφαιρεθεί πριν επιχειρήσετε να εκτελέσετε εργασίες επιθεώρησης ή συντήρησης.

***ΕΙΔΟΠΟΙΗΣΗ:* Μην χρησιμοποιείτε ποτέ βενζίνη, πετρελαϊκό αιθέρα, διαλυτικό, αλκοόλη ή παρόμοιες ουσίες. Μπορεί να προκληθεί αποχρωματισμός, παραμόρφωση ή ρωγμές.**

Για τη διατήρηση της ΑΣΦΑΛΕΙΑΣ και ΑΞΙΟΠΙΣΤΙΑΣ του προϊόντος, οι επισκευές και οποιαδήποτε άλλη εργασία συντήρησης ή ρύθμισης πρέπει να εκτελούνται από εξουσιοδοτημένα ή εργοστασιακά κέντρα εξυπηρέτησης της Makita, χρησιμοποιώντας πάντοτε ανταλλακτικά της Makita.

Καθαρισμός

⚠*ΠΡΟΣΟΧΗ:* Μην πλένετε τη συσκευή σε νερό.

Περιστασιακά, σκουπίστε το εξωτερικό (σώμα συσκευής) της συσκευής χρησιμοποιώντας ένα πανί που έχετε υγράνει με σαπουνόνερο.

ΠΡΟΑΙΡΕΤΙΚΑ ΕΞΑΡΤΗΜΑΤΑ

⚠*ΠΡΟΣΟΧΗ:* Αυτά τα εξαρτήματα ή προσαρτήματα συνιστώνται για χρήση με το εργαλείο Makita που περιγράφτηκε στις οδηγίες αυτές. Η χρήση οποιωνδήποτε άλλων εξαρτημάτων ή προσαρτημάτων μπορεί να προκαλέσει κίνδυνο τραυματισμού σε άτομα. Να χρησιμοποιείτε τα εξαρτήματα ή προσαρτήματα μόνο για την χρήση που προορίζονται.

Εάν χρειάζεστε οποιαδήποτε βοήθεια για περισσότερες πληροφορίες σε σχέση με αυτά τα εξαρτήματα, απευθυνθείτε στο τοπικό σας κέντρο εξυπηρέτησης Makita.

- Μέγγενη
- Προσαρμογέας
- Γνήσια μπαταρία και φορτιστής της Makita

ΠΑΡΑΤΗΡΗΣΗ: Μερικά στοιχεία στη λίστα μπορεί να συμπεριλαμβάνονται στη συσκευασία εργαλείου ως στάνταρ εξαρτήματα. Μπορεί να διαφέρουν ανάλογα με τη χώρα.

TEKNİK ÖZELLİKLER

Model:		ML013G
Anma gerilimi		D.C. 36 V - 40 V maks.
Işık akısı (Yüksek / Orta / Düşük)		1.200 lm / 800 lm / 500 lm
Çalışma süresi (Yüksek / Orta / Düşük)	BL4040 ile	12 saat / 18 saat / 29 saat
Boyutlar (batarya kartuşu olmadan) (U x G x Y)	Katlı konum	172 mm x 91 mm x 161 mm
	Çalışma konumu (Maksimum yükseklik)	172 mm x 91 mm x 284 mm
Net ağırlık (batarya kartuşu ve mıknatıs kapağı olmadan)		0,88 kg

- Sürekli yapılan araştırma ve geliştirmelerden dolayı, burada belirtilen özellikler önceden bildirilmeksizin değiştirilebilir.
- Özellikler ülkeden ülkeye değişebilir.
- Çalışma süreleri yaklaşıktır ve batarya tipine, şarj durumuna ve kullanım koşullarına bağlı olarak farklılık gösterebilir.

Geçerli batarya kartuşu ve şarj aleti

Batarya kartuşu	BL4020 / BL4025 / BL4040 / BL4040F / BL4050F
Şarj aleti	DC40RA / DC40RB / DC40RC / DC40WA / BCC01 / BCC02

- Yukarıda listelenen batarya kartuşlarının ve şarj aletlerinin bazıları yaşadığınız bölgeye bağlı olarak mevcut olmayabilir.

⚠ ***UYARI:*** **Sadece yukarıda listelenen batarya kartuşlarını ve şarj aletlerini kullanın.** Başka batarya kartuşlarının ve şarj aletlerinin kullanılması yaralanma ve/veya yangına neden olabilir.

Semboller

Ekipmanı için kullanılabilecek semboller aşağıda gösterilmiştir. Kullanmadan önce anlamlarını anladığınızdan emin olun.



Kullanma kılavuzunu okuyun.



Sadece AB ülkeleri için
Ekipmanda tehlikeli bileşenler bulunduğundan dolayı atık elektrikli ve elektronik ekipmanlar, aküler ve bataryalar çevre ve insan sağlığı üzerinde olumsuz etkiye yol açabilir.
Elektrikli ve elektronik cihazları veya bataryaları evsel atıklarla birlikte atmayın!
Atık elektrikli ve elektronik ekipmanlar ile akümülatörler ve bataryalar hakkındaki Avrupa Direktifi ve söz konusu direktifin ulusal yasalara uyarlanması gereğince atık elektrikli ekipmanlar, bataryalar ve akümülatörler ayrı olarak depolanmalı ve çevre koruma hakkındaki mevzuata uygun olarak faaliyet gösteren ayrı bir kentsel atık toplama noktasına teslim edilmelidir.
Bu husus, ekipmanın üzerine yerleştirilmiş üzerinde çarpı işareti bulunan tekerlekli çöp kovası simgesi ile belirtilmiştir.



Sadece AB ülkeleri için
Bu ürünün doğru bertarafı
Bu işaret, bu ürünün AB genelinde diğer evsel atıklarla birlikte atılmaması gerektiğini gösterir. Kontrolsüz atık bertarafından dolayı çevreye ve insan sağlığına olası zararları engellemek için materyal kaynaklarının sürdürülebilir yeniden kullanımını teşvik etmek üzere ürünü duyarlı bir şekilde geri dönüştürün. Eski cihazınızı iade etmek için lütfen iade ve toplama sistemlerini kullanın veya ürünün satın alındığı satıcıya başvurun. Bu ürün, çevre açısından güvenli geri dönüşümü için bunlar tarafından alınabilir.
Ekipmanda tehlikeli bileşenler bulunduğundan dolayı eski elektrikli ve elektronik ekipmanlar çevre ve insan sağlığı üzerinde olumsuz etkiye yol açabilir.



Çalışan lambaya bakmayın.

GÜVENLİK UYARILARI

TÜM GÜVENLİK TALİMATLARINI OKUYUN VE BUNLARA UYUN. UYARI - Bu cihazı kullanılırken aşağıdaki önlemler mutlaka takip

edilmelidir:

1. **Yaralanma riskini azaltmak için ürün çocukların yanında kullanılırken yakın nezaret gereklidir.**
2. **Yanık riskini azaltmak için sıcak kısımlara dokunmayın.** Kullanım sırasında ve kullandıktan hemen sonra cam çok sıcak olabilir.
3. **Sadece üretici tarafından önerilen veya satılan ek parçaları kullanın.**
4. **Cihazı yağmurda veya karda kullanmayın.**
5. **Elektrik çarpması riskini azaltmak için cihazı su veya başka sıvıların içine koymayın. Cihazı, düşebileceği veya küvet ya da lavaboya çekilebileceği yerlere koymayın veya bu yerlerde saklamayın.**
6. **UYARI: Yaralanma riskini azaltmak için çalışan lambaya bakmayın veya ışığı gözlere tutmayın.** Ciddi göz yaralanması meydana gelebilir.
7. **UYARI: Mıknatısı yatay başüstü montaj için kullanmayın.**
8. **Yangın riskini azaltmak için çalışırken yanıcı maddelerden uzak tutun.**
9. **Bu ışığın ışık kaynağı değiştirilemez; ışık kaynağı ömrünün sonuna geldiğinde tüm ışık değiştirilmelidir.**
10. **Bu ışığın kontrol tertibatı değiştirilemez; kontrol tertibatı ömrünün sonuna geldiğinde tüm ışık değiştirilmelidir.**
11. **Işığı başka kişilere doğrultmayın.**
12. **Cihazda havalandırma delikleri varsa havalandırma deliklerini örtmeyin veya bloke etmeyin. Soğutma için havalandırma deliklerini temiz tutun.** Tıkalı havalandırma delikleri yangınlara neden olabilir.
13. **Taşıma kolunu cihazı taşımak dışında kaldırmak gibi başka hiçbir amaçla kullanmayın.**
14. **Batarya kartuşunu takarken taşıma koluna yerleştirdiğiniz elinizi çarpmamaya dikkate edin.**
15. **Cihazı çocukların erişemeyeceği bir yere yerleştirin.**
16. **Cihazı mıknatıs yüzeyinin tutturulamayacağı yerlerde kullanırken cihazı düz ve dengeli bir yüzeye yerleştirin.** Aksi takdirde cihaz düşebilir ve bir düşme kazasına neden olabilir.
17. **Cihaz düşerse kullanmadan önce cihazı her türlü hasar veya güvenlik sorunlarına karşı mutlaka kontrol edin.**
18. **Cihazı güçlü rüzgarlarda kullanmayın.** Aksi takdirde düşme kazası olabilir.
19. **Cihazı örneğin yanıcı sıvıların, gazların veya tozun bulunduğu patlayıcı ortamlarda kullanmayın.**
20. **Cihazı kıvılcımlara veya aşındırıcı atmosfere, vb. maruz bırakmayın.**
21. **Cihaz kullanımda değilken mutlaka batarya kartuşunu cihazdan çıkarın.**
22. **Cihazı kapalı yerlerde saklayın.**
23. **Cihazı suda yıkamayın.**
24. **Ürün üzerindeki, önemli bilgiler içeren etiketleri ve tip plakasını muhafaza edin.** Okunamaz hale gelir veya kaybolurlarsa ücretsiz yedeği için MAKITA Servis Merkezine başvurun.
25. **Herhangi bir ayarlama yapmadan, aksesuar değiştirmeden ya da cihazı saklamadan önce batarya kutusunu cihazdan ayırın.** Bu önleyici güvenlik önlemleri cihazı kazayla çalıştırma riskini azaltır.
26. **Cihazı veya batarya kutusunu, kullanım ve bakım talimatlarında belirtilenlerin dışında modifiye etmeyin ya da onarmaya çalışmayın.**
27. **Cihazı, düşürme veya çarpma gibi kaba bir şekilde kullanmayın.** Aksi takdirde arıza veya yaralanmaya neden olabilir.
28. **Şarj aletine ve şarj aleti terminallerine ıslak ellerle dokunmayın.**
29. **Bataryayı açık alanda şarj etmeyin.**
30. **Cihazı kalp pillerinin yakınında kullanmayın.** Mıknatıslar kalp pilinin çalışmasına müdahale edebilir.
31. **Mıknatıs yüzeyini elektronik cihaz, saat veya entegre devre kartı gibi hassas ekipmanlara yaklaştırmayın.** Mıknatıs kuvveti bu ekipmanları etkileyebilir.
32. **Fazla ileriye uzanmaya çalışmayın. Her zaman yere sağlam basın ve dengenizi koruyun.** Bu, beklenmedik durumlarda ışığı daha iyi kontrol etmenizi sağlar.
33. **Cihazı bir merdiven veya dengesiz destek üzerinde kullanmayın.** Sağlam bir yüzeye dengeli bir şekilde basmak beklenmedik durumlarda cihazı daha iyi kontrol etmenizi sağlar.

Bataryalı cihazlar ile ilgili güvenlik uyarıları

Bataryalı cihaz kullanımı ve bakımı

1. **İstem dışı çalışmayı önleyin. Batarya kutusuna takmadan, cihazı elinize almadan veya taşımadan önce düğmenin kapalı konumda olduğundan emin olun.** Cihazı parmağınız düğmenin üzerindeyken taşıma ya da düğme açık konumundayken cihaza güç verme kazalara davetiye çıkarır.
2. **Herhangi bir ayarlama yapmadan, aksesuar değiştirmeden ya da cihazı saklamadan önce batarya kutusunu cihazdan ayırın.** Bu önleyici güvenlik önlemleri cihazı kazayla çalıştırma riskini azaltır.
3. **Sadece üretici tarafından belirtilen şarj aleti ile şarj edin.** Bir batarya kutusu için uygun olan şarj cihazı başka bir batarya kutusu ile kullanıldığında yangın riski oluşturabilir.
4. **Cihazları sadece özel olarak belirtilen batarya kutuları ile kullanın.** Başka batarya kutularının kullanılması yaralanma ve yangın riski oluşturabilir.
5. **Batarya kutusu kullanılmadığında; iki terminal arasında bağlantı kurulmasına sebep olabilecek ataç, bozuk para, anahtar, çivi, vida gibi metal nesnelerden ya da küçük metal objelerden uzak tutun.** Batarya terminallerine kısa devre yaptırmak yanıklara ya da yangına yol açabilir.
6. **Kötü koşullarda bataryadan sıvı sızabilir; bu sıvıya temas etmeyin. Eğer istemeden bir temas oluşursa suyla yıkayın. Sıvı göze temas ederse, suyla yıkadıktan sonra tıbbi yardım**

alın. Bataryadan çıkan sıvı tahrişe ya da yanıklara neden olabilir.

7. **Hasar görmüş ya da üzerinde değişiklik yapılmış batarya kutusu veya cihazı kullanmayın.** Hasar görmüş ya da üzerinde değişiklik yapılmış bataryalar yangın, patlama ya da yaralanma riski ile sonuçlanan beklenmedik davranışlar sergileyebilir.
8. **Batarya kutusu veya cihazı ateşe ya da aşırı sıcaklıklara maruz bırakmayın.** Ateşe ya da 130 °C'nin üzerindeki sıcaklıklara maruz bırakmak patlamaya neden olabilir.
9. **Tüm şarj talimatlarına uyun ve batarya kutusu ya da cihazı yönergelerde belirtilen sıcaklık aralığının dışındaki sıcaklıklarda şarj etmeyin.** Uygun olmayan bir şekilde ya da belirtilen sıcaklık aralığının dışında şarj etmek bataryaya zarar verebilir ve yangın riskini artırabilir.
10. **Servisin nitelikli bir onarım personeli tarafından sadece orijinal yedek parçalar kullanılarak yapılmasını sağlayın.** Bu, ürünün güvenli kalmasını sağlar.
11. **Cihazı veya batarya kutusunu, kullanım ve bakım talimatlarında belirtilenlerin dışında modifiye etmeyin ya da onarmaya çalışmayın.**

Batarya kartuşu hakkında önemli güvenlik talimatları

1. **Batarya kartuşunu kullanmadan önce, tüm talimatları ve (1) batarya kartuşu, (2) batarya ve (3) ürün üzerindeki tüm uyarı işaretlerini okuyun.**
2. **Batarya kartuşunu parçalarına ayırmayın veya kurcalamayın.** Yangın, aşırı ısı veya patlamaya neden olabilir.
3. **Çalışma süresi aşırı derecede kısalmışsa kullanmayı derhal bırakın. Aşırı ısınma, yanma riski hatta patlamaya neden olabilir.**
4. **Gözünüze elektrolit kaçarsa, gözlerinizi temiz suyla durulayın ve hemen tıbbi yardım alın. Görme kaybına yol açabilir.**
5. **Batarya kartuşuna kısa devre yaptırmayın:**
   (1) **Terminallere herhangi bir iletken madde değdirmeyin.**
   (2) **Batarya kartuşunu çiviler, madeni paralar, vb. gibi başka metal nesnelerle aynı kaba koymaktan kaçının.**
   (3) **Batarya kartuşunu yağmura ya da suya maruz bırakmayın.**
   Kısa devre, büyük bir akım akışına, aşırı ısınmaya, olası yanıklara hatta bataryanın bozulmasına yol açabilir.
6. **Cihazı ve batarya kartuşunu sıcaklığın 50°C ya da daha yükseğe ulaştığı yerlerde saklamayın ve kullanmayın.**
7. **Aşırı derecede hasar görmüş ya da tamamen kullanılamaz durumda olsa bile batarya kartuşunu yakmayın. Batarya kartuşu ateşe atılırsa patlayabilir.**
8. **Batarya kartuşunu çivilemeyin, kesmeyin, ezmeyin, fırlatmayın, düşürmeyin ya da batarya kartuşuna sert bir nesne ile vurmayın.** Bu eylemler yangın, aşırı ısı veya patlamaya neden olabilir.
9. **Hasarlı bataryayı kullanmayın.**
10. **Hasarlı batarya kutularını asla tamir etmeye çalışmayın.** Batarya kutularının tamiri sadece üretici veya yetkili servis sağlayıcıları tarafından yapılmalıdır.
11. **Aletin içerdiği lityum-iyon bataryalar Tehlikeli Eşyalar Yönetmeliğinin gereksinimlerine tabidir.**
    Ticari nakliye işlemleri için, örneğin üçüncü taraflar, nakliye acenteleri tarafından yapılan nakliyelerde, paketleme ve etiketleme gereksinimlerine uyulmalıdır.
    Nakliyesi yapılacak ürünün hazırlanması için, tehlikeli maddeler konusunda uzman bir kişiye danışın. Lütfen muhtemelen daha ayrıntılı olan ulusal yönetmeliklere de uyun.
    Açık kontakları bantlayın ya da maskeleyin ve bataryayı paketin içinde hareket etmeyecek şekilde paketleyin.
12. **Batarya kartuşunu bertaraf ederken cihazdan çıkarın ve güvenli bir yerde bertaraf edin. Bataryanın bertaraf edilmesi ile ilgili yerel düzenlemelere uyun.**
13. **Bataryaları sadece Makita tarafından belirtilen ürünlerle kullanın.** Bataryaların uyumsuz ürünlere takılması; yangın, aşırı ısınma, patlama ya da elektrolit sızıntısına neden olabilir.
14. **Cihaz uzun süre kullanılmayacaksa batarya cihazdan çıkarılmalıdır.**
15. **Kullanma sırasında ve sonrasında batarya kartuşu ısınarak yanıklara veya düşük sıcaklık yanıklarına yol açabilir. Sıcak batarya kartuşları ile işlem yaparken dikkat edin.**
16. **Yanıklara neden olabilecek kadar sıcak olabileceğinden kullandıktan hemen sonra cihazın terminaline dokunmayın.**
17. **Batarya kartuşunun terminallerine, deliklerine ve kanallarına mıcır, toz veya toprak girmesine izin vermeyin.** Cihazın veya batarya kartuşunun zayıf performans göstermesine veya bozulmasına neden olabilir.
18. **Cihaz yüksek gerilim elektrik güç hatları yakınında kullanımı desteklemediği sürece batarya kartuşunu yüksek gerilim elektrik güç hatlarının yakınında kullanmayın.** Cihazın veya batarya kartuşunun arızalanmasına veya bozulmasına neden olabilir.
19. **Bataryayı çocuklardan uzak tutun.**

BU TALİMATLARI MUHAFAZA EDİNİZ.

⚠***DİKKAT:*** **Sadece orijinal Makita bataryaları kullanın.** Orijinal olmayan Makita bataryaların ya da üzerinde değişiklik yapılmış bataryaların kullanılması, bataryanın patlamasına yol açarak; yangın, yaralanma ve hasara sebep olabilir. Bu durum aynı zamanda Makita cihazı ve şarj aletinin Makita garantisini de geçersiz kılacaktır.

ÖNEMLİ NOT: Makita, orijinal olmayan Makita bataryaların veya modifiye edilmiş bataryaların kullanılmasından kaynaklanan kazalardan sorumlu değildir. Orijinal Makita bataryalar, ilgili mevzuat ve güvenlik standartlarına uygun olarak, Makita aletler ve şarj cihazlarıyla uyumluluk için titizlikle değerlendirilmiştir.

Maksimum batarya ömrü için ipuçları

1. **Batarya kartuşunu tamamen boşalmadan önce şarj edin. Cihazın gücünün zayıflamaya başladığını fark ettiğinizde cihazı durdurun ve batarya kartuşunu şarj edin.**
2. **Tam dolu bir batarya kartuşunu asla yeniden şarj etmeyin. Aşırı şarj etme bataryanın hizmet ömrünü kısaltır.**
3. **Batarya kartuşunu 10 °C - 40 °C oda sıcaklığında şarj edin. Sıcak bir batarya kartuşunu şarj etmeden önce soğumasını bekleyin.**
4. **Batarya kartuşunu kullanmıyorken cihazdan veya şarj aletinden çıkarın.**
5. **Uzun bir süre (altı aydan daha fazla) kullanmadığınız durumlarda batarya kartuşunu şarj edin.**

SERVİS

1. Bu cihazın servisi yalnızca kalifiye onarım personeli tarafından yapılmalıdır. Kalifiye olmayan personel tarafından yapılan servis veya bakım, yaralanma riskine yol açabilir.
2. Bu cihazın servisi için yalnızca orijinal yedek parçalar kullanın. Onaylanmamış parça kullanılması veya bakım talimatlarının izlenmemesi elektrik çarpması veya yaralanma riski oluşturabilir.
3. Aşırı derecede hasar görmüş olsa bile bu cihazı yakmayın. Bataryalar ateşe atılırsa patlayabilir. Cihazı yerel düzenlemelere uygun olarak bertaraf edin.

PARÇALARIN TANIMI

► **Şek.1**

1	Işık kafası	2	Cam	3	Mıknatıs kapağı	4	Taşıma kolu
5	Güç düğmesi	6	Kanca	7	Vida deliği (1/4″)	8	Mıknatıs

İŞLEVSEL NİTELİKLER

***DİKKAT:* Cihaz üzerinde ayarlama ya da işleyiş kontrolü yapmadan önce cihazın kapalı ve batarya kartuşunun çıkartılmış olduğundan daima emin olun.**

Batarya kartuşunun takılması ve çıkarılması

***DİKKAT:* Batarya kartuşunu takmadan ya da çıkarmadan önce aleti daima kapatın.**

***DİKKAT:* Batarya kartuşunu takarken veya çıkarırken aleti ve batarya kartuşunu sıkıca tutun.** Aletin ve batarya kartuşunun sıkıca tutulmaması bunların düşürülmesine sebep olabilir ve alet ve batarya kartuşunun zarar görmesine ya da ciddi yaralanmasına yol açabilir.

Batarya kartuşunu takmak için, batarya kartuşu üzerindeki dili yuvanın oluğu ile hizalayın ve kartuşu yerine oturtun. Kartuşu, küçük bir tık sesi ile yerine sabitlenene dek sonuna kadar ittirin. Şekilde gösterildiği gibi kırmızı göstergeyi görebiliyorsanız tam olarak kilitlenmemiş demektir.

Batarya kartuşunu çıkarmak için, kartuşun ön tarafındaki düğmeyi kaydırarak kartuşu aletten çıkarın.

► **Şek.2:** **1.** Kırmızı gösterge **2.** Düğme **3.** Batarya kartuşu

***DİKKAT:* Batarya kartuşunu daima kırmızı gösterge görünmeyecek şekilde tam olarak takın.** Yerine tam oturmazsa, aletten yanlışlıkla düşebilir, sizin ya da çevrenizdeki kişilerin yaralanmasına neden olabilir.

***DİKKAT:* Batarya kartuşunu zorlayarak takmayın.** Kartuş kolay bir şekilde kaymıyorsa doğru yerleştirilmemiş demektir.

Kalan batarya kapasitesinin gösterilmesi

Kalan batarya kapasitesini göstermesi için batarya kartuşu üzerindeki kontrol düğmesine basın. Gösterge lambaları birkaç saniye yanar.

► **Şek.3:** **1.** Gösterge lambaları **2.** Kontrol düğmesi

Gösterge lambaları			Kalan kapasite
Yanıyor	Kapalı	Yanıp sönüyor	
■ ■ ■ ■			%75 ila %100
■ ■ ■ □			%50 ila %75
■ ■ □ □			%25 ila %50
■ □ □ □			%0 ila %25
◪ □ □ □			Bataryayı şarj edin.

Gösterge lambaları			Kalan kapasite
Yanıyor	Kapalı	Yanıp sönüyor	
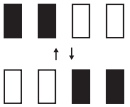			Batarya arızalanmış olabilir.

NOT: Kullanım koşullarına ve ortam sıcaklığına bağlı olarak, gösterilen değer gerçek kapasiteden biraz farklılık gösterebilir.

NOT: İlk (en soldaki) gösterge lambası, batarya koruma sistemi çalıştığında yanıp söner.

Cihaz / batarya koruma sistemi

Cihaz bir koruma sistemi ile donatılmıştır. Bu sistem, cihazın ve bataryanın ömrünü uzatmak için gücü otomatik olarak keser. Cihaz veya batarya için aşağıdaki durumlardan biri söz konusu olduğunda cihazın işleyişi otomatik olarak durur.

Aşırı ısınma koruması

Cihaz veya batarya aşırı ısındığında cihaz otomatik olarak durur. Bu durumda, yeniden çalıştırmadan önce cihazın soğumasını bekleyin.

Aşırı deşarj koruması

Batarya kapasitesi düştüğünde LED'lerin bir kısmı hariç LED ışıklar söner. Daha sonra, sistem gücü otomatik olarak keser. Bu durumda, batarya kartuşunu cihazdan çıkarın ve şarj edin.

Diğer nedenlere karşı korumalar

Koruma sistemi, cihaza zarar verebilecek diğer nedenler için de tasarlanmıştır ve cihazın otomatik olarak durmasını sağlar. Cihaz çalışırken geçici duraklama ve durma yaparsa nedenleri ortadan kaldırmak için aşağıdaki tüm adımları uygulayın.

1. Cihazı kapatın ve ardından tekrar açarak yeniden çalıştırın.
2. Bataryaları şarj edin veya şarjlı bataryalarla değiştirin.
3. Cihazın ve bataryaların soğumasını bekleyin.

Koruma sistemi eski haline getirilerek ilerleme kaydedilemezse yerel Makita Servis Merkezinize başvurun.

MONTAJ

DİKKAT: **Cihaz üzerinde herhangi bir iş yapmadan önce cihazın kapalı ve batarya kartuşunun çıkarılmış olduğundan daima emin olun.**

Işık kafasının açısının ayarlanması

DİKKAT: **Işık kafasının açısını ayarlarken cihazı tutun.**

DİKKAT: **Işık kafasının açısını ayarlarken parmaklarınızı sıkıştırmamaya dikkat edin.**

Işık kafasını 180°'ye kadar açabilirsiniz.
► **Şek.4**

Işık kafasını saat yönünde 90°'ye kadar ve saatin aksi yönünde 210°'ye kadar döndürebilirsiniz.
► **Şek.5**

KULLANIM

UYARI: **Yaralanma riskini azaltmak için çalışan lambaya bakmayın veya ışığı gözlere tutmayın.** Ciddi göz yaralanması meydana gelebilir.

UYARI: **Yanık ve yangın riskini azaltmak için ışık kafasına dokunmayın ve çalışırken yanıcı maddelerden uzak tutun.**

ÖNEMLİ NOT: **Düğmeye kuvvetli bir şekilde basmayın.** Aksi takdirde arıza olabilir.

Anahtar işlemi

DİKKAT: **Güç düğmesine basarken cihazı tutun.**

Işığı açmak için ışık kafasını açtıktan sonra güç düğmesine basın. Parlaklık, güç düğmesine her bastığınızda değişir. Parlaklık yüksek, orta, düşük ve kapalı şeklinde değişir.
► **Şek.6:** **1.** Güç düğmesi **2.** Işık kafası

NOT: Işığı, ışık yüzeyi içeriye doğru bakar durumda ışık kafasını katlayarak da kapatabilirsiniz. Işığı tekrar açmak için ışık kafasını açtıktan sonra güç düğmesine basın.

Mıknatısla kullanma

⚠***DİKKAT:*** **Kullanmadan önce mıknatıs yüzeyine tutunan tüm yabancı maddeleri kaldırın.** Aksi takdirde manyetik kuvvet azalır ve yaralanmaya neden olabilir.

⚠***DİKKAT:*** **Mıknatısları kullanırken manyetik yüzeyi düz bir yere tutturun. Ardından cihazın sıkıca sabitlendiğini kontrol edin.**

⚠***DİKKAT:*** **Cihazı mıknatıslarla kullanırken elinizi mıknatıslarla metal yüzeylerin arasına koymayın.** Eliniz takılabilir.

⚠***DİKKAT:*** **Mıknatıslarla tutturulduğunda cihazın üzerine hiçbir şey koymayın.**

⚠***DİKKAT:*** **Mıknatıs yüzeyini ayırırken kolu mutlaka sıkıca tutun.**

⚠***DİKKAT:*** **Depolama sırasında olduğu gibi cihazı kullanmıyorken cihazın alt kısmına mıknatıs kapağını mutlaka takın.** Aksi takdirde manyetik yüzeye istenmeyen metal nesneler yapışabilir.

⚠***DİKKAT:*** **Mıknatısları yüksek bir yerdeki metal yüzeylere tuttururken cihazın düşmesini önlemek için kolu bir halat veya kayışla bağlayın.**

ÖNEMLİ NOT: **Mıknatıs uzun süre materyale tutturulursa kullanım koşullarına bağlı olarak materyalin yüzeyi hasar görebilir.**

ÖNEMLİ NOT: **Manyetik yüzeyi ayırırken kaydırmayın.** Mıknatısın tutturulduğu yüzey hasar görebilir.

Mıknatıs kapağını kaydırarak çıkarın. Mıknatıs kapağı ışık kafasının arka tarafında saklanabilir.
Ardından mıknatısları bir metal yüzeye tutturun.
► **Şek.7:** **1.** Mıknatıs kapağı **2.** Mıknatıs

Kancanın kullanılması

⚠***DİKKAT:*** **Cihazı yüksek bir yere asarken cihazın düşmesini önlemek için kolu bir halat veya kayışla bağlayın.**

⚠***DİKKAT:*** **Cihaz asılıyken cihazı aşağı doğru çekmeyin.**

Mıknatıs kapağını kaydırarak çıkarın, ardından kancayı çevirin.
► **Şek.8:** **1.** Kanca

Kancayı bir boruya (maks. ø50 mm) asın.
► **Şek.9**

İşkenceyle kullanma

İsteğe bağlı aksesuar

⚠***DİKKAT:*** **Adaptörü cihaza takarken adaptörü cihazın alt kısmındaki vida deliğine sıkıca vidaladığınızdan emin olun.**

⚠***DİKKAT:*** **Adaptörü işkenceye takarken sabitleme somununu iyice sıktığınızdan emin olun.**

⚠***DİKKAT:*** **İşkence istediğiniz yere monte edildikten sonra işkencenin sıkıca sabitlendiğinden emin olun.**

NOT: Lütfen adaptörü ayrıca satın alın. İşkence ve adaptör ayrı ayrı satılır.

1. Kelebek vidayı işkenceden çevirerek açın.

2. Adaptörün büyük çaplı ucunu işkenceye vidalayın.

3. Sabitleme somununu çevirerek adaptörü işkenceye sabitleyin.
► **Şek.10:** **1.** İşkence **2.** Kelebek vida **3.** Adaptör **4.** Büyük çaplı uç **5.** Sabitleme somunu

4. Adaptörün diğer ucunu cihazın alt kısmındaki vida deliğine vidalayın. Adaptörü cihaza sabitleyin.
► **Şek.11:** **1.** Vida deliği **2.** Adaptör

5. İşkenceyi istediğiniz yere monte edin.

Sabitleme somununu bir miktar gevşetip cihazı çevirerek cihazın yönünü ayarlayabilirsiniz. Yönü ayarladıktan sonra sabitleme somununu yeniden sıkın.
► **Şek.12:** **1.** İşkence **2.** Sabitleme somunu

BAKIM

⚠***DİKKAT:*** **Kontrol ya da bakım yapmadan önce cihazın kapalı ve batarya kartuşunun çıkarılmış olduğundan daima emin olun.**

ÖNEMLİ NOT: **Benzin, tiner, alkol ve benzeri maddeleri kesinlikle kullanmayın. Renk değişimi, deformasyon veya çatlaklar oluşabilir.**

Aleti EMNİYETLİ ve ÇALIŞMAYA HAZIR durumda tutmak için onarımlar, başka her türlü bakım ve ayarlamalar daima Makita yedek parçaları kullanılarak Makita yetkili servis merkezleri veya Fabrikanın Servis Merkezleri tarafından yapılmalıdır.

Temizleme

⚠***DİKKAT:*** **Cihazı suda yıkamayın.**

Zaman zaman sabunlu suyla ıslatılmış bir bezle cihazın dış kısmını (cihaz gövdesini) silin.

İSTEĞE BAĞLI AKSESUARLAR

⚠DİKKAT: **Bu aksesuarlar ve ek parçalar bu el kitabında belirtilen Makita aletiniz ile kullanılmak için tavsiye edilmektedir.** Herhangi başka bir aksesuar ya da ek parça kullanılması insanlar için bir yaralanma riski getirebilir. Aksesuarları ya da ek parçaları yalnızca belirtilmiş olan kullanım amaçlarına uygun olarak kullanın.

Bu aksesuarlarla ilgili daha fazla bilgiye ihtiyaç duyarsanız bulunduğunuz yerdeki yetkili Makita servisine başvurun.

- İşkence
- Adaptör
- Orijinal Makita batarya ve şarj aleti

NOT: Listedeki parçaların bazıları alet paketi içerisinde standart aksesuar olarak dahil edilmiş olabilir. Bunlar ülkeden ülkeye farklılık gösterebilir.

SPECIFIKATIONER

Modell:		ML013G
Märkspänning		36 V - 40 V likström max
Ljusflöde (hög/medel/låg)		1 200 lm / 800 lm / 500 lm
Drifttid (hög/medel/låg)	med BL4040	12 timmar / 18 timmar / 29 timmar
Mått (utan batterikassett) (L x B x H)	Infälld position	172 mm x 91 mm x 161 mm
	Arbetsposition (Maxhöjd)	172 mm x 91 mm x 284 mm
Nettovikt (utan batterikassett och magnetskydd)		0,88 kg

- På grund av vårt pågående program för forskning och utveckling kan dessa specifikationer ändras utan föregående meddelande.
- Specifikationer kan variera mellan olika länder.
- Drifttiderna är ungefärliga och kan variera beroende på batterityp, laddningsstatus och användningsförhållanden.

Tillgänglig batterikassett och laddare

Batterikassett	BL4020 / BL4025 / BL4040 / BL4040F / BL4050F
Laddare	DC40RA / DC40RB / DC40RC / DC40WA / BCC01 / BCC02

- Vissa av batterikassetterna och laddarna på listan ovan kanske inte finns tillgängliga i din region.

VARNING: **Använd endast batterikassetter och laddare från listan ovan.** Användning av andra batterikassetter och laddare kan orsaka personskada och/eller brand.

Symboler

Följande visar symbolerna som kan användas för utrustningen. Se till att du förstår innebörden innan användning.



Läs igenom bruksanvisningen.



Gäller endast inom EU
P.g.a. förekomsten av farliga komponenter i utrustningen kan avfall innehållande elektrisk och elektronisk utrustning, ackumulatorer och batterier ha negativ inverkan på miljön och människors hälsa.
Kassera inte elektriska och elektroniska apparater eller batterier ihop med hushållsavfall!
I enlighet med EU-direktiven om avfall som utgörs av eller innehåller elektrisk och elektronisk utrustning och om batterier och ackumulatorer och förbrukade batterier och ackumulatorer, och dess införlivande i nationell lagstiftning, bör förbrukad elektrisk och elektronisk utrustning, batterier och ackumulatorer förvaras separat och transporteras till en särskild uppsamlingsplats för kommunalt avfall, som drivs i enlighet med regelverket för miljöskydd. Detta anges av symbolen med den överkryssade soptunnan på hjul som sitter på utrustningen.



Gäller endast EU-länder
Korrekt kassering av denna produkt
Detta märke indikerar att produkten inte ska kasseras med vanligt hushållsavfall i hel EU. För att förhindra skada på miljön eller människan från okontrollerat avfall ska det återvinnas ansvarsfullt för att främja hållbar återanvändning av material. För att återlämna din använda enhet, lämna den på en återvinningsstation eller kontakta återförsäljaren där produkten köptes. De kan ta denna produkt för säker återvinning. P.g.a. förekomsten av farliga komponenter i utrustningen kan begagnad elektrisk och elektronisk utrustning ha negativ inverkan på miljön och människors hälsa.



Stirra inte in i driftlampan.

SÄKERHETSVARNINGAR

LÄS OCH FÖLJ ALLA SÄKERHETSANVISNINGAR. VARNING – Följande försiktighetsåtgärder ska alltid följas när du använder denna anordning:

1. **För att minska risken för skador är det nödvändigt med noggrann övervakning när en**

produkt används i närheten av barn.

2. **Minska risken för brännskador genom att undvika kontakt med heta delar.** Linsen kan bli oerhört het under användning och direkt efteråt.
3. **Använd endast tillbehör som rekommenderas eller säljs av tillverkaren.**
4. **Använd inte anordningen i regn eller snö.**
5. **Minska risken för elektrisk stöt genom att inte sänka ner anordningen i vatten eller annan vätska. Placera eller förvara inte anordningen där den kan falla eller dras in i ett badkar eller en diskho.**
6. **VARNING: Minska risken för skada genom att inte titta rakt in i den tända lampan eller utsätta ögonen för ljuset.** Svår ögonskada kan inträffa.
7. **VARNING: Använd inte magneten för horisontell montering ovanför huvudet.**
8. **För att reducera brandrisken ska den hållas borta från brandfarliga material vid användning.**
9. **Ljuskällan för denna armatur är inte utbytbar; när ljuskällan når sin livslängd ska hela armaturen bytas ut.**
10. **Drivdonet för denna armatur är en komponent som inte är utbytbar; när drivdonet når slutet av sin livslängd ska hela armaturen bytas ut.**
11. **Rikta inte lampan mot andra personer.**
12. **Om apparaten har ventilationsöppningar får de inte täckas över eller blockeras. Håll ventilationsöppningarna rena för kylning.** Tilltäppta ventilationsöppningar kan orsaka bränder.
13. **Använd inte bärhandtaget för andra ändamål än att bära anordningen, såsom t.ex. lyft.**
14. **Var försiktig så att du inte stöter till din hand som är placerad på bärhandtaget när du sätter i batterikassetten.**
15. **Placera anordningen utom räckhåll för barn.**
16. **När du använder apparaten på en plats där det inte går att fästa den magnetiska ytan ska apparaten placeras på en jämn och stabil yta.** I annat fall kan apparaten luta och orsaka en fallolycka.
17. **Om apparaten ramlar ner, se till att kontrollera om det finns några skador eller säkerhetsproblem innan användning.**
18. **Använd inte anordningen i stark vind.** Om inte detta följs kan en fallolycka inträffa.
19. **Använd inte anordningen i explosiva områden, som till exempel i närheten av lättantändliga vätskor, gaser eller damm.**
20. **Utsätt inte anordningen för gnistor eller korrosiv atmosfär etc.**
21. **När anordningen inte används ska alltid batterikassetten tas bort.**
22. **Förvara anordningen inomhus.**
23. **Tvätta inte anordningen i vatten.**
24. **Se till att etiketterna och namnplåten, som innehåller viktig information, sitter kvar på produkten.** Om de inte går att läsa eller tappas bort ska du kontakta MAKITAs servicecenter, så får du dem ersatta kostnadsfritt.
25. **Koppla från batteripaketet från apparaten innan justeringar utförs, tillbehör byts eller apparaten lagras.** Genom dessa förebyggande säkerhetsåtgärder minskas risken att maskinen startas oavsiktligt.
26. **Ändra inte på apparaten eller batterikassetten och försök inte reparera dem, utom enligt vad som anges i användnings- och skötselinstruktionerna.**
27. **Hantera inte anordningen våldsamt, t.ex. genom att tappa eller banka på den.** Att göra detta kan orsaka funktionsfel eller personskada.
28. **Hantera inte laddaren och laddarens kopplingar med våta händer.**
29. **Ladda inte batteriet utomhus.**
30. **Använd inte apparaten nära pacemakrar.** Magneter kan störa funktionen hos pacemakrar.
31. **Håll inte den magnetiska ytan nära precisionsutrustning såsom elektroniska enheter, klockor, armbandsur eller IC-kort.** Den magnetiska kraften kan påverka dem.
32. **Sträck dig inte för långt. Stå alltid stabilt och ha god balans hela tiden.** På så vis får du bättre kontroll över lampan i oväntade situationer.
33. **Använd inte apparaten på en stege eller ett instabilt underlag.** Ett stabilt fotfäste på en fast yta möjliggör bättre kontroll över apparaten i oväntade situationer.

Säkerhetsvarningar för batteridriven apparat

Användning och underhåll av batteridriven apparat

1. **Förhindra oavsiktlig start. Försäkra dig om att strömbrytaren står i avstängt läge innan du ansluter batteripaketet, tar upp eller bär apparaten.** Att bära apparaten med fingrarna på avtryckaren eller förse apparaten med ström när avtryckaren är intryckt, inbjuder till olyckor.
2. **Koppla från batteripaketet från apparaten innan justeringar utförs, tillbehör byts eller apparaten lagras.** Genom dessa förebyggande säkerhetsåtgärder minskas risken att apparaten startas oavsiktligt.
3. **Ladda endast med den batteriladdare som angetts av tillverkaren.** En laddare som passar en viss typ av batterier kan skapa risk för brand när den används tillsammans med annat batteri.
4. **Använd endast apparater med specifikt angivna batteripaket.** Om andra batterier används kan risken för personskada och brand öka.
5. **När batteriet inte används bör det hållas borta från andra metallföremål som till exempel gem, mynt, nycklar, spik, skruv eller andra små metallföremål som kan skapa anslutning från en terminal till en annan.** Kortslutning av batteripolerna kan orsaka brännskador eller brand.
6. **Under hårda förhållande kan det komma vätska ur batteriet. Undvik kontakt. Spola med vatten om kontakt ändå råkar uppstå. Om vätska kommer i kontakt med ögonen bör läkare uppsökas.** Vätska från batteriet kan orsaka irritation på huden eller ge brännskador.

7. **Använd inte ett batteripaket eller en apparat som har skadats eller ändrats.** Skadade eller ändrade batterier kan uppföra sig opålitligt, vilket kan leda till brand, explosion eller skaderisk.
8. **Utsätt inte ett batteripaket eller en apparat för brand eller höga temperaturer.** Exponering för eld eller temperaturer över 130 °C kan leda till explosion.
9. **Följ alla laddningsinstruktioner och ladda inte batteripaketet eller apparaten utanför det temperaturintervall som anges i instruktionerna.** Felaktig laddning, eller vid temperaturer utanför det angivna intervallet, kan skada batteriet och öka risken för brand.
10. **Låt en behörig reparatör utföra service och underhåll med originalreservdelar.** Detta garanterar fortsatt säker användning av produkten.
11. **Ändra inte på apparaten eller batteripaketet och försök inte reparera dem, utom enligt vad som anges i användnings- och skötselinstruktionerna.**

Viktiga säkerhetsanvisningar för batterikassetten

1. **Innan batterikassetten används ska alla instruktioner och varningsmärken på (1) batteriladdaren, (2) batteriet och (3) produkten läsas.**
2. **Ta inte isär eller manipulera batterikassetten.** Det kan leda till brand, hög värme eller explosion.
3. **Om drifttiden blivit avsevärt kortare ska användningen avbrytas omedelbart. Det kan uppstå överhettning, brännskador och t o m en explosion.**
4. **Om du får elektrolyt i ögonen ska de sköljas med rent vatten och läkare uppsökas omedelbart. Det finns risk för att synen förloras.**
5. **Kortslut inte batterikassetten.**
   (1) **Rör inte vid polerna med något strömförande material.**
   (2) **Undvik att förvara batterikassetten tillsammans med andra metallobjekt som t.ex. spikar, mynt o.s.v.**
   (3) **Skydda batteriet mot vatten och regn.**
   En batterikortslutning kan orsaka ett stort strömflöde, överhettning, brand och maskinhaveri.
6. **Förvara och använd inte apparaten och batterikassetten på platser där temperaturen kan nå eller överstiga 50 °C (122 °F).**
7. **Bränn inte upp batterikassetten även om den är svårt skadad eller helt utsliten. Batterikassetten kan explodera i öppen eld.**
8. **Spika inte i, krossa, kasta, tappa eller slå batterikassetten mot hårda föremål.** Detta kan leda till brand, hög värme eller explosion.
9. **Använd inte ett skadat batteri.**
10. **Utför aldrig service av skadade batteripaket.** Service av skadade batteripaket får endast utföras av tillverkaren eller auktoriserade serviceleverantörer.
11. **De medföljande litiumjonbatterierna är föremål för kraven i gällande lagstiftning för farligt gods.**
    För kommersiella transporter (av t.ex. tredje parter som speditionsfirmor) måste de särskilda transportkrav som anges på emballaget och etiketter iakttas.
    För att förbereda den produkt som ska avsändas krävs att du konsulterar en expert på riskmaterial. Var också uppmärksam på att det i ditt land kan finnas ytterligare föreskrifter att följa.
    Tejpa över eller maskera blottade kontakter och packa batteriet på sådant sätt att det inte kan röra sig fritt i förpackningen.
12. **När batterikassetten ska kasseras måste den tas bort från apparaten och kasseras på ett säkert sätt. Följ lokala föreskrifter beträffande kassering av batteriet.**
13. **Använd endast batterierna med de produkter som specificerats av Makita.** Att använda batterierna med ej godkända produkter kan leda till brand, överdriven värme, explosion eller utläckande elektrolyt.
14. **Om apparaten inte används under en lång tid måste batteriet tas bort från apparaten.**
15. **Under och efter användning kan batterikassetten bli het vilket kan orsaka brännskador eller lättare brännskador. Var uppmärksam på hur du hanterar varma batterikassetter.**
16. **Vidrör inte apparatens kontakter direkt efter användning eftersom de kan bli heta och orsaka brännskador.**
17. **Låt inte flisor, damm eller smuts fastna i kontakterna, i hål eller spår i batterikassetten.** Det kan leda till dålig prestanda eller till att apparaten eller batterikassetten går sönder.
18. **Såvida inte apparaten stöder arbeten i närheten av högspänningsledningar får batterikassetten inte användas i närheten av en högspänningsledning.** Det kan leda till att apparaten eller batterikassetten går sönder eller inte fungerar korrekt.
19. **Förvara batteriet utom räckhåll för barn.**

SPARA DESSA ANVISNINGAR.

⚠***FÖRSIKTIGT:*** **Använd endast originalbatterier från Makita.** Användning av andra batterier än från Makita, eller batterier som har modifierats, kan leda till att batteriet spricker, vilket i sin tur kan leda till brand, personskador och skador på egendom. Det upphäver också Makitas garanti för apparaten och laddaren från Makita.

OBSERVERA: Makita ansvarar inte för eventuella olyckor som uppstår på grund av användning av batterier som inte är från Makita eller batterier som har modifierats. Batterier från Makita har noggrant utvärderats för kompatibilitet med Makitas verktyg och laddare, i linje med tillämplig lagstiftning och säkerhetsstandarder.

Tips för att uppnå batteriets maximala livslängd

1. **Ladda batterikassetten innan den är helt urladdad. Stanna alltid apparaten och ladda batterikassetten när du märker att apparaten**

blir svagare.

2. **Ladda aldrig en fulladdad batterikassett. Överladdning förkortar batteriets livslängd.**
3. **Ladda batterikassetten vid en rumstemperatur på 10 °C - 40 °C. Låt en varm batterikassett svalna innan den laddas.**
4. **När batterikassetten inte används ska den tas bort från apparaten eller laddaren.**
5. **Ladda batterikassetten om du inte har använt den på länge (mer än sex månader).**

SERVICE

1. Service av denna maskin får endast utföras av behörig reparationspersonal. Service eller underhåll som utförs av obehörig personal kan leda till skaderisk.
2. Vid service av denna maskin ska endast identiska reservdelar användas. Att använda otillåtna delar eller inte följa underhållsinstruktionerna kan ge upphov till elektrisk stöt eller skada.
3. Elda inte upp denna maskin, även om den är allvarligt skadad. Batterierna kan explodera i öppen eld. Kassera maskinen i enlighet med de lokala föreskrifterna.

BESKRIVNING AV DELAR

► **Fig.1**

1	Lamphuvud	2	Lins	3	Magnetskydd	4	Bärhandtag
5	Strömbrytarknapp	6	Krok	7	Skruvhål (1/4")	8	Magnet

FUNKTIONSBESKRIVNING

⚠***FÖRSIKTIGT:*** **Se alltid till att maskinen är avstängd och batterikassetten borttagen innan du justerar maskinen eller kontrollerar dess funktioner.**

Montera eller demontera batterikassetten

⚠***FÖRSIKTIGT:*** **Stäng alltid av maskinen innan du monterar eller tar bort batterikassetten.**

⚠***FÖRSIKTIGT:*** **Håll stadigt i maskinen och batterikassetten när du monterar eller tar bort batterikassetten.** I annat fall kan det leda till att de glider ur dina händer och orsakar skada på maskinen och batterikassetten samt personskada.

Sätt i batterikassetten genom att rikta in tungan på batterikassetten mot spåret i höljet och skjut den på plats. Tryck in batterikassetten ordentligt tills den låser fast med ett klick. Om du kan se den röda indikatorn som bilden visar är den inte låst ordentligt.

Ta bort batterikassetten genom att skjuta ner knappen på kassettens framsida samtidigt som du drar ut batterikassetten.

► **Fig.2:** **1.** Röd indikator **2.** Knapp **3.** Batterikassett

⚠***FÖRSIKTIGT:*** **Sätt alltid i batterikassetten helt tills den röda indikatorn inte längre syns.** I annat fall kan den oväntat falla ur verktyget och skada dig eller någon annan.

⚠***FÖRSIKTIGT:*** **Montera inte batterikassetten med våld.** Om kassetten inte lätt glider på plats är den felinsatt.

Indikerar kvarvarande batterikapacitet

Tryck på kontrollknappen på batterikassetten för att se kvarvarande batterikapacitet. Indikatorlamporna lyser i ett par sekunder.

► **Fig.3:** **1.** Indikatorlampor **2.** Kontrollknapp

Indikatorlampor			Kvarvarande kapacitet
Upplyst	Av	Blinkar	
■ ■ ■ ■			75% till 100%
■ ■ ■ □			50% till 75%
■ ■ □ □			25% till 50%
■ □ □ □			0% till 25%
◪ □ □ □			Ladda batteriet.
■ ■ □ □ ↑ ↓ □ □ ■ ■			Batteriet kan ha skadats.

OBS: Beroende på användningsförhållanden och den omgivande temperaturen kan indikationen skilja sig lätt från den faktiska batterikapaciteten.

OBS: Den första (längst till vänster) indikatorlampan kommer att blinka när batteriskyddssystemet fungerar.

Skyddssystem för maskinen/batteriet

Anordningen är utrustad med ett skyddssystem. Detta system bryter automatiskt strömmen för att förlänga anordningens och batteriets livslängd. Anordningen stannar automatiskt under användningen om maskinen eller batteriet hamnar i en av följande situationer.

Överhettningsskydd

När apparaten eller batteriet överhettas stoppas apparaten automatiskt. Låt i så fall apparaten svalna innan du startar den igen.

Överurladdningsskydd

När batterikapaciteten är låg släcks LED-lamporna förutom en del av dem. Senare bryter systemet automatiskt strömmen. Ta i denna situation bort batterikassetten från apparaten och ladda den.

Skydd mot andra orsaker

Skyddssystemet är utvecklat mot andra orsaker som skulle kunna skada apparaten och tillåter apparaten att stanna automatiskt. Ta följande steg för att åtgärda felen när apparaten har stannat temporärt eller stannat helt.

1. Stäng av apparaten och starta sedan upp den igen.
2. Laddning av batteriet/batterierna och ersätt det/dem med laddade batteri(er).
3. Låt apparaten och batteri(erna) svalna.

Om ingen förbättring kan hittas genom att återställa skyddssystemet, kontakta ditt lokala Makita Service Center.

MONTERING

⚠***FÖRSIKTIGT:*** **Se alltid till att apparaten är avstängd och batterikassetten borttagen innan du utför något arbete på apparaten.**

Justering av lamphuvudets vinkel

⚠***FÖRSIKTIGT:*** **Håll i apparaten medan du justerar vinkeln på lamphuvudet.**

⚠***FÖRSIKTIGT:*** **Var försiktig så att du inte klämmer fingrarna när du justerar vinkeln på lamphuvudet.**

Du kan vika upp lamphuvudet upp till 180°.
► **Fig.4**

Du kan rotera lamphuvudet upp till 90° medurs och upp till 210° moturs.
► **Fig.5**

ANVÄNDNING

⚠***VARNING:*** **Minska risken för skada genom att inte titta rakt in i den tända lampan eller utsätta ögonen för ljuset.** Svår ögonskada kan inträffa.

⚠***VARNING:*** **För att minska risken för brännskador och eldsvåda ska du inte röra vid lamphuvudet, och hålla det borta från brandfarliga material när det används.**

OBSERVERA: **Tryck inte för hårt på knappen.** Det kan orsaka funktionsfel.

Avtryckarens funktion

⚠***FÖRSIKTIGT:*** **Håll i apparaten medan du trycker på strömbrytarknappen.**

Slå på lampan genom att trycka på strömbrytarknappen efter att du öppnat lamphuvudet. Ljusstyrkan ändras för varje tryckning på strömbrytarknappen. Ljusstyrkan cyklar genom hög, medel, låg och av.
► **Fig.6:** **1.** Strömbrytarknapp **2.** Lamphuvud

OBS: Du kan även stänga av lampan genom att vika ihop lamphuvudet med belysningsytan vänd inåt. Slå på lampan igen genom att trycka på strömbrytarknappen efter att du öppnat lamphuvudet.

Användning med magneten

⚠***FÖRSIKTIGT:*** **Avlägsna eventuella främmande ämnen som fastnat på den magnetiska ytan före användning.** Annars minskar den magnetiska kraften vilket kan orsaka skada.

⚠***FÖRSIKTIGT:*** **Fäst den magnetiska ytan på en plan yta när magneterna används. Se sedan till att apparaten sitter ordentligt fast.**

⚠***FÖRSIKTIGT:*** **Placera inte handen mellan magneterna och en metallyta när apparaten används med magneterna.** Handen kan fastna.

⚠***FÖRSIKTIGT:*** **Placera ingenting på apparaten när den är fäst med magneter.**

⚠***FÖRSIKTIGT:*** **Håll alltid ordentligt i handtaget när du tar bort den magnetiska ytan.**

⚠***FÖRSIKTIGT:*** **När apparaten inte används, till exempel vid förvaring, montera alltid magnetskyddet på apparatens undersida.** Annars kan oavsiktliga metallföremål fastna på den magnetiska ytan.

⚠***FÖRSIKTIGT:*** **När du fäster magneterna på en metallyta på en hög plats, knyt fast handtaget med ett rep eller en rem för att förhindra att apparaten ramlar ner.**

***OBSERVERA:* Om magneten sitter fast vid materialet under en längre tid kan materialets yta skadas beroende på användningsförhållandena.**

***OBSERVERA:* Skjut inte den magnetiska ytan när du tar bort den.** Ytan som magnettillsatsen är fäst på kan skadas.

Skjut och ta bort magnetskyddet. Magnetskyddet kan förvaras i baksidan av lamphuvudet.
Fäst sedan magneterna till en metallyta.
► **Fig.7: 1.** Magnetskydd **2.** Magnet

Användning med kroken

***FÖRSIKTIGT:* När du hänger apparaten på en hög plats, knyt fast handtaget med ett rep eller en rem för att förhindra att apparaten ramlar ner.**

***FÖRSIKTIGT:* Dra inte apparaten nedåt när den är hänger.**

Skjut och ta bort magnetskyddet, vrid sedan kroken.
► **Fig.8: 1.** Krok

Häng kroken på ett rör (max. ø50 mm).
► **Fig.9**

Användning med tvingen

Valfria tillbehör

***FÖRSIKTIGT:* Se till att skruva fast adaptern ordentligt i skruvhålet på apparatens undersida när du fäster adaptern på apparaten.**

***FÖRSIKTIGT:* Se till att dra åt låsmuttern ordentligt när du fäster adaptern till tvingen.**

***FÖRSIKTIGT:* Se till att tvingen sitter ordentligt fast efter att du monterat tvingen på önskad plats.**

OBS: Adaptern köps separat. Tvingen och adaptern säljs separat.

1. Skruva loss tumskruven från tvingen.

2. Skruva in adapteränden med den stora diametern i tvingen.

3. Vrid låsmuttern för att säkra adaptern till tvingen.
► **Fig.10: 1.** Tving **2.** Tumskruv **3.** Adapter **4.** Ände med stor diameter **5.** Låsmutter

4. Skruva in den andra änden av adapter i skruvhålet på apparatens undersida. Säkra adaptern till apparaten.
► **Fig.11: 1.** Skruvhål **2.** Adapter

5. Montera tvingen på önskad plats.

Du kan justera riktningen på apparaten något genom att lossa låsmuttern och vrida apparaten. Dra åt låsmuttern igen efter att du har justerat riktningen.
► **Fig.12: 1.** Tving **2.** Låsmutter

UNDERHÅLL

***FÖRSIKTIGT:* Se alltid till att apparaten är avstängd och batterikassetten borttagen innan inspektion eller underhåll utförs.**

***OBSERVERA:* Använd inte bensin, förtunningsmedel, alkohol eller liknande. Missfärgning, deformation eller sprickor kan uppstå.**

För att upprätthålla produktens SÄKERHET och TILLFÖRLITLIGHET bör allt underhålls- och justeringsarbete utföras av ett auktoriserat Makita servicecenter och med reservdelar från Makita.

Rengöring

***FÖRSIKTIGT:* Rengör inte apparaten i vatten.**

Torka regelbundet av anordningens (stommens) utsida med en trasa fuktad i tvålvatten.

VALFRIA TILLBEHÖR

***FÖRSIKTIGT:* Följande tillbehör eller tillsatser rekommenderas för användning med den Makita-maskin som denna bruksanvisning avser.** Om andra tillbehör eller tillsatser används kan det uppstå risk för personskador. Använd endast tillbehören eller tillsatserna för de syften de är avsedda för.

Kontakta ditt lokala Makita servicecenter om du behöver ytterligare information om dessa tillbehör.

- Tving
- Adapter
- Makitas originalbatteri och -laddare

OBS: Några av tillbehören i listan kan vara inkluderade i maskinpaketet som standardtillbehör. De kan variera mellan olika länder.

TEKNISKE DATA

Modell:		ML013G
Merkespenning		DC 36 V - 40 V maks
Belysningsflux (Høy/middels/lav)		1 200 lm / 800 lm / 500 lm
Driftstid (Høy/middels/lav)	med BL4040	12 timer / 18 timer / 29 timer
Mål (uten batteri) (L x B x H)	Sammenlagt stilling	172 mm x 91 mm x 161 mm
	Driftsstilling (Maksimal høyde)	172 mm x 91 mm x 284 mm
Nettovekt (uten batteri og magnetdeksel)		0,88 kg

- På grunn av vårt kontinuerlige forsknings- og utviklingsprogram kan spesifikasjonene som oppgis i dette dokumentet endres uten varsel.
- Spesifikasjonene kan variere fra land til land.
- Driftstider er omtrentlige og kan være forskjellige avhengig av batteritype, ladestatus og bruksforhold.

Passende batteri og lader

Batteriinnsats	BL4020 / BL4025 / BL4040 / BL4040F / BL4050F
Lader	DC40RA / DC40RB / DC40RC / DC40WA / BCC01 / BCC02

- Noen av batteriene og laderne som er opplistet ovenfor er kanskje ikke tilgjengelige, avhengig av hvor du bor.

⚠ ***ADVARSEL:*** **Bruk kun de batteriene og laderne som er opplistet ovenfor.** Bruk av andre batterier og ladere kan føre til personskader og/eller brann.

Symboler

Nedenfor ser du symbolene som kan brukes for dette utstyret. Forviss deg om at du forstår hva de betyr, før du begynner å bruke maskinen.



Les bruksanvisningen.



Kun for EU-land
På grunn av forekomst av farlige komponenter i utstyret, kan avfall fra elektrisk og elektronisk utstyr, akkumulatorer og batterier ha en negativ innvirkning på miljøet og menneskers helse.
Ikke kast elektriske og elektroniske apparater eller batterier sammen med husholdningsavfall!
I samsvar med det europeiske direktivet om avfall fra elektrisk og elektronisk utstyr og om akkumulatorer og batterier samt akkumulatorer og batterier som skal kastes, samt deres tilpasning til nasjonal lovgivning, skal brukt elektrisk utstyr samt brukte batterier og akkumulatorer samles inn separat og leveres til et eget innsamlingssted for kommunalt avfall, som driver virksomhet i samsvar med miljøvernforskriftene.
Dette er angis av symbolet med den overkryssede avfallsbeholderen som er plassert på utstyret.



Kun for land i EU
Riktig avhending av dette produktet
Dette merket angir at produktet ikke må kastes i vanlig husholdningsavfall innen EU. For å forhindre mulig miljøskade eller risiko for helsen ved ukontrollert avfallsbehandling, gjenvinn det på en ansvarsfull måte for å fremme bærekraftig gjenbruk av materialene. For å returnere det brukte produktet, må du bruke retur- og innsamlingssystemet eller ta kontakt med forhandleren der produktet ble kjøpt. De kan bringe dette produktet til et miljøsikkert gjenvinningssted. På grunn av forekomst av farlige komponenter i utstyret, kan brukt elektrisk og elektronisk utstyr ha en negativ innvirkning på miljøet og menneskers helse.



Ikke stirre på driftslampen.

SIKKERHETSADVARSEL

LES OG FØLG ALLE SIKKERHETSANVISNINGER. ADVARSEL – Når du bruker dette apparatet, må du følge disse forholdsreglene:

1. **Vær ekstra oppmerksom når et produkt brukes i nærheten av barn for å redusere faren for**

skade.

2. **Unngå kontakt med varme deler for å redusere faren for brannskader.** Linsen kan være svært varm under bruk og like etter bruk.
3. **Bruk kun tilbehør som produsenten anbefaler eller selger.**
4. **Ikke bruk apparatet i regn eller snø.**
5. **Unngå faren for elektrisk støt ved å la være å bruke apparatet i vann eller annen væske. Ikke plasser eller oppbevar apparatet der det kan falle eller bli dratt ned i et kar eller en vask.**
6. **ADVARSEL: Reduser faren for personskade ved å unngå å stirre inn i driftslampen eller eksponere øynene for lys.** Dette kan nemlig føre til alvorlige øyeskader.
7. **ADVARSEL: Ikke bruk magnet for horisontal montering i høyden.**
8. **For å redusere risikoen for brann, hold den unna antennelige materialer mens i drift.**
9. **Lyskilden til denne elektriske lysenheten kan ikke erstattes. Når lyskilden når endt livssyklus, skal hele lysenheten byttes ut.**
10. **Betjeningsutstyret til denne elektriske lysenheten kan ikke erstattes. Når betjeningsutstyret når endt livssyklus, skal hele lysenheten byttes ut.**
11. **Ikke rett lyset mot andre personer.**
12. **Hvis apparatet har lufteåpninger, må de ikke tildekkes. Hold lufteåpningene rene for avkjøling.** Tette lufteåpninger kan føre til branntilløp.
13. **Ikke bruk bærehåndtaket til annet enn å bære apparaten, for eksempel heising.**
14. **Vær forsiktig slik at du ikke kommer borti hånden som holder i bærehåndtaket når du setter inn batteriet.**
15. **Plasser apparatet utilgjengelig for barn.**
16. **Når du bruker apparatet på et sted der du ikke kan feste den magnetiske overflaten, plasserer du det på en rett og stabil overflate.** Ellers kan apparatet velte og forårsake en fallulykke.
17. **Hvis apparatet faller, må du kontrollere det for skader og eventuelle sikkerhetsproblemer før bruk.**
18. **Ikke bruk apparatet i sterk vind.** Ellers kan det oppstå en fallulykke.
19. **Ikke bruk apparaten i eksplosive atmosfærer, f.eks. i nærheten av brennbare væsker, gasser eller støv.**
20. **Ikke eksponer apparaten for gnister eller korroderende omgivelser, osv.**
21. **Når apparatet ikke er i bruk, skal du alltid ta batteriet ut av apparatet.**
22. **Oppbevar apparatet innendørs.**
23. **Ikke vask apparatet i vann.**
24. **Behold etikettene og typeskiltet på produktet, da det inneholder viktig informasjon.** Hvis disse er uleselig eller går tapt, ber vi deg kontakt MAKITAs servicesenter for å få nye kostnadsfritt.
25. **Før du foretar eventuelle justeringer, skifter tilbehør eller setter apparatet bort til oppbevaring, må du ta batteriet ut av apparatet.** Slike forebyggende sikkerhetstiltak reduserer faren for at apparatet starter utilsiktet.
26. **Ikke modifiser eller forsøk å reparere apparatet eller batteripakken, med unntak av det som er angitt i instruksjonene for bruk og stell.**
27. **Behandle apparatet forsiktig, og unngå f.eks. å miste eller dunke det.** Det forårsake funksjonsfeil eller personskader.
28. **Ikke håndter laderen og laderterminalene med våte hender.**
29. **Ikke lad batteriet utendørs.**
30. **Ikke bruk apparatet i nærheten av pacemakere.** Magneter kan føre til forstyrrelser i pacemakere.
31. **Ikke hold den magnetiske overflaten i nærheten av presisjonsutstyr som elektroniske enheter, klokker eller IC-kort.** Den magnetiske kraften kan påvirke dem.
32. **Ikke len deg over apparatet. Pass på at du holder balansen og har godt fotfeste til enhver tid.** På denne måten får du bedre kontroll over lampen i uventede situasjoner.
33. **Ikke bruk apparatet på en stige eller ustabilt underlag.** Stabilt fotfeste på en jevn overflate sikrer bedre kontroll over apparatet i uventede situasjoner.

Sikkerhetsadvarsler for batteridrevet apparat

Bruk og vedlikehold av batteridrevet apparat

1. **Unngå utilsiktet start. Pass på at bryteren er i av-stilling før du kobler til batteriet, og før du tar det opp eller begynner å bære apparatet.** Hvis du bærer apparatet med fingeren på bryteren eller kobler strøm til apparatet med bryteren i på-stillingen, kan det lett oppstå ulykker.
2. **Før du foretar eventuelle justeringer, skifter tilbehør eller setter apparatet bort til oppbevaring, må du ta batteriet ut av apparatet.** Slike forebyggende sikkerhetstiltak reduserer faren for at apparatet starter utilsiktet.
3. **Batteriet må kun lades opp igjen med en lader spesifisert av produsenten.** En lader som passer til én batteritype, kan være brannfarlig når den brukes med en annen batteritype.
4. **Utstyr skal kun brukes med spesifikt angitte batterier.** Bruk av andre batterier kan utgjøre en fare for personskader og brann.
5. **Når batteriet ikke er i bruk, må du holde verktøyet unna metallgjenstander som f.eks. binders, mynter, nøkler, spiker, skruer og andre små metallgjenstander som kan skape forbindelse mellom de to polene.** Hvis batteripolene kortsluttes, kan du få brannsår, eller det kan begynne å brenne.
6. **Hvis batteriet utsettes for hardhendt bruk, kan det lekke væske fra batteriet. Unngå kontakt med væsken. Hvis du kommer i kontakt med batterivæsken, må du skylle med vann. Hvis du får batterivæske i øynene, må du i tillegg oppsøke lege.** Væske som kommer ut av batteriet, kan forårsake irritasjon eller forbrenninger.
7. **Ikke bruk et batteri eller apparat som er skadet eller endret på.** Batterier som er skadet eller

endret på kan oppføre seg upålitelig og medføre brann, eksplosjon eller fare for personskader.

8. **Et batteri eller apparatet må ikke utsettes for ild eller for høy temperatur.** Ild eller temperaturer på over 130 °C kan forårsake eksplosjon.
9. **Følg alle ladeinstruksjonene, og ikke lad batteriet eller apparatet utenfor temperaturområdet som er angitt i instruksjonene.** Feil lading eller lading ved temperaturer utenfor det angitte området, kan skade batteriet og øke faren for brann.
10. **La en kvalifisert reparatør utføre service, og se til at vedkommende kun bruker originale reservedeler.** Dette vil opprettholde sikkerheten til produktet.
11. **Ikke modifiser eller forsøk å reparere apparatet eller batteripakken, med unntak av det som er angitt i instruksjonene for bruk og stell.**

Viktige sikkerhetsanvisninger for batteriinnsats

1. **Før du begynner å bruke batteriet, må du lese alle anvisninger og forsiktighetsregler på (1) batteriladeren, (2) batteriet og (3) det produktet batteriet skal brukes i.**
2. **Du må ikke demontere eller tukle med batteriet.** Det kan føre til brann, overoppheting eller eksplosjon.
3. **Hvis driftstiden er blitt vesentlig kortere, må du omgående slutte å bruke maskinen. Hvis ikke kan resultatet bli overoppheting, mulige forbrenninger eller til og med en eksplosjon.**
4. **Hvis du får elektrolytt i øynene, må du skylle dem med store mengder rennende vann og oppsøke lege med én gang. Denne typen uhell kan føre til varig blindhet.**
5. **Ikke kortslutt batteriet:**
   (1) **De kan være ekstremt varme og du kan brenne deg.**
   (2) **Ikke lagre batteriet i samme beholder som andre metallgjenstander, som for eksempel spiker, mynter osv.**
   (3) **Ikke la batteriet komme i kontakt med vann eller regn.**

   En kortslutning av batteriet kan føre til et kraftig strømstøt, overoppvarming, mulige forbrenninger og til og med til at batteriet går i stykker.
6. **Ikke oppbevar og bruk apparatet og batteriet på steder hvor temperaturen kan komme opp i eller overskride 50 °C (122 °F).**
7. **Ikke sett fyr på batteriet, ikke engang om det er sterkt skadet eller helt utslitt. Batteriet kan eksplodere hvis det begynner å brenne.**
8. **Du må ikke spikre, skjære, klemme, kaste eller miste batteriet, og heller ikke slå en hard gjenstand mot batteriet.** En slik adferd kan føre til brann, overoppheting eller eksplosjon.
9. **Ikke bruk batterier som er skadet.**
10. **Aldri foreta service på skadde batterier.** Service på batterier skal kun utføres av produsenten eller godkjente serviceleverandører.
11. **Lithium-ion-batteriene som medfølger er gjenstand for krav om spesialavfall.**

    For kommersiell transport, f.eks av tredjeparter eller speditører, må spesielle krav om pakking og merking følges.

    Før varen blir sendt, må du forhøre deg med en ekspert på farlig materiale. Ta også hensyn til muligheten for mer detaljerte nasjonale bestemmelser.

    Bruk teip eller maskeringsteip for å skjule åpne kontakter og pakk inn batteriet på en slik måte at den ikke kan bevege seg rundt i emballasjen.
12. **Når batteriet skal avhendes, tar du det ut av apparatet og kaster det på et trygt sted. Følg lokale forskrifter for avhending av batterier.**
13. **Bruk batteriene kun med produkter spesifisert av Makita.** Montere batteriene i produkter som ikke er konforme kan føre til brann, overheting eller elektrolyttlekkasje.
14. **Hvis apparatet ikke skal brukes på en god stund, må batteriet tas ut av apparatet.**
15. **Under og etter bruk kan batteriet bli varmt og føre til brannskader. Vær forsiktig med håndteringen av varme batterier.**
16. **Ikke ta på batteripolen på apparatet rett etter bruk, da den kan bli varm og forårsake brannskader.**
17. **Ikke la spon, støv eller jord sette seg fast i batteripolene, hullene og sporene i batteriet.** Det kan føre til dårlig ytelse eller at apparatet eller batteriet slutter å fungere.
18. **Med mindre apparatet støtter bruk nær høyspente strømlinjer, skal ikke batteriet brukes i nærheten av høyspente strømlinjer.** Det kan føre til en funksjonsfeil eller at apparatet eller batteriet slutter å fungere.
19. **Oppbevar batteriet utilgjengelig for barn.**

TA VARE PÅ DISSE INSTRUKSENE.

⚠***FORSIKTIG:*** **Bare bruk originale Makita-batterier.** Bruk av uoriginale Makita-batterier eller batterier som har blitt modifisert kan føre til at batteriet sprekker og forårsaker brann, personskade og materielle skader. Det vil også oppheve Makitas garanti for Makita-apparatet og -laderen.

OBS: Makita er ikke ansvarlig for eventuelle ulykker som oppstår ved bruk av ikke-originale Makita-batterier eller batterier som har blitt modifisert. Originale Makita-batterier har blitt grundig evaluert for kompatibilitet med verktøy og ladere fra Makita i tråd med gjeldende lovgivning og sikkerhetsstandarder.

Tips for å opprettholde maksimal batterilevetid

1. **Lad batteriet før det er helt utladet. Slutt alltid å bruke apparatet og lad batteriet når du merker at effekten reduseres.**
2. **Lad aldri en batteriinnsats som er fulladet. Overopplading forkorter batteriets levetid.**
3. **Lad batteriet i romtemperatur ved 10 °C - 40 °C. Et varmt batteri må kjøles ned før lading.**
4. **Når batteriet ikke er bruk, skal det tas ut av apparatet eller laderen.**

5. **Lad batteriet hvis det ikke har vært brukt på en lang stund (over seks måneder).**

SERVICE

1. Service på apparatet må bare utføres av kvalifisert tekniker. Service eller vedlikehold utført av ukvalifiserte personer kan medføre en risiko for personskader.
2. Ved utføring av service skal det kun brukes identiske reservedeler. Bruk av uoriginale deler eller manglende oppfølging av vedlikeholdsinstruksjoner kan medføre en risiko for elektrisk støt eller personskader.
3. Ikke brenn dette apparatet selv om det er alvorlig skadet. Batteriene kan eksplodere i en brann. Avhend apparatet i henhold til lokale forskrifter.

DELEBESKRIVELSE

► **Fig.1**

1	Lyshode	2	Linse	3	Magnetdeksel	4	Bærehåndtak
5	Strømbryter	6	Krok	7	Skruehull (1/4″)	8	Magnet

FUNKSJONSBE-SKRIVELSE

⚠***FORSIKTIG:*** **Forviss deg alltid om at apparatet er slått av og batteriinnsatsen er tatt ut før du justerer maskinen eller kontrollerer de mekaniske funksjonene.**

Sette inn eller ta ut batteri

⚠***FORSIKTIG:*** **Slå alltid av verktøyet før du setter inn eller fjerner batteriet.**

⚠***FORSIKTIG:*** **Hold verktøyet og batteripatronen i et fast grep når du monterer eller fjerner batteripatronen.** Hvis du ikke holder verktøyet og batteripatronen godt fast, kan du miste grepet, og dette kan føre til skader på verktøyet og batteripatronen samt personskader.

Når du skal sette inn batteriet, må du plassere tungen på batteriet på linje med sporet i huset og skyve batteriet på plass. Skyv det helt inn til det går i inngrep med et lite klikk. Hvis du kan se den røde indikatoren som vist i figuren, er det ikke helt låst.

For å ta ut batteriet må du skyve på knappen foran på batteriet og trekke det ut.

► **Fig.2:** **1.** Rød indikator **2.** Knapp **3.** Batteriinnsats

⚠***FORSIKTIG:*** **Batteriet må alltid settes helt inn, så langt at den røde indikatoren ikke lenger er synlig.** Hvis dette ikke gjøres, kan batteriet falle ut av verktøyet og skade deg eller andre som oppholder seg i nærheten.

⚠***FORSIKTIG:*** **Ikke bruk makt når du setter i batteriet.** Hvis batteriet ikke glir lett inn, er det fordi det ikke settes inn på riktig måte.

Indikere gjenværende batterikapasitet

Trykk på sjekk-knappen på batteriet for vise gjenværende batterikapasitet. Indikatorlampene lyser i et par sekunder.

► **Fig.3:** **1.** Indikatorlamper **2.** Kontrollknapp

Indikatorlamper			Gjenværende batterinivå
Tent	Av	Blinker	
■	■ ■ ■ ■		75 % til 100 %
■	■ ■ ■ □		50 % til 75 %
■	■ ■ □ □		25 % til 50 %
■	■ □ □ □		0 % til 25 %
◪	□ □ □		Lad batteriet.
■ ↑ □	■ □ □		Batteriet kan ha en feil.
□ ↓ ■	□ ■ ■		

MERK: Det angitte nivået kan avvike noe fra den faktiske kapasiteten alt etter bruksforholdene og den omgivende temperaturen.

MERK: Den første (helt til venstre) indikatorlampen vil blinke når batterivernsystemet fungerer.

Vernesystem for apparat/batteri

Denne apparaten er utstyrt med et vernesystem. Dette systemet slår automatisk av strømmen for å forlenge apparatens og batteriets levetid. Apparaten stopper automatisk under bruk hvis apparaten eller batteriet utsettes for en av følgende tilstander.

Overopphetingsvern

Når apparatet eller batteriet er overopphetet, stanser apparatet automatisk. I denne situasjonen må du la apparatet kjøle seg ned før du slår det på igjen.

Overutladingsvern

Når batterikapasiteten blir lav, slås LED-lampene av, unntatt en del av LED-lampene. Senere kutter systemet strømmen automatisk. I denne situasjonen fjerner du batteriet fra apparatet og lader det.

Vern mot andre årsaker

Vernesystemet er også laget for beskyttelse av andre systemer som kan skade apparatet og gjøre at apparatet stanser automatisk. Ta alle de følgende forholdsreglene for å fjerne årsakene til at apparatet har stanset midlertidig mens det er i drift.

1. Slå apparatet av, og så på for å starte det igjen.
2. Lad opp batteriet/ene eller skift det/dem ut med oppladde batteri(er).
3. La apparatet og batteriet/ene kjøle seg ned.

Hvis det ikke blir noen bedring ved å gjenopprette vernesystemet, ta kontakt med det lokale Makita servicesenteret.

MONTERING

⚠***FORSIKTIG:*** **Forviss deg alltid om at verktøyet er slått av og batteriinnsatsen tatt ut før du utfører noe arbeid på verktøyet.**

Justere lyshodets vinkel

⚠***FORSIKTIG:*** **Hold apparatet når du justerer lyshodets vinkel.**

⚠***FORSIKTIG:*** **Vær forsiktig sli at du ikke får fingrene i klem når du justerer lyshodets vinkel.**

Du kan brette ut lyshodet opp til 180°.
► **Fig.4**

Du kan rotere lyshodet opp til 90° med klokken og opp til 210° mot klokken.
► **Fig.5**

BRUK

⚠***ADVARSEL:*** **Reduser faren for personskade ved å unngå å stirre inn i driftslampen eller eksponere øynene for lys.** Dette kan nemlig føre til alvorlige øyeskader.

⚠***ADVARSEL:*** **Unngå fare for brannskader og brann ved å la være å berøre lyshodet og holde det unna antennelige materialer under bruk.**

OBS: **Ikke bruk makt når du trykker på knappen.** Ellers kan det oppstå en funksjonsfeil.

Bryterfunksjon

⚠***FORSIKTIG:*** **Hold apparatet mens du trykker på strømbryteren.**

Trykk på strømbryteren etter å ha åpnet lyshodet for å slå på lampen. Lysstyrken endres hver gang du trykker på strømbryteren. Lysstyrken går i trinn fra høy, middels, lav og av.
► **Fig.6: 1.** Strømbryter **2.** Lyshode

MERK: Du kan også slå av lampen ved å klappe sammen lyshodet med belysningsoverflaten vendt innover. Trykk på strømbryteren etter å ha åpnet lyshodet for å slå på lampen igjen.

Bruke med magnet

⚠***FORSIKTIG:*** **Fjern smuss og ting som har festet seg til den magnetiske overflaten før bruk.** Ellers blir den magnetiske kraften svekket, noe som kan føre til personskade.

⚠***FORSIKTIG:*** **Fest den magnetiske overflaten til en flat overflate ved bruk. Sørg for at apparatet sitter godt fast.**

⚠***FORSIKTIG:*** **Når du bruker apparatet med magnetene, må du ikke plassere hånden mellom magnetene og metalloverflaten.** Hånden din kan komme i klem.

⚠***FORSIKTIG:*** **Ikke plasser noe på apparatet mens det er festet med magneter.**

⚠***FORSIKTIG:*** **Hold alltid godt fast i håndtaket når du løsner den magnetiske overflaten.**

⚠***FORSIKTIG:*** **Når du ikke bruker apparatet, for eksempel ved oppbevaring, skal du alltid montere magnetdekselet på bunnen av apparatet.** Hvis du ikke gjør dette, kan uønskede metallgjenstander feste seg til den magnetiske overflaten.

⚠***FORSIKTIG:*** **Når du fester magnetene til en metalloverflate på et sted høyt over bakken, knytter du håndtaket med et tau eller en stropp for å forhindre at apparatet faller ned.**

OBS: **Hvis magneten festes til materialet over en lengre periode, kan overflaten på materialet bli skadet avhengig av bruksforholdene.**

OBS: **Ikke skyv på den magnetiske overflaten når du løsner den.** Overflaten som magnettilbehøret er festet til, kan bli ødelagt.

Skyv på og ta av magnetdekselet. Magnetdekselet kan oppbevares i baksiden av lyshodet.
Fest deretter magnetene til en overflate av metall.
► **Fig.7: 1.** Magnetdeksel **2.** Magnet

Bruke med krok

⚠*FORSIKTIG:* Når du fester magnetene til en metalloverflate på et sted høyt over bakken, fester du håndtaket med et tau eller en stropp for å forhindre at apparatet faller ned.

⚠*FORSIKTIG:* Ikke trekk apparatet nedover når det henger i kroken.

Skyv på og ta av magnetdekselet, og vri deretter kroken.

► **Fig.8: 1.** Krok

Heng kroken på et rør (maks. ø50 mm).

► **Fig.9**

Bruke med skrustikke

Valgfritt tilbehør

⚠*FORSIKTIG:* Sørg for at du skrur adapteren godt inn i skruehullet på undersiden av apparatet når du fester adapteren til apparatet.

⚠*FORSIKTIG:* Sørg for at du strammer til festemutteren når du fester adapteren til skrustikken.

⚠*FORSIKTIG:* Sørg for at skrustikken er festet godt etter at du har montert den i ønsket posisjon.

MERK: Adapteren selges separat. Skrustikken og adapteren selges separat.

1. Løsne fingerskruen fra skrustikken.

2. Skru enden på adapteren med størst diameter inn i skrustikken.

3. Drei på festemutteren for å feste adapteren til skrustikken.

► **Fig.10: 1.** Skrustikke **2.** Fingerskrue **3.** Adapter **4.** Ende med størst diameter **5.** Festemutter

4. Skru den andre enden av adapteren inn i skruehullet på undersiden av apparatet. Fest adapteren til apparatet.

► **Fig.11: 1.** Skruehull **2.** Adapter

5. Monter skrustikken på ønsket posisjon.

Du kan justere retningen på apparatet ved å løsne festemutteren forsiktig og dreie på apparatet. Stram til festemutteren igjen etter å ha justert retningen.

► **Fig.12: 1.** Skrustikke **2.** Festemutter

VEDLIKEHOLD

⚠*FORSIKTIG:* Forviss deg alltid om at verktøyet er slått av og at batteriinnsatsen er tatt ut før du forsøker å foreta en inspeksjon eller noe vedlikehold.

***OBS:* Aldri bruk gasolin, bensin, tynner alkohol eller lignende. Det kan føre til misfarging, deformering eller sprekkdannelse.**

For å opprettholde produktets SIKKERHET og PÅLITELIGHET, må reparasjoner, vedlikehold og justeringer utføres av autoriserte Makita servicesentre eller fabrikkservicesentre, og det må alltid brukes reservedeler fra Makita.

Rengjøring

⚠*FORSIKTIG:* Ikke vask apparatet i vann.

Fra tid til annen må du tørke av utsiden (apparathuset) med en klut fuktet i såpevann.

VALGFRITT TILBEHØR

⚠*FORSIKTIG:* Det anbefales at du bruker dette tilbehøret eller verktøyet sammen med den Makita-maskinen som er spesifisert i denne håndboken. Bruk av annet tilbehør eller verktøy kan forårsake personskader. Tilbehør og verktøy må kun brukes til det formålet det er beregnet på.

Ta kontakt med ditt lokale Makita-servicesenter hvis du trenger mer informasjon om dette tilbehøret.

- Skrustikke
- Adapter
- Makita originalbatteri og lader

MERK: Enkelte elementer i listen kan være inkludert som standardtilbehør i verktøypakken. Elementene kan variere fra land til land.

TEKNISET TIEDOT

Malli:		ML013G
Nimellisjännite		DC 36 V – 40 V maks.
Valovirta (korkea/keskitaso/matala)		1 200 lm / 800 lm / 500 lm
Käyttöaika (korkea/keskitaso/matala)	BL4040:n kanssa	12 tuntia / 18 tuntia / 29 tuntia
Mitat (ilman akkupakettia) (P x L x S)	Taitettuna	172 mm x 91 mm x 161 mm
	Käytössä (enimmäiskorkeus)	172 mm x 91 mm x 284 mm
Nettopaino (ilman akkupakettia ja magneetin suojusta)		0,88 kg

- Jatkuvasta tutkimus- ja kehitystyöstämme johtuen esitetyt tekniset tiedot saattavat muuttua ilman erillistä ilmoitusta.
- Tekniset tiedot voivat vaihdella maittain.
- Käyttöajat ovat arvioituja ja voivat vaihdella akkutyypin, lataustilan ja käyttöolosuhteiden mukaan.

Käytettävä akkupaketti ja laturi

Akkupaketti	BL4020 / BL4025 / BL4040 / BL4040F / BL4050F
Laturi	DC40RA / DC40RB / DC40RC / DC40WA / BCC01 / BCC02

- Tiettyjä yläpuolella kuvattuja akkuja ja latureita ei ehkä ole saatavana asuinalueestasi johtuen.

⚠ ***VAROITUS:*** **Käytä vain edellä eriteltyjä akkupaketteja ja latureita.** Muiden akkupakettien ja laturien käyttäminen voi aiheuttaa loukkaantumisen ja/tai tulipalon.

Symbolit

Laitteessa on mahdollisesti käytetty seuraavia symboleja. Opettele niiden merkitys ennen käyttöä.



Lue käyttöohje.



Koskee vain EU-maita
Käytetyillä sähkö- ja elektroniikkalaitteilla, paristoilla ja akuilla voi olla negatiivisia ympäristö- ja terveysvaikutuksia niissä käytettyjen haitallisten osien takia.
Älä hävitä sähkö- ja elektroniikkalaitteita tai akkuja kotitalousjätteen mukana!
Vanhoja sähkö- ja elektroniikkalaitteita, paristoja ja akkuja koskevan EU-direktiivin ja sen perusteella laadittujen kansallisten lakien mukaan käytetyt sähkö- ja elektroniikkalaitteet, paristot ja akut on kierrätettävä toimittamalla ne erilliseen, ympäristönsuojelusäädösten mukaisesti toimivaan kierrätyspisteeseen.
Tämä on ilmaistu laitteessa olevalla ylivedetyn roska-astian symbolilla.



Koskee vain EU-maita
Tuotteen asianmukainen hävittäminen
Tämä merkintä ilmaisee, että tuotetta ei saa hävittää talousjätteenä EU-alueella. Hallitsemattoman jätteiden hävityksen aiheuttamien ympäristö- ja terveyshaittojen välttämiseksi kierrätä tuote vastuullisesti, niin edistät samalla materiaalien uudelleenkäyttöä. Palauta käytetty laite palautus- ja keräyspisteeseen tai tuotteen myyneelle jälleenmyyjälle. Tällöin tuote välitetään asianmukaisesti kierrätykseen.
Käytetyillä sähkö- ja elektroniikkalaitteilla voi olla negatiivisia ympäristö- ja terveysvaikutuksia niissä käytettyjen haitallisten osien takia.



Älä katso suoraan päällä olevaan valoon.

TURVAVAROITUKSET

LUE SEURAAVAT TURVAOHJEET JA NOUDATA NIITÄ. VAROITUS – noudata seuraavia varotoimia tätä laitetta käytettäessä:

1. **Vahinkojen välttämiseksi tarkkaile ympäristöä huolellisesti, jos laitetta käytetään lasten**

läheisyydessä.

2. **Älä kosketa kuumia osia palovammavaaran välttämiseksi.** Linssi voi olla äärimmäisen kuuma käytön aikana ja välittömästi käytön jälkeen.
3. **Käytä vain valmistajan suositusten mukaisia tai valmistajan myymiä lisävarusteita.**
4. **Älä käytä laitetta sateessa tai lumisateessa.**
5. **Sähköiskuvaaran välttämiseksi älä sijoita laitetta veteen tai muuhun nesteeseen. Älä sijoita tai varastoi laitetta paikkaan, jossa se voi pudota tai tulla vedetyksi ammeeseen tai altaaseen.**
6. **VAROITUS: Vahinkojen välttämiseksi älä katso suoraan käytössä olevaan lamppuun tai suuntaa valoa silmiin.** Se voi johtaa vakaviin silmävaurioihin.
7. **VAROITUS: Älä käytä magneettia vaakasuuntaiseen pään yläpuolelle kiinnittämiseen.**
8. **Tulipalon riskin pienentämiseksi älä pidä syttyviä materiaaleja lähellä käytön aikana.**
9. **Tämän valaisimen valonlähdettä ei voi vaihtaa. Kun valonlähde saavuttaa käyttöikänsä lopun, koko valaisin on vaihdettava.**
10. **Tämän valaisimen ohjauslaitteistoa ei voi vaihtaa. Kun ohjauslaitteisto saavuttaa käyttöikänsä lopun, koko valaisin on vaihdettava.**
11. **Älä suuntaa valoa kohti muita ihmisiä.**
12. **Jos laitteessa on ilmanvaihtoaukkoja, älä peitä tai tuki niitä. Pidä ilmanvaihtoaukot puhtaina jäähdytystä varten.** Tukkeutuneet ilmanvaihtoaukot voivat aiheuttaa tulipaloja.
13. **Älä käytä kantokahvaa muuhun tarkoitukseen (kuten nostamiseen) kuin laitteen kantamiseen.**
14. **Varo kantokahvalla olevaa kättä asettaessasi akkupakettia.**
15. **Säilytä laitetta lasten ulottumattomissa.**
16. **Jos laitetta käytetään paikassa, jossa magneettipintaa ei voi kiinnittää, aseta laite tasaiselle ja vakaalle pinnalle.** Muutoin laite saattaa kaatua ja aiheuttaa onnettomuuden.
17. **Jos laite putoaa, tarkista se vaurioiden tai turvallisuusongelmien varalta ennen käyttöä.**
18. **Älä käytä laitetta voimakkaalla tuulella.** Kaatuminen voi johtaa onnettomuuteen.
19. **Älä käytä laitetta paikoissa, joissa on räjähdysvaara esimerkiksi syttyvien nesteiden, kaasujen tai pölyn takia.**
20. **Älä altista laitetta kipinöille, syövyttäville olosuhteille jne.**
21. **Kun laite ei ole käytössä, poista akkupaketti laitteesta.**
22. **Varastoi laite sisätiloihin.**
23. **Älä pese laitetta vedellä.**
24. **Säilytä tuotteen nimitunnisteet ja arvokilpi, sillä niissä on tärkeitä tietoja.** Jos ne muuttuvat lukukelvottomiksi tai katoavat, voit pyytää uuden ilmaiseksi MAKITA-huollosta.
25. **Irrota akkupaketti laitteesta ennen minkään säätöjen tekemistä, lisävarusteiden vaihtamista tai laitteen varastointia.** Tällaiset ehkäisevät turvatoimet pienentävät laitteen vahingossa käynnistymisen vaaraa.
26. **Älä yritä muokata tai korjata laitetta tai akkupakettia muutoin kuin käyttö- ja ylläpito-ohjeissa on ohjeistettu.**
27. **Älä käsittele laitetta kaltoin esimerkiksi päästämällä sitä putoamaan tai kolhimalla sitä.** Muussa tapauksessa seurauksena voi toimintahäiriö tai vammoja.
28. **Älä käsittele laturia ja latausliittimiä märin käsin.**
29. **Älä lataa akkua ulkona.**
30. **Älä käytä laitetta sydämentahdistimien lähellä.** Magneetit voivat häiritä sydämentahdistimien toiminta.
31. **Älä vie magneettipintaa lähelle tarkkuuslaitteita, kuten elektronista laitetta, kelloa tai piirikorttia.** Magneettinen voima saattaa vaikuttaa niihin.
32. **Älä kurkottele. Seiso aina tukevassa asennossa ja säilytä tasapaino.** Näin säilytät lampun hallinnan odottamattomissa tilanteissa.
33. **Älä käytä laitetta, kun olet tikkailla tai epävakaalla alustalla.** Tukeva jalansija vakaalla alustalla mahdollistaa laitteen paremman hallinnan yllättävissä tilanteissa.

Akkukäyttöisen laitteen turvavaroitukset

Akkukäyttöisen laitteen käyttö ja hoito

1. **Estä tahaton käynnistyminen. Varmista, että kytkin on off-asennossa, ennen kuin asetat akkupaketin paikalleen, nostat laitetta tai kannat sitä.** Laitteen kantaminen sormi kytkimellä tai laitteen kytkeminen virtalähteeseen kytkin painettuna aiheuttaa helposti onnettomuuden.
2. **Irrota akkupaketti laitteesta ennen minkään säätöjen tekemistä, lisävarusteiden vaihtamista tai laitteen varastointia.** Tällaiset ehkäisevät turvatoimet pienentävät laitteen vahingossa käynnistymisen vaaraa.
3. **Lataa akkua vain valmistajan määrittämällä laturilla.** Tietylle akkupaketille sopiva laturi voi aiheuttaa tulipalovaaran, jos sitä käytetään muuntyyppisen akkupaketin yhteydessä.
4. **Käytä laitteita vain määritysten mukaisten akkupakettien kanssa.** Muun tyyppisten akkupakettien käyttäminen voi aiheuttaa tapaturma- tai tulipalovaaran.
5. **Kun akku ei ole käytössä, säilytä se erillään metalliesineistä, kuten paperiliittimistä, kolikoista, avaimista, nauloista, ruuveista ja muista pienistä metalliesineistä, jotka voivat yhdistää akun navat.** Akun napojen oikosulkeminen voi aiheuttaa palovamman tai tulipalon.
6. **Akusta voi vuotaa nestettä, jos sitä käsitellään väärin. Vältä kosketusta. Jos nestettä pääsee iholle vahingossa, huuhtele iho vedellä. Jos nestettä pääsee silmiin, hakeudu lääkärin hoitoon.** Ulos purkautunut akkuneste voi ärsyttää ihoa tai aiheuttaa palovammoja.
7. **Älä käytä viallista tai muunneltua akkupakettia tai laitetta.** Vialliset tai muunnellut akut voivat

toimia odottamattomasti aiheuttamalla tulipalo-, räjähdys- tai tapaturmavaaran.

8. **Älä altista akkupakettia tai laitetta tulelle tai äärimmäisille lämpötiloille.** Altistus tulelle tai yli 130 °C:n lämpötiloille voi aiheuttaa räjähdyksen.
9. **Noudata kaikkia latausohjeita, äläkä lataa akkupakettia tai laitetta ohjeissa määritettyjen lämpötilarajojen ulkopuolella.** Väärin tai ohjeissa määritettyjen lämpötilarajojen ulkopuolella suoritettu lataus voi aiheuttaa akkuvaurion ja kasvattaa tapaturmavaaraa.
10. **Anna pätevän korjaajan huoltaa tuote vain alkuperäisiä vastaavia varaosia käyttämällä.** Näin varmistetaan, että tuotteen turvallisuus säilyy.
11. **Älä yritä muokata tai korjata laitetta tai akkupakettia muutoin kuin käyttö- ja ylläpito-ohjeissa on ohjeistettu.**

Akkupakettia koskevia tärkeitä turvaohjeita

1. **Ennen akun käyttöönottoa tutustu kaikkiin laturissa (1), akussa (2) ja akkukäyttöisessä tuotteessa (3) oleviin varoitustekstеihin.**
2. **Älä pura tai peukaloi akkupakettia.** Se voi johtaa tulipaloon, ylikuumenemiseen tai räjähdykseen.
3. **Jos akun toiminta-aika lyhenee merkittävästi, lopeta akun käyttö. Seurauksena voi olla ylikuumeneminen, palovammoja tai jopa räjähdys.**
4. **Jos akkunestettä pääsee silmiin, huuhtele puhtaalla vedellä ja hakeudu välittömästi lääkärin hoitoon. Akkuneste voi aiheuttaa näön menetyksen.**
5. **Älä oikosulje akkua.**
   (1) **Älä koske akun napoihin millään sähköä johtavalla materiaalilla.**
   (2) **Vältä akun oikosulkemista äläkä säilytä akkua yhdessä muiden metalliesineiden, kuten naulojen, kolikoiden ja niin edelleen kanssa.**
   (3) **Älä aseta akkua alttiiksi vedelle tai sateelle.**

   Oikosulku voi aiheuttaa virtapiikin, ylikuumentumista, palovammoja tai laitteen rikkoontumisen.
6. **Älä säilytä ja käytä laitetta ja akkupakettia paikassa, jossa lämpötila voi nousta 50 °C:een (122 °F) tai korkeammaksi.**
7. **Älä hävitä akkupakettia polttamalla, vaikka se olisi pahoin vaurioitunut tai täysin loppuun kulunut. Avotuli voi aiheuttaa akkupaketin räjähtämisen.**
8. **Älä naulaa, leikkaa, purista, heitä tai pudota akkupakettia tai iske sitä kovia esineitä vasten.** Tällaiset toimet voivat johtaa tulipaloon, ylikuumenemiseen tai räjähdykseen.
9. **Älä käytä viallista akkua.**
10. **Älä koskaan huolla viallisia akkuja.** Akkujen huolto on suoritettava ainoastaan valmistajan tai valtuutetun huoltoliikkeen toimesta.
11. **Sisältyviä litium-ioni-akkuja koskevat vaarallisten aineiden lainsäädännön vaatimukset.**
    Esimerkiksi kolmansien osapuolten huolintaliikkeiden tulee kaupallisissa kuljetuksissa noudattaa pakkaamista ja merkintöjä koskevia erityisvaatimuksia.
    Lähetettävän tuotteen valmistelu edellyttää vaarallisten aineiden asiantuntijan neuvontaa. Huomioi myös mahdollisesti yksityiskohtaisemmat kansalliset määräykset
    Akun avoimet liittimet tulee suojata teipillä tai suojuksella ja pakkaaminen tulee tehdä niin, ettei akku voi liikkua pakkauksessa.
12. **Kun akkupaketti on hävitettävä, poista se laitteesta ja hävitä se turvallisesti. Hävitä akku paikallisten määräysten mukaisesti.**
13. **Käytä akkuja vain Makitan ilmoittamien tuotteiden kanssa.** Akkujen asentaminen yhteensopimattomiin tuotteisiin voi aiheuttaa tulipalon, liiallisen ylikuumenemisen, räjähdyksen tai akkunestevuotoja.
14. **Jos laitetta ei käytetä pitkään aikaan, akku on poistettava laitteesta.**
15. **Akkupaketin lämpötila voi käytön aikana ja sen jälkeen nousta niin kuumaksi, että se voi aiheuttaa palovammoja tai lieviä palovammoja. Käsittele kuumia akkupaketteja huolellisesti.**
16. **Älä kosketa laitteen liitintä välittömästi käytön jälkeen, sillä se voi olla riittävän kuuma aiheuttamaan palovammoja.**
17. **Älä päästä lastuja, pölyä tai maata akkupaketin liittimiin, aukkoihin ja uriin.** Se voi heikentää laitteen tai akkupaketin suorituskykyä tai johtaa niiden rikkoutumiseen.
18. **Ellei laite tue käyttöä korkeajännitelinjojen lähellä, älä käytä akkupakettia korkeajännitelinjojen lähellä.** Se voi johtaa laitteen tai akkupaketin toimintahäiriöön tai rikkoutumiseen.
19. **Pidä akku poissa lasten ulottuvilta.**

SÄILYTÄ NÄMÄ OHJEET.

⚠***HUOMIO:*** **Käytä ainoastaan alkuperäisiä Makita-akkuja.** Muiden kuin aitojen Makita-akkujen käyttö tai jollakin tapaa muunnettujen akkujen käyttö voi johtaa akun halkeamiseen, mikä voi aiheuttaa tulipalon, vammoja ja vahinkoja. Se myös mitätöi Makita-laitteen ja -laturin Makita-takuun.

HUOMAUTUS: Makita ei vastaa tapaturmista, jotka johtuvat muiden kuin alkuperäisten Makita-akkujen tai muunneltujen akkujen käytöstä. Alkuperäisten Makita-akkujen yhteensopivuus Makita-työkalujen ja -laturien kanssa on arvioitu tarkasti sovellettavien lakien ja turvallisuusstandardien mukaisesti.

Vihjeitä akun käyttöiän pidentämiseksi

1. **Lataa akkupaketti ennen kuin se purkautuu täysin. Lopeta aina laitteen käyttö ja lataa akkupaketti, jos huomaat laitteen tehon vähenevän.**
2. **Älä koskaan lataa uudestaan täysin ladattua akkua. Ylilataaminen lyhentää akun käyttöikää.**
3. **Lataa akku huoneen lämpötilassa välillä 10 °C - 40 °C. Anna kuuman akun jäähtyä ennen lataamista.**

4. **Irrota akkupaketti laitteesta tai laturista, kun sitä ei käytetä.**
5. **Lataa akkupaketti, jos et käytä sitä pitkään aikaan (yli kuusi kuukautta).**

HUOLTO

1. Laitetta saa huoltaa vain valtuutettu korjaaja. Valtuuttamattomien henkilöiden tekemät huolto- ja korjaustoimet voivat aiheuttaa loukkaantumisvaaran.
2. Käytä laitteen huoltojen yhteydessä ainoastaan alkuperäisiä osia vastaavia varaosia. Luvattomien osien käyttö tai huolto-ohjeiden noudattamatta jättäminen voi aiheuttaa sähköisku- tai loukkaantumisvaaran.
3. Älä hävitä laitetta polttamalla, vaikka se olisi peruuttamattomasti rikkoutunut. Akut voivat räjähtää tulessa. Hävitä laite paikallisten säädösten mukaisesti.

OSIEN KUVAUS

► **Kuva1**

1	Valopää	2	Linssi	3	Magneetin suojus	4	Kantokahva
5	Virtapainike	6	Koukku	7	Ruuvinreikä (1/4″)	8	Magneetti

TOIMINTOJEN KUVAUS

⚠***HUOMIO:*** **Varmista aina ennen säätöjä ja tarkastuksia, että laite on sammutettu ja akkupaketti irrotettu.**

Akun asentaminen tai irrottaminen

⚠***HUOMIO:*** **Sammuta työkalu aina ennen akun kiinnittämistä tai irrottamista.**

⚠***HUOMIO:*** **Pidä työkalusta ja akusta tiukasti kiinni, kun irrotat tai kiinnität akkua.** Jos akkupaketti tai työkalu putoaa, ne voivat vaurioitua tai aiheuttaa tapaturman.

Akkupaketti asetetaan paikalleen sovittamalla akkupaketin kieleke rungon uraan ja työntämällä se sitten paikalleen. Työnnä se pohjaan asti niin, että kuulet sen napsahtavan paikoilleen. Jos näet kuvan mukaisen punaisen ilmaisimen, lukitus ei ole täysin pitävä.

Irrota akku painamalla akun etupuolella olevaa painiketta ja vetämällä akku ulos työkalusta.

► **Kuva2: 1.** Punainen ilmaisin **2.** Painike **3.** Akkupaketti

⚠***HUOMIO:*** **Työnnä akkupaketti aina pohjaan asti, niin että punainen ilmaisin ei enää näy.** Jos akkupaketti ei ole kunnolla paikallaan, se voi pudota työkalusta ja aiheuttaa vammoja joko sinulle tai sivullisille.

⚠***HUOMIO:*** **Älä käytä voimaa akun asennuksessa.** Jos akku ei liu'u paikalleen helposti, se on väärässä asennossa.

Akun jäljellä olevan varaustason ilmaisin

Painamalla tarkistuspainiketta saat näkyviin akun jäljellä olevan varauksen. Merkkivalot palavat muutaman sekunnin ajan.

► **Kuva3: 1.** Merkkivalot **2.** Tarkistuspainike

Merkkivalot			Akussa jäljellä olevan varaus
Palaa	Pois päältä	Vilkkuu	
■	□	◪	
■■■■			75% - 100%
■■■□			50% - 75%
■■□□			25% - 50%
■□□□			0% - 25%
◪□□□			Lataa akku.
■■□□ ↑↓ □□■■			Akussa on saattanut olla toimintahäiriö.

HUOMAA: Ilmoitettu varaustaso voi erota hieman todellisesta varaustasosta sen mukaan, millaisissa oloissa ja missä lämpötilassa laitetta käytetään.

HUOMAA: Ensimmäinen (vasemmanpuoleisin) merkkivalo vilkkuu, kun akun suojausjärjestelmä on toiminnassa.

Laitteen/akun suojausjärjestelmä

Laite on varustettu suojausjärjestelmällä. Tämä järjestelmä pidentää työkalun ja akkupaketin käyttöikää katkaisemalla virran automaattisesti. Laite pysähtyy automaattisesti kesken käytön, jos laitteessa tai akussa ilmenee jokin seuraavista tilanteista.

Ylikuumenemissuoja

Kun laite tai akku ylikuumenee, laite sammuu automaattisesti. Tässä tapauksessa anna laitteen jäähtyä, ennen kuin kytket sen uudelleen päälle.

Ylipurkautumissuoja

Akkukapasiteetin laskiessa LED-valot sammuvat lukuun ottamatta osaa LED-valoista. Hetken päästä järjestelmä katkaisee virran automaattisesti. Tässä tilanteessa irrota akkupaketti laitteesta ja lataa se.

Suojaus muilta haitallisilta tapahtumilta

Suojausjärjestelmä on suunniteltu suojaamaan laite myös muilta tapahtumilta, jotka voisivat vahingoittaa laitetta, ja pysäyttämään laite automaattisesti tällaisissa tapauksissa. Kun laite tai sen toiminta on pysähtynyt tilapäisesti, poista pysäytyksen syyt seuraavien vaiheiden mukaisesti.

1. Käynnistä laite uudelleen sammuttamalla se ja kytkemällä se sitten uudelleen päälle.
2. Lataa akut tai vaihda ne ladattuihin akkuihin.
3. Anna laitteen ja akkujen jäähtyä.

Jos suojausjärjestelmän nollaaminen ei korjaa tilannetta, ota yhteys paikalliseen Makita-huoltoon.

KOKOONPANO

⚠***HUOMIO:*** **Varmista aina ennen mitään laitteelle tehtäviä toimenpiteitä, että laite on sammutettu ja akkupaketti irrotettu.**

Valopään kulman säätäminen

⚠***HUOMIO:*** **Pidä laitteesta kiinni, kun säädät valopään kulmaa.**

⚠***HUOMIO:*** **Varo jättämästä sormia väliin, kun säädät valopään kulmaa.**

Valopäätä voidaan taittaa auki enintään 180°.
► **Kuva4**

Valopäätä voidaan kiertää enintään 90° myötäpäivään ja enintään 210° vastapäivään.
► **Kuva5**

TYÖSKENTELY

⚠***VAROITUS:*** **Vahinkojen välttämiseksi älä katso suoraan käytössä olevaan lamppuun tai suuntaa valoa silmiin.** Se voi johtaa vakaviin silmävaurioihin.

⚠***VAROITUS:*** **Palovammojen ja tulipalojen vaaran välttämiseksi älä kosketa valopäätä ja pidä se poissa syttyvien materiaalien läheltä käytön aikana.**

HUOMAUTUS: **Älä paina painiketta väkisin.** Muutoin seurauksena voi olla toimintahäiriö.

Kytkimen käyttäminen

⚠***HUOMIO:*** **Pidä laitteesta kiinni, kun painat virtapainiketta.**

Sytytä valo painamalla virtapainiketta valopään avaamisen jälkeen. Kirkkaus vaihtuu aina, kun virtapainiketta painetaan. Kirkkaus vaihtuu järjestyksessä korkea, keskitaso, matala ja pois päältä.
► **Kuva6: 1.** Virtapainike **2.** Valopää

HUOMAA: Voit sammuttaa valon myös taittamalla valopään niin, että valopinta osoittaa sisäänpäin. Sytytä valo uudelleen painamalla virtapainiketta valopään avaamisen jälkeen.

Käyttäminen magneetin kanssa

⚠***HUOMIO:*** **Poista magneettipintaan tarttuneet vieraat aineet ennen käyttöä.** Muutoin magneettinen voima heikkenee, mistä voi seurata henkilövahinko.

⚠***HUOMIO:*** **Kun käytät magneetteja, kiinnitä magneettipinta tasaiseen paikkaan. Varmista sitten, että laite on kunnolla kiinni.**

⚠***HUOMIO:*** **Kun käytät laitetta magneettien kanssa, älä laita kättä magneettien ja metallipinnan väliin.** Käsi voi jäädä puristuksiin.

⚠***HUOMIO:*** **Älä laita mitään laitteen päälle, kun se on kiinnitetty magneeteilla.**

⚠***HUOMIO:*** **Kun irrotat magneettipintaa, pidä aina kahvasta lujasti kiinni.**

⚠***HUOMIO:*** **Kun laitetta ei käytetä, esim. varastoiminen, kiinnitä aina magneetin suojus laitteen pohjaan.** Muutoin ei-toivottuja metalliesineitä saattaa tarttua magneettipintaan.

⚠***HUOMIO:*** **Kun kiinnität magneetteja metallipintaan korkealla, sido kahva köydellä tai hihnalla laitteen putoamisen estämiseksi.**

HUOMAUTUS: **Jos magneetti on kiinni materiaalissa pitkään, materiaalin pinta saattaa vaurioitua käyttöolosuhteiden mukaan.**

HUOMAUTUS: **Kun irrotat magneettipintaa, älä liu'uta sitä.** Pinta, johon magneetti on kiinnitetty, saattaa vaurioitua.

Liu'uta magneetin suojus irti. Magneetin suojusta voidaan säilyttää valopään takaosassa.
Kiinnitä sitten magneetit metallipintaan.
► **Kuva7: 1.** Magneetin suojus **2.** Magneetti

Käyttäminen koukun kanssa

⚠***HUOMIO:*** **Kun laite ripustetaan korkealle, sido kahva köydellä tai hihnalla laitteen putoamisen estämiseksi.**

⚠***HUOMIO:*** **Älä vedä laitetta alaspäin, kun se on ripustettu.**

Liu'uta magneetin suojus irti ja käännä sitten koukku.
► **Kuva8: 1.** Koukku

Ripusta koukku putkeen (maks. ø50 mm).
► **Kuva9**

Käyttäminen puristimen kanssa

Lisävaruste

⚠*HUOMIO:* Ruuvaa sovitin tiukasti laitteen pohjassa olevaan ruuvinreikään, kun kiinnität sovittimen laitteeseen.

⚠*HUOMIO:* Kiristä kiinnitysmutteri kunnolla, kun kiinnität sovittimen puristimeen.

⚠*HUOMIO:* Varmista, että puristin on kunnolla kiinni, kun olet kiinnittänyt sen haluamaasi paikkaan.

HUOMAA: Osta sovitin erikseen. Puristin ja sovitin myydään erikseen.

1. Irrota siipiruuvi puristimesta.

2. Ruuvaa sovittimen suurempi pää puristimeen.

3. Kiinnitä sovitin puristimeen kiertämällä kiinnitysmutteria.
► **Kuva10: 1.** Puristin **2.** Siipiruuvi **3.** Sovitin **4.** Suurempi pää **5.** Kiinnitysmutteri

4. Ruuvaa sovittimen toinen pää laitteen pohjassa olevaan ruuvinreikään. Kiinnitä sovitin laitteeseen.
► **Kuva11: 1.** Ruuvinreikä **2.** Sovitin

5. Kiinnitä puristin haluamaasi paikkaan.

Voit säätää laitteen suuntaa avaamalla kiinnitysmutteria hieman ja kääntämällä laitetta. Kiristä kiinnitysmutteri uudelleen, kun suunta on säädetty.
► **Kuva12: 1.** Puristin **2.** Kiinnitysmutteri

KUNNOSSAPITO

⚠*HUOMIO:* Varmista aina ennen tarkastusta tai huoltoa, että laite on sammutettu ja akkupaketti irrotettu.

***HUOMAUTUS:* Älä koskaan käytä bensiiniä, ohenteita, alkoholia tai tms. aineita. Muutoin pinta voi halkeilla tai sen värit ja muoto voivat muuttua. Muutoin laitteeseen voi tulla värjäytymiä, muodon vääristymiä tai halkeamia.**

Tuotteen TURVALLISUUDEN ja LUOTETTAVUUDEN takaamiseksi korjaukset, muut huoltotyöt ja säädöt on teetettävä Makitan valtuutetussa huoltopisteessä Makitan varaosia käyttäen.

Puhdistus

⚠*HUOMIO:* Älä pese laitetta vedellä.

Pyyhi ajoittain laitteen ulkopuoli (laitekotelo) pesuainevedellä kostutetulla liinalla.

LISÄVARUSTEET

⚠*HUOMIO:* Seuraavia lisävarusteita tai laitteita suositellaan käytettäväksi tässä ohjeessa kuvatun Makita-työkalun kanssa. Muiden lisävarusteiden tai laitteiden käyttö voi aiheuttaa henkilövahinkoja. Käytä lisävarusteita ja -laitteita vain niiden käyttötarkoituksen mukaisesti.

Jos tarvitset apua tai yksityiskohtaisempia tietoja seuraavista lisävarusteista, ota yhteys paikalliseen Makitan huoltoon.

- Puristin
- Sovitin
- Aito Makitan akku ja laturi

HUOMAA: Jotkin luettelossa mainitut varusteet voivat sisältyä työkalun toimitukseen vakiovarusteina. Ne voivat vaihdella maittain.

SPECIFIKĀCIJAS

Modelis:		ML013G
Nominālais spriegums		Līdzstrāva 36 V–40 V maks.
Gaismas plūsma (augsta/vidēja/zema)		1 200 lm / 800 lm / 500 lm
Darbības laiks (augsta/vidēja/zema)	ar BL4040	12 stundas / 18 stundas / 29 stundas
Svars (bez akumulatora kasetnes) (G x P x A)	Salocīta pozīcija	172 mm x 91 mm x 161 mm
	Lietošanas pozīcija (maks. augstums)	172 mm x 91 mm x 284 mm
Neto svars (bez akumulatora kasetnes un magnēta pārsega)		0,88 kg

- Nepārtrauktās izpētes un izstrādes programmas dēļ šeit uzrādītās specifikācijas var tikt mainītas bez brīdinājuma.
- Atkarībā no valsts specifikācijas var atšķirties.
- Darbības laiks ir aptuvens un var būt atšķirīgs atkarībā no akumulatora veida, uzlādes statusa un lietošanas apstākļiem.

Piemērotā akumulatora kasetne un lādētājs

Akumulatora kasetne	BL4020 / BL4025 / BL4040 / BL4040F / BL4050F
Lādētājs	DC40RA / DC40RB / DC40RC / DC40WA / BCC01 / BCC02

- Daži no iepriekš norādītajiem lādētājiem un akumulatora kasetnēm var nebūt pieejami atkarībā no jūsu mītnes reģiona.

BRĪDINĀJUMS: **Izmantojiet vienīgi iepriekš norādītās akumulatora kasetnes un lādētājus.** Cita tipa akumulatora kasetņu un lādētāju izmantošana var radīt traumu un/vai aizdegšanās risku.

Simboli

Tālāk ir attēloti simboli, kas var attiekties uz darbarīka lietošanu. Pirms darbarīka izmantošanas pārliecinieties, vai pareizi izprotat to nozīmi.



Izlasiet lietošanas rokasgrāmatu.



Ni-MH
Li-ion

Tikai ES valstīm
Tā kā šajā aprīkojumā ir bīstamas sastāvdaļas, elektrisko un elektronisko iekārtu, akumulatoru un bateriju atkritumi var negatīvi ietekmēt apkārtējo vidi un cilvēka veselību.
Elektroierīces, elektroniskās ierīces un akumulatorus nedrīkst izmest kopā ar mājsaimniecības atkritumiem!
Saskaņā ar Eiropas direktīvu par elektrisko un elektronisko iekārtu atkritumiem, akumulatoriem un baterijām, kā arī akumulatoru un bateriju atkritumiem un šīs direktīvas pielāgošanu valsts tiesību aktiem elektrisko un elektronisko iekārtu, bateriju un akumulatoru atkritumi ir jāglabā atsevišķi un jānogādā uz sadzīves atkritumu dalītās savākšanas vietu, ievērojot attiecīgos vides aizsardzības noteikumus.
Par to liecina uz iekārtas redzams simbols ar pārsvītrotu atkritumu konteineru uz riteņiem.



Tikai ES valstīm
Šī izstrādājuma pareiza likvidēšana
Šis marķējums norāda, ka šo izstrādājumu nedrīkst izmest kopā ar citiem mājsaimniecības atkritumiem visā ES. Lai novērstu nevēlamu kaitējumu videi vai cilvēku veselībai, ko nodara nekontrolēta atkritumu likvidēšana, pārstrādājiet izstrādājumu atbildīgi, lai veicinātu materiālo resursu ilgtspējīgu atkārtotu izmantošanu. Lai atdotu atpakaļ lietoto ierīci, lūdzu, izmantojiet atpakaļ atdošanas un savākšanas sistēmas vai sazinieties ar mazumtirgotāju, pie kura izstrādājums ir iegādāts. Tas var nodot šo izstrādājumu videi nekaitīgai pārstrādei.
Tā kā šajā aprīkojumā ir bīstamas sastāvdaļas, lietotas elektriskās un elektroniskās iekārtas var negatīvi ietekmēt apkārtējo vidi un cilvēka veselību.



Neskatieties tieši lampas gaismas starā.

DROŠĪBAS BRĪDINĀJUMI

IZLASIET UN IEVĒROJIET VISUS DROŠĪBAS NORĀDĪJUMUS. BRĪDINĀJUMS! Šīs ierīces lietošanas laikā vienmēr ievērojiet

tālāk norādītos piesardzības pasākumus.

1. **Lai mazinātu traumu risku, bērnu klātbūtnē veiciet rūpīgu ierīces uzraudzību.**
2. **Nepieskarieties karstām daļām, lai mazinātu apdegumu risku.** Lietošanas laikā un uzreiz pēc tam lēca var būt ļoti karsta.
3. **Izmantojiet tikai ražotāja ieteiktos vai pārdotos piederumus.**
4. **Neizmantojiet ierīci lietū vai sniegā.**
5. **Lai mazinātu elektriskas strāvas trieciena risku, nelieciet ierīci ūdenī vai citā šķidrumā. Nenovietojiet ierīci vai neuzglabājiet to vietās, kur tā var viegli iekrist vai tikt ievilkta vannā vai izlietnē.**
6. **BRĪDINĀJUMS! Lai mazinātu traumu risku, neskatieties tieši darba gaismeklī vai nespīdiniet gaismu acīs.** Tādējādi var rasties smagas acu traumas.
7. **BRĪDINĀJUMS! Neizmantojiet magnētu horizontālai montāžai virs galvas.**
8. **Lai mazinātu aizdegšanās risku, ekspluatācijas laikā neturiet tuvumā viegli uzliesmojošus materiālus.**
9. **Šī gaismekļa gaismas avots nav maināms; kad gaismas avots sasniedz sava darbmūža beigas, jānomaina viss gaismeklis.**
10. **Šī gaismekļa vadības ierīce nav maināma daļa; kad gaismas avots sasniedz sava darbmūža beigas, jānomaina viss gaismeklis.**
11. **Nevērsiet gaismu pret citām personām.**
12. **Ja ierīcei ir ventilācijas atveres, neaizsedziet un nebloķējiet tās. Uzturiet ventilācijas atveres tīras dzesēšanai.** Aizsērējušas ventilācijas atveres var izraisīt ugunsgrēku.
13. **Pārnēsāšanas rokturi izmantojiet tikai ierīces pārnēsāšanai, neizmantojiet to citiem mērķiem, piemēram, pacelšanai.**
14. **Ievietojot akumulatora kasetni, uzmanieties, lai, turot pārnēsāšanas rokturi, ar kasetni netrāpītu rokai.**
15. **Ierīci novietojiet bērniem nepieejamā vietā.**
16. **Lietojot ierīci vietā, kur magnētisko virsmu nevar piestiprināt, novietojiet ierīci uz līdzenas un stabilas virsmas.** Pretējā gadījumā ierīce var sasvērties un nokrist.
17. **Ja ierīce nokrīt, pirms lietošanas noteikti pārbaudiet, vai tai nav bojājumu vai drošības problēmu.**
18. **Neizmantojiet ierīci spēcīga vēja laikā.** Pretējā gadījumā ir iespējams nokrišanas negadījums.
19. **Nelietojiet ierīci sprādzienbīstamā vidē, piemēram, uzliesmojošu šķidrumu, gāzu vai putekļu tuvumā.**
20. **Sargiet ierīci no dzirkstelēm vai korozīvas vides u. c.**
21. **Kad ierīce netiek izmantota, vienmēr izņemiet no ierīces akumulatora kasetni.**
22. **Glabājiet ierīci iekštelpās.**
23. **Nemazgājiet ierīci ūdenī.**
24. **Atstājiet marķējumus un datu plāksnīti uz izstrādājuma, jo tie satur svarīgu informāciju.** Ja tos nevar salasīt vai tie ir pazuduši, sazinieties ar MAKITA apkopes centru par iespēju nomainīt bez maksas.
25. **Pirms ierīces regulēšanas, piederumu maiņas vai novietošanas tās uzglabāšanas vietā atvienojiet akumulatora bloku no ierīces.** Šādi piesardzības pasākumi novērsīs ierīces nejaušu ieslēgšanu.
26. **Nepārveidojiet vai nemēģiniet labot ierīci vai akumulatora bloku veidos, kas nav norādīti ierīces lietošanas un apkopes norādījumos.**
27. **Ar ierīci nedrīkst apieties nesaudzīgi, piemēram, nometot vai sitot.** Tas var izraisīt darbības traucējumu vai radīt traumas.
28. **Neaiztieciet lādētāju, kā arī lādētāja spailes ar mitrām rokām.**
29. **Nelādējiet akumulatoru ārpus telpām.**
30. **Nelietojiet ierīci sirds elektrokardiostimulatoru tuvumā.** Magnēti var traucēt sirds elektrokardiostimulatoru darbību.
31. **Netuviniet magnētisko virsmu augstas precizitātes iekārtām, piemēram, elektroniskām ierīcēm, pulkstenim, rokaspulkstenim vai IC kartei.** Magnētiskais spēks var tās ietekmēt.
32. **Nesniedzieties pārāk tālu. Vienmēr stāviet stabili, saglabājot līdzsvaru.** Tas nodrošina labāku kontroli pār lukturi neparedzētās situācijās.
33. **Nelietojiet ierīci uz kāpnēm vai nestabila pamata.** Stabila stāja uz cietas virsmas nodrošina labāku ierīces kontroli neparedzētās situācijās.

Drošības brīdinājumi ar akumulatoru darbināmai ierīcei

Ar akumulatoru darbināmas ierīces izmantošana un kopšana

1. **Izvairieties no nejaušas iedarbināšanas. Pirms ierīces pievienošanas akumulatoram, pirms tās pacelšanas vai nešanas pārbaudiet, vai slēdzis ir izslēgšanas pozīcijā.** Ierīces nešana ar pirkstu uz slēdža vai pievienošana barošanas avotam, kad slēdzis ir ieslēgšanas pozīcijā, palielina negadījumu rašanās risku.
2. **Pirms ierīces regulēšanas, piederumu maiņas vai novietošanas tās uzglabāšanas vietā atvienojiet akumulatoru no ierīces.** Šādi piesardzības pasākumi mazina ierīces nejaušas ieslēgšanas risku.
3. **Uzlādei izmantojiet tikai ražotāja norādītos lādētājus.** Vienam akumulatoru tipam paredzēta uzlādētāja izmantošana cita tipa akumulatoru uzlādei var radīt aizdegšanās bīstamību.
4. **Kopā ar ierīci izmantojiet tikai tai īpaši paredzētos akumulatorus.** Cita tipa akumulatoru izmantošana var radīt traumu un aizdegšanās risku.
5. **Kamēr akumulators netiek izmantots, neturiet to blakus metāla priekšmetiem, piemēram, saspraudēm, monētām, atslēgām, naglām, skrūvēm un citiem nelieliem metāla priekšmetiem, kas var savienot izvadus.** Akumulatora spaiļu īssavienojums var izraisīt apdegumus vai aizdegšanos.

6. **Nepareizas lietošanas gadījumā no akumulatora var iztecēt šķidrums, nepieskarieties tam. Ja nejauši pieskārāties šķidrumam, noskalojiet skarto vietu ar ūdeni. Ja šķidrums nokļūst acīs, papildus iepriekš minētajam, vērsieties pie ārsta.** No akumulatora iztecējušais šķidrums var izraisīt kairinājumu vai apdegumus.
7. **Ja akumulators vai ierīce ir bojāti vai pārveidoti, nelietojiet tos.** Bojāti vai pārveidoti akumulatori var darboties nepareizi un izraisīt aizdegšanos, sprādzienu vai traumu.
8. **Nepakļaujiet akumulatoru un ierīci uguns un pārmērīgi augstas temperatūras iedarbībai.** Uguns vai temperatūra virs 130 °C var izraisīt sprādzienu.
9. **Ievērojiet visus lādēšanas norādījumus un nelādējiet akumulatoru vai ierīci, ja temperatūra neatbilst lietošanas pamācībā norādītajam diapazonam.** Nepareiza uzlāde vai temperatūra ārpus noteiktā diapazona var sabojāt akumulatoru un palielināt aizdegšanās risku.
10. **Ierīces apkopi uzticiet veikt kvalificētam remonta speciālistam, kurš izmanto tikai identiskas rezerves daļas.** Tādējādi tiks uzturēta izstrādājuma drošība.
11. **Nepārveidojiet vai nemēģiniet labot ierīci vai akumulatoru veidos, kas nav norādīti ierīces lietošanas un apkopes norādījumos.**

Svarīgi drošības norādījumi par akumulatora kasetni

1. **Pirms akumulatora lietošanas izlasiet visus norādījumus un brīdinājumus, kuri attiecas uz (1) akumulatora lādētāju, (2) akumulatoru un (3) ierīci, kurā tiek izmantots akumulators.**
2. **Akumulatora kasetni nedrīkst ne pārveidot, ne izjaukt.** Citādi var tikt izraisīta aizdegšanās, pārmērīgs karstums vai sprādziens.
3. **Ja akumulatora darbības laiks kļuva ievērojami īsāks, nekavējoties pārtrauciet to izmantot. Citādi, tas var izraisīt pārkarsējumu, uzliesmojumu vai pat sprādzienu.**
4. **Ja elektrolīts nonāk acīs, izskalojiet tās ar tīru ūdens un nekavējoties griezieties pie ārsta. Tas var izraisīt redzes zaudēšanu.**
5. **Neradiet īssavienojumu akumulatora kasetnē:**
   (1) **Nepieskarieties spailēm ar elektrību vadošiem materiāliem.**
   (2) **Neuzglabājiet akumulatoru kasetni kopā ar citiem metāla priekšmetiem, tādiem kā naglas, monētas u. c.**
   (3) **Nepakļaujiet akumulatora kasetni ūdens vai lietus iedarbībai.**

   Akumulatora īssavienojums var radīt spēcīgu strāvas plūsmu, pārkaršanu, uzliesmojumu un pat sabojāt akumulatoru.
6. **Neglabājiet un neizmantojiet ierīci un akumulatora kasetni vietās, kur temperatūra var sasniegt vai pārsniegt 50 °C (122 °F).**
7. **Nededziniet akumulatora kasetni, pat ja tā ir stipri bojāta vai pilnībā nolietota. Akumulatora kasetne ugunī var eksplodēt.**
8. **Akumulatora kasetni nedrīkst naglot, griezt, saspiest, mest vai nomest, kā arī pa to nedrīkst sist ar cietu priekšmetu.** Šādas darbības var izraisīt aizdegšanos, pārmērīgu karstumu vai sprādzienu.
9. **Neizmantojiet bojātu akumulatoru.**
10. **Nekādā gadījumā nelietojiet bojātus akumulatora blokus.**Akumulatora bloka apkopi drīkst veikt tikai to ražotājs vai pilnvaroti apkopes centri.
11. **Uz izmantotajiem litija jonu akumulatoriem attiecas likumdošanas prasības par bīstamiem izstrādājumiem.**
    Komerciālā transportēšanā, ko veic, piemēram, trešās puses, transporta uzņēmumi, jāievēro uz iesaiņojuma un marķējuma norādītās īpašās prasības.
    Lai izstrādājumu sagatavotu nosūtīšanai, jāsazinās ar bīstamo materiālu speciālistu. Ievērojiet arī citus attiecināmos valsts normatīvus.
    Vaļējus kontaktus nosedziet ar līmlenti vai citādi pārklājiet, bet akumulatoru iesaiņojiet tā, lai sainī tas nevarētu izkustēties.
12. **Likvidējot akumulatora kasetni, izņemiet to no ierīces un atbrīvojieties no tās drošā vietā. Ievērojiet vietējos noteikumus par akumulatoru likvidēšanu.**
13. **Izmantojiet šos akumulatorus tikai ar izstrādājumiem, kurus norādījis Makita.** Ievietojot šos akumulatorus nesaderīgos izstrādājumos, var rasties ugunsgrēks, pārmērīgs karstums, tie var uzsprāgt vai no tiem var iztecēt elektrolīts.
14. **Ja ierīce ilgi netiek lietota, no tās jāizņem akumulators.**
15. **Lietošanas laikā un pēc tās akumulatora kasetne var uzkrāt siltumu, kas var izraisīt apdegumus vai zemas temperatūras apdegumus. Ar karstu akumulatora kasetni apejieties rūpīgi.**
16. **Nepieskarieties ierīces spailēm tūlīt pēc lietošanas, jo tās var būt pietiekami sakarsušas, lai izraisītu apdegumus.**
17. **Neļaujiet akumulatora kasetnes spailēs, atverēs un rievās uzkrāties skaidām, putekļiem vai netīrumiem.** Tādējādi ierīce vai akumulatora kasetne var darboties nekvalitatīvi vai tikt bojāti.
18. **Neizmantojiet akumulatora kasetni augstsprieguma līniju tuvumā, izņemot gadījumus, kad ierīce ir piemērota lietošanai augstsprieguma līniju tuvumā.** Tādējādi ierīce vai akumulatora kasetne var darboties nepareizi vai tikt bojāti.
19. **Glabājiet akumulatoru bērniem nepieejamā vietā.**

SAGLABĀJIET ŠOS NORĀDĪJUMUS.

⚠ ***UZMANĪBU:*** **Lietojiet tikai oriģinālos Makita akumulatorus.** Lietojot akumulatorus, kurus nav ražojis uzņēmums Makita, vai pārveidotus akumulatorus, tie var uzsprāgt un izraisīt aizdegšanos, traumas un bojājumus. Šādā gadījumā arī tiks anulēta Makita ierīces un lādētāja garantija.

IEVĒRĪBAI: Makita neuzņemas atbildību par jebkādu negadījumu, kas radies no tādu akumulatoru izmantošanas, kas nav oriģinālie Makita akumulatori, vai arī no pārveidotu akumulatoru izmantošanas. Oriģinālie Makita akumulatori ir rūpīgi izvērtēti attiecībā uz to saderību ar Makita darbarīkiem un lādētājiem saskaņā ar piemērojamiem normatīvajiem aktiem un drošības standartiem.

Ieteikumi akumulatora kalpošanas laika pagarināšanai

1. **Uzlādējiet akumulatora kasetni, pirms tā ir pilnībā izlādējusies. Ja ievērojat, ka ierīces darba jauda zudusi, apturiet ierīci un uzlādējiet akumulatora kasetni.**
2. **Nekad neuzlādējiet pilnībā uzlādētu akumulatora kasetni. Pārmērīga uzlāde saīsina akumulatora kalpošanas laiku.**
3. **Uzlādējiet akumulatora kasetni istabas temperatūrā 10 °C - 40 °C. Karstai akumulatora kasetnei pirms uzlādes ļaujiet atdzist.**
4. **Kad akumulatora kasetne netiek izmantota, izņemiet to no ierīces vai lādētāja.**
5. **Uzlādējiet litija jonu akumulatora kasetni, ja to ilgstoši nelietosit (vairāk nekā sešus mēnešus).**

TEHNISKĀ APKOPE

1. Šīs ierīces tehnisko apkopi drīkst veikt tikai kvalificēts remontdarbu meistars. Ja remontu vai tehnisko apkopi veic nekvalificēts personāls, var rasties traumas.
2. Veicot ierīces apkopi, izmantojiet tikai oriģinālās rezerves detaļas. Izmantojot nepiemērotas detaļas vai neievērojot apkopes norādījumus, var rasties elektriskās strāvas trieciens vai trauma.
3. Nededziniet šo ierīci pat tad, ja tā ir stipri bojāta. Akumulatori ugunī var eksplodēt. Atbrīvojieties no ierīces saskaņā ar attiecīgajiem vietējiem noteikumiem.

DETAĻU APRAKSTS

► **Att.1**

1	Gaismekļa galviņa	2	Lēca	3	Magnēta pārsegs	4	Pārnēsāšanas rokturis
5	Barošanas slēdzis	6	Āķis	7	Skrūves caurums (1/4″)	8	Magnēts

FUNKCIJU APRAKSTS

⚠***UZMANĪBU:*** **Pirms ierīces regulēšanas vai darbības pārbaudes vienmēr pārliecinieties, ka ierīce ir izslēgta un akumulatora kasetne ir izņemta.**

Akumulatora kasetnes uzstādīšana un izņemšana

⚠***UZMANĪBU:*** **Vienmēr pirms akumulatora kasetnes uzstādīšanas vai noņemšanas izslēdziet darbarīku.**

⚠***UZMANĪBU:*** **Uzstādot vai izņemot akumulatora kasetni, darbarīku un akumulatora kasetni turiet cieši.** Ja darbarīku un akumulatora kasetni netur cieši, tie var izkrist no rokām un radīt bojājumus darbarīkam un akumulatora kasetnei, kā arī izraisīt ievainojumus.

Lai uzstādītu akumulatora kasetni, salāgojiet akumulatora kasetnes mēlīti ar rievu ietvarā un iebīdiet to vietā. Ievietojiet to līdz galam, līdz tā ar klikšķi nofiksējas. Ja redzams attēlā parādītais sarkanas krāsas indikators, tas nozīmē, ka tas nav pilnīgi nofiksēts.

Lai izņemtu akumulatora kasetni, izvelciet to no darbarīka, pārbīdot kasetnes priekšpusē esošo pogu.

► **Att.2:** **1.** Sarkanas krāsas indikators **2.** Poga **3.** Akumulatora kasetne

⚠***UZMANĪBU:*** **Vienmēr ievietojiet akumulatora kasetni tā, lai sarkanais indikators nebūtu redzams.** Pretējā gadījumā tā var nejauši izkrist no darbarīka un izraisīt jums vai apkārtējiem traumas.

⚠***UZMANĪBU:*** **Neievietojiet akumulatora kasetni ar spēku.** Ja kasetne neslīd ietvarā viegli, tā nav pareizi ielikta.

Atlikušās akumulatora jaudas indikators

Nospiediet akumulatora kasetnes pārbaudes pogu, lai pārbaudītu akumulatora atlikušo uzlādes līmeni. Indikatori iedegsies uz dažām sekundēm.

► **Att.3:** **1.** Indikatora lampas **2.** Pārbaudes poga

Indikatora lampas			Atlikusī jauda
Iededzies	Izslēgts	Mirgo	
■ ■ ■ ■			No 75% līdz 100%
■ ■ ■ □			No 50% līdz 75%
■ ■ □ □			No 25% līdz 50%
■ □ □ □			No 0% līdz 25%
◪ □ □ □			Uzlādējiet akumulatoru.

Indikatora lampas			Atlikusī jauda
Iededzies	Izslēgts	Mirgo	
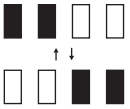			Iespējama akumulatora kļūme.

PIEZĪME: Reālā jauda var nedaudz atšķirties no norādītās atkarībā no lietošanas apstākļiem un apkārtējās temperatūras.

PIEZĪME: Akumulatora aizsardzības sistēmas darbības laikā mirgo pirmais (kreisais malējais) indikators.

Ierīces/akumulatora aizsardzības sistēma

Ierīce ir aprīkota ar aizsardzības sistēmu. Šī sistēma automātiski izslēdz barošanu, lai pagarinātu ierīces un akumulatora darbmūžu. Ierīce automātiski pārstās darboties ekspluatācijas laikā, ja ierīci vai akumulatoru pakļaus kādam no tālāk norādītajiem apstākļiem.

Aizsardzība pret pārkaršanu

Ja ierīce vai akumulators pārkarst, ierīce automātiski pārstāj darboties. Šādā gadījumā pirms atkārtotas ieslēgšanas ļaujiet ierīcei atdzist.

Aizsardzība pret akumulatora pārmērīgu izlādi

Kad atlikusī akumulatora jauda samazinās, daļa no LED gaismām izdziest. Pēc brīža sistēma automātiski pārtrauc strāvas padevi. Šādā gadījumā izņemiet akumulatora kasetni no ierīces un uzlādējiet to.

Aizsardzība pret citiem cēloņiem

Aizsardzības sistēma ir paredzēta arī pret citiem cēloņiem, kas varētu radīt ierīces bojājumus, un nodrošina automātisku ierīces apturēšanu. Ja ierīces darbība ir īslaicīgi apstājusies vai pārstājusi darboties, veiciet visas tālāk norādītās darbības, lai novērstu cēloņus.

1. Izslēdziet un ieslēdziet ierīci, lai to no jauna iedarbinātu.
2. Uzlādējiet akumulatoru(-s) vai nomainiet to(-s) ar uzlādētu(-iem) akumulatoru(-iem).
3. Ļaujiet ierīcei un akumulatoram(-iem) atdzist.

Ja pēc aizsardzības sistēmas atjaunošanas nav uzlabojumu, sazinieties ar vietējo Makita tehniskās apkopes centru.

MONTĀŽA

⚠*UZMANĪBU:* Pirms jebkādu apkopes vai līdzīgu darbu veikšanas ar ierīci vienmēr pārliecinieties, ka tā ir izslēgta un akumulatora kasetne ir izņemta.

Gaismekļa galviņas leņķa regulēšana

⚠*UZMANĪBU:* Regulējot gaismekļa galviņas leņķi, turiet ierīci.

⚠*UZMANĪBU:* Rīkojieties piesardzīgi, lai gaismekļa galviņu leņķa regulēšanas laikā neiespiestu pirkstus.

Gaismekļa galviņu var atlocīt līdz 180°.
► **Att.4**

Gaismekļa galviņu var pagriezt līdz 90° pulksteņrādītāju kustības virzienā un līdz 210° pretēji pulksteņrādītāju virzienam.
► **Att.5**

EKSPLUATĀCIJA

⚠*BRĪDINĀJUMS:* Lai mazinātu traumu risku, neskatieties tieši darba gaismeklī vai nespīdiniet gaismu acīs. Tādējādi var rasties smagas acu traumas.

⚠*BRĪDINĀJUMS:* Lai mazinātu apdegumu un aizdegšanās risku, lietošanas laikā nepieskarieties gaismekļa galviņai un turiet to prom no uzliesmojošiem materiāliem.

***IEVĒRĪBAI:* Nespiediet pogu ar spēku.** Pretējā gadījumā ir iespējami darbības traucējumi.

Slēdža darbība

⚠*UZMANĪBU:* Nospiežot barošanas slēdža pogu, turiet ierīci.

Lai ieslēgtu gaismu, pēc gaismekļa galviņas atvēršanas nospiediet barošanas slēdža pogu. Spilgtums mainās katru reizi, kad nospiežat barošanas slēdža pogu. Spilgtums cikliski mainās starp augstu, vidēju, zemu un izslēgtu.
► **Att.6: 1.** Barošanas slēdzis **2.** Gaismekļa galviņa

PIEZĪME: Gaismu var izslēgt arī, nolokot gaismekļa galviņu ar gaismas virsmu vērstu uz iekšu. Lai vēlreiz ieslēgtu gaismu, pēc gaismekļa galviņas atvēršanas nospiediet barošanas slēdža pogu.

Izmantošana ar magnētu

⚠UZMANĪBU: **Pirms lietošanas noņemiet visus svešķermeņus, kas pielipuši magnētiskajai virsmai.** Pretējā gadījumā magnētiskais spēks samazināsies, kas var radīt traumas.

⚠UZMANĪBU: **Izmantojot magnētus, piestipriniet magnētisko virsmu pie līdzenas vietas. Pēc tam pārliecinieties, vai ierīce ir stingri fiksēta.**

⚠UZMANĪBU: **Izmantojot ierīci ar magnētiem, nelieciet roku starp magnētiem un metāla virsmu.** Pastāv rokas iespiešanas risks.

⚠UZMANĪBU: **Nenovietojiet neko uz ierīces, ja tā ir piestiprināta ar magnētiem.**

⚠UZMANĪBU: **Atvienojot magnētisko virsmu, vienmēr stingri turiet rokturi.**

⚠UZMANĪBU: **Kad ierīce netiek lietota, piemēram, uzglabāšanas laikā, vienmēr uzlieciet magnētisko pārsegu ierīces apakšpusē.** Pretējā gadījumā pie magnētiskās virsmas var pielipt nejauši metāla priekšmeti.

⚠UZMANĪBU: **Piestiprinot magnētus pie metāla virsmas augstā vietā, piesieniet rokturi ar virvi vai siksnu, lai novērstu ierīces nokrišanu.**

IEVĒRĪBAI: **Ja magnēts ilgstoši ir piestiprināts pie materiāla, materiāla virsma var tikt bojāta atkarībā no lietošanas apstākļiem.**

IEVĒRĪBAI: **Atvienojot magnētisko virsmu, nebīdiet to.** Virsma, pie kuras piestiprināts magnēta stiprinājums, var tikt bojāta.

Pabīdiet un noņemiet magnēta pārsegu. Magnēta pārsegu var uzglabāt gaismekļa galviņas aizmugurē.
Pēc tam piestipriniet magnētus pie metāla virsmas.
► **Att.7: 1.** Magnēta pārsegs **2.** Magnēts

Izmantošana ar āķi

⚠UZMANĪBU: **Piekarinot ierīci augstā vietā, piesieniet rokturi ar virvi vai siksnu, lai novērstu ierīces nokrišanu.**

⚠UZMANĪBU: **Nevelciet ierīci uz leju, kad tā ir pakarināta uz āķa.**

Pabīdiet un noņemiet magnēta pārsegu, pēc tam pagrieziet āķi.
► **Att.8: 1.** Āķis

Pakariet āķi uz caurules (maks. ø 50 mm).
► **Att.9**

Izmantošana ar skrūvspīlēm

Papildu piederumi

⚠UZMANĪBU: **Piestiprinot adapteri ierīcei, noteikti stingri ieskrūvējiet to skrūves caurumā ierīces apakšā.**

⚠UZMANĪBU: **Piestiprinot adapteri pie skrūvspīlēm, noteikti stingri pievelciet fiksācijas uzgriezni.**

⚠UZMANĪBU: **Pēc skrūvspīļu uzstādīšanas vēlamajā pozīcijā pārliecinieties, vai tās ir droši nostiprinātas.**

PIEZĪME: Lūdzu, iegādājieties adapteri atsevišķi. Skrūvspīles un adapteris tiek pārdoti atsevišķi.

1. Atskrūvējiet spārnskrūvi no skrūvspīlēm.

2. Ieskrūvējiet adaptera lielā diametra galu skrūvspīlēs.

3. Pagrieziet fiksācijas uzgriezni, lai nostiprinātu adapteri pie skrūvspīlēm.
► **Att.10: 1.** Skrūvspīles **2.** Spārnskrūve **3.** Adapteris **4.** Lielā diametra gals **5.** Fiksācijas uzgrieznis

4. Ieskrūvējiet adaptera otru galu skrūves caurumā ierīces apakšā. Piestipriniet adapteri pie ierīces.
► **Att.11: 1.** Skrūves caurums **2.** Adapteris

5. Uzstādiet skrūvspīles vēlamajā pozīcijā.

Ierīces virzienu var noregulēt, nedaudz atskrūvējot fiksācijas uzgriezni un pagriežot ierīci. Pēc virziena noregulēšanas vēlreiz pievelciet fiksācijas uzgriezni.
► **Att.12: 1.** Skrūvspīles **2.** Fiksācijas uzgrieznis

APKOPE

⚠UZMANĪBU: **Pirms ierīces pārbaudes vai apkopes vienmēr pārliecinieties, ka tā ir izslēgta un akumulatora kasetne ir izņemta.**

IEVĒRĪBAI: **Nekad neizmantojiet gazolīnu, benzīnu, atšķaidītāju, spirtu vai līdzīgus šķidrumus. Tas var radīt izbalēšanu, deformāciju vai plaisas.**

Lai saglabātu izstrādājuma DROŠU un UZTICAMU darbību, remontdarbus, apkopi un regulēšanu uzticiet veikt tikai Makita pilnvarotam vai rūpnīcas apkopes centram, un vienmēr izmantojiet tikai Makita rezerves daļas.

Tīrīšana

⚠UZMANĪBU: **Nemazgājiet ierīci ūdenī.**

Ārpusi (ierīces korpusu) ik pa laikam notīriet ar ziepjūdenī samitrinātu drānu.

PAPILDU PIEDERUMI

⚠UZMANĪBU: **Šādi piederumi un papildierīces tiek ieteiktas lietošanai ar šajā rokasgrāmatā aprakstīto Makita darbarīku.** Izmantojot citus piederumus vai papildierīces, var tikt radīta traumu gūšanas bīstamība. Piederumu vai papildierīci izmantojiet tikai paredzētajam mērķim.

Ja jums vajadzīga palīdzība vai precīzāka informācija par šiem piederumiem, vērsieties savā tuvākajā Makita apkopes centrā.

- Skrūvspīles
- Adapteris
- Makita oriģinālais akumulators un lādētājs

PIEZĪME: Daži sarakstā norādītie izstrādājumi var būt iekļauti instrumenta komplektācijā kā standarta piederumi. Tie dažādās valstīs var būt atšķirīgi.

SPECIFIKACIJOS

Modelis:		ML013G
Nominali įtampa		Nuol. sr. 36 V – 40 V maks.
Šviesos srautas (didelis / vidutinis / mažas)		1 200 lm / 800 lm / 500 lm
Veikimo trukmė (didelis / vidutinis / mažas)	su BL4040	12 valandų / 18 valandų / 29 valandos
Matmenys (be akumuliatoriaus kasetės) (ilgis x plotis x aukštis)	Lenkimo padėtis	172 mm x 91 mm x 161 mm
	Naudojimo padėtis (Didžiausias aukštis)	172 mm x 91 mm x 284 mm
Grynasis svoris (be akumuliatoriaus kasetės ir magneto dangtelio)		0,88 kg

- Atliekame tęstinius tyrimus ir nuolatos tobuliname savo gaminius, todėl čia pateikiamos specifikacijos gali būti keičiamos be įspėjimo.
- Skirtingose šalyse specifikacijos gali skirtis.
- Darbo laikai yra apytiksliai ir priklauso nuo akumuliatoriaus tipo, įkrovos būsenos ir naudojimo sąlygų.

Tinkama akumuliatoriaus kasetė ir (arba) įkroviklis

Akumuliatoriaus kasetė	BL4020 / BL4025 / BL4040 / BL4040F / BL4050F
Įkroviklis	DC40RA / DC40RB / DC40RC / DC40WA / BCC01 / BCC02

- Atsižvelgiant į gyvenamosios vietos regioną, kai kurios pirmiau nurodytos akumuliatoriaus kasetės ir įkrovikliai gali būti neprieinami.

⚠ ***ĮSPĖJIMAS:*** **Naudokite tik akumuliatoriaus kasetes ir įkroviklius, kurie nurodyti anksčiau.** Naudojant bet kurias kitas akumuliatoriaus kasetes ir įkroviklius, gali kilti sužeidimo ir gaisro pavojus.

Simboliai

Toliau yra nurodyti simboliai, kurie gali būti naudojami įrangai. Prieš naudodami įsitikinkite, kad suprantate jų reikšmę.



Perskaitykite instrukcijų vadovą.

Taikoma tik ES šalims
Kadangi įrangoje yra pavojingų komponentų, panaudota elektrinė ir elektroninė įranga, akumuliatoriai ir baterijos gali turėti neigiamo poveikio aplinkai ir žmonių sveikatai.
Nešalinkite elektros ir elektroninių prietaisų ar baterijų kartu su buitinėmis atliekomis! Pagal Europos direktyvą dėl elektros ir elektroninės įrangos atliekų bei akumuliatorių ir baterijų ir panaudotų akumuliatorių ir baterijų bei jos pritaikymą nacionaliniams įstatymams, panaudota elektros ir elektroninė įranga, baterijos ir akumuliatoriai turi būti surenkami atskirai ir pristatomi į atskirą buitinių atliekų surinkimo punktą, kuris veikia pagal aplinkos apsaugos taisykles. Tai rodo perbrauktas konteinerio ant ratukų simbolis, pateiktas ant įrangos.



Nurodymas tik ES šalims
Tinkamas šio gaminio išmetimas
Šis ženklas reiškia, kad ES šalyse šio gaminio negalima išmesti su buitinėmis atliekomis. Norėdami išvengti galimo pakenkimo aplinkai arba žmonių sveikatai dėl nekontroliuojamo atliekų šalinimo, atsakingai pasirūpinkite perdirbimu, kad paskatintumėte pakartotinį medžiagų panaudojimą. Norėdami grąžinti panaudotą įtaisą, pasinaudokite atliekų grąžinimo ir surinkimo sistemomis arba kreipkitės į pardavėją, iš kurio įsigijote gaminį. Jis gali pasirūpinti aplinkai saugiu šio gaminio perdirbimu. Kadangi įrangoje yra pavojingų komponentų, panaudota elektrinė ir elektroninė įranga gali turėti neigiamo poveikio aplinkai ir žmonių sveikatai.



Nežiūrėkite į veikiančią lempą.

SAUGOS ĮSPĖJIMAI

PERSKAITYKITE VISUS SAUGOS NURODYMUS IR LAIKYKITĖS JŲ. ĮSPĖJIMAS. Naudojant šį prietaisą, visada turėtų būti

laikomasi toliau nurodytų atsargumo priemonių.

1. **Norint sumažinti susižeidimo riziką, būtina atidžiai stebėti vaikus, kai gaminys naudojamas šalia jų.**
2. **Norėdami sumažinti nudegimų pavojų, nelieskite karštų dalių.** Lęšiai gali būti ypač karšti juos naudojant ir iškart po naudojimo.
3. **Naudokite tik tuos priedus, kuriuos rekomenduoja ar pardavinėja gamintojas.**
4. **Nenaudokite prietaiso lyjant ar sningant.**
5. **Norėdami sumažinti elektros smūgio pavojų, nedėkite prietaiso į vandenį ar kitus skysčius. Nedėkite ar nelaikykite prietaiso ten, kur jis gali nukristi ar būti pastumtas į vonią ar praustuvą.**
6. **ĮSPĖJIMAS: Norėdami sumažinti susižeidimo riziką, nežiūrėkite į veikiančią lemputę, nenukreipkite šviesos į akis.** Galima sunkiai susižaloti akis.
7. **ĮSPĖJIMAS: Nenaudokite magneto, siekdami montuoti viršuje horizontaliai.**
8. **Kad sumažėtų gaisro pavojus, veikiantį prietaisą laikykite toliau nuo degių medžiagų.**
9. **Šio šviestuvo šviesos šaltinis nėra keičiamas. Pasibaigus šviesos šaltinio eksploatacijos laikotarpiui, reikia pakeisti visą šviestuvą.**
10. **Šio šviestuvo valdymo įranga yra nekeičiamas komponentas: pasibaigus valdymo įrangos eksploatacijos laikotarpiui, turi būti keičiamas visas šviestuvas.**
11. **Nenukreipkite šviesos į kitus asmenis.**
12. **Jei prietaise įrengtos ventiliacinės angos, neuždenkite ir neužblokuokite jų. Palaikykite švarą ventiliacijos angose, kad nesutrikdytumėte aušinimo.** Dėl užsikimšusių ventiliacijos angų gali kilti gaisras.
13. **Nešiojimui skirtos rankenos nenaudokite jokiu kitu tikslu, pavyzdžiui, prietaisui pakabinti.**
14. **Būkite atsargūs, kad dėdami akumuliatoriaus kasetę nepataikytumėte į ranką, uždėtą ant nešimo rankenos.**
15. **Padėkite prietaisą vaikams nepasiekiamoje vietoje.**
16. **Jei naudojate prietaisą ten, kur negalima pritvirtinti magnetinio pagrindo, padėkite prietaisą ant lygaus ir stabilaus pagrindo.** Kitaip prietaisas gali nuvirsti ir krisdamas sukelti nelaimingą atsitikimą.
17. **Jei prietaisas nukrito, prieš naudodami būtinai patikrinkite, ar nėra jokių pažeidimų ir saugos problemų.**
18. **Nenaudokite prietaiso esant stipriam vėjui.** Priešingu atveju jis gali nukristi ir gali įvykti nelaimingas atsitikimas.
19. **Prietaiso nenaudokite sprogioje aplinkoje, pavyzdžiui, ten, kur yra degių skysčių, dujų arba dulkių.**
20. **Saugokite prietaisą nuo kibirkščių ar korozinės atmosferos ir pan.**
21. **Kai prietaiso nenaudojate, visada iš prietaiso išimkite akumuliatoriaus kasetę.**
22. **Prietaisą laikykite patalpoje.**
23. **Neplaukite prietaiso vandenyje.**
24. **Išsaugokite gaminio žymas ir techninių duomenų plokštelę, kuriose pateikiama svarbios informacijos.** Jei negalima perskaityti jose pateiktos informacijos arba jas pametėte, susisiekite su MAKITA techninės priežiūros centru, kad jos būtų nemokamai pakeistos.
25. **Prieš atlikdami bet kokius reguliavimo, priedų keitimo arba paruošimo sandėliuoti darbus, atjunkite prietaisą nuo akumuliatoriaus.** Tokios atsargumo priemonės sumažina riziką atsitiktinai įjungti prietaisą.
26. **Nemodifikuokite ar nebandykite remontuoti prietaiso arba akumuliatoriaus, jei tai nėra nurodyta naudojimo ir priežiūros instrukcijose.**
27. **Nenaudokite prietaiso netvarkingai, pvz., jo nenumeskite ar nesutrenkite.** Taip darant prietaisas gali sugesti arba galima susižeisti.
28. **Nelieskite įkroviklio ir jo gnybtų drėgnomis rankomis.**
29. **Nekraukite akumuliatoriaus lauke.**
30. **Nenaudokite prietaiso šalia širdies stimuliatorių.** Magnetai gali trikdyti širdies stimuliatorių veikimą.
31. **Nepriartinkite magnetinio paviršiaus prie tiksliosios įrangos, tokios kaip elektroninis įrenginys, sieninis (rankinis) laikrodis arba lustinė kortelė.** Juos gali paveikti magnetinė jėga.
32. **Nesiekite per toli. Visada tvirtai remkitės kojomis ir išlaikykite pusiausvyrą.** Taip geriau suvaldysite šviestuvą netikėtose situacijose.
33. **Nenaudokite prietaiso ant kopėčių arba nestabilios atramos.** Stabiliai stovint ant tvirto pagrindo, galima geriau suvaldyti prietaisą netikėtose situacijose.

Saugos įspėjimai dėl akumuliatorinio prietaiso naudojimo

Akumuliatorinio prietaiso naudojimas ir priežiūra

1. **Pasirūpinkite, kad netyčia neįjungtumėte įrankio. Prieš jungdami prie akumuliatoriaus, prieš paimdami ar nešdami prietaisą, visuomet patikrinkite, ar išjungtas jo jungiklis.** Nešant prietaisą uždėjus pirštą ant jo jungiklio arba įjungiant įrankį į elektros tinklą, kai jo jungiklis yra įjungtas, gali įvykti nelaimingas atsitikimas.
2. **Prieš atlikdami bet kokius reguliavimo, priedų keitimo arba paruošimo sandėliuoti darbus, atjunkite prietaisą nuo akumuliatoriaus.** Tokios atsargumo priemonės sumažina riziką atsitiktinai įjungti prietaisą.
3. **Įkraukite naudodami tik gamintojo nurodytą įkroviklį.** Įkroviklis, kuris tinka vienam akumuliatorių tipui įkrauti, gali kelti gaisro pavojų, jei bus naudojamas su kitų tipų akumuliatoriais.
4. **Prietaisus naudokite tik su specialiai jiems skirtais akumuliatoriais.** Naudojant bet kurį kitą akumuliatorių, gali kilti sužeidimo ir gaisro pavojus.

5. **Kai akumuliatorius nėra naudojamas, laikykite jį toliau nuo kitų metalinių daiktų, pavyzdžiui, popieriaus sąvaržėlių, monetų, raktų, vinių, varžtų ir kitų mažų metalinių daiktų, dėl kurių gali kilti trumpasis jungimas tarp kontaktų.** Akumuliatorių kontaktų trumpasis jungimas gali būti nudegimų arba gaisro priežastimi.
6. **Netinkamai naudojant iš akumuliatoriaus gali ištekėti skysčio. Venkite sąlyčio su juo. Jei sąlytis atsitiktinai įvyko, gausiai nuplaukite vandeniu. Jei skysčio pateko į akis, kreipkitės į gydytoją.** Iš akumuliatoriaus išbėgęs skystis gali sudirginti arba nudeginti odą.
7. **Nenaudokite sugedusio ar perdaryto akumuliatoriaus arba prietaiso.** Sugadinti arba modifikuoti akumuliatoriai gali veikti neįprastai, todėl gali kilti gaisras, sprogimas arba sužalojimo rizika.
8. **Akumuliatorių ar prietaisą saugokite nuo ugnies ar pernelyg aukštos temperatūros.** Dėl ugnies ar 130 °C viršijančios temperatūros gali kilti sprogimas.
9. **Laikykitės visų įkrovimo nurodymų ir nekraukite akumuliatoriaus ar prietaiso, kai temperatūra neatitinka instrukcijoje nurodyto temperatūros intervalo.** Netinkamai įkraunant arba įkraunat esant kitam nei nustatytas temperatūros intervalas, gali būti sugadintas akumuliatorius ar padidėti gaisro rizika.
10. **Tegu techninę priežiūrą atlieka kvalifikuotas remonto meistras, naudodamas tik identiškas atsargines dalis.** Tai užtikrina, kad gaminys liks saugus naudoti.
11. **Nemodifikuokite ar nebandykite remontuoti prietaiso arba akumuliatoriaus, jei tai nėra nurodyta naudojimo ir priežiūros instrukcijose.**

Svarbios saugos instrukcijos, taikomos akumuliatoriaus kasetei

1. **Prieš naudodami akumuliatoriaus kasetę, perskaitykite visas instrukcijas ir perspėjimus ant (1) akumuliatorių įkroviklio, (2) akumuliatorių ir (3) akumuliatorių naudojančio gaminio.**
2. **Neardykite ar nekeiskite akumuliatoriaus kasetės.** Dėl to ji gali užsidegti, per daug įkaisti arba sprogti.
3. **Jei įrankio darbo laikas žymiai sutrumpėjo, nedelsdami nutraukite darbą su įrankiu. Tai gali kelti perkaitimo, nudegimų ar net sprogimo pavojų.**
4. **Jei elektrolitas pateko į akis, plaukite jas tyru vandeniu ir nedelsdami kreipkitės į gydytoją. Gali kilti regėjimo praradimo pavojus.**
5. **Neužtrumpinkite akumuliatoriaus kasetės:**
   (1) **Nelieskite kontaktų degiomis medžiagomis.**
   (2) **Venkite laikyti akumuliatoriaus kasetę kartu su kitais metaliniais daiktais, pavyzdžiui, vinimis, monetomis ir pan.**
   (3) **Saugokite akumuliatoriaus kasetę nuo vandens ir lietaus.**

   Trumpasis jungimas akumuliatoriuje gali sukelti stiprią srovę, perkaitimą, galimus nudegimus ar net akumuliatoriaus gedimą.
6. **Nelaikykite ir nenaudokite prietaiso ir akumuliatoriaus kasetės vietose, kur temperatūra gali pasiekti ar viršyti 50 °C (122 °F).**
7. **Nedeginkite akumuliatoriaus kasetės, net jei yra stipriai pažeista ar visiškai susidėvėjusi. Ugnyje akumuliatoriaus kasetė gali sprogti.**
8. **Akumuliatoriaus kasetės nekalkite, nepjaustykite ir nemėtykite, į ją netrankykite kietu daiktu.** Taip elgiantis, ji gali užsidegti, per daug įkaisti arba sprogti.
9. **Nenaudokite pažeisto akumuliatoriaus.**
10. **Niekada neatlikite pažeistų akumuliatorių techninės priežiūros.** Akumuliatorių techninę priežiūrą turi atlikti tik gamintojas arba įgaliotieji techninės priežiūros paslaugų teikėjai.
11. **Įdėtoms ličio jonų akumuliatoriams taikomi Pavojingų prekių teisės akto reikalavimai.** Komercinis transportas, pvz., trečiųjų šalių, prekių vežimo atstovų, turi laikytis specialaus reikalavimo ant pakuotės ir ženklinimo.
    Norėdami paruošti siųstiną prekę, pasitarkite su pavojingų medžiagų specialistu. Be to, laikykitės galimai išsamesnių nacionalinių reglamentų.
    Užklijuokite juosta arba padenkite atvirus kontaktus ir supakuokite akumuliatorių taip, kad ji pakuotėje nejudėtų.
12. **Kai išmetate akumuliatoriaus kasetę, išimkite ją iš prietaiso ir išmeskite saugioje vietoje. Vadovaukitės vietos reglamentais dėl akumuliatorių išmetimo.**
13. **Baterijas naudokite tik su „Makita“ nurodytais gaminiais.** Baterijas įdėjus į netinkamus gaminius gali kilti gaisras, gaminys pernelyg kaisti, kilti sprogimas arba pratekėti elektrolitas.
14. **Jei prietaisas bus ilgą laiką nenaudojamas, iš jo būtina išimti akumuliatorių.**
15. **Darbo metu ir po darbo akumuliatoriaus kasetė gali būti įkaitusi ir dėl to nudeginti. Imdami akumuliatoriaus kasetes, būkite atsargūs.**
16. **Tuojau pat po naudojimo nelieskite prietaiso, nes jis gali būti įkaitęs tiek, kad nudegins.**
17. **Neleiskite, kad į akumuliatoriaus kasetės gnybtus, angas ir griovelius patektų drožlių, dulkių ar žemių.** Dėl to prietaiso akumuliatoriaus kasetė gali imti prastai veikti ar sugesti.
18. **Jeigu prietaisas nėra pritaikytas naudoti šalia aukštos įtampos elektros linijų, akumuliatoriaus kasetės nenaudokite šalia aukštos įtampos elektros linijų.** Dėl to prietaiso ar akumuliatoriaus kasetės veikimas gali sutrikti arba jie gali sugesti.
19. **Laikykite akumuliatorių vaikams nepasiekiamoje vietoje.**

SAUGOKITE ŠIAS INSTRUKCIJAS.

⚠***PERSPĖJIMAS:*** **Naudokite tik originalų „Makita“ akumuliatorių.** Neoriginalaus „Makita“ arba pakeisto akumuliatoriaus naudojimas gali nulemti gaisrą, asmens sužalojimą ir pažeidimą. Tai taip pat panaikina „Makita“ suteikiamą „Makita“ prietaiso ir įkroviklio garantiją.

PASTABA: „Makita“ neatsako už jokius nelaimingus atsitikimus, kilusius naudojant neoriginalius „Makita“ akumuliatorius arba modifikuotus akumuliatorius. Originalių „Makita“ akumuliatorių suderinamumas su „Makita“ įrankiais ir įkrovikliais buvo kruopščiai įvertintas pagal galiojančius teisės aktus ir saugos standartus.

Patarimai, ką daryti, kad akumuliatorius veiktų kuo ilgiau

1. **Įkraukite akumuliatoriaus kasetę prieš jai visiškai išsikraunant. Visuomet nustokite naudoti prietaisą ir pakraukite akumuliatoriaus kasetę, kai pastebite, kad prietaiso galia sumažėjo.**
2. **Niekada nekraukite iki galo įkrautos akumuliatoriaus kasetės. Perkraunant trumpėja akumuliatoriaus eksploatacijos laikas.**
3. **Akumuliatoriaus kasetę kraukite esant kambario temperatūrai 10 - 40 °C. Prieš pradėdami krauti, leiskite įkaitusiai akumuliatoriaus kasetei atvėsti.**
4. **Kai akumuliatoriaus kasetės nenaudojate, ją išimkite iš prietaiso ar įkroviklio.**
5. **Įkraukite akumuliatoriaus kasetę, jei jos nenaudojate ilgą laiką (ilgiau nei šešis mėnesius).**

TECHNINĖ PRIEŽIŪRA

1. Šio prietaiso techninę priežiūrą turi atlikti tik kvalifikuoti remonto centro darbuotojai. Techninę priežiūrą ar remonto darbus atliekant nekvalifikuotiems darbuotojams kyla sužalojimo pavojus.
2. Atlikdami šio prietaiso techninę priežiūrą, naudokite tik identiškas atsargines dalis. Naudojant nepatvirtintas dalis ar nesilaikant techninės priežiūros instrukcijų gali kilti elektros smūgio ar sužalojimo pavojus.
3. Šio prietaiso nedeginkite, net jei jis labai pažeistas. Ugnyje akumuliatoriai gali sprogti. Prietaisą šalinkite pagal vietinius reglamentus.

DALIŲ APRAŠYMAS

► **Pav.1**

1	Lemputės galvutė	2	Lęšis	3	Magneto dangtelis	4	Nešimo rankena
5	Maitinimo mygtukas	6	Kablys	7	Varžto kiaurymė (1/4″)	8	Magnetas

VEIKIMO APRAŠYMAS

⚠***PERSPĖJIMAS:*** **Prieš pradėdami reguliuoti prietaisą arba tikrinti jo veikimą, visuomet būtinai išjunkite prietaisą ir išimkite akumuliatoriaus kasetę.**

Akumuliatoriaus kasetės uždėjimas ir nuėmimas

⚠***PERSPĖJIMAS:*** **Prieš įdėdami arba išimdami akumuliatoriaus kasetę, visada išjunkite įrankį.**

⚠***PERSPĖJIMAS:*** **Įdėdami arba išimdami akumuliatoriaus kasetę, tvirtai laikykite įrankį ir akumuliatoriaus kasetę.** Jeigu įrankį ir akumuliatoriaus kasetę laikysite netvirtai, jie gali išslysti iš jūsų rankų, todėl įrankis ir akumuliatoriaus kasetė gali būti sugadinti, o naudotojas sužalotas.

Jei norite įdėti akumuliatoriaus kasetę, ant akumuliatoriaus kasetės esantį liežuvėlį sutapdinkite su korpuse esančiu grioveliu ir įstumkite į jai skirtą vietą. Įstatykite iki pat galo, kad spragtelėdama užsifiksuotų. Jeigu matote raudoną sandariklį (indikatorių), kaip parodyta paveikslėlyje, ji nėra visiškai užfiksuota.

Jei norite išimti akumuliatoriaus kasetę, ištraukite ją iš įrankio, stumdami mygtuką, esantį kasetės priekyje.

► **Pav.2:** **1.** Raudonas sandariklis (indikatorius) **2.** Mygtukas **3.** Akumuliatoriaus kasetė

⚠***PERSPĖJIMAS:*** **Akumuliatoriaus kasetę visada įkiškite iki galo, kol nebematysite raudono sandariklio (indikatoriaus)** Priešingu atveju ji gali atsitiktinai iškristi iš įrankio ir sužeisti jus arba aplinkinius.

⚠***PERSPĖJIMAS:*** **Nekiškite akumuliatoriaus kasetės jėga.** Jeigu kasetė sunkiai lenda, ją kišate netinkamai.

Likusios akumuliatoriaus galios rodymas

Paspauskite akumuliatoriaus kasetės tikrinimo mygtuką, kad būtų rodoma likusi akumuliatoriaus energija. Maždaug trims sekundėms užsidegs indikatorių lemputės.

► **Pav.3:** **1.** Indikatorių lemputės **2.** Tikrinimo mygtukas

Indikatorių lemputės			Likusi galia
Šviečia	Nešviečia	Blyksi	
■ ■ ■ ■			75 - 100 %
■ ■ ■ □			50 - 75 %
■ ■ □ □			25 - 50 %
■ □ □ □			0 - 25 %

Indikatorių lemputės			Likusi galia
Šviečia	Nešviečia	Blyksi	
			Įkraukite akumuliatorių.
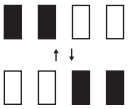			Galimai įvyko akumuliatoriaus veikimo triktis.

PASTABA: Rodmuo gali šiek tiek skirtis nuo faktinės energijos lygio – tai priklauso nuo naudojimo sąlygų ir aplinkos temperatūros.

PASTABA: Veikiant akumuliatoriaus apsaugos sistemai ims mirksėti pirmoji (toliausiai kairėje) indikatoriaus lemputė.

Prietaiso / akumuliatoriaus apsaugos sistema

Prietaise įrengta apsaugos sistema. Kad prietaisas ir akumuliatorius ilgiau tarnautų, ši sistema automatiškai atjungia maitinimą. Prietaisas automatiškai išsijungs darbo metu susidarius vienai iš toliau nurodytų prietaiso arba akumuliatorius darbo sąlygų.

Apsauga nuo perkaitimo

Kai prietaisas arba akumuliatorius perkaista, prietaisas automatiškai sustabdomas. Tokiu atveju palaukite, kol prietaisas atvės, paskui vėl jį įjunkite.

Apsauga nuo visiško išeikvojimo

Kai likusi akumuliatoriaus galia tampa maža, užgęsta visi šviesos diodai, išskyrus dalį diodų. Vėliau sistemos maitinimas automatiškai išsijungia. Tokiu atveju iš prietaiso išimkite akumuliatoriaus kasetę ir įkraukite ją.

Apsauga nuo kitų sutrikimų

Apsaugos sistema taip pat apsaugo nuo kitų sutrikimų, galinčių pažeisti prietaisą, todėl automatiškai jį išjungia. Prietaisui laikinai sustojus arba veikimo metu išsijungus, imkitės visų toliau nurodytų veiksmų ir pašalinkite sutrikimo priežastis.

1. Išjunkite prietaisą, tada vėl įjunkite, kad paleistumėte iš naujo.
2. Įkraukite akumuliatorių (-ius) arba jį (juos) pakeiskite įkrautu (-ais) akumuliatoriumi (-iais).
3. Palaukite, kol prietaisas ir akumuliatorius (-iai) atvės.

Jei atstačius apsaugos sistemą veikimas nepagerėja, kreipkitės į vietos „Makita“ techninės priežiūros centrą.

SURINKIMAS

PERSPĖJIMAS: **Prieš atlikdami bet kokius darbus su prietaisu, visada patikrinkite, ar prietaisas išjungtas, o akumuliatoriaus kasetė išimta.**

Šviesos galvutės kampo reguliavimas

PERSPĖJIMAS: **Reguliuodami šviesos galvutės kampą, laikykite prietaisą.**

PERSPĖJIMAS: **Būkite atsargūs, kad neprisispaustumėte pirštų reguliuodami šviesos galvutės kampą.**

Šviesos galvutę galima atlenkti iki 180° kampu.
► **Pav.4**

Šviesos galvutę galima pasukti iki 90° kampu pagal laikrodžio rodyklę ir iki 210° kampu prieš laikrodžio rodyklę.
► **Pav.5**

NAUDOJIMAS

ĮSPĖJIMAS: **Norėdami sumažinti susižeidimo riziką, nežiūrėkite į veikiančią lemputę, nenukreipkite šviesos į akis.** Galima sunkiai susižaloti akis.

ĮSPĖJIMAS: **Kad sumažėtų rizika nudegti ir kilti gaisrui, nelieskite lemputės galvutės ir laikykite ją toliau nuo degiųjų medžiagų prietaisui veikiant.**

PASTABA: **Nespauskite mygtuko per jėgą.** Priešingu atveju prietaisas gali sugesti.

Jungiklio veikimas

PERSPĖJIMAS: **Spausdami maitinimo mygtuką, prilaikykite prietaisą.**

Norėdami įjungti šviesą, atidarę šviesos galvutę paspauskite maitinimo mygtuką. Šviesumas keičiasi kaskart paspaudus maitinimo mygtuką. Šviesumas keičiamas taip: didelis, vidutinis, mažas arba išjungtas.
► **Pav.6:** **1.** Maitinimo jungiklio mygtukas **2.** Šviesos galvutė

PASTABA: Šviesą taip pat galite išjungti užlenkdami šviesos galvutę, kad šviečiantis paviršius būtų nukreiptas vidun. Norėdami vėl įjungti šviesą, atidarę šviesos galvutę paspauskite maitinimo mygtuką.

Naudojimas su magnetu

⚠***PERSPĖJIMAS:*** **Prieš naudodami pašalinkite visas prie magnetinio pagrindo prikibusias pašalines medžiagas.** Kitaip magnetinė jėga sumažės ir kils pavojus kam nors susižaloti.

⚠***PERSPĖJIMAS:*** **Kai naudojate magnetus, pritvirtinkite magnetinį pagrindą prie plokščio pagrindo. Tada užtikrinkite, kad prietaisas būtų gerai pritvirtintas.**

⚠***PERSPĖJIMAS:*** **Kai naudojate prietaisą su magnetais, nedėkite rankos tarp magnetų ir metalinio pagrindo.** Kitaip ranka gali būti prispausta.

⚠***PERSPĖJIMAS:*** **Nieko nedėkite ant prietaiso, kai jis pritvirtintas magnetais.**

⚠***PERSPĖJIMAS:*** **Atjungdami magnetinį pagrindą, visada tvirtai laikykite rankeną.**

⚠***PERSPĖJIMAS:*** **Jei ketinate prietaiso nenaudoti, pvz., sandėliuosite, visada sumontuokite magneto dangtelį prietaiso apačioje.** Jei to nepadarysite, prie magnetinio paviršiaus gali prikibti nenumatytų metalinių objektų.

⚠***PERSPĖJIMAS:*** **Tvirtindami magnetus prie metalinio pagrindo aukštai esančioje vietoje, pririškite rankeną virve arba diržu, kad prietaisas nenukristų.**

PASTABA: **Jei magnetas prie medžiagos bus pritvirtintas ilgą laiką, medžiagos paviršius gali būti pažeistas (atsižvelgiant į naudojimo sąlygas).**

PASTABA: **Atjungdami magnetinį pagrindą, jo neslinkite.** Kitaip gali būti pažeistas pagrindas, prie kurio pritvirtintas magnetas.

Nuslinkite magneto dangtelį. Magneto dangtelį galima laikyti šviesos galvutės galinėje pusėje.
Tada pritvirtinkite magnetus prie metalinio pagrindo.
► **Pav.7:** **1.** Magneto dangtelis **2.** Magnetas

Naudojimas su kabliu

⚠***PERSPĖJIMAS:*** **Pakabinę prietaisą aukštai, pririškite rankeną virve arba diržu, kad prietaisas nenukristų.**

⚠***PERSPĖJIMAS:*** **Netraukite pakabinto prietaiso žemyn.**

Paslinkite ir nuimkite magneto dangtelį, tada pasukite kablį.
► **Pav.8:** **1.** Kablys

Pakabinkite kablį ant vamzdžio (iki ø50 mm).
► **Pav.9**

Naudojimas su veržikliu

Pasirenkamas priedas

⚠***PERSPĖJIMAS:*** **Tvirtindami adapterį prie prietaiso, būtinai tvirtai įsukite adapterį į prietaiso apačioje esančią varžto kiaurymę.**

⚠***PERSPĖJIMAS:*** **Tvirtindami adapterį prie veržiklio, būtinai tvirtai priveržkite fiksuojamąją veržlę.**

⚠***PERSPĖJIMAS:*** **Montuodami veržiklį norimoje padėtyje, užtikrinkite, kad veržiklis būtų patikimai pritvirtintas.**

PASTABA: Adapterį įsigykite atskirai. Veržiklis ir adapteris parduodami atskirai.

1. Atsukite varžtą paplatinta galvute nuo veržiklio.

2. Didelio skersmens adapterio galą įsukite į veržiklį.

3. Pasukite fiksuojamąją veržlę, kad pritvirtintumėte adapterį prie veržiklio.
► **Pav.10:** **1.** Veržiklis **2.** Varžtas paplatinta galvute **3.** Adapteris **4.** Didelio skersmens galas **5.** Fiksuojamoji veržlė

4. Kitą adapterio galą įsukite į prietaiso apačioje esančią varžto kiaurymę. Pritvirtinkite adapterį prie prietaiso.
► **Pav.11:** **1.** Varžto kiaurymė **2.** Adapteris

5. Sumontuokite veržiklį norimoje vietoje.

Prietaiso kryptį galite reguliuoti šiek tiek atlaisvindami fiksuojamąją veržlę ir pasukdami prietaisą. Sureguliavę kryptį, dar kartą priveržkite fiksuojamąją veržlę.
► **Pav.12:** **1.** Veržiklis **2.** Fiksuojamoji veržlė

TECHNINĖ PRIEŽIŪRA

⚠***PERSPĖJIMAS:*** **Prieš atlikdami patikrą ir priežiūros darbus, visuomet įsitikinkite, kad prietaisas yra išjungtas ir akumuliatoriaus kasetė yra išimta.**

PASTABA: **Niekada nenaudokite gazolino, benzino, tirpiklio, spirito arba panašių medžiagų. Gali atsirasti išblukimų, deformacijų arba įtrūkimų.**

Kad gaminys būtų SAUGUS ir PATIKIMAS, jį taisyti, apžiūrėti ar vykdyti bet kokią kitą priežiūrą ar derinimą turi įgaliotasis kompanijos „Makita“ techninės priežiūros centras; reikia naudoti tik kompanijos „Makita“ pagamintas atsargines dalis.

Valymas

⚠***PERSPĖJIMAS:*** **Neplaukite prietaiso vandenyje.**

Retkarčiais nuvalykite prietaiso išorę (prietaiso korpusą) muiliname vandenyje sudrėkinta šluoste.

PASIRENKAMI PRIEDAI

⚠***PERSPĖJIMAS:*** **Šiuos papildomus priedus arba įtaisus rekomenduojama naudoti su šioje instrukcijoje nurodytu „Makita“ bendrovės įrankiu.** Naudojant bet kokius kitus papildomus priedus arba įtaisus, gali kilti pavojus sužeisti žmones. Naudokite tik nurodytam tikslui skirtus papildomus priedus arba įtaisus.

Jeigu norite daugiau sužinoti apie tuos priedus, kreipkitės į artimiausią „Makita“ techninės priežiūros centrą.

- Veržiklis
- Adapteris
- Originalus „Makita“ akumuliatorius ir įkroviklis

PASTABA: Kai kurie sąraše esantys priedai gali būti pateikti įrankio pakuotėje kaip standartiniai priedai. Jie įvairiose šalyse gali skirtis.

TEHNILISED ANDMED

Mudel:		**ML013G**
Nimipinge		Alalisvool 36 V – 40 V max
Valgusvihk (tugev/keskmine/nõrk)		1 200 lm / 800 lm / 500 lm
Tööaeg (tugev/keskmine/nõrk)	mudelil BL4040	12 tundi / 18 tundi / 29 tundi
Mõõdud (ilma akukassetita) (P × L × K)	Kokkupandud asend	172 mm × 91 mm × 161 mm
	Tööasend (maksimaalne kõrgus)	172 mm × 91 mm × 284 mm
Netokaal (Ilma akukasseti ja magneti katteta)		0,88 kg

- Meie pideva uuringu- ja arendusprogrammi tõttu võidakse tehnilisi andmeid muuta ilma sellest ette teatamata.
- Tehnilised andmed võivad riigiti erineda.
- Tööajad on ligikaudsed ning võivad erineda olenevalt aku tüübist, laadimise olekust ja kasutustingimustest.

Sobiv akukassett ja laadija

Akukassett	BL4020 / BL4025 / BL4040 / BL4040F / BL4050F
Laadija	DC40RA / DC40RB / DC40RC / DC40WA / BCC01 / BCC02

- Mõned eespool loetletud akukassetid ja -laadijad ei pruugi olla teie riigis saadaval.

⚠***HOIATUS:*** **Kasutage ainult ülalpool loetletud akukassette ja laadureid.** Muude akukassettide ja laadurite kasutamine võib tekitada vigastusi ja/või tulekahju.

Sümbolid

Alljärgnevalt kirjeldatakse tingmärke, mida võidakse seadmetel kasutada. Enne seadme kasutamist tehke endale selgeks nende tähendus.



Lugege juhendit.



Ainult EL-i riikide puhul
Seadmes sisalduvate ohtlike osade tõttu võivad elektri- ja elektroonikaseadmete jäätmed, akud ja patareid avaldada negatiivset mõju keskkonnale ja inimeste tervisele.
Elektri- ja elektroonikaseadmeid ega akusid ei tohi kõrvaldada koos olmejäätmetega!
Euroopa elektri- ja elektroonikaseadmete jäätmete, akude ja patareide ning nende jäätmete direktiivi ja riiklikku õigusesse ülevõtmise kohaselt tuleb elektri- ja elektroonikaseadmete, akude ja patareide jäätmed koguda eraldi ning viia eraldiseisvasse olmejäätmete kogumispunkti, mis tegutseb kooskõlas keskkonnakaitse eeskirjadega. Sellele osutab seadmele paigaldatud läbikriipsutatud ratastega prügikasti sümbol.



Ainult Euroopa riigid
Toote nõuetekohane kõrvaldamine
See märgistus tähendab, et seda toodet ei tohi ELis ära visata koos majapidamisprügiga. Kontrollimatust jäätmete kõrvaldamisest põhjustatud võimalike kahjude vältimiseks keskkonnale või inimeste tervisele käidelge seda vastutustundlikult, et edendada jätkusuutlikku materiaalsete ressursside taaskasutamist. Kasutatud seadme tagastamiseks kasutage palun tagastamis- ja kogumissüsteeme või võtke ühendust jaemüüjaga, kellelt toote ostsite. Nemad saavad viia toote keskkonnahoidlikusse jäätmekäitlusesse. Seadmes sisalduvate ohtlike osade tõttu võivad kasutatud elektri- ja elektroonikaseadmed avaldada negatiivset mõju keskkonnale ja inimeste tervisele.



Ärge vaadake töötava lambi sisse.

OHUTUSHOIATUSED

LUGEGE JA JÄRGIGE OHUTUSJUHISEID.

HOIATUS – Selle seadme kasutamisel tuleb alati järgida järgmisi ettevaatusabinõusid.

1. **Toote laste läheduses kasutamisel on vigastusohu vältimiseks vajalik hoolikas järelevalve.**

2. **Põletusohu vältimiseks ärge puutuge kuumenevaid osi.** Lääts võib kasutamise ajal ja veidi aega pärast kasutamist olla äärmiselt kuum.
3. **Kasutage vaid tootja soovitatud või müüdavaid lisaseadmeid.**
4. **Ärge kasutage seadet vihma ega lume käes.**
5. **Elektrilöögiohu vältimiseks ärge pange seadet vette ega muusse vedelikku. Ärge asetage seadet kohta ega hoidke seda kohas, kus see võib kukkuda vanni või kraanikaussi.**
6. **HOIATUS! Ärge vaadake vigastusohu vältimiseks töötava lambi sisse ega suunake valgust silmadesse.** See võib tekitada tõsiseid silmakahjustusi.
7. **HOIATUS! Ärge kasutage magnetit horisontaalseks paigaldamiseks pea kohale.**
8. **Tulekahjuohu vähendamiseks hoidke töötamise ajal tuleohtlikest materjalidest eemal.**
9. **Selle valgusti valgusallikas ei ole vahetatav; kui valgusallika eluiga saab otsa, tuleb välja vahetada kogu valgusti.**
10. **Selle valgusti juhtseade ei ole vahetatav; kui juhtseadme eluiga saab otsa, tuleb välja vahetada kogu valgusti.**
11. **Ärge suunake valgust teiste inimeste poole.**
12. **Kui seadmel on õhuavad, ärge katke ega blokeerige neid. Hoidke õhuavad jahutuse jaoks vabad.** Ummistunud õhuavad võivad põhjustada tulekahju.
13. **Ärge kasutage kandekäepidet muuks kui seadme kandmiseks, näiteks üles tõstmiseks.**
14. **Olge ettevaatlik, et te ei lööks akukasseti sisestamisel kandekäepidemel olevat kätt ära.**
15. **Asetage seade lastele kättesaamatusse kohta.**
16. **Seadme kasutamisel kohas, kus magnetpinda ei saa kinnitada, asetage seade tasasele ja stabiilsele pinnale.** Muidu võib seade ümber vajuda ja kukkuda.
17. **Kui seade kukub maha, kontrollige kindlasti enne kasutamist, ega seadmel pole kahjustusi või ohutusprobleeme.**
18. **Ärge kasutage seadet tugeva tuule korral.** Muidu võib seade kukkuda.
19. **Ärge kasutage tööriista plahvatusohtlikus keskkonnas, nagu tuleohtlike vedelike, gaaside või tolmu läheduses.**
20. **Seade ei tohi kokku puutuda sädemete, söövitava keskkonna vms-ga.**
21. **Kui seadet ei kasutata, lahutage akukassett alati seadme küljest.**
22. **Hoidke seadet siseruumis.**
23. **Ärge peske seadet vees.**
24. **Hoidke toote märgistused ja andmesilt alles, sest need sisaldavad vajalikku teavet.** Kui need pole loetavad või kaovad, võtke ühendust MAKITA teeninduskeskusega ja need asendatakse tasuta.
25. **Enne seadme kohandamist, lisatarvikute vahetamist või hoiundamist eemaldage akukomplekt seadme küljest.** Sellised ennetusabinõud vähendavad seadme juhusliku käivitamise ohtu.
26. **Ärge muutke ega proovige parandada seadet või akukomplekti muul viisil kui kasutus- ja hooldusjuhendis osutatud.**
27. **Ärge käsitsege seadet rohmakalt, näiteks seda maha kukutades või lüües.** Muidu võite põhjustada tõrke või vigastuse.
28. **Ärge käsitsege laadijat ja laadimisklemme märgade kätega.**
29. **Ärge laadige akut välistingimustes.**
30. **Ärge kasutage seadet südamestimulaatorite lähedal.** Magnetid võivad südamestimulaatorite tööd häirida.
31. **Ärge viige magnetpinda täppisseadmete lähedusse, nt elektroonikaseadmed, kell, käekell või IC-kaart.** Magneti jõud võib neid kahjustada.
32. **Ärge küünitage üle tööriista. Hoidke kogu aeg jalad kindlalt maas ning säilitage tasakaal.** See tagab lambi parema juhitavuse ootamatutes olukordades.
33. **Ärge kasutage seadet redelil ega muul ebastabiilsel aluspinnal.** Stabiilne asend kindlal pinnal tagab seadme parema juhitavuse ootamatutes olukordades.

Ohutushoiatused akuga töötavale seadmele

Akuga töötava seadme kasutamine ja hooldus

1. **Vältige tahtmatut käivitamist. Veenduge, et lüliti on enne akukomplekti ühendamist, seadme tõstmist või kandmist väljalülitatud asendis.** Seadme kandmine, hoides näppu lülitil, või seadme vooluvõrku ühendamine, kui lüliti on sisselülitatud asendis, võib kaasa tuua õnnetusi.
2. **Enne seadme kohandamist, lisatarvikute vahetamist või hoiundamist eemaldage akukomplekt seadme küljest.** Sellised ennetusabinõud vähendavad seadme juhusliku käivitamise ohtu.
3. **Laadige alati laadijaga, mille tootja on heaks kiitnud.** Laadija, mis sobib kasutamiseks ühte tüüpi akuga, võib kaasa tuua tulekahjuohu, kui seda kasutada koos mõnda teist tüüpi akuga.
4. **Kasutage seadmeid üksnes spetsiaalselt neile ette nähtud akudega.** Muude akude kasutamisega võib kaasneda kehavigastuste ja tulekahju oht.
5. **Kui akut ei kasutata, ärge hoidke seda koos muude metallesemetega, nagu kirjaklambrid, mündid, võtmed, naelad, kruvid jm väiksed metallesemed, mis võivad tekitada ühenduse klemmide vahel.** Akuklemmide lühis võib põhjustada põletusi ja tulekahjuohtu.
6. **Väärkasutamise tagajärjel võib akust valguda välja vedelikku; ärge seda puudutage. Kui olete selle vedelikuga siiski kogemata kokku puutunud, uhtke kohta veega. Kui vedelik on sattunud silma, minge arsti juurde.** Akust väljavalgunud vedelik võib põhjustada ärritust ja põletusi.
7. **Ärge kasutage akut ega seadet, mis on kahjustunud või mida on modifitseeritud.** Kahjustunud või modifitseeritud akude talitlus võib olla etteaimamatu, millega võib kaasneda tulekahju, plahvatuse või kehavigastuste oht.

8. **Jälgige, et aku ega seade ei puutuks kokku lahtise tule või kõrge temperatuuriga.** Kokkupuude lahtise tule või temperatuuriga, mis on üle 130 °C, võib kaasa tuua plahvatuse.
9. **Järgige kõiki laadimisjuhiseid ja ärge laadige akut ega seadet väljaspool juhendis täpsustatud temperatuurivahemikku.** Nõuetele või määratud temperatuuripiirangutele mittevastav laadimine võib kahjustada akut ja suurendada tulekahjuohtu.
10. **Laske hooldada kvalifitseeritud remondimehel, kes kasutab vaid identseid asendusosi.** Tänu sellele on tagatud toote ohutus.
11. **Ärge muutke ega proovige parandada seadet või akut muul viisil kui kasutus- ja hooldusjuhendis osutatud.**

Akukassetiga seotud olulised ohutusjuhised

1. **Enne akukasseti kasutamist lugege (1) akulaadijal, (2) akul ja (3) seadmel olevad juhtnöörid ja hoiatused läbi.**
2. **Ärge võtke akukassetti lahti ega muutke seda.** See võib põhjustada tulekahju, liigset kuumust või plahvatuse.
3. **Kui tööaeg järsult lüheneb, siis lõpetage kohe kasutamine. Edasise kasutamise tulemuseks võib olla ülekuumenemisoht, võimalikud põletused või isegi plahvatus.**
4. **Kui elektrolüüti satub silma, siis loputage silma puhta veega ja pöörduge koheselt arsti poole. Selline õnnetus võib põhjustada pimedaksjäämist.**
5. **Ärge tekitage akukassetis lühist:**
   (1) **Ärge puutuge klemme elektrijuhtidega.**
   (2) **Ärge hoidke akukassetti tööriistakastis koos metallesemetega, nagu naelad, mündid jne.**
   (3) **Ärge tehke akukassetti märjaks ega jätke seda vihma kätte.**
   Aku lühis võib põhjustada tugevat elektrivoolu, ülekuumenemist, põletusi ning ka seadet tõsiselt kahjustada.
6. **Ärge hoidke ega kasutage seadet ja akukassetti kohtades, kus temperatuur võib tõusta üle 50 °C (122 °F).**
7. **Ärge põletage akukassetti isegi siis, kui see on saanud tõsiselt vigastada või on täiesti kulunud. Akukassett võib tules plahvatada.**
8. **Ärge naelutage, lõigake, muljuge, visake akukassetti ega laske sel kukkuda, samuti ärge lööge selle pihta kõva esemega.** Selline tegevus võib tekitada tulekahju, liigset kuumust või plahvatuse.
9. **Ärge kasutage kahjustatud akut.**
10. **Ärge hooldage kahjustatud akupakette.** Akupakette võivad hooldada ainult tootja või ametlikud teenusepakkujad.
11. **Sisalduvatele liitium-ioonakudele võivad kohalduda ohtlike kaupade õigusaktide nõuded.**
    Kaubanduslikul transportimisel, näiteks kolmandate poolte või transpordiettevõtete poolt, tuleb järgida pakendil ja siltidel toodud erinõudeid.
    Transportimiseks ettevalmistamisel on vajalik pidada nõu ohtliku materjali eksperdiga. Samuti tuleb järgida võimalike riiklike regulatsioonide üksikasjalikumaid nõudeid.
    Katke teibiga või varjake avatud kontaktid ja pakendage aku selliselt, et see ei saaks pakendis liikuda.
12. **Kasutuskõlbmatuks muutunud akukasseti kõrvaldamiseks eemaldage see seadmest ja viige selleks ette nähtud kohta. Järgige aku kõrvaldamisel kohalikke eeskirju.**
13. **Kasutage akusid ainult Makita heaks kiidetud toodetega.** Akude paigaldamine selleks mitte ettenähtud toodetele võib põhjustada süttimist, ülemäärast kuumust, plahvatamist või elektrolüüdi lekkimist.
14. **Kui seadet ei kasutata pika ajaperioodi jooksul, tuleb aku seadmest eemaldada.**
15. **Kasutamise ajal ja pärast kasutamist võib akukassett kuumeneda, mis võib põhjustada põletusi või madala temperatuuri põletusi. Olge kuuma akukasseti käsitlemisel ettevaatlik.**
16. **Ärge puudutage seadme klemmi kohe pärast kasutamist, sest see võib olla kuum ja põhjustada põletusi.**
17. **Hoidke akukasseti klemmid, avad ja sooned tükikestest, tolmust ja mullast puhtad.** Muidu võib seade või akukassett halvasti töötada või puruneda.
18. **Kui seade ei kannata kasutamist kõrgepingeliinide lähedal, ärge kasutage akukassetti kõrgepingeliinide lähedal.** Muidu võib seade või akukassett puruneda või sellel rike tekkida.
19. **Hoidke akut lastele kättesaamatus kohas.**

HOIDKE JUHEND ALLES.

ETTEVAATUST: **Kasutage ainult Makita originaalakusid.** Muude kui Makita originaalakude või muudetud akude kasutamine võib põhjustada akude süttimise, kehavigastuse ja kahjustuse. Samuti muudab see kehtetuks Makita seadme ja laadija garantii.

TÄHELEPANU: Makita ei vastuta õnnetuste eest, mis tekivad muude kui Makita originaalakude või modifitseeritud akude kasutamisest. Makita originaalakude sobivust Makita tööriistade ja laadijatega on kooskõlas kohalduva õiguse ja ohutusstandarditega põhjalikult kontrollitud.

Vihjeid aku maksimaalse kasutusaja tagamise kohta

1. **Laadige akukassetti enne selle täielikku tühjenemist. Kui märkate, et seade töötab väiksema võimsusega, peatage töö ja laadige akukassetti.**
2. **Ärge laadige täielikult laetud akukassetti. Ülelaadimine lühendab akude kasutusiga.**
3. **Laadige akukassetti toatemperatuuril 10 °C - 40 °C. Enne laadimist laske kuumenenud akukassetil maha jahtuda.**
4. **Kui te ei kasuta parajasti akukassetti, eemaldage see seadmest või laadijast.**
5. **Kui te ei kasuta akukassetti kauem kui kuus kuud, laadige see.**

HOOLDUS

1. Seadet tohivad hooldada ainult pädevad isikud. Ebapädeva isiku tehtud hooldus võib kaasa tuua vigastusohu.
2. Kasutage seadme hooldamisel ainult originaalvaruosi. Lubamatute osade kasutamine või hooldusjuhiste mittejärgimine võib põhjustada elektrilöögi või vigastuse.
3. Ärge põletage seadet, isegi kui see on tugevasti kahjustatud. Akud võivad tules plahvatada. Kõrvaldage seade kasutusest kohalike eeskirjade kohaselt.

OSADE KIRJELDUS

► **Joon.1**

1	Lambipea	2	Lääts	3	Magneti kate	4	Kandekäepide
5	Toitelüliti nupp	6	Konks	7	Kruviava (1/4″)	8	Magnet

FUNKTSIONAALNE KIRJELDUS

⚠***ETTEVAATUST:*** **Kandke alati hoolt selle eest, et seade oleks enne reguleerimist ja kontrollimist välja lülitatud ning akukassett eemaldatud.**

Akukasseti paigaldamine või eemaldamine

⚠***ETTEVAATUST:*** **Lülitage tööriist alati enne akukasseti paigaldamist või eemaldamist välja.**

⚠***ETTEVAATUST:*** **Akukasseti paigaldamisel või eemaldamisel tuleb tööriista ja akukassetti kindlalt paigal hoida.** Kui tööriista ja akukassetti ei hoita kindlalt paigal, võivad need käest libiseda ning kahjustada tööriista ja akukassetti või põhjustada kehavigastusi.

Akukasseti paigaldamiseks joondage akukasseti keel korpuse soonega ja libistage kassett oma kohale. Sisestage see tervenisti, kuni see lukustub klõpsuga oma kohale. Kui näete joonisel näidatud punast näidikut, pole see täielikult lukustunud.

Akukasseti eemaldamiseks libistage see tööriista küljest lahti, vajutades kasseti esiküljel paiknevat nuppu alla.

► **Joon.2:** **1.** Punane näidik **2.** Nupp **3.** Akukassett

⚠***ETTEVAATUST:*** **Paigaldage akukassett alati täies ulatuses nii, et punast osa ei jääks näha.** Muidu võib adapter juhuslikult tööriistast välja kukkuda ning põhjustada teile või läheduses viibivatele isikutele vigastusi.

⚠***ETTEVAATUST:*** **Ärge rakendage akukasseti paigaldamisel jõudu.** Kui kassett ei lähe kergesti sisse, pole see õigesti paigaldatud.

Aku jääkmahutavuse näit

Akukasseti järelejäänud mahutavuse kontrollimiseks vajutage kontrollimise nuppu. Märgulambid süttivad mõneks sekundiks.

► **Joon.3:** **1.** Märgulambid **2.** Kontrollimise nupp

Märgulambid			Jääkmahutavus
Põleb	Ei põle	Vilgub	
■	□	◪	
■ ■ ■ ■			75 - 100%
■ ■ ■ □			50 - 75%
■ ■ □ □			25 - 50%
■ □ □ □			0 - 25%
◪ □ □ □			Laadige akut.
■ ■ □ □ ↑ ↓ □ □ ■ ■			Akul võib olla tõrge.

MÄRKUS: Näidatud mahutavus võib veidi erineda tegelikust mahutavusest olenevalt kasutustingimustest ja ümbritseva keskkonna temperatuurist.

MÄRKUS: Esimene (taga vasakul asuv) märgutuli vilgub, kui akukaitsesüsteem töötab.

Seadme/aku kaitsesüsteem

Seadmel on kaitsesüsteem. Süsteem lülitab seadme automaatselt välja, et pikendada seadme ja aku tööiga. Seade seiskub käitamise ajal automaatselt, kui seadme või aku kohta kehtib üks järgmistest tingimustest.

Ülekuumenemiskaitse

Kui seade või aku on ülekuumenenud, seiskub seade automaatselt. Sellisel juhul laske seadmel enne uuesti sisselülitamist maha jahtuda.

Ülelaadimiskaitse

Kui aku jääkmahutavus on väike, kustub enamik LED-lampe. Hiljem lülitab süsteem seadme automaatselt välja. Sellisel juhul eemaldage akukassett seadmest ja laadige seda.

Kaitse muude põhjuste korral

Kaitsesüsteem on mõeldud ka muude põhjuste jaoks, mis võivad seadet kahjustada, ja võimaldab seadmel automaatselt seiskuda. Kui seade on ajutiselt peatatud või seiskunud, toimige põhjuste kõrvaldamiseks järgnevalt.

1. Lülitage seade välja ja seejärel taaskäivitamiseks uuesti sisse.
2. Laadige akut (akusid) või asendage aku (akud).
3. Laske seadmel ja akul (akudel) jahtuda.

Kui kaitsesüsteemi taastamisega ei õnnestu olukorda parandada, võtke ühendust kohaliku Makita hoolduskeskusega.

KOKKUPANEK

⚠***ETTEVAATUST:*** **Kandke alati hoolt selle eest, et seade oleks enne igasuguseid hooldustöid välja lülitatud ja akukassett eemaldatud.**

Lambipea nurga reguleerimine

⚠***ETTEVAATUST:*** **Lambipea nurga reguleerimise ajal hoidke seadmest kinni.**

⚠***ETTEVAATUST:*** **Olge ettevaatlik, et sõrmed ei jääks lambipea nurga reguleerimisel kuskile vahele.**

Lambipead saab lahti teha 180°.
► **Joon.4**

Lambipead saab keerata kuni 90° päripäeva ja kuni 210° vastupäeva.
► **Joon.5**

TÖÖRIISTA KASUTAMINE

⚠***HOIATUS:*** **Ärge vaadake vigastusohu vältimiseks töötava lambi sisse ega suunake valgust silmadesse.** See võib tekitada tõsiseid silmakahjustusi.

⚠***HOIATUS:*** **Põletus- ja tulekahjuohu vältimiseks ärge puutuge lambipead ja hoidke see töö ajal tuleohtlikest materjalidest eemal.**

TÄHELEPANU: **Ärge vajutage nuppu jõuga.** Muidu võib tekkida rike.

Lüliti funktsioneerimine

⚠***ETTEVAATUST:*** **Toitelüliti nupu vajutamisel hoidke seadmest kinni.**

Lambi sisselülitamiseks vajutage pärast lambipea avamist toitelüliti nuppu. Eredus muutub iga kord, kui te toitelüliti nuppu vajutate. Eredust saab lülitada astmetel ere, keskmine, tuhm ja väljas.
► **Joon.6: 1.** Toitelüliti nupp **2.** Lambipea

MÄRKUS: Samuti saate tule välja lülitada, keerates lambipead valgustipinnaga sissepoole. Lambi uuesti sisselülitamiseks vajutage pärast lambipea avamist toitelüliti nuppu.

Kasutamine magnetiga

⚠***ETTEVAATUST:*** **Enne kasutamist eemaldage magnetpinnale kinnitunud võõrkehad.** Muidu väheneb magneti jõud ja see võib põhjustada vigastusi.

⚠***ETTEVAATUST:*** **Magnetite kasutamisel tuleb need kinnitada tasasele pinnale. Seejärel veenduge, et seade oleks tugevalt kinnitunud.**

⚠***ETTEVAATUST:*** **Seadme kasutamisel magnetitega ärge asetage käsi magnetite ja metallpinna vahele.** Muidu võib käsi vahele jääda.

⚠***ETTEVAATUST:*** **Ärge asetage magnetitega kinnitatud seadmele muid esemeid.**

⚠***ETTEVAATUST:*** **Magnetpinna lahutamisel hoidke alati tugevalt käepidemest.**

⚠***ETTEVAATUST:*** **Kui te seadet ei kasuta, näiteks hoiustamise ajal, paigaldage magneti kate alati seadme põhjale.** Vastasel juhul võivad soovimatud metallobjektid magnetpinnale kinnituda.

⚠***ETTEVAATUST:*** **Magnetite kinnitamisel kõrges kohas asuvale metallpinnale, siduge käepide trossi või nööriga kinni, et takistada seadme mahakukkumist.**

TÄHELEPANU: **Kui magnet kinnitatakse pikaks ajaks, võib alusmaterjali pind olenevalt kasutustingimustest kahjustada saada.**

TÄHELEPANU: **Magnetpinna lahutamisel ärge libistage seda.** Pind, kuhu magnetkinnitus on kinnitatud, võib kahjustada saada.

Lükake magneti katet ja eemaldage see. Magneti katet saab hoida lambipea tagaküljel.
Seejärel kinnitage magnetid metallpinnale.
► **Joon.7: 1.** Magneti kate **2.** Magnet

Kasutamine konksuga

⚠***ETTEVAATUST:*** **Seadme riputamisel kõrgesse kohta siduge käepide trossi või nööriga kinni, et takistada seadme mahakukkumist.**

⚠***ETTEVAATUST:*** **Ärge tõmmake rippuvat seadet alla.**

Lükake magneti katet ja eemaldage see ning seejärel keerake konksu.
► **Joon.8: 1.** Konks

Riputage konks torule (max ø50 mm).
► **Joon.9**

Kasutamine pitskruviga

Valikuline tarvik

⚠*ETTEVAATUST:* Adapteri kinnitamisel seadme külge keerake adapter tugevalt seadme põhjas olevasse kruviavasse.

⚠*ETTEVAATUST:* Adapteri kinnitamisel pitskruvile keerake kinnitusmutter tugevalt kinni.

⚠*ETTEVAATUST:* Jälgige, et pitskruvi oleks pärast paigaldamist teie soovitud asendis tugevalt kinnitunud.

MÄRKUS: Adapter tuleb osta eraldi. Pitskruvi ja adapterit müüakse eraldi.

1. Keerake käsikruvi pitskruvilt lahti.

2. Keerake adapteri suure läbimõõduga ots pitskruvisse.

3. Adapteri kinnitamiseks pitskruvile keerake kinnitusmutter kinni.

► **Joon.10:** **1.** Pitskruvi **2.** Käsikruvi **3.** Adapter **4.** Suure läbimõõduga ots **5.** Kinnitusmutter

4. Keerake adapteri teine ots seadme põhjas olevasse kruviavasse. Kinnitage adapter seadme külge.

► **Joon.11:** **1.** Kruviava **2.** Adapter

5. Paigaldage pitskruvi soovitud asendisse.

Seadme suuna reguleerimiseks keerake kinnitusmutter kergelt lahti ja keerake seadet. Pärast suuna reguleerimist keerake kinnitusmutter uuesti kinni.

► **Joon.12:** **1.** Pitskruvi **2.** Kinnitusmutter

HOOLDUS

⚠*ETTEVAATUST:* Enne kontroll- või hooldustoimingute tegemist kandke alati hoolt selle eest, et seade oleks välja lülitatud ja akukassett eemaldatud.

***TÄHELEPANU:* Ärge kunagi kasutage bensiini, vedeldit, alkoholi ega midagi muud sarnast. Selle tulemuseks võib olla luitumine, deformatsioon või pragunemine.**

Toote OHUTUSE ja TÖÖKINDLUSE tagamiseks tuleb vajalikud remonttööd ning muud hooldus- ja reguleerimistööd lasta teha Makita volitatud teeninduskeskustes või tehase teeninduskeskustes. Alati tuleb kasutada Makita varuosi.

Puhastamine

⚠*ETTEVAATUST:* Ärge peske seadet vees.

Puhastage aeg-ajalt seadme välispinda (seadme keret) seebivees niisutatud lapiga.

VALIKULISED TARVIKUD

⚠*ETTEVAATUST:* Neid tarvikuid ja lisaseadiseid on soovitav kasutada koos Makita tööriistaga, mille kasutamist selles kasutusjuhendis kirjeldatakse. Muude tarvikute ja lisaseadiste kasutamisega kaasneb vigastada saamise oht. Kasutage tarvikuid ja lisaseadiseid ainult otstarbekohaselt.

Saate vajaduse korral kohalikust Makita teeninduskeskusest lisateavet nende tarvikute kohta.

- Pitskruvi
- Adapter
- Makita algupärane aku ja laadija

MÄRKUS: Mõned nimekirjas loetletud tarvikud võivad kuuluda standardvarustusse ning need on lisatud tööriista pakendisse. Need võivad riigiti erineda.

DANE TECHNICZNE

Model:		ML013G
Napięcie znamionowe		Prąd stały 36 V–40 V maks.
Strumień świetlny (wysoka / średnia / niska wartość)		1 200 lm / 800 lm / 500 lm
Czas pracy (wysoka / średnia / niska wartość)	z BL4040	12 godz. / 18 godz. / 29 godz.
Wymiary (bez akumulatora) (dług. x szer. x wys.)	Pozycja po złożeniu	172 mm x 91 mm x 161 mm
	Pozycja podczas pracy (Wysokość maksymalna)	172 mm x 91 mm x 284 mm
Masa netto (bez akumulatora i pokrywy magnetycznej)		0,88 kg

- W związku ze stale prowadzonym przez naszą firmę programem badawczo-rozwojowym niniejsze dane mogą ulec zmianom bez wcześniejszego powiadomienia.
- Dane techniczne mogą różnić się w zależności od kraju.
- Czasy pracy są przybliżone i mogą różnić się w zależności od rodzaju akumulatora, statusu ładowania oraz warunków eksploatacji.

Kompatybilne akumulatory i ładowarki

Akumulator	BL4020 / BL4025 / BL4040 / BL4040F / BL4050F
Ładowarka	DC40RA / DC40RB / DC40RC / DC40WA / BCC01 / BCC02

- Pewne z wymienionych powyżej akumulatorów i ładowarek mogą być niedostępne w regionie zamieszkania użytkownika.

⚠***OSTRZEŻENIE:*** **Należy używać wyłącznie akumulatorów i ładowarek wymienionych powyżej.**
Używanie innych akumulatorów i ładowarek może stwarzać ryzyko wystąpienia obrażeń ciała lub pożaru.

Symbole

Poniżej pokazano symbole, jakie mogą być zastosowane na urządzeniu. Przed rozpoczęciem użytkowania należy zapoznać się z ich znaczeniem.



Przeczytać instrukcję obsługi.



Dotyczy tylko państw UE
Z uwagi na obecność w sprzęcie niebezpiecznych składników, zużyty sprzęt elektryczny, elektroniczny, akumulatory oraz baterie mogą powodować negatywny wpływ na środowisko i zdrowie ludzi.
Nie wyrzucaj urządzeń elektrycznych, elektronicznych lub akumulatorów wraz z odpadami z gospodarstwa domowego!
Zgodnie z Europejską Dyrektywą w sprawie zużytego sprzętu elektrycznego i elektronicznego oraz dotyczącą akumulatorów i baterii oraz zużytych akumulatorów i baterii, a także dostosowaniem ich do prawa krajowego, zużyte urządzenia elektryczne, elektroniczne, baterie i akumulatory, należy składować osobno i przekazywać do punktu selektywnej zbiórki odpadów komunalnych, działającego zgodnie z przepisami dotyczącymi ochrony środowiska.
Informuje o tym symbol przekreślonego kołowego kontenera na odpady umieszczony na sprzęcie.



Dotyczy tylko państw UE
Prawidłowa utylizacja tego produktu
Ten symbol oznacza, że na terenie UE produktu nie należy wyrzucać razem z odpadami z gospodarstwa domowego. Aby uniknąć ewentualnych szkód w środowisku naturalnym lub zagrożeń dla zdrowia ludzi powstałych w wyniku niekontrolowanego usuwania odpadów, należy poddać produkt odpowiedzialnej utylizacji, która pozwoli na zrównoważone powtórne wykorzystanie zasobów materiałowych. Aby oddać urządzenie do utylizacji, należy skorzystać z usług punktów zbiórki odpowiednich odpadów lub zwrócić się do sprzedawcy detalicznego, u którego zakupiono produkt. W obu przypadkach możliwe będzie przekazanie produktu do recyklingu bezpiecznego dla środowiska.
Z uwagi na obecność w sprzęcie niebezpiecznych składników, zużyty sprzęt elektryczny i elektroniczny może powodować negatywny wpływ na środowisko i zdrowie ludzi.



Nie wpatrywać się we włączoną lampę.

OSTRZEŻENIA DOTYCZĄCE BEZPIECZEŃSTWA

PRZECZYTAĆ WSZYSTKIE INSTRUKCJE BEZPIECZEŃSTWA I STOSOWAĆ SIĘ DO NICH.

OSTRZEŻENIE – Podczas korzystania z tego urządzenia zawsze należy przestrzegać poniższych środków ostrożności:

1. **W przypadku użytkowania produktu w pobliżu dzieci należy zapewnić ścisły nadzór, aby zmniejszyć ryzyko obrażeń.**
2. **Nie należy dotykać gorących części, aby zredukować ryzyko poparzenia.** Soczewka może być bardzo gorąca podczas eksploatacji i niedługo po użyciu.
3. **Używać wyłącznie przystawek zalecanych lub sprzedawanych przez producenta.**
4. **Nie korzystać z urządzenia w deszczu lub śniegu.**
5. **Aby zredukować ryzyko porażenia elektrycznego, nie należy zanurzać urządzenia w wodzie lub innej cieczy. Nie umieszczać ani nie przechowywać urządzenia w miejscach, z których może spaść lub może zsunąć się do wanny lub zlewu.**
6. **OSTRZEŻENIE: Aby zredukować ryzyko obrażeń, nie należy wpatrywać się e włączoną lampę ani nie kierować światła na oczy.** Może dojść do poważnych obrażeń oczu.
7. **OSTRZEŻENIE: Nie wolno używać magnesu do mocowania od góry w poziomie.**
8. **Aby zredukować ryzyko pożaru, podczas pracy nie należy zbliżać się do materiałów palnych.**
9. **Źródło światła w tej lampie nie jest wymienne; jeśli źródło światła zużyje się, należy wymienić całą lampę.**
10. **Mechanizm sterowania w tej lampie nie jest wymienny. Gdy mechanizm ten zużyje się, należy wymienić całą lampę.**
11. **Nie kierować światła w kierunku innych osób.**
12. **Jeśli urządzenie jest wyposażone w otwory wentylacyjne, nie wolno ich zakrywać ani blokować. Należy utrzymywać otwory wentylacyjne w czystości, aby umożliwić chłodzenie.** Zatkane otwory wentylacyjne mogą spowodować pożar.
13. **Nie używać uchwytu do przenoszenia do innego celu niż przenoszenie urządzenia, np. do podwieszania urządzenia.**
14. **Podczas wkładania akumulatora zachować ostrożność, aby nie uderzyć dłoni znajdującej się na uchwycie do przenoszenia.**
15. **Urządzenie należy umieścić w miejscu niedostępnym dla dzieci.**
16. **W przypadku korzystania z urządzenia w miejscu, w którym nie można przymocować go do powierzchni magnetycznej, ustawić urządzenie na równej i stabilnej powierzchni.** W przeciwnym razie urządzenie może się przewrócić i spaść.
17. **Jeśli dojdzie do upadku urządzenia, przed jego użyciem sprawdzić, czy nie doszło do uszkodzenia lub nie wystąpiły problemy z bezpieczeństwem.**
18. **Nie należy używać urządzenia przy silnym wietrze.** W przeciwnym razie może dojść do upadku.
19. **Nie użytkować urządzenia w atmosferach wybuchowych, na przykład w obecności łatwopalnych cieczy, gazów lub pyłów.**
20. **Nie wystawiać urządzenia na działanie iskier, warunki atmosferyczne powodujące korozję itd.**
21. **Gdy urządzenie nie jest używane, zawsze należy wyjąć z niego akumulator.**
22. **Urządzenie należy przechowywać w pomieszczeniach.**
23. **Nie myć urządzenia poprzez zanurzanie w wodzie.**
24. **Plakietki i tabliczki znamionowe z istotnymi informacjami powinny znajdować się na produkcie.** Jeśli są nieczytelne lub zostały zgubione, należy skontaktować się z punktem serwisowym MAKITA, aby bezpłatnie zastąpić je nowymi.
25. **Przed przystąpieniem do jakichkolwiek regulacji, wymianą akcesoriów czy odłożeniem urządzenia do przechowywania należy odłączyć od niego akumulator.** Tego rodzaju zapobiegawcze środki bezpieczeństwa zmniejszają ryzyko przypadkowego uruchomienia urządzenia.
26. **Nie należy modyfikować ani podejmować prób naprawienia urządzenia lub akumulatora w jakikolwiek inny sposób, niż wskazano w instrukcji użytkowania i utrzymywania w**

dobrym stanie.

27. **Nie wykonywać gwałtownych ruchów z urządzeniem, takich jak upuszczanie lub uderzanie.** Może to spowodować usterkę lub obrażenia.
28. **Nie dotykać ładowarki ani styków mokrymi rękami.**
29. **Nie ładować akumulatora na zewnątrz.**
30. **Nie używać urządzenia w pobliżu rozruszników serca.** Magnesy mogą zakłócać działanie rozruszników serca.
31. **Nie zbliżać powierzchni magnetycznej do sprzętu precyzyjnego, takiego jak urządzenie elektroniczne, zegarek lub karta IC.** Siła magnetyczna może zakłócić ich działanie.
32. **Nie sięgać zbyt daleko. Zawsze stać na pewnym podłożu i utrzymywać równowagę.** Zapewnia to lepszą kontrolę nad oświetleniem w nieprzewidzianych sytuacjach.
33. **Nie używać urządzenia na drabinie ani niestabilnym podeście.** Stabilna postawa ciała na równej powierzchni zapewnia większą kontrolę nad urządzeniem w nieprzewidzianych sytuacjach.

Ostrzeżenia dotyczące bezpieczeństwa urządzenia zasilanego akumulatorem

Użytkowanie urządzenia zasilanego akumulatorem i utrzymywanie go w dobrym stanie

1. **Nie dopuszczać do przypadkowego uruchomienia. Przed podłączeniem akumulatora albo podniesieniem lub przeniesieniem urządzenia należy sprawdzić, czy przełącznik znajduje się w pozycji wyłączenia.** Przenoszenie urządzenia z palcem na przełączniku lub podłączanie urządzenia do zasilania przy włączonym przełączniku grozi wypadkiem.
2. **Przed przystąpieniem do jakichkolwiek regulacji, wymianą akcesoriów czy odłożeniem urządzenia do przechowywania należy odłączyć od niego akumulator.** Tego rodzaju zapobiegawcze środki bezpieczeństwa zmniejszają ryzyko przypadkowego uruchomienia urządzenia.
3. **Akumulator należy ładować wyłącznie przy użyciu określonej przez producenta ładowarki.** Ładowarka przeznaczona do jednego typu akumulatora może stwarzać zagrożenie pożarem, gdy będzie używana do ładowania innego akumulatora.
4. **Do zasilania urządzeń należy używać tylko specjalnie do tego celu przeznaczonych akumulatorów.** Używanie innych akumulatorów może stwarzać ryzyko wystąpienia obrażeń ciała lub pożaru.
5. **Gdy akumulator nie jest używany, należy zabezpieczyć go przed kontaktem z metalowymi przedmiotami, typu spinacze, monety, klucze, gwoździe, wkręty lub innymi metalowymi drobiazgami, które mogą powodować zwarcie styków akumulatora.** Zwarcie styków akumulatora grozi poparzeniami lub pożarem.
6. **W niewłaściwych warunkach eksploatacji może dojść do wycieku elektrolitu z akumulatora. Nie należy go dotykać. W razie przypadkowego kontaktu należy przemyć skażoną skórę wodą. W przypadku dostania się elektrolitu do oczu należy dodatkowo skorzystać z porady lekarza.** Elektrolit z akumulatora może powodować podrażnienia lub poparzenia.
7. **Nie używać uszkodzonego lub przerobionego akumulatora ani urządzenia.** Uszkodzone lub przerobione akumulatory mogą działać w nieprzewidywalny sposób i spowodować pożar, wybuch lub obrażenia ciała.
8. **Nie wystawiać akumulatora ani urządzenia na działanie ognia ani nadmiernie wysokiej temperatury.** Narażenie na ogień lub temperaturę wyższą niż 130°C może spowodować wybuch.
9. **Przestrzegać wszystkich instrukcji ładowania i nie ładować akumulatora ani urządzenia w temperaturze wykraczającej poza zakres określony w instrukcji.** Nieprawidłowe ładowanie lub ładowanie w temperaturze wykraczającej poza określony zakres może spowodować uszkodzenie akumulatora oraz wzrost zagrożenia pożarem.
10. **Serwisowanie powinno być wykonywane przez wykwalifikowany personel, z użyciem wyłącznie identycznych części zamiennych.** Zapewni to zachowanie bezpieczeństwa pracy z urządzeniem.
11. **Nie należy modyfikować ani podejmować prób naprawienia urządzenia lub akumulatora w jakikolwiek inny sposób, niż wskazano w instrukcji użytkowania i utrzymywania w dobrym stanie.**

Ważne zasady bezpieczeństwa dotyczące akumulatora

1. **Przed użyciem akumulatora zapoznać się ze wszystkimi instrukcjami i znakami ostrzegawczymi na (1) ładowarce, (2) akumulatorze i (3) produkcie, w którym będzie używany akumulator.**
2. **Nie rozmontowywać ani nie modyfikować akumulatora.** Może to spowodować pożar, przegrzanie lub wybuch.
3. **Jeśli czas działania uległ znacznemu skróceniu, należy natychmiast przerwać pracę. Może bowiem dojść do przegrzania, ewentualnych poparzeń, a nawet eksplozji.**
4. **W przypadku przedostania się elektrolitu do oczu, przemyć je czystą wodą i niezwłocznie uzyskać pomoc lekarską. Może on bowiem spowodować utratę wzroku.**
5. **Nie doprowadzać do zwarcia akumulatora:**
   (1) **Nie dotykać styków materiałami przewodzącymi prąd.**
   (2) **Unikać przechowywania akumulatora w pojemniku z metalowymi przedmiotami, takimi jak gwoździe, monety itp.**
   (3) **Chronić akumulator przed deszczem lub wodą.**

   Zwarcie prowadzi do przepływu prądu elektrycznego o dużym natężeniu i przegrzania akumulatora, co w konsekwencji może grozić

poparzeniami a nawet awarią urządzenia.

6. **Urządzenia i akumulatora nie wolno przechowywać ani używać w miejscach, w których temperatura osiąga bądź przekracza 50°C (122°F).**
7. **Akumulatorów, również tych poważnie uszkodzonych lub całkowicie zużytych, nie wolno spalać. Akumulator może eksplodować w ogniu.**
8. **Nie należy przecinać ani zgniatać akumulatora, wbijać w niego gwoździ, rzucać nim, upuszczać go ani uderzać akumulatorem o twarde obiekty.** Takie działanie może spowodować pożar, przegrzanie lub wybuch.
9. **Nie wolno używać uszkodzonego akumulatora.**
10. **Nie wolno naprawiać uszkodzonych akumulatorów.** Naprawa akumulatorów powinna być wykonywana wyłącznie przez producenta lub autoryzowane punkty usługowe.
11. **Stanowiące wyposażenie akumulatory litowo-jonowe podlegają przepisom dotyczącym produktów niebezpiecznych.**
    Na potrzeby transportu komercyjnego, np. świadczonego przez firmy trzecie czy spedycyjne, należy przestrzegać specjalnych wymagań w zakresie pakowania i oznaczania etykietami. Przygotowanie produktu do wysyłki wymaga skonsultowania się ze specjalistą ds. materiałów niebezpiecznych. Należy także przestrzegać przepisów krajowych, które mogą być bardziej szczegółowe.
    Zakleić taśmą lub zaślepić otwarte styki akumulatora oraz zabezpieczyć go, aby nie mógł się przesuwać w opakowaniu.
12. **Jeśli zajdzie konieczność wyrzucenia akumulatora, należy wyjąć go z urządzenia i przekazać w bezpieczne miejsce. Postępować zgodnie z przepisami lokalnymi dotyczącymi usuwania akumulatorów.**
13. **Używać akumulatorów tylko z produktami określonymi przez firmę Makita.** Zastosowanie akumulatorów w niezgodnych produktach może spowodować pożar, przegrzanie, wybuch lub wyciek elektrolitu.
14. **Jeśli urządzenie nie będzie używane przez dłuższy czas, należy wyjąć z niego akumulator.**
15. **Przed użyciem akumulatora i po jego użyciu akumulator może pozostawać nagrzany, co może spowodować poparzenia lub poparzenia w niskiej temperaturze. Z gorącym akumulatorem należy obchodzić się ostrożnie.**
16. **Nie należy dotykać styku urządzenia bezpośrednio po jego użyciu, ponieważ może on być na tyle gorący, że spowoduje oparzenia.**
17. **Nie należy dopuszczać, aby wióry, kurz lub brud gromadziły się na stykach, w otworach i rowkach akumulatora.** Może to spowodować obniżenie wydajności lub uszkodzenie urządzenia lub akumulatora.
18. **Jeśli urządzenie nie jest przeznaczone do użytku w pobliżu linii wysokiego napięcia, nie należy korzystać z akumulatora w ich sąsiedztwie.** Może to spowodować nieprawidłowe działanie lub uszkodzenie urządzenia lub akumulatora.
19. **Przechowywać akumulator w miejscu niedostępnym dla dzieci.**

ZACHOWAĆ NINIEJSZE INSTRUKCJE.

PRZESTROGA: **Używać wyłącznie oryginalnych akumulatorów firmy Makita.** Używanie nieoryginalnych akumulatorów (firm innych niż Makita) lub akumulatorów, które zostały zmodyfikowane, może spowodować wybuch akumulatora i pożar, obrażenia ciała oraz zniszczenie mienia. Powoduje to również unieważnienie gwarancji firmy Makita dotyczących urządzenia i ładowarki.

UWAGA: Firma Makita nie ponosi odpowiedzialności za wypadki wynikające z korzystania z akumulatorów innych niż oryginalne akumulatory firmy Makita lub akumulatorów, które zostały zmodyfikowane. Oryginalne akumulatory firmy Makita zostały poddane dokładnej ocenie pod kątem zgodności z narzędziami i ładowarkami firmy Makita zgodnie z obowiązującymi przepisami i normami bezpieczeństwa.

Wskazówki dotyczące zachowania maksymalnej trwałości akumulatora

1. **Akumulator należy naładować zanim zostanie do końca rozładowany. Po zauważeniu spadku mocy urządzenia należy przerwać pracę i naładować akumulator.**
2. **Nie wolno ładować powtórnie w pełni naładowanego akumulatora. Przeładowanie akumulatora skraca jego trwałość.**
3. **Akumulator należy ładować w temperaturze pokojowej w przedziale 10–40°C (50–104°F). W przypadku gorącego akumulatora przed przystąpieniem do ładowania należy poczekać, aż ostygnie.**
4. **Jeśli akumulator nie jest używany, należy wyjąć go z urządzenia lub ładowarki.**
5. **Akumulatory niklowo-wodorkowe należy naładować po okresie długiego nieużytkowania (dłuższego niż sześć miesięcy).**

SERWISOWANIE

1. Czynności serwisowe związane z tym urządzeniem należy powierzyć wyłącznie wykwalifikowanym pracownikom. Serwis lub konserwacja przeprowadzane przez osoby niewykwalifikowane mogą stwarzać ryzyko odniesienia obrażeń.
2. Podczas serwisowania tego urządzenia należy używać tylko identycznych części zamiennych. Użycie nieautoryzowanych części lub nieprzestrzeganie instrukcji konserwacji może stwarzać ryzyko porażenia elektrycznego lub innych obrażeń.
3. Urządzenia nie wolno spalać, nawet jeśli jest poważnie uszkodzone. Akumulatory mogą wybuchnąć w ogniu. Urządzenie należy wycofać z eksploatacji zgodnie z obowiązującymi przepisami.

OPIS CZĘŚCI

► **Rys.1**

1	Głowica lampy	2	Soczewka	3	Pokrywa magnetyczna	4	Uchwyt do przenoszenia
5	Przełącznik zasilania	6	Haczyk	7	Otwór na śrubę (1/4″)	8	Magnes

OPIS DZIAŁANIA

⚠***PRZESTROGA:*** **Przed przystąpieniem do regulacji lub przeglądu urządzenia upewnić się, że jest ono wyłączone, a akumulator został wyjęty.**

Wkładanie i wyjmowanie akumulatora

⚠***PRZESTROGA:*** **Przed włożeniem lub wyjęciem akumulatora należy zawsze wyłączyć narzędzie.**

⚠***PRZESTROGA:*** **Podczas wkładania lub wyjmowania akumulatora należy mocno trzymać narzędzie i akumulator.** W przeciwnym razie mogą się one wyślizgnąć z rąk, powodując uszkodzenie narzędzia lub akumulatora i obrażenia ciała.

Aby włożyć akumulator, wyrównać występ na akumulatorze z rowkiem w obudowie i wsunąć go na swoje miejsce. Akumulator należy wsunąć do oporu, aż się zatrzaśnie na miejscu, co jest sygnalizowane delikatnym kliknięciem. Jeśli jest widoczny czerwony wskaźnik pokazany na rysunku, akumulator nie został całkowicie zablokowany.

Aby wyjąć akumulator, przesuń przycisk znajdujący się w przedniej jego części i wysuń akumulator.

► **Rys.2:** **1.** Czerwony wskaźnik **2.** Przycisk **3.** Akumulator

⚠***PRZESTROGA:*** **Akumulator należy włożyć do końca, tak aby czerwony wskaźnik nie był widoczny.** W przeciwnym razie może przypadkowo wypaść z narzędzia, powodując obrażenia operatora lub osób postronnych.

⚠***PRZESTROGA:*** **Nie wkładać akumulatora na siłę.** Jeśli akumulator nie daje się swobodnie wsunąć, oznacza to, że został włożony nieprawidłowo.

Wskazanie stanu naładowania akumulatora

Nacisnąć przycisk kontrolny na akumulatorze w celu wyświetlenia stanu naładowania akumulatora. Lampki wskaźnika zaświecą się przez kilka sekund.

► **Rys.3:** **1.** Lampki wskaźnika **2.** Przycisk kontrolny

Lampki wskaźnika			Pozostała energia akumulatora
Świeci się	Wyłączony	Miga	
■ ■ ■ ■			75–100%
■ ■ ■ □			50–75%
■ ■ □ □			25–50%
■ □ □ □			0–25%
◪ □ □ □			Naładować akumulator.
■ ■ □ □ ↑ ↓ □ □ ■ ■			Akumulator może nie działać poprawnie.

WSKAZÓWKA: Zależnie od warunków użytkowania i temperatury otoczenia, wskazywany poziom może nieznacznie się różnić od rzeczywistego stanu naładowania akumulatora.

WSKAZÓWKA: Pierwsza (skrajnie po lewej stronie) lampka wskaźnika miga, gdy układ zabezpieczenia akumulatora jest aktywny.

Układ zabezpieczający urządzenia/akumulatora

Urządzenie jest wyposażone w układ zabezpieczający. Układ ten automatycznie odcina zasilanie w celu wydłużenia trwałości urządzenia i akumulatora. Urządzenie zostanie automatycznie zatrzymane podczas pracy w następujących sytuacjach związanych z urządzeniem lub akumulatorem.

Zabezpieczenie przed przegrzaniem

W przypadku przegrzania urządzenia lub akumulatora urządzenie wyłączy się automatycznie. W takiej sytuacji przed ponownym włączeniem należy poczekać, aż urządzenie ostygnie.

Zabezpieczenie przed nadmiernym rozładowaniem

Gdy stan naładowania akumulatora staje się niski, diody LED — z wyjątkiem niektórych — gasną. Następnie system automatycznie odcina zasilanie. W takiej sytuacji należy wyjąć akumulator z urządzenia i naładować go.

Inne zabezpieczenia

Układ zabezpieczający jest przeznaczony do ochrony przed innymi przyczynami, które mogą doprowadzić do uszkodzenia urządzenia i umożliwia jego automatyczne zatrzymanie. Należy wykonać poniższe kroki, aby usunąć przyczyny tymczasowego wstrzymania lub zatrzymania pracy urządzenia.

1. Wyłączyć urządzenie, a następnie włączyć je ponownie w celu zrestartowania.
2. Naładować akumulatory lub zastąpić je (lub jeden z nich) naładowanymi akumulatorami.
3. Pozostawić urządzenie i akumulator (akumulatory) do ostygnięcia.

Jeśli przywrócenie działania układu zabezpieczającego nie przynosi pozytywnych efektów, należy skontaktować się z centrum serwisowym Makita.

MONTAŻ

⚠*PRZESTROGA:* Przed przystąpieniem do wszelkich prac konserwacyjnych przy urządzeniu upewnić się, że jest ono wyłączone oraz że akumulator został wyjęty.

Regulacja kąta głowicy lampy

⚠*PRZESTROGA:* Podczas regulacji kąta głowicy lampy należy trzymać urządzenie.

⚠*PRZESTROGA:* Należy zachować ostrożność, aby podczas regulacji kąta głowicy lampy nie ścisnąć palców.

Głowicę lampy można rozłożyć pod kątem maksymalnie 180°.
► **Rys.4**

Głowicę lampy można obrócić o maksymalnie 90° w prawo i maksymalnie 210° w lewo.
► **Rys.5**

OBSŁUGA

⚠*OSTRZEŻENIE:* Aby zredukować ryzyko obrażeń, nie należy wpatrywać się e włączoną lampę ani nie kierować światła na oczy. Może dojść do poważnych obrażeń oczu.

⚠*OSTRZEŻENIE:* Aby zredukować ryzyko oparzeń i pożaru, nie należy dotykać głowicy lampy; podczas pracy nie należy również zbliżać jej do materiałów łatwopalnych.

***UWAGA:* Nie naciskać przycisku na siłę.** W przeciwnym razie może wystąpić awaria.

Działanie przełącznika

⚠*PRZESTROGA:* Podczas naciskania przełącznika zasilania należy trzymać urządzenie.

Aby włączyć lampę, nacisnąć przełącznik zasilania po otwarciu głowicy. Każde naciśnięcie przełącznika zasilania przycisku powoduje zmianę poziomu jasności. Można ustawić wysoki, średni i niski poziom jasności lub wyłączyć urządzenie.
► **Rys.6: 1.** Przełącznik zasilania **2.** Głowica lampy

WSKAZÓWKA: Lampę można także wyłączyć, składając jej głowicę z powierzchnią świetlną skierowaną do wewnątrz. Aby ponownie włączyć lampę, nacisnąć przełącznik zasilania po otwarciu głowicy.

Praca z użyciem magnesu

⚠*PRZESTROGA:* Przed użyciem należy usunąć wszelkie ciała obce znajdujące się na powierzchni magnetycznej. W przeciwnym razie siła magnetyczna będzie obniżona, co może spowodować obrażenia ciała.

⚠*PRZESTROGA:* W przypadku korzystania z magnesów należy przymocować powierzchnię magnetyczną do płaskiego elementu. Następnie upewnić się, że urządzenie jest prawidłowo przymocowane.

⚠*PRZESTROGA:* Podczas korzystania z urządzenia z wykorzystaniem magnesów nie należy umieszczać dłoni między magnesami a metalową powierzchnią. Może dojść do przytrzaśnięcia dłoni.

⚠*PRZESTROGA:* Nie umieszczać żadnych przedmiotów na urządzeniu, gdy jest przymocowane za pomocą magnesów.

⚠*PRZESTROGA:* Podczas odłączania powierzchni magnetycznej należy zawsze mocno trzymać uchwyt.

⚠*PRZESTROGA:* Gdy urządzenie nie jest używane, na przykład podczas przechowywania, pokrywę magnetyczną należy zawsze przymocować na spodzie urządzenia. W przeciwnym razie metalowe przedmioty mogą w niezamierzony sposób przylgnąć do powierzchni magnetycznej.

⚠*PRZESTROGA:* W przypadku mocowania magnesów do powierzchni metalowej znajdującej się na wysokości należy przywiązać uchwyt liną lub paskiem, aby urządzenie nie spadło.

***UWAGA:* Jeśli magnes będzie przymocowany do materiału przez dłuższy czas, zależnie od warunków eksploatacji może dojść do uszkodzenia powierzchni materiału.**

***UWAGA:* Podczas odłączania powierzchni magnetycznej nie należy jej przesuwać.** Może to spowodować uszkodzenie powierzchni, do której przymocowano element magnetyczny.

Przesunąć i zdjąć pokrywę magnetyczną. Pokrywę magnetyczną można przechowywać z tyłu głowicy lampy. Następnie przymocować magnesy do metalowej powierzchni.
► **Rys.7: 1.** Pokrywa magnetyczna **2.** Magnes

Praca z użyciem haczyka

***PRZESTROGA:* W przypadku zawieszania urządzenia na wysokości należy przywiązać uchwyt liną lub paskiem, aby urządzenie nie spadło.**

***PRZESTROGA:* Gdy urządzenie jest zawieszone, nie należy go pociągać w dół.**

Przesunąć i zdjąć pokrywę magnetyczną, a następnie obrócić haczyk.
► **Rys.8: 1.** Haczyk

Zawiesić haczyk na rurze (maks. ø50 mm).
► **Rys.9**

Praca z użyciem zacisku

Akcesoria opcjonalne

***PRZESTROGA:* W przypadku przykręcania adaptera do urządzenia należy dokładnie wkręcić adapter do otworu na śrubę na spodzie urządzenia.**

***PRZESTROGA:* Podczas przykręcania adaptera do zacisku należy dokładnie dokręcić nakrętkę mocującą.**

***PRZESTROGA:* Należy upewnić się, że zacisk jest prawidłowo przymocowany po zamocowaniu go w żądanym położeniu.**

WSKAZÓWKA: Adapter należy zakupić osobno. Zacisk i adapter są sprzedawane oddzielnie.

1. Wykręcić śrubę skrzydełkową z zacisku.

2. Wkręcić koniec adaptera o dużej średnicy do zacisku.

3. Obrócić nakrętkę mocującą, aby przymocować adapter do zacisku.
► **Rys.10: 1.** Zacisk **2.** Śruba skrzydełkowa **3.** Adapter **4.** Koniec o dużej średnicy **5.** Nakrętka mocująca

4. Wkręcić drugi koniec adaptera do otworu na śrubę na spodzie urządzenia. Przymocować adapter do urządzenia.
► **Rys.11: 1.** Otwór na śrubę **2.** Adapter

5. Zamocować zacisk w żądanym położeniu.

Kierunek urządzenia można wyregulować, nieznacznie luzując nakrętkę mocującą i obracając urządzenie. Po wyregulowaniu kierunku należy ponownie dokręcić nakrętkę mocującą.
► **Rys.12: 1.** Zacisk **2.** Nakrętka mocująca

KONSERWACJA

***PRZESTROGA:* Przed przystąpieniem do przeglądu urządzenia lub jego konserwacji upewnić się, że jest ono wyłączone, a akumulator wyjęty.**

***UWAGA:* Nie stosować benzyny, rozpuszczalników, alkoholu itp. środków. Mogą one powodować odbarwienia, odkształcenia lub pęknięcia.**

W celu zachowania odpowiedniego poziomu BEZPIECZEŃSTWA i NIEZAWODNOŚCI produktu wszelkie naprawy i różnego rodzaju prace konserwacyjne lub regulacje powinny być przeprowadzane przez autoryzowany lub fabryczny punkt serwisowy narzędzi Makita, zawsze z użyciem oryginalnych części zamiennych Makita.

Czyszczenie

***PRZESTROGA:* Nie myć urządzenia poprzez zanurzanie w wodzie.**

Od czasu do czasu należy przetrzeć zewnętrzną część urządzenia (korpus) ściereczką zwilżoną wodą z mydłem.

AKCESORIA OPCJONALNE

***PRZESTROGA:* Zaleca się stosowanie wymienionych akcesoriów i przystawek razem z narzędziem Makita opisanym w niniejszej instrukcji.** Stosowanie innych akcesoriów lub przystawek może być przyczyną obrażeń ciała. Akcesoria lub przystawki należy wykorzystywać tylko zgodnie z ich przeznaczeniem.

W razie potrzeby wszelkiej pomocy i szczegółowych informacji na temat niniejszych akcesoriów udzielą Państwu lokalne punkty serwisowe Makita.

- Zacisk
- Adapter
- Oryginalny akumulator i ładowarka firmy Makita

WSKAZÓWKA: Niektóre pozycje znajdujące się na liście mogą być dołączone do pakietu narzędziowego jako akcesoria standardowe. Mogą to być różne pozycje, w zależności od kraju.

RÉSZLETES LEÍRÁS

Típus:		ML013G
Névleges feszültség		36 V - 40 V max., egyenáram
Fényáram (Magas / Közepes / Alacsony)		1 200 lm / 800 lm / 500 lm
Üzemidő (Magas / Közepes / Alacsony)	BL4040 esetén	12 óra / 18 óra / 29 óra
Méretek (akkumulátor nélkül) (H x Sz x M)	Összehajtott helyzetben	172 mm x 91 mm x 161 mm
	Működési helyzetben (Maximális magasság)	172 mm x 91 mm x 284 mm
Nettó tömeg (akkumulátor és mágneses fedél nélkül)		0,88 kg

- Folyamatos kutató- és fejlesztőprogramunk eredményeként az itt felsorolt tulajdonságok figyelmeztetés nélkül megváltozhatnak.
- A tulajdonságok országról országra különbözhetnek.
- Az üzemidők megközelítőek és az akkumulátor típusától, a töltöttség szintjétől és a használati körülményektől függően eltérhetnek.

Alkalmazható akkumulátorok és töltők

Akkumulátor	BL4020 / BL4025 / BL4040 / BL4040F / BL4050F
Töltő	DC40RA / DC40RB / DC40RC / DC40WA / BCC01 / BCC02

- Lakóhelyétől függően előfordulhat, hogy a fent felsorolt akkumulátorok és töltők nem érhetők el.

⚠***FIGYELMEZTETÉS:*** **Csak a fentiekben felsorolt akkumulátorokat és töltőket használja.** Bármilyen más akkumulátor vagy töltő használata sérüléseket és/vagy tüzet okozhat.

Szimbólumok

A következőkben a berendezésen esetleg használt jelképek láthatók. A szerszám használata előtt bizonyosodjon meg arról hogy helyesen értelmezi a jelentésüket.



Olvassa el a használati utasítást.



Csak EU-tagállamok számára
Mivel a berendezésben veszélyes alkatrészek vannak, az elektromos és elektronikus berendezések, akkumulátorok és elemek hulladékai negatív hatással lehetnek a környezetre és az emberi egészségre.
Az elektromos és elektronikus készülékeket vagy akkumulátorokat ne dobja a háztartási szemétbe!
Az elektromos és elektronikus berendezések hulladékairól és az akkumulátorokról és elemekről, valamint az akkumulátorok és elemek hulladékáról szóló európai irányelvnek, valamint a nemzeti jogszabályokhoz történő adaptálásának megfelelően a használt elektromos berendezéseket, elemeket és akkumulátorokat külön kell tárolni, és a települési hulladék elkülönített gyűjtőhelyére kell szállítani a környezetvédelmi előírásoknak megfelelően.
Ezt jelzi a berendezésen elhelyezett áthúzott kerekes kuka szimbólum.



Csak az Európai Unió tagállamai számára
A termék helyes ártalmatlanítása
Ez a jelölés azt jelzi, hogy ezt a terméket az EU egész területén nem szabad a háztartási hulladékkal együtt ártalmatlanítani. A környezet vagy az emberi egészség ellenőrizetlen hulladékkezelés általi esetleges károsodásának megakadályozása érdekében hasznosítsa újra felelősen, és segítse elő az anyagi erőforrások fenntartható újrafelhasználását. A használt eszköz visszaküldéséhez kérjük, használja a visszaküldési és gyűjtési rendszereket, vagy vegye fel a kapcsolatot a kereskedővel, ahol a terméket megvásárolta. Ők gondoskodhatnak a termék környezetbarát, biztonságos újrahasznosításáról.
Mivel a berendezésben veszélyes alkatrészek vannak, a használt elektromos és elektronikus berendezések negatív hatással lehetnek a környezetre és az emberi egészségre.



Ne bámuljon a működő lámpába.

BIZTONSÁGI FIGYELMEZTETÉS

OLVASSON EL ÉS KÖVESSEN MINDEN BIZTONSÁGI UTASÍTÁST.

FIGYELMEZTETÉS – A készülék használatakor mindig tartsa be a következő óvintézkedéseket:

1. **A sérülésveszély csökkentése érdekében gondos felügyelet szükséges, amikor a terméket gyermekek közelében használják.**
2. **Ne érjen a forró részekhez, hogy csökkentse a megégés kockázatát.** A lencse rendkívül forró lehet használat közben és röviddel használat után.
3. **Csak a gyártó által javasolt vagy értékesített kiegészítőket használjon.**
4. **Ne használja a készüléket esőben vagy hóban.**
5. **Az áramütés kockázatának csökkentése érdekében ne tegye a készüléket vízbe vagy más folyadékba. Ne tegye a készüléket olyan helyre, illetve ne tárolja ott, ahol leeshet vagy kádba vagy mosogatóba húzhatják.**
6. **FIGYELMEZTETÉS: A sérülés kockázatának csökkentése érdekében ne bámuljon a működő lámpába, illetve ne tegye ki a fénynek a szemét.** Súlyos szemsérülést okozhat.
7. **FIGYELMEZTETÉS: Ne használjon mágnest vízszintes felülre szereléshez.**
8. **A tűzveszély csökkentése érdekében működés közben tartsa távol a gyúlékony anyagoktól.**
9. **A lámpatest fényforrása nem cserélhető; amikor a fényforrás eléri élettartama végét, az egész lámpatestet ki kell cserélni.**
10. **A lámpatest vezérlőberendezése nem cserélhető alkatrész; amikor a vezérlőberendezés eléri élettartama végét, az egész lámpatestet ki kell cserélni.**
11. **Ne irányítsa a fényt más személyek felé.**
12. **Ha a készülék szellőzőnyílásokkal rendelkezik, ne takarja vagy zárja el a szellőzőnyílásokat. Tartsa tisztán a szellőzőnyílásokat a hűtés érdekében.** Az eltömődött szellőzők tüzet okozhatnak.
13. **Ne használja a hordozófogantyút a készülék szállításán kívül semmilyen más célra, például emelésre.**
14. **Vigyázzon, hogy az akkumulátor behelyezésekor ne üsse meg a hordozófogantyúra helyezett kezét.**
15. **Helyezze a készüléket olyan helyre, ahol gyerekek nem érhetik el.**
16. **Ha a készüléket olyan helyen használja, ahol a mágneses felület nem rögzíthető, helyezze a készüléket egy vízszintes és stabil felületre.** Ellenkező esetben a készülék felborulhat, és balesetet okozhat.
17. **Ha a készülék leesik, használat előtt mindenképpen ellenőrizze, hogy nincs-e rajta sérülés vagy biztonsági probléma.**
18. **Ne használja a készüléket erős szélben.** Máskülönben leeshet, és baleset következhet be.
19. **Ne használja a készüléket robbanásveszélyes környezetben, például gyúlékony folyadékok, gázok vagy por jelenlétében.**
20. **Ne tegye ki a készüléket szikráknak, korrozív légkörnek, stb.**
21. **Ha a készülék nincs használatban, mindig vegye ki belőle az akkumulátort.**
22. **Tárolja a készüléket beltéren.**
23. **Ne mossa a készüléket vízben.**
24. **Tartsa meg a termék címkéit és adattábláját, amelyek fontos információkat tartalmaznak.** Ha nem lehet elolvasni vagy elveszett, lépjen kapcsolatba a MAKITA szervizközponttal az ingyenes cseréért.
25. **Csatlakoztassa le az akkumulátort a készülékről, mielőtt bármilyen beállítást vagy tartozékcserét végezne el rajta, illetve mielőtt tárolja.** Az ilyen biztonsági óvintézkedések csökkentik a készülék véletlen bekapcsolásának veszélyét.
26. **Ne módosítsa vagy próbálja megjavítani a készüléket vagy az akkumulátort, kivéve a használati és karbantartási utasításban feltüntetett eseteket.**
27. **Ne kezelje durván a készüléket, ne ejtse le és ne üsse meg.** Ha így tesz, az meghibásodást vagy sérülést okozhat.
28. **Ne kezelje a töltőt és a töltő csatlakozókat nedves kézzel.**
29. **Ne töltse az akkumulátort kültéren.**
30. **Ne használja a készüléket szívritmus-szabályozók közelében.** A mágnesek zavarhatják a szívritmus-szabályozók működését.
31. **Ne vigye a mágneses felületet közelebb a precíziós berendezésekhez, például elektronikus készülékhez, órához, karórához vagy IC-kártyához.** A mágneses erő hatással lehet rájuk.
32. **Ne hajoljon előre túlságosan. Mindig megfelelően szilárd helyzetben és egyensúlya megtartásával dolgozzon.** Ez lehetővé teszi a fény jobb szabályozását váratlan helyzetekben.
33. **Ne használja a készüléket létrán vagy instabil támaszon.** A szilárd felületen való stabil lábtartás lehetővé teszi a készülék jobb irányítását váratlan helyzetekben.

Akkumulátorról működő készülékre vonatkozó biztonsági figyelmeztetések

Akkumulátorról működő készülék használata és karbantartása

1. **Akadályozza meg a szerszám véletlenszerű elindulását. Az akkumulátorhoz való csatlakoztatás, illetve a készülék felemelése vagy szállítása előtt ellenőrizze, hogy a kapcsoló kikapcsolt helyzetben van.** A készülék szállítása

a kapcsológombon tartott ujjal vagy a készülék áram alá helyezése bekapcsolt kapcsoló mellett balesetekhez vezet.

2. **Csatlakoztassa le az akkumulátort a készülékről, mielőtt bármilyen beállítást vagy tartozékcserét végezne el rajta, illetve mielőtt tárolja.** Az ilyen biztonsági óvintézkedések csökkentik a készülék véletlen bekapcsolásának veszélyét.
3. **Csak a gyártó által meghatározott töltővel töltse fel az akkumulátort.** Egy bizonyos akkumulátortípushoz használható töltő más akkumulátortípussal való használata tűzveszélyt idézhet elő.
4. **A készülékeket kizárólag a meghatározott akkumulátorokkal használja.** Egyéb akkumulátorok használata sérülést vagy tüzet okozhat.
5. **Amikor az akkumulátort nem használja, tartsa távol a többi fémtárgytól, például iratkapcsoktól, érméktől, kulcsoktól, szögektől, csavaroktól vagy egyéb olyan apró fémtárgyaktól, amelyek összeköttetést hozhatnak létre a pólusok között.** Az akkumulátor pólusainak rövidre zárása égési sérüléseket vagy tüzet okozhat.
6. **Helytelen működtetés esetén az akkumulátorból folyadék kerülhet ki; kerülje az ezzel való érintkezést. Ha véletlenül mégis érintkezésbe kerülne a folyadékkal, mossa le azt vízzel. Ha a folyadék szemébe jut, azonnal forduljon orvoshoz segítségért.** Az akkumulátorból származó folyadék irritációt és égéseket okozhat.
7. **Ne használjon sérült vagy módosított akkumulátort vagy készüléket.** A sérült vagy módosított akkumulátorok váratlan módon viselkedhetnek, melynek következtében tüzet, robbanást vagy sérülést okozhatnak.
8. **Ne tegye ki az akkumulátort vagy a készüléket nyílt lángnak vagy túlzott hőhatásnak.** A tűz hatása és a 130 °C feletti hőmérséklet robbanást okozhat.
9. **A töltésre vonatkozó minden utasítást tartson be, ne töltse az akkumulátort vagy a készüléket a megadott hőmérséklet tartományon kívül.** A nem megfelelő módú és nem megfelelő hőmérsékleten történő töltés az akkumulátor károsodásával járhat, valamint tüzet okozhat.
10. **A szervizelést bízza eredeti pótalkatrészeket használó képzett javítószemélyzetre.** Ezzel biztosítja, hogy a termék biztonsága fennmaradjon.
11. **Ne módosítsa vagy próbálja megjavítani a készüléket vagy az akkumulátort, kivéve a használati és karbantartási utasításban feltüntetett eseteket.**

Fontos biztonsági utasítások az akkumulátorra vonatkozóan

1. **Az akkumulátor használata előtt tanulmányozza át az akkumulátortöltőn (1), az akkumulátoron (2) és az akkumulátorral működtetett terméken (3) olvasható összes utasítást és figyelmeztető jelzést.**
2. **Ne szerelje szét és ne módosítsa az akkumulátort.** Tüzet, túlzott hőt vagy robbanást okozhat.
3. **Ha a működési idő nagyon lerövidült, azonnal hagyja abba a használatot. Ez a túlmelegedés, esetleges égések és akár robbanás veszélyével is járhat.**
4. **Ha elektrolit kerül a szemébe, mossa ki azt tiszta vízzel és azonnal kérjen orvosi segítséget. Ez a látásának elvesztését okozhatja.**
5. **Ne zárja rövidre az akkumulátort:**
   (1) **Ne érjen az érintkezőkhöz elektromosan vezető anyagokkal.**
   (2) **Ne tárolja az akkumulátort más fémtárgyakkal, mint pl. szegekkel, érmékkel, stb. egy helyen.**
   (3) **Ne tegye ki az akkumulátort víznek vagy esőnek.**
   Az akkumulátor rövidzárlata nagy áramerősséget, túlmelegedést, égéseket, sőt akár meghibásodást is okozhat.
6. **Ne tárolja és használja a készüléket vagy az akkumulátort olyan helyen, ahol a hőmérséklet elérheti vagy meghaladhatja az 50 °C-t (122 °F).**
7. **Ne égesse el az akkumulátort még akkor sem, ha az komolyan megsérült vagy teljesen elhasználódott. Az akkumulátor a tűzben felrobbanhat.**
8. **Ne szúrja meg, ne vágja meg, ne törje össze, ne dobja el és ne ejtse le az akkumulátort, illetve ne üsse hozzá kemény tárgyhoz.** Az ilyen magatartás tüzet, túlzott hőt vagy robbanást okozhat.
9. **Ne használjon sérült akkumulátort.**
10. **Soha ne próbálja javítani a sérült akkumulátorokat.** Az akkumulátorok javítását csak a gyártó és a hivatalos márkaszerviz végezheti.
11. **A készülékben található lítium-ion akkumulátorokra a veszélyes árukkal kapcsolatos előírások vonatkoznak.**
    A termék pl. harmadik felek, fuvarozó cégek stb. által történő szállítása esetén minden esetben tartsa szem előtt a csomagoláson és a címkén található speciális követelményeket.
    A termék szállításra történő felkészítése esetén vegye fel a kapcsolatot egy veszélyes anyagokkal foglalkozó szakemberrel. Kérjük, hogy az esetlegesen szigorúbb nemzeti előírásokat is vegye figyelembe.
    Ragassza le a kiálló érintkezőket, illetve oly módon csomagolja be az akkumulátort, hogy az ne tudjon elmozdulni a csomagolásban.
12. **Az akkumulátor ártalmatlanításakor vegye ki azt a készülékből, és ártalmatlanítsa egy biztonságos helyen. Az akkumulátor ártalmatlanításakor tartsa be a helyi előírásokat.**
13. **Az akkumulátorokat csak a Makita által megjelölt termékekhez használja.** Ha az akkumulátorokat azokkal nem kompatibilis termékekbe helyezi, az tűzhöz, túlmelegedéshez, robbanáshoz vagy elektrolitszivárgáshoz vezethet.
14. **Ha a készülék hosszabb ideig nincs használatban, az akkumulátort ki kell venni a készülékből.**
15. **Használat közben és után az akkumulátor felforrósodhat, ami égési sérülést vagy alacsony hőmérsékletű égési sérülést okozhat. Figyeljen oda a forró akkumulátor kezelésére.**

16. **Ne érintse meg a készülék érintkezőjét közvetlenül a használat után, mert elég forró lehet ahhoz, hogy égési sérüléseket okozzon.**
17. **Ne engedje, hogy forgács, por vagy sár tapadjon az akkumulátor érintkezőire, lyukaiba és hornyaiba.** Az a készülék vagy az akkumulátor gyenge teljesítményét vagy meghibásodását okozhatja.
18. **Hacsak a készülék nem támogatja a nagyfeszültségű elektromos vezetékek közelében történő használatot, ne használja az akkumulátort nagyfeszültségű elektromos vezetékek közelében.** Az a készülék vagy az akkumulátor hibás működését vagy meghibásodását okozhatja.
19. **Tartsa távol a gyermekektől az akkumulátort.**

ŐRIZZE MEG EZEKET AZ UTASÍTÁSOKAT.

⚠*VIGYÁZAT:* **Csak eredeti Makita akkumulátorokat használjon.** A nem eredeti Makita akkumulátorok vagy módosított akkumulátorok használata esetén az akkumulátor felrobbanhat, ami tüzet, személyi sérülést és anyagi kárt okozhat. A Makita készülékre és töltőre vonatkozó Makita garanciát is érvénytelenítheti.

MEGJEGYZÉS: A Makita nem vállal felelősséget a nem eredeti Makita akkumulátorok vagy módosított akkumulátorok használatából eredő balesetekért. Az eredeti Makita akkumulátorokat szigorúan megvizsgálták a Makita szerszámokkal és töltőkkel való kompatibilitás szempontjából, a vonatkozó jogszabályoknak és biztonsági előírásoknak megfelelően.

Tippek az akkumulátor maximális élettartamának eléréséhez

1. **Töltse fel az akkumulátort, mielőtt teljesen lemerülne. Mindig állítsa le a készülék működését, és töltse fel az akkumulátort, ha a készülék teljesítményének csökkenését észleli.**
2. **Soha ne töltse újra a teljesen feltöltött akkumulátort. A túltöltés csökkenti az akkumulátor élettartamát.**
3. **Töltse az akkumulátort szobahőmérsékleten, 10 °C - 40 °C (50 °F - 104 °F) között. Töltés előtt hagyja lehűlni a fölforrósodott akkumulátort.**
4. **Ha nem használja az akkumulátort, vegye ki a készülékből vagy a töltőből.**
5. **Töltse fel az akkumulátort, ha hosszabb ideje (több mint hat hónapja) nem használta azt.**

SZERVIZELÉS

1. A készülék szervizelését csak szakképzett javítószemélyzet végezheti. A szakképzetlen személyek által végzett szervizelés vagy karbantartás sérülésveszélyt okozhat.
2. A készülék szervizeléséhez csak az eredetivel azonos tartalék alkatrészeket használjon. Az illetéktelen alkatrészek használata vagy a karbantartási utasítások be nem tartása áramütés vagy sérülés kockázatát okozhatja.
3. Ne égesse el a készüléket, még akkor sem, ha súlyosan megsérült. Az akkumulátor a tűzben felrobbanhat. A készüléket a helyi előírásoknak megfelelően ártalmatlanítsa.

ALKATRÉSZEK LEÍRÁSA

► **Ábra1**

1	Lámpafej	2	Lencse	3	Mágneses borítás	4	Hordozó fogantyú
5	Bekapcsológomb	6	Kampó	7	Csavarfurat (1/4″)	8	Mágnes

A MŰKÖDÉS LEÍRÁSA

⚠*VIGYÁZAT:* **Mielőtt bármiféle beállítást vagy ellenőrzést végezne a készüléken, minden esetben ellenőrizze, hogy a készülék ki van-e kapcsolva és az akkumulátor eltávolításra került-e.**

Az akkumulátor behelyezése és eltávolítása

⚠*VIGYÁZAT:* **Mindig kapcsolja ki az eszközt, mielőtt behelyezi vagy eltávolítja az akkumulátort.**

⚠*VIGYÁZAT:* **Az akkumulátor behelyezésekor vagy eltávolításakor erősen fogja meg a szerszámot és az akkumulátort.** Ha nem fogja erősen a szerszámot és az akkumulátort, azok kicsúszhatnak a kezei közül, ami a szerszám és az akkumulátor károsodásához, de akár személyi sérüléshez is vezethet.

Az akkumulátor beszereléséhez illessze az akkumulátor nyelvét a burkolaton található vájatba, és csúsztassa a helyére. Egészen addig tolja be, amíg az akkumulátor egy kis kattanással a helyére nem ugrik. Ha látható a piros jel az ábrán látható módon, akkor nem kattant be teljesen.

Az akkumulátoregység kivételéhez nyomja be az akkumulátoregység elején található gombot, és húzza le a gépről.

► **Ábra2: 1.** Piros jel **2.** Gomb **3.** Akkumulátor

⚠*VIGYÁZAT:* **Mindig tolja be teljesen az akkumulátort, amíg a piros jel el nem tűnik.** Ha ez nem történik meg, akkor az akkumulátor kieshet a szerszámból, és Önnek vagy a környezetében másnak sérülést okozhat.

⚠*VIGYÁZAT:* **Ne erőltesse az akkumulátort behelyezéskor.** Ha az akkumulátor nem csúszik be könnyedén, akkor nem megfelelően lett behelyezve.

Az akkumulátor töltöttségének jelzése

Nyomja meg az ellenőrzőgombot, hogy az akkumulátortöltöttség-jelző megmutassa a hátralévő akkumulátor-kapacitást. Ekkor a töltöttségiszint-jelző lámpák néhány másodpercre kigyulladnak.
► **Ábra3:** **1.** Jelzőlámpák **2.** Check (ellenőrzés) gomb

Jelzőlámpák			Töltöttségi szint
Világító lámpa	KI	Villogó lámpa	
■	□	◪	75%-tól 100%-ig
■	□	◪	50%-tól 75%-ig
■	□	◪	25%-tól 50%-ig
■	□	◪	0%-tól 25%-ig
■	□	◪	Töltse fel az akkumulátort.
■	□	◪	Lehetséges, hogy az akkumulátor meghibásodott.

MEGJEGYZÉS: Az adott munkafeltételektől és a környezet hőmérsékletétől függően a jelzett töltöttségi szint némileg eltérhet a tényleges töltöttségi szinttől.

MEGJEGYZÉS: Az első (bal oldali szélső) jelzőlámpa villog, ha az akkumulátorvédő rendszer működik.

Készülék-/akkumulátorvédő rendszer

A készülék akkumulátorvédő rendszerrel van felszerelve. A rendszer automatikusan kikapcsolja az áramellátást, így megnöveli a készülék és az akkumulátor élettartamát. A készülék működés közben automatikusan leáll, ha a készülék vagy az akkumulátor a következő állapotok egyikébe kerül.

Túlmelegedés elleni védelem

Ha a készülék vagy az akkumulátor túlmelegszik, a készülék automatikusan leáll. Ebben a helyzetben hagyja a készüléket lehűlni, mielőtt újra bekapcsolná.

Mélykisütés elleni védelem

Ha az akkumulátor kapacitása lecsökken, a LED fények kialszanak, kivéve a LED-ek egy részét. Később a rendszer automatikusan kikapcsolja az áramellátást. Ebben az esetben vegye ki az akkumulátort a készülékből, és töltse fel.

Egyéb okok elleni védelem

A védelmi rendszert más olyan okok ellen is tervezték, amelyek károsíthatják a készüléket és amelyek lehetővé teszik, hogy a készülék automatikusan leálljon.

Hajtsa végre az alábbi összes lépést az okok tisztázása érdekében, ha a készülék ideiglenesen vagy teljesen leállt.

1. Kapcsolja ki a készüléket, majd kapcsolja be ismét az újraindításhoz.
2. Töltse fel az akkumulátor(oka)t vagy cserélje ki azt/azokat újratöltött akkumulátorral.
3. Hagyja, hogy a készülék és az akkumulátor(ok) lehűljenek.

Ha nem történik javulás a védelmi rendszer helyreállítása után sem, forduljon a helyi Makita Szervizközponthoz.

ÖSSZESZERELÉS

⚠***VIGYÁZAT:*** **Ha a készüléken különféle munkálatokat szeretne végezni, előtte feltétlenül kapcsolja ki a készüléket, és vegye ki belőle az akkumulátort.**

A lámpafej szögének beállítása

⚠***VIGYÁZAT:*** **Tartsa a készüléket a lámpafej szögének beállításakor.**

⚠***VIGYÁZAT:*** **Vigyázzon, ne csípje be az ujjait a lámpafej szögének beállításakor.**

A lámpafej akár 180°-ban is kibontható.
► **Ábra4**

A fényfej az óramutató járásával megegyező irányban 90°-ig, az óramutató járásával ellentétesen pedig 210°-ig forgatható.
► **Ábra5**

MŰKÖDTETÉS

⚠***FIGYELMEZTETÉS:*** **A sérülés kockázatának csökkentése érdekében ne bámuljon a működő lámpába, illetve ne tegye ki a fénynek a szemét.** Súlyos szemsérülést okozhat.

⚠***FIGYELMEZTETÉS:*** **Az égések és a tűz kockázatának csökkentése érdekében ne érintse meg a lámpafejet, és működés közben tartsa távol a gyúlékony anyagoktól.**

MEGJEGYZÉS: **Ne nyomja meg erősen a gombot.** Máskülönben meghibásodhatnak.

A kapcsoló használata

⚠***VIGYÁZAT:*** **Tartsa a készüléket a bekapcsológomb megnyomásakor.**

A lámpa bekapcsolásához a lámpafej kinyitása után nyomja meg a bekapcsoló gombot. A fényerő minden alkalommal változik, amikor megnyomja a bekapcsológombot. A fényerő a magas, közepes, alacsony és kikapcsolt értékek között változik.
► **Ábra6:** **1.** Bekapcsológomb **2.** Lámpafej

MEGJEGYZÉS: A fényt úgy is kikapcsolhatja, hogy a lámpafejet a világító felülettel befelé fordítja. A lámpa újbóli bekapcsolásához a lámpafej kinyitása után nyomja meg a bekapcsológombot.

Használat mágnessel

⚠*VIGYÁZAT:* **Használat előtt távolítsa el a mágneses felületre tapadt idegen anyagokat.** Ellenkező esetben a mágneses erő csökken, és ez sérülést okozhat.

⚠*VIGYÁZAT:* **A mágnesek használatakor a mágneses felületet sík helyre rögzítse. Ezután győződjön meg arról, hogy a készülék szilárdan rögzítve van.**

⚠*VIGYÁZAT:* **Amikor a készüléket mágnesekkel használja, ne tegye a kezét a mágnesek és a fémfelület közé.** A keze fennakadhat.

⚠*VIGYÁZAT:* **Ne tegyen semmit a készülékre, ha az mágnesekkel van rögzítve.**

⚠*VIGYÁZAT:* **A mágneses felület leválasztásakor mindig tartsa erősen a fogantyút.**

⚠*VIGYÁZAT:* **Amikor nem használja a készüléket, például tárolás céljából, mindig szerelje fel a mágneses fedelet a készülék aljára.** Ellenkező esetben nem kívánt fémtárgyak tapadhatnak a mágneses felületre.

⚠*VIGYÁZAT:* **Ha a mágneseket magasan lévő fémfelületre rögzíti, kösse a fogantyút egy kötéllel vagy hevederrel, hogy megakadályozza a készülék leesését.**

MEGJEGYZÉS: **Ha a mágnes hosszú ideig van az anyaghoz rögzítve, az anyag felülete a használati körülményektől függően károsodhat.**

MEGJEGYZÉS: **A mágneses felület levételekor ne csúsztassa el.** A felület, amelyhez a mágneses rögzítés csatlakozik, megsérülhet.

Csúsztassa el és távolítsa el a mágneses fedelet. A mágneses fedelet a lámpafej hátsó oldalán lehet tárolni. Ezután rögzítse a mágneseket egy fémfelületre.
► **Ábra7:** **1.** Mágneses borítás **2.** Mágnes

Használat kampóval

⚠*VIGYÁZAT:* **Ha a készüléket magasra akasztja, kösse le a fogantyút egy kötéllel vagy hevederrel, hogy megakadályozza a készülék leesését.**

⚠*VIGYÁZAT:* **Ne húzza lefelé a készüléket, amikor az lóg.**

Csúsztassa el és távolítsa el a mágneses fedelet, majd fordítsa el a kampót.
► **Ábra8:** **1.** Kampó

Akassza a kampót egy csőre (max. ø50 mm).
► **Ábra9**

Használat láncbilinccsel

Opcionális kiegészítők

⚠*VIGYÁZAT:* **Ügyeljen arra, hogy az adaptert a készülék alján lévő csavarfuratba szorosan becsavarja, amikor az adaptert a készülékhez rögzíti.**

⚠*VIGYÁZAT:* **Ügyeljen arra, hogy a rögzítőanyát erősen meghúzza, amikor az adaptert a csővázhoz rögzíti.**

⚠*VIGYÁZAT:* **Győződjön meg róla, hogy a láncbilincs biztonságosan rögzítve van, miután a láncbilincset a kívánt pozícióba szerelte.**

MEGJEGYZÉS: Kérjük, az adaptert külön vásárolja meg. A láncbilincs és az adapter külön-külön kapható.

1. Csavarja ki a szárnyascsavart a szorítóból.

2. Csavarja az adapter nagy átmérőjű végét a láncbilincsbe.

3. Forgassa el a rögzítőanyát, hogy az adaptert a láncbilincshez rögzítse.
► **Ábra10:** **1.** Láncbilincs **2.** Szárnyascsavar **3.** Adapter **4.** Nagy átmérőjű vég **5.** Rögzítőanya

4. Csavarja be az adapter másik végét a készülék alján lévő csavarfuratba. Rögzítse az adaptert a készülékhez.
► **Ábra11:** **1.** Csavarfurat **2.** Adapter

5. Szerelje fel a láncbilincset a kívánt pozícióba.

A készülék irányát a rögzítőanya enyhe meglazításával és a készülék elforgatásával állíthatja be. Az irány beállítása után húzza meg ismét a rögzítőanyát.
► **Ábra12:** **1.** Láncbilincs **2.** Rögzítőanya

KARBANTARTÁS

⚠*VIGYÁZAT:* **Ellenőrzés vagy karbantartás előtt feltétlenül kapcsolja ki a készüléket, és vegye ki belőle az akkumulátort.**

MEGJEGYZÉS: **Soha ne használjon gázolajt, benzint, hígítót, alkoholt vagy hasonló anyagokat. Ezek elszíneződést, alakvesztést vagy repedést okozhatnak.**

A termék BIZTONSÁGÁNAK és MEGBÍZHATÓSÁGÁNAK fenntartása érdekében a javításokat és más karbantartásokat vagy beállításokat a Makita hivatalos vagy gyári szervizközpontjában kell elvégezni, mindig csak Makita cserealkatrészeket használva.

Tisztítás

⚠*VIGYÁZAT:* **Ne mossa a készüléket vízben.**

Időnként törölje át szappanos vízzel megnedvesített kendővel a készülék külső felületeit (a készülék házát).

OPCIONÁLIS KIEGÉSZÍTŐK

⚠*VIGYÁZAT:* **Ezen kiegészítőket és tartozékokat javasoljuk a kézikönyvben ismertetett Makita szerszámhoz.** Bármilyen más kiegészítő vagy tartozék használata a személyi sérülés kockázatával jár. A kiegészítőt vagy tartozékot csak rendeltetésszerűen használja.

Ha bármilyen segítségre vagy további információkra van szüksége ezekkel a tartozékokkal kapcsolatban, keresse fel a helyi Makita Szervizközpontot.

- Láncbilincs
- Adapter
- Eredeti Makita akkumulátor és töltő

MEGJEGYZÉS: A listán felsorolt néhány kiegészítő megtalálható az eszköz csomagolásában standard kiegészítőként. Ezek országonként eltérőek lehetnek.

TECHNICKÉ ŠPECIFIKÁCIE

Model:		ML013G
Menovité napätie		Jednosmerný prúd 36 V – 40 V max.
Svetelný tok (vysoký/stredný/nízky)		1 200 lm/800 lm/500 lm
Prevádzkový čas (vysoký/stredný/nízky)	s BL4040	12 hodín/18 hodín/29 hodín
Rozmery (bez akumulátora) (D × Š × V)	Sklopená poloha	172 mm x 91 mm x 161 mm
	Prevádzková poloha (maximálna výška)	172 mm x 91 mm x 284 mm
Čistá hmotnosť (Bez akumulátora a magnetického krytu)		0,88 kg

- Vzhľadom k neustálemu výskumu a vývoju podliehajú technické údaje uvedené v tomto dokumente zmenám bez upozornenia.
- Technické údaje sa môžu pre rôzne krajiny líšiť.
- Hodnoty prevádzkových časov sú približné a môžu sa líšiť v závislosti od typu akumulátora, stavu nabíjania a podmienok použitia.

Použiteľné akumulátory a nabíjačky

Akumulátor	BL4020 / BL4025 / BL4040 / BL4040F / BL4050F
Nabíjačka	DC40RA / DC40RB / DC40RC / DC40WA / BCC01 / BCC02

- Niektoré vyššie uvedené akumulátory a nabíjačky môžu byť nedostupné v závislosti od miesta vášho bydliska.

⚠ ***VAROVANIE:*** **Používajte iba akumulátory a nabíjačky zo zoznamu uvedeného vyššie.** Používanie akýchkoľvek iných akumulátorov a nabíjačiek môže spôsobiť zranenie a/alebo požiar.

Symboly

Nižšie sú uvedené symboly, ktoré sa môžu používať pri tomto nástroji. Je dôležité, aby ste poznali ich význam, skôr než začnete pracovať.



Prečítajte si návod na obsluhu.



Len pre štáty EÚ
Z dôvodu prítomnosti nebezpečných komponentov v zariadení môžu mať odpad z elektrických a elektronických zariadení, použité akumulátory a batérie negatívny vplyv na životné prostredie a ľudské zdravie.
Elektrické a elektronické zariadenia alebo akumulátory nelikvidujte spolu s komunálnym odpadom!
V súlade s európskou smernicou o odpade z elektrických a elektronických zariadení, o akumulátoroch a batériách a odpade z akumulátorov a batérií, ako aj v súlade s prispôsobenými vnútroštátnymi právnymi predpismi by sa odpad z elektrických a elektronických zariadení a použité akumulátory a batérie mali uskladňovať osobitne a odovzdávať na samostatnom zbernom mieste pre komunálny odpad, ktoré sa prevádzkuje v súlade s predpismi na ochranu životného prostredia.
Označuje to symbol preškrtnutej smetnej nádoby na zariadení.



Len pre štáty EÚ
Správna likvidácia výrobku
Toto označenie stanovuje, že výrobok nesmie byť likvidovaný s bežným komunálnym odpadom v EÚ. Na zabránenie možnému negatívnemu dopadu na životné prostredie alebo ľudské zdravie v dôsledku nekontrolovanej likvidácie ho zodpovedne recyklujte, aby ste podporili udržateľné opakované použitie materiálových zdrojov. Na vrátenie použitého zariadenia použite systémy na odovzdanie a zber alebo kontaktujte predajcu, u ktorého ste si výrobok zakúpili. Tento potom výrobok odovzdá na environmentálne bezpečnú recykláciu.
Z dôvodu prítomnosti nebezpečných komponentov v zariadení môžu mať použité elektrické a elektronické zariadenia negatívny vplyv na životné prostredie a ľudské zdravie.



Nepozerajte sa do zapnutého svietidla.

BEZPEČNOSTNÉ VAROVANIA

PREČÍTAJTE SI A DODRŽIAVAJTE VŠETKY BEZPEČNOSTNÉ POKYNY.

VAROVANIE – pri používaní zariadenia je vždy nutné dodržiavať nasledujúce bezpečnostné opatrenia:

1. **V prípade, že sa zariadenie používa v blízkosti detí, sa vyžaduje dôsledný dohľad, aby sa znížilo riziko zranenia.**
2. **V záujme zníženia rizika popálenia sa nedotýkajte horúcich častí.** Šošovka môže byť počas použitia a hneď po použití mimoriadne horúca.
3. **Používajte iba prídavné zariadenia odporúčané alebo predávané výrobcom.**
4. **Zariadenie nepoužívajte v daždi ani snehu.**
5. **V záujme zníženia rizika zásahu elektrickým prúdom zariadenie neumiestňujte do vody ani iných kvapalín. Zariadenie neumiestňujte ani neskladujte na mieste, z ktorého by mohlo spadnúť alebo byť stiahnuté do vane alebo umývadla.**
6. **VAROVANIE: V záujme zníženia rizika zranenia sa nepozerajte do zapnutej lampy ani nevystavujte oči svetlu.** Môže dôjsť k vážnemu zraneniu očí.
7. **VAROVANIE: Magnet nepoužívajte na horizontálnu nadzemnú montáž.**
8. **Na zníženie rizika požiaru udržiavajte počas prevádzky bezpečnú vzdialenosť od horľavých materiálov.**
9. **Zdroj svetla tohto svietidla sa nedá vymeniť. Keď zdroj svetla dosiahne koniec svojej životnosti, musí sa vymeniť celé svietidlo.**
10. **Ovládací prvok tohto svietidla sa nedá vymeniť. Keď ovládací prvok dosiahne koniec svojej životnosti, celé svietidlo sa musí vymeniť.**
11. **Svetlo nesmerujte na iné osoby.**
12. **Ak zariadenie obsahuje vetracie otvory, nezakrývajte ich ani ich neblokujte. Vetracie otvory udržujte čisté, aby sa zaistilo chladenie.** Upchaté vetracie otvory môžu spôsobiť požiar.
13. **Rukoväť na prenášanie nepoužívajte na žiadny iný účel, napr. na zdvíhanie.**
14. **Pri vkladaní akumulátora dávajte pozor, aby ste si neudreli ruku položenú na rukoväti na prenášanie.**
15. **Zariadenie umiestnite mimo dosahu detí.**
16. **Ak zariadenie používate na mieste, kde nie je možné pripevniť magnetickú plochu, umiestnite ho na rovný a stabilný povrch.** V opačnom prípade sa zariadenie môže prevrhnúť a spadnúť.
17. **Ak zariadenie spadne, pred použitím skontrolujte, či nie je poškodené a či nie je ohrozená bezpečnosť.**
18. **Zariadenie nepoužívajte v silnom vetre.** V opačnom prípade môže dôjsť k zraneniu v dôsledku jeho pádu.
19. **Zariadenie nepoužívajte vo výbušnom prostredí, napr. v prítomnosti zápalných kvapalín, plynov alebo prachu.**
20. **Zariadenie nevystavujte iskrám ani žieravému prostrediu atď.**
21. **Keď sa zariadenie nepoužíva, vždy z neho vyberte akumulátor.**
22. **Zariadenie skladujte vnútri.**
23. **Zariadenie neumývajte vo vode.**
24. **Značky a typový štítok ponechajte na produkte, obsahujú dôležité informácie.** Ak sa nedajú prečítať alebo ste ich stratili, obráťte sa na servisné stredisko spoločnosti MAKITA a požiadajte o bezplatnú náhradu.
25. **Pred vykonaním akýchkoľvek úprav, výmenou príslušenstva alebo skladovaním spotrebiča odpojte akumulátor od spotrebiča.** Takéto preventívne bezpečnostné opatrenia znížia nebezpečenstvo náhodného spustenia spotrebiča.
26. **Zariadenie ani akumulátor neupravujte ani sa nepokúšajte opravovať, okrem postupovania podľa pokynov na používanie a starostlivosť.**
27. **So zariadením nezaobchádzajte nešetrne, napríklad ho nenechajte spadnúť alebo naraziť.** Mohlo by to spôsobiť poruchu alebo zranenie.
28. **Nedotýkajte sa nabíjačky ani nabíjacích svoriek mokrými rukami.**
29. **Akumulátor nenabíjajte v exteriéri.**
30. **Zariadenie nepoužívajte v blízkosti kardiostimulátorov.** Magnety môžu rušiť funkciu kardiostimulátorov.
31. **Nepribližujte magnetickú plochu k presným zariadeniam, ako sú elektronické zariadenia, hodiny, hodinky alebo karta IC.** Môže na ne pôsobiť magnetická sila.
32. **Pri práci sa neprepínajte. Udržujte vždy správny postoj a rovnováhu.** Umožňuje to lepšie ovládanie svetla v neočakávaných situáciách.
33. **Zariadenie nepoužívajte na rebríku ani na nestabilnom podklade.** Stabilný postoj na pevnom povrchu umožňuje lepšiu kontrolu zariadenia v neočakávaných situáciách.

Bezpečnostné varovania pre spotrebič napájaný z akumulátora

Používanie a starostlivosť o spotrebič napájaný z akumulátora

1. **Zabráňte neúmyselnému spusteniu. Pred pripojením akumulátora a zdvíhaním alebo prenášaním spotrebiča prepnite vypínač do vypnutej polohy.** Prenášaním spotrebiča s prstom na vypínači alebo pripájaním spotrebiča k napájaniu so zapnutým vypínačom sa zvyšuje riziko úrazu.
2. **Pred vykonaním akýchkoľvek úprav, výmenou príslušenstva alebo skladovaním spotrebiča odpojte akumulátor od spotrebiča.** Takéto preventívne bezpečnostné opatrenia znížia nebezpečenstvo náhodného spustenia spotrebiča.
3. **Nabíjajte iba nabíjačkou určenou výrobcom.** Nabíjačka vhodná pre jeden typ akumulátora môže pri inom type akumulátora spôsobiť riziko vzniku požiaru.
4. **Spotrebiče používajte iba s určeným typom akumulátora.** Pri použití akýchkoľvek iných akumulátorových jednotiek vzniká riziko poranenia alebo požiaru.

5. **Keď sa akumulátor práve nepoužíva, skladujte ho mimo iných kovových predmetov ako sponky, mince, kľúče, klince, skrutky alebo iné malé kovové predmety, ktoré by mohli kontakty akumulátora skratovať.** Skratovanie kontaktov akumulátora môže spôsobiť popáleniny alebo požiar.
6. **Pri nevhodných podmienkach môže z akumulátora vytekať tekutina. Nedotýkajte sa jej. Pri náhodnom kontakte ju opláchnite vodou. Ak kvapalina zasiahne oči, vyhľadajte lekársku pomoc.** Kvapalina, ktorá vytiekla z akumulátora, môže spôsobiť podráždenie alebo popáleniny.
7. **Nepoužívajte akumulátor alebo spotrebič, ktoré sú poškodené alebo upravované.** Fungovanie poškodených alebo upravovaných akumulátorov ťažko predvídať a môžu zapríčiniť požiar, výbuch alebo zranenie.
8. **Akumulátor ani spotrebič nevystavujte ohňu či nadmernej teplote.** Vystavenie ohňu alebo teplote nad 130 °C môže spôsobiť výbuch.
9. **Dodržiavajte všetky pokyny pre nabíjanie a akumulátor ani spotrebič nenabíjajte v prípade prekročenia teplotného rozsahu uvedeného v návode.** Nesprávne nabíjanie alebo nabíjanie pri teplotách mimo uvedeného rozsahu môže spôsobiť poškodenie akumulátora a zvýšiť riziko požiaru.
10. **Servis nechajte vykonať kvalifikovaným pracovníkom s použitím výhradne identických náhradných dielov.** Tým zaistíte zachovanie bezpečnosti výrobku.
11. **Spotrebič ani akumulátor neupravujte ani sa nepokúšajte opravovať, okrem postupovania podľa pokynov na používanie a starostlivosť.**

Dôležité bezpečnostné a prevádzkové pokyny pre akumulátor

1. **Pred použitím akumulátora si prečítajte všetky pokyny a výstažné označenia na (1) nabíjačke akumulátorov, (2) akumulátore a (3) produkte používajúcom akumulátor.**
2. **Akumulátor nerozoberajte ani s ním neodborne nemanipulujte.** Môže to viesť k požiaru, nadmernému teplu alebo výbuchu.
3. **Ak sa doba prevádzky príliš skráti, ihneď prerušte prácu. Môže nastať riziko prehriatia, možných popálením či dokonca explózie.**
4. **V prípade zasiahnutia očí elektrolytom ich vypláchnite čistou vodou a okamžite vyhľadajte lekársku pomoc. Môže dôjsť k strate zraku.**
5. **Akumulátor neskratujte:**
   (1) **Nedotýkajte sa konektorov žiadnym vodivým materiálom.**
   (2) **Neskladujte akumulátor v obale s inými kovovými predmetmi, napríklad klincami, mincami a pod.**
   (3) **Akumulátor nevystavujte vode ani dažďu. Skrat akumulátora môže spôsobiť veľký tok prúdu, prehriate, možné popáleniny či dokonca poruchu.**
6. **Spotrebič ani akumulátor neskladujte a nepoužívajte na miestach s teplotou presahujúcou 50 °C (122 °F).**
7. **Akumulátor nespaľujte, ani keď je vážne poškodený alebo úplne opotrebovaný. Akumulátor môže v ohni explodovať.**
8. **Akumulátor neprepichujte, neprerezávajte, nedrvte, nehádžte ani ho nenarúšajte údermi o tvrdé predmety.** Takéto správanie môže viesť k požiaru, nadmernému teplu alebo výbuchu.
9. **Nepoužívajte poškodený akumulátor.**
10. **Nikdy nevykonávajte servis poškodených akumulátorov.** Servis akumulátorov má vykonávať len výrobca alebo autorizovaní poskytovatelia servisných služieb.
11. **Lítium-iónové akumulátory, ktoré sú súčasťou náradia, podliehajú požiadavkám legislatívy o nebezpečnom tovare.**
    V prípade obchodnej prepravy, napr. dodanie tretími stranami či špeditérmi, sa musia dodržiavať špeciálne požiadavky na zabalenie a označenie. Pred prípravou položky na odoslanie sa vyžaduje konzultácia s odborníkom na nebezpečný materiál. Taktiež treba dodržiavať potenciálne podrobnejšie predpisy príslušnej krajiny.
    Prelepte alebo zakryte otvorené kontakty a zabaľte akumulátor tak, aby sa v balíku nemohol voľne pohybovať.
12. **Akumulátor pri likvidácii odstráňte zo spotrebiča a zlikvidujte ho na bezpečnom mieste. Akumulátor zlikvidujte v súlade s miestnymi nariadeniami.**
13. **Akumulátory používajte iba s výrobkami uvedenými spoločnosťou Makita.** Inštalácia akumulátorov do nevyhovujúcich výrobkov môže spôsobiť požiar, nadmerné teplo, výbuch alebo únik elektrolytov.
14. **Ak sa spotrebič dlhší čas nepoužíva, musí sa z neho vybrať akumulátor.**
15. **Akumulátor sa môže počas používania a po použití zohriať, čo môže spôsobiť popáleniny alebo popáleniny aj pri relatívne nízkej teplote. Pri manipulácii s horúcimi akumulátormi dávajte pozor.**
16. **Nedotýkajte sa svorky spotrebiča ihneď po použití, pretože sa môže dostatočne zohriať na to, aby spôsobila popáleniny.**
17. **Nedovoľte, aby sa na svorkách, otvoroch a drážkach akumulátora zachytávali triesky, prach alebo zemina.** Môže to viesť k slabému výkonu alebo poškodeniu spotrebiča alebo akumulátora.
18. **Ak spotrebič nepodporuje používanie v blízkosti vysokonapäťových elektrických vedení, nepoužívajte akumulátor v blízkosti vysokonapäťových elektrických vedení.** Môže to viesť k nesprávnemu fungovaniu alebo poškodeniu spotrebiča alebo akumulátora.
19. **Akumulátor držte mimo dosahu detí.**

TIETO POKYNY USCHOVAJTE.

⚠*POZOR:* Používajte len originálne akumulátory od spoločnosti Makita. Používanie akumulátorov, ktoré nie sú od spoločnosti Makita, alebo upravených akumulátorov môže spôsobiť výbuch akumulátora a následný požiar, zranenie osôb alebo poškodenie majetku. Následkom bude aj zrušenie záruky od spoločnosti Makita na spotrebič a nabíjačku od spoločnosti Makita.

UPOZORNENIE: Spoločnosť Makita nezodpovedá za žiadne nehody spôsobené používaním neoriginálnych akumulátorov Makita alebo akumulátorov, ktoré boli upravené. Originálne akumulátory Makita boli prísne hodnotené z hľadiska kompatibility s nástrojmi a nabíjačkami Makita v súlade s platnými právnymi predpismi a bezpečnostnými normami.

Rady na udržanie maximálnej životnosti akumulátora

1. **Akumulátor nabite ešte predtým, ako sa úplne vybije. Vždy prerušte prácu so spotrebičom a nabite akumulátor, keď spozorujete nižší výkon spotrebiča.**
2. **Nikdy nenabíjate plne nabitý akumulátor. Prebíjanie skracuje životnosť akumulátora.**
3. **Akumulátor nabíjajte pri izbovej teplote 10 °C – 40 °C (50 °F – 104 °F). Pred nabíjaním nechajte horúci akumulátor vychladnúť.**
4. **Keď akumulátor nepoužívate, vyberte ho zo spotrebiča alebo nabíjačky.**
5. **Lítium-iónový akumulátor nabite, ak ste ho nepoužívali dlhšie ako šesť mesiacov.**

SERVIS

1. Servis tohto spotrebiča smie vykonávať len kvalifikovaný personál. Servis alebo údržba vykonaná nekvalifikovanou osobou môže spôsobiť riziko poranenia.
2. Pri vykonávaní servisu tohto spotrebiča používajte výlučne rovnaké náhradné diely. Používanie neautorizovaných dielov alebo nepostupovanie podľa pokynov na údržbu môže spôsobiť riziko zásahu elektrickým prúdom alebo poranenia.
3. Spotrebič nespaľujte ani ak je vážne poškodený. Akumulátor môže v ohni vybuchnúť. Zariadenie likvidujte v súlade s miestnymi predpismi.

POPIS SÚČASTÍ

► Obr.1

1	Svetelná hlava	2	Šošovka	3	Kryt magnetu	4	Rukoväť na prenášanie
5	Hlavný vypínač	6	Háčik	7	Otvor na skrutku (1/4")	8	Magnet

OPIS FUNKCIÍ

⚠*POZOR:* Pred úpravou alebo kontrolou funkčnosti spotrebiča vždy skontrolujte, či je spotrebič vypnutý a akumulátor vybratý.

Inštalácia alebo demontáž akumulátora

⚠*POZOR:* Pred inštaláciou alebo vybratím akumulátora nástroj vždy vypnite.

⚠*POZOR:* Pri inštalovaní a vyberaní akumulátora pevne uchopte nástroj a akumulátor. Ak nástroj a akumulátor pevne neuchopíte, môže to mať za následok vyšmyknutie z vašich rúk s dôsledkom poškodenia nástroja a akumulátora, ako aj osobných poranení.

Akumulátor vložíte tak, že jazýček akumulátora zarovnáte s drážkou v kryte a zasuniete ho na miesto. Zatlačte ho úplne, kým zakliknutím nezapadne na miesto. Ak vidíte červený indikátor, ako je znázornené na obrázku, nie je správne zaistený.

Ak chcete vybrať akumulátor, vysuňte ho z nástroja, pričom posuňte tlačidlo na prednej strane akumulátora.

► Obr.2: 1. Červený indikátor **2.** Tlačidlo **3.** Akumulátor

⚠*POZOR:* Akumulátor vždy nainštalujte úplne, až kým nie je vidieť červený indikátor. V opačnom prípade môže náhodne vypadnúť z nástroja a ublížiť vám alebo osobám v okolí.

⚠*POZOR:* Pri inštalovaní akumulátora nepoužívajte silu. Ak sa akumulátor nedá zasunúť ľahko, nevkladáte ho správne.

Indikácia zvyšnej kapacity akumulátora

Stlačením tlačidla kontroly na akumulátore zobrazíte zostávajúcu kapacitu akumulátora. Indikátory sa na niekoľko sekúnd rozsvietia.

► Obr.3: 1. Indikátory **2.** Tlačidlo kontroly

Indikátory			Zostávajúca kapacita
Svieti	Nesvieti	Bliká	
■ ■ ■ ■			75 % až 100 %
■ ■ ■ □			50 % až 75 %
■ ■ □ □			25 % až 50 %

Indikátory			Zostávajúca kapacita
Svieti	Nesvieti	Bliká	
			0 % až 25 %
			Akumulátor nabite.
			Akumulátor je možno chybný.

POZNÁMKA: V závislosti od podmienok používania a v závislosti od okolitej teploty sa môže zobrazenie mierne odlišovať od skutočnej kapacity.

POZNÁMKA: Prvý (úplne vľavo) svetelný indikátor bude blikať, keď systém ochrany akumulátora funguje.

Systém na ochranu spotrebiča/ akumulátora

Zariadenie je vybavené ochranným systémom. Tento systém automaticky vypne napájanie s cieľom predĺžiť životnosť zariadenia a akumulátora. Zariadenie sa počas prevádzky automaticky zastaví v prípade, ak sa zariadenie alebo akumulátor dostanú do jedného z nasledovných stavov.

Ochrana pred prehrievaním

Keď sa zariadenie alebo akumulátor prehreje, zariadenie sa automaticky vypne. V tejto situácii nechajte zariadenie pred jeho opätovným zapnutím vychladnúť.

Ochrana pred nadmerným vybitím

Keď sa kapacita akumulátora zníži, ostane svietiť len časť LED svetiel. Systém neskôr automaticky odpojí napájanie. V takom prípade vyberte zo zariadenia akumulátor a nabite ho.

Ochrana pred ďalšími nebezpečenstvami

Systém ochrany bol navrhnutý tak, aby chránil aj pred ďalšími nebezpečenstvami, ktoré by mohli poškodiť zariadenie, a zaisťuje automatické zastavenie zariadenia. Ak sa zariadenie dočasne zastavilo alebo prerušilo prevádzku, problém vyriešte vykonaním nasledujúcich krokov.

1. Reštartujte zariadenie tak, že ho vypnete a potom znova zapnete.
2. Nabite akumulátory alebo ich vymeňte za nabité akumulátory.
3. Nechajte zariadenie aj akumulátory vychladnúť.

Ak po obnovení systému ochrany nedošlo k zlepšeniu stavu, obráťte sa na miestne servisné stredisko spoločnosti Makita.

ZOSTAVENIE

⚠*POZOR:* Pred vykonávaním akejkoľvek práce na zariadení vždy skontrolujte, či je zariadenie vypnuté a akumulátor vybratý.

Nastavenie uhla svetelnej hlavy

⚠*POZOR:* Pri nastavovaní uhla svetelnej hlavy držte zariadenie.

⚠*POZOR:* Pri nastavovaní uhla svetelnej hlavy si dávajte pozor, aby ste si nepricvikli prsty.

Svetelnú hlavu môžete vyklopiť až do 180°.
► **Obr.4**

Svetelnú hlavu môžete otočiť až o 90° v smere hodinových ručičiek a až o 210° proti smeru hodinových ručičiek.
► **Obr.5**

PREVÁDZKA

⚠*VAROVANIE:* V záujme zníženia rizika zranenia sa nepozerajte do zapnutej lampy ani nevystavujte oči svetlu. Môže dôjsť k vážnemu zraneniu očí.

⚠*VAROVANIE:* V záujme zníženia rizika popálenia a požiaru sa počas prevádzky nedotýkajte svetelnej hlavy a nedávajte ju do blízkosti horľavých materiálov.

***UPOZORNENIE:* Tlačidlo nestláčajte nasilu.** V opačnom prípade môže dôjsť k poruche.

Zapínanie

⚠*POZOR:* Pri stláčaní hlavného vypínača držte zariadenie.

Ak chcete zapnúť svetlo, stlačte hlavný vypínač po otvorení svetelnej hlavy. Jas sa zmení po každom stlačení hlavného vypínača. Jas sa mení striedavo medzi vysokým, stredným, nízkym a vypnutým.
► **Obr.6: 1.** Hlavný vypínač **2.** Svetelná hlava

POZNÁMKA: Svetlo môžete vypnúť aj zložením svetelnej hlavy svietiacou plochou smerom dovnútra. Ak chcete svetlo znova zapnúť, stlačte hlavný vypínač po otvorení svetelnej hlavy.

Používanie s magnetom

⚠***POZOR:*** **Pred použitím odstráňte všetky cudzie predmety pripevnené k magnetickej ploche.** V opačnom prípade sa magnetická sila zníži a môže dôjsť k zraneniu.

⚠***POZOR:*** **Pri používaní magnetov pripevnite magnetickú plochu k rovnému povrchu. Potom sa uistite, že je zariadenie pevne upevnené.**

⚠***POZOR:*** **Pri používaní zariadenia s magnetmi nevkladajte ruku medzi magnety a kovový povrch.** Vaša ruka by sa mohla zachytiť.

⚠***POZOR:*** **Keď je zariadenie pripevnené magnetmi, nič naň neklaďte.**

⚠***POZOR:*** **Pri odpájaní magnetickej plochy vždy pevne držte rukoväť.**

⚠***POZOR:*** **Keď zariadenie nepoužívate, napríklad pri skladovaní, na spodnú časť zariadenia vždy namontujte kryt magnetu.** V opačnom prípade môže dôjsť k uchyteniu nežiaducich kovových predmetov na magnetickú plochu.

⚠***POZOR:*** **Pri pripevňovaní magnetov na kovový povrch vo vysokej polohe priviažte rukoväť lanom alebo popruhom, aby ste zabránili pádu zariadenia.**

UPOZORNENIE: **Ak je magnet pripevnený k materiálu dlhší čas, v závislosti od podmienok používania môže dôjsť k poškodeniu povrchu materiálu.**

UPOZORNENIE: **Pri oddeľovaní magnetickej plochy ju neposúvajte.** Povrch, ku ktorému je pripevnený magnetický nadstavec, sa môže poškodiť.

Posuňte a odoberte kryt magnetu. Kryt magnetu môžete odložiť na zadnú stranu svetelnej hlavy.
Potom pripevnite magnety na kovový povrch.
► **Obr.7:** **1.** Kryt magnetu **2.** Magnet

Použitie s háčikom

⚠***POZOR:*** **Pri zavesení zariadenia vo vysokej polohe priviažte rukoväť lanom alebo popruhom, aby ste zabránili pádu zariadenia.**

⚠***POZOR:*** **Zariadenie neťahajte nadol, keď je zavesené.**

Posuňte a odstráňte kryt magnetu a potom otočte háčik.
► **Obr.8:** **1.** Háčik

Zaveste háčik na trubicu (max. ø50 mm).
► **Obr.9**

Používanie so zverákom

Voliteľné príslušenstvo

⚠***POZOR:*** **Pri upevňovaní adaptéra k zariadeniu sa uistite, že ste adaptér pevne zaskrutkovali do otvoru na skrutku v spodnej časti zariadenia.**

⚠***POZOR:*** **Pri upevňovaní adaptéra k zveráku sa uistite, že ste pevne utiahli upevňovaciu maticu.**

⚠***POZOR:*** **Po namontovaní zveráka v požadovanej polohe sa uistite, že je pevne upevnený.**

POZNÁMKA: Adaptér si zakúpte samostatne. Zverák a adaptér sa predávajú samostatne.

1. Odskrutkujte vrúbkovanú skrutku zo zveráka.

2. Zaskrutkujte koniec adaptéra s veľkým priemerom do zveráka.

3. Otočením upevňovacej matice upevnite adaptér k zveráku.
► **Obr.10:** **1.** Zverák **2.** Vrúbkovaná skrutka **3.** Adaptér **4.** Koniec s veľkým priemerom **5.** Upevňovacia matica

4. Zaskrutkujte druhý koniec adaptéra do otvoru na skrutku v spodnej časti zariadenia. Upevnite adaptér k zariadeniu.
► **Obr.11:** **1.** Otvor na skrutku **2.** Adaptér

5. Namontujte zverák v požadovanej polohe.

Smer zariadenia môžete nastaviť miernym uvoľnením upevňovacej matice a otočením zariadenia. Po nastavení smeru opäť utiahnite upevňovaciu maticu.
► **Obr.12:** **1.** Zverák **2.** Upevňovacia matica

ÚDRŽBA

⚠***POZOR:*** **Pred vykonaním kontroly alebo údržby vždy skontrolujte, či je zariadenie vypnuté a akumulátor vybratý.**

UPOZORNENIE: **Nepoužívajte benzín, riedidlo, alkohol ani podobné látky. Mohlo by to spôsobiť zmenu farby, deformácie alebo praskliny.**

Ak chcete udržať BEZPEČNOSŤ a BEZPORUCHOVOSŤ výrobku, prenechajte opravy, údržbu a nastavenie na autorizované alebo továrenské servisné centrá Makita, ktoré používajú len náhradné diely značky Makita.

Čistenie

⚠***POZOR:*** **Zariadenie neumývajte vo vode.**

Z času na čas utrite vonkajšie plochy (telo zariadenia) pomocou handričky navlhčenej v mydlovej vode.

VOLITEĽNÉ PRÍSLUŠENSTVO

⚠***POZOR:*** **Pre váš nástroj Makita, opísaný v tomto návode, doporučujeme používať toto príslušenstvo a nástavce.** Pri použití iného príslušenstva či nástavcov môže hroziť nebezpečenstvo zranenia osôb. Príslušenstvo a nástavce sa môžu používať len na účely pre ne stanovené.

Ak potrebujete bližšie informácie týkajúce sa tohoto príslušenstva, obráťte sa na vaše miestne servisné stredisko firmy Makita.

- Zverák
- Adaptér
- Originálna batéria a nabíjačka Makita

POZNÁMKA: Niektoré položky zo zoznamu môžu byť súčasťou balenia nástrojov vo forme štandardného príslušenstva. Rozsah týchto položiek môže byť v každej krajine odlišný.

SPECIFIKACE

Model:		ML013G
Jmenovité napětí		36 V – 40 V DC max
Světelný tok (vysoký/střední/nízký)		1 200 lm / 800 lm / 500 lm
Provozní doba (vysoký/střední/nízký)	s BL4040	12 hodin / 18 hodin / 29 hodin
Rozměry (bez akumulátoru) (D × Š × V)	Složená poloha	172 mm × 91 mm × 161 mm
	Provozní poloha (maximální výška)	172 mm × 91 mm × 284 mm
Čistá hmotnost (bez akumulátoru a krytu magnetu)		0,88 kg

- Vzhledem k neustálému výzkumu a vývoji zde uvedené technické údaje podléhají změnám bez upozornění.
- Specifikace se mohou pro různé země lišit.
- Provozní doby jsou přibližné a mohou se lišit v závislosti na typu akumulátoru, stavu nabití a podmínkách použití.

Použitelný akumulátor a nabíječka

Akumulátor	BL4020 / BL4025 / BL4040 / BL4040F / BL4050F
Nabíječka	DC40RA / DC40RB / DC40RC / DC40WA / BCC01 / BCC02

- V závislosti na regionu vašeho bydliště nemusí být některé akumulátory a nabíječky k dispozici.

⚠ ***VAROVÁNÍ:*** **Používejte pouze výše uvedené akumulátory a nabíječky.** Použití jiných akumulátorů a nabíječek může způsobit zranění a/nebo požár.

Symboly

Níže jsou uvedeny symboly, se kterými se můžete při použití nářadí setkat. Je důležité, abyste dříve, než s ním začnete pracovat, pochopili jejich význam.

	Přečtěte si návod k obsluze.
 Ni-MH Li-ion	Pouze pro země EU Z důvodu přítomnosti nebezpečných součástí v zařízení mohou odpadní elektrické a elektronické zařízení, akumulátory a baterie negativně ovlivnit životní prostředí a lidské zdraví. Elektrické a elektronické spotřebiče ani akumulátory nevyhazujte do domovního odpadu! V souladu s evropskou směrnicí o odpadních elektrických a elektronických zařízeních, akumulátorech a bateriích a odpadních akumulátorech a bateriích, stejně jako jejím přizpůsobením ve vnitrostátním právu, by odpadní elektrická zařízení, baterie a akumulátory měly být uchovávány odděleně a měly by být odevzdány na vyhrazeném sběrném místě komunálního odpadu, které je provozováno v souladu s předpisy na ochranu životního prostředí. Toto je označeno symbolem přeškrtnuté popelnice na kolečkách, který je umístěn na zařízení.

	Pouze pro země EU Správná likvidace tohoto výrobku Toto označení znamená, že tento výrobek nesmí být v EU likvidován s ostatním domovním odpadem. Abyste zabránili možným újmám na životním prostředí nebo lidském zdraví způsobeným nekontrolovatelnou likvidací odpadu, recyklujte odpovědně a podporujte tak udržitelné opětovné použití zdrojů materiálů. Pokud chcete vrátit použité zařízení, využijte systémy sběru a vrácení výrobků nebo se obraťte na prodejce, u kterého jste výrobek zakoupili. Výrobce může zařídit recyklaci bezpečnou pro životní prostředí. Z důvodu přítomnosti nebezpečných součástí v zařízení může použité elektrické a elektronické zařízení negativně ovlivnit životní prostředí a lidské zdraví.
	Nehleďte přímo do lampy, která je v provozu.

BEZPEČNOSTNÍ VÝSTRAHY

PŘEČTĚTE SI VŠECHNY BEZPEČNOSTNÍ POKYNY A DODRŽUJTE JE.

VAROVÁNÍ – Když používáte toto zařízení, je vždy nutné dodržovat následující opatření:

1. **Pokud je přístroj použit v blízkosti dětí, je nutný přísný dohled, abyste snížili riziko poranění.**
2. **Nedotýkejte se horkých částí, aby nedošlo k riziku popálení.** Během použití a krátce po něm může být sklíčidlo velmi horké.
3. **Používejte pouze příslušenství doporučené či prodávané výrobcem.**
4. **Zařízení nepoužívejte v dešti a sněhu.**
5. **Pro snížení rizika elektrického šoku nevkládejte zařízení do vody či jiných kapalin. Nepokládejte ani neskladujte zařízení na místě, odkud může spadnout nebo být vtaženo do vany či umyvadla.**
6. **VAROVÁNÍ: Pro snížení rizika zranění nehleďte přímo do lampy ani jinak nevystavujte své oči světlu z ní.** Mohlo by dojít k vážnému poranění zraku.
7. **VAROVÁNÍ: Nepoužívejte magnet pro horizontální montáž nad hlavou.**
8. **Ke snížení rizika požáru udržujte během provozu mimo prostor s hořlavými materiály.**
9. **Světelný zdroj tohoto svítidla není vyměnitelný; jakmile světelný zdroj dosáhne konce své životnosti, musí se vyměnit celé svítidlo.**
10. **Ovládací mechanismus tohoto svítidla není vyměnitelný; jakmile ovládací mechanismus dosáhne konce své životnosti, musí se vyměnit celé svítidlo.**
11. **Nemiřte lampou na jiné osoby.**
12. **Pokud má zařízení větrací otvory, nezakrývejte je ani neucpávejte. Udržujte větrací otvory volné za účelem chlazení.** Ucpané větrací otvory mohou způsobit požár.
13. **Nepoužívejte rukojeť k žádné jiné činnosti než přenášení zařízení (např. nepoužívejte k navíjení).**
14. **Buďte opatrní, abyste se při vkládání akumulátoru neuhodili o ruku položenou na držadle.**
15. **Umísťujte zařízení mimo dosah dětí.**
16. **Při použití zařízení tam, kde nelze připojit magnetický povrch, umístěte zařízení na rovný a stabilní povrch.** Jinak se zařízení může převrhnout a způsobit nehodu související s pádem.
17. **Pokud zařízení spadne, před použitím nezapomeňte zkontrolovat jakékoli problémy z hlediska poškození nebo bezpečnosti.**
18. **Nepoužívejte zařízení při silném větru.** Jinak může dojít k pádu.
19. **Zařízení nepoužívejte v prostředí s výbušnou atmosférou, například s výskytem hořlavých kapalin, plynů či prachu.**
20. **Nevystavujte zařízení jiskrám nebo korozivnímu prostředí.**
21. **Pokud zařízení nepoužíváte, vyjměte z něj akumulátor.**
22. **Zařízení skladujte ve vnitřních prostorech.**
23. **Nemyjte zařízení ve vodě.**
24. **Štítky ponechejte na výrobku, protože obsahují důležité informace.** Nelze-li štítek přečíst nebo došlo-li k jeho ztrátě, obraťte se na servisní středisko společnosti MAKITA, které vám zdarma dodá náhradu.
25. **Před nastavováním, výměnou příslušenství nebo uložením zařízení odpojte akumulátor od zařízení.** Takováto preventivní bezpečnostní opatření snižují nebezpečí neúmyslného spuštění zařízení.
26. **Nesnažte se zařízení či akumulátor nijak upravovat nebo opravovat s výjimkou postupů, které jsou uvedeny v návodu k použití a údržbě.**
27. **Se zařízením nezacházejte drsně, např. neupouštějte jej na zem ani do něj netlučte.** V opačném případě může dojít k poruše či poranění.
28. **S nabíječkou a svorkami nabíječky nemanipulujte mokrýma rukama.**
29. **Nenabíjejte akumulátor venku.**
30. **Nepoužívejte zařízení v blízkosti kardiostimulátorů.** Magnety mohou narušovat funkci kardiostimulátorů.
31. **Nepřibližujte magnetický povrch k přesnému zařízení, jako je elektronické zařízení, hodiny, hodinky nebo IC karta.** Magnetická síla by je mohla ovlivnit.
32. **Nepřeceňujte vlastní schopnosti. Udržujte vždy správný postoj a rovnováhu.** To umožňuje lepší ovládání lampy v nenadálých situacích.
33. **Nepoužívejte zařízení na žebříku či nestabilním povrchu.** Stabilní postoj na pevném povrchu umožňuje lepší kontrolu zařízení v nenadálých situacích.

Bezpečnostní výstrahy pro akumulátorové zařízení

Práce s akumulátorovým zařízením a péče o něj

1. **Zamezte neúmyslnému uvedení do chodu. Před připojením akumulátoru, zvedáním či přenášením zařízení se ujistěte, že je přepínač ve vypnuté poloze.** Přenášení zařízení s prstem na přepínači nebo připojování elektrického zařízení se zapnutým přepínačem může způsobit úraz.
2. **Před nastavováním, výměnou příslušenství nebo uložením zařízení odpojte akumulátor od zařízení.** Takováto preventivní bezpečnostní opatření snižují nebezpečí neúmyslného spuštění zařízení.
3. **Nabíjení provádějte pouze pomocí nabíječky určené výrobcem.** Nabíječka vhodná pro jeden typ akumulátoru může při použití s jiným akumulátorem vést ke vzniku nebezpečí požáru.
4. **Zařízení používejte pouze s určenými akumulátory.** Použití jiných akumulátorů může vyvolat nebezpečí zranění a požáru.
5. **Pokud akumulátor nepoužíváte, udržujte jej mimo dosah jiných kovových předmětů, jako jsou kancelářské sponky, mince, klíče, hřebíky, šrouby nebo jiné malé kovové předměty, které mohou propojit svorky akumulátoru.**

Zkratování svorek akumulátoru může způsobit popáleniny nebo požár.

6. **Při hrubém zacházení může z akumulátoru uniknout elektrolyt. Vyvarujte se styku s ním. Pokud dojde k náhodnému kontaktu, omyjte zasažené místo vodou. Pokud elektrolyt zasáhne oči, vyhledejte lékařskou pomoc.** Elektrolyt uniklý z akumulátoru může způsobit podráždění nebo popálení pokožky.
7. **Nepoužívejte poškozený nebo upravený akumulátor nebo zařízení.** U poškozených nebo upravených akumulátorů může dojít k neočekávanému chování, které může mít za následek požár, výbuch nebo riziko poranění.
8. **Akumulátor nebo zařízení nevystavujte ohni ani nadměrným teplotám.** Při vystavení žáru ohně nebo teplotám nad 130 °C může dojít k výbuchu.
9. **Postupujte dle pokynů pro nabíjení a akumulátor nebo zařízení nenabíjejte mimo teplotní rozsah specifikovaný v pokynech.** Nesprávné nabíjení při teplotách mimo stanovený rozsah může poškodit akumulátor a zvýšit riziko požáru.
10. **Výrobek nechte opravovat kvalifikovaným pracovníkem s použitím výhradně identických náhradních dílů.** Tím zajistíte zachování bezpečnosti výrobku.
11. **Nesnažte se zařízení či akumulátor nijak upravovat nebo opravovat s výjimkou postupů, které jsou uvedeny v návodu k použití a údržbě.**

Důležitá bezpečnostní upozornění pro akumulátor

1. **Před použitím akumulátoru si přečtěte všechny pokyny a varovné symboly na (1) nabíječce, (2) akumulátoru a (3) výrobku využívajícím akumulátor.**
2. **Akumulátor nerozebírejte ani do něj nezasahujte.** Může dojít k požáru, nadměrnému zahřátí nebo výbuchu.
3. **Pokud se příliš zkrátí provozní doba akumulátoru, přerušte okamžitě práci. V opačném případě existuje riziko přehřívání, popálení nebo dokonce výbuchu.**
4. **Budou-li vaše oči zasaženy elektrolytem, vypláchněte je čistou vodou a okamžitě vyhledejte lékařskou pomoc. Může dojít ke ztrátě zraku.**
5. **Akumulátor nezkratujte:**
   (1) **Nedotýkejte se svorek žádným vodivým materiálem.**
   (2) **Neskladujte akumulátor v nádobě s jinými kovovými předměty, jako jsou hřebíky, mince, apod.**
   (3) **Nevystavuje akumulátor vodě a dešti. Zkrat akumulátoru může způsobit velký průtok proudu, přehřátí, možné popálení a dokonce i poruchu.**
6. **Neskladujte a nepoužívejte zařízení a akumulátor na místech, kde může teplota překročit 50 °C (122 °F).**
7. **Nespalujte akumulátor, ani když je vážně poškozen nebo úplně opotřeben. Akumulátor může v ohni vybuchnout.**
8. **Akumulátor nesmí být proražen hřebíkem, řezán, drcen, házen či upuštěn na zem, ani nesmí dojít k nárazu tvrdého předmětu do něj.** Taková situace může způsobit požár, nadměrné zahřátí či výbuch.
9. **Nepoužívejte poškozené akumulátory.**
10. **Akumulátory nikdy sami nespravujte.** Opravy akumulátorů smí provádět pouze výrobce nebo autorizovaná servisní střediska.
11. **Obsažené lithium-iontové akumulátory podléhají právním požadavkům na nebezpečné zboží.**
    V případě komerční přepravy například externími dopravci je třeba dodržet zvláštní požadavky na balení a značení.
    Pro přípravu zboží k přepravě je nutná konzultace s odborníkem na nebezpečný materiál. Dodržujte také případné podrobnější národní předpisy.
    Odkryté kontakty přelepte izolační páskou či jinak zakryjte a akumulátory zabalte tak, aby se v balení nemohly pohybovat.
12. **Při likvidaci akumulátoru jej vyjměte ze zařízení a zlikvidujte jej na bezpečném místě. Při likvidaci akumulátoru postupujte podle místních předpisů.**
13. **Akumulátor používejte pouze s výrobky specifikovanými společností Makita.** Instalace akumulátoru do nevyhovujících výrobků může způsobit požár, nadměrné zahřívání, explozi nebo únik elektrolytu.
14. **Není-li zařízení používáno po delší dobu, je nutné z něj vyjmout akumulátor.**
15. **Během a po použití se může akumulátor zahřát, což může způsobit popáleniny nebo podráždění. Při manipulaci s horkými akumulátory dávejte pozor.**
16. **Nedotýkejte se koncovky zařízení ihned po použití, protože ta může být horká a způsobit popáleniny.**
17. **Do koncovek, otvorů a zdířek na akumulátoru se nesmí dostat piliny, prach nebo jiné nečistoty.** Mohlo by tím dojít ke zhoršení výkonu nebo poruše zařízení či akumulátoru.
18. **Jestliže zařízení není zkonstruováno tak, že jej lze používat v blízkosti vysokého elektrického napětí, nepoužívejte akumulátor poblíž vedení s vysokým elektrickým napětím.** Mohlo by tím dojít k poruše či selhání zařízení či akumulátoru.
19. **Akumulátor uchovávejte mimo dosah dětí.**

TYTO POKYNY USCHOVEJTE.

⚠***UPOZORNĚNÍ:*** **Používejte pouze originální akumulátory Makita.** Používání neoriginálních nebo upravených akumulátorů Makita může způsobit explozi akumulátoru a následný požár, zranění a jiné poškození. Zaniká tím také záruka společnosti Makita na zařízení a nabíječku Makita.

POZOR: Společnost Makita nenese odpovědnost za žádné nehody způsobené použitím neoriginálních akumulátorů Makita nebo akumulátorů, které byly upraveny. Originální akumulátory Makita jsou přísně posuzovány z hlediska kompatibility s nářadím a nabíječkami Makita v souladu s platnou legislativou a bezpečnostními normami.

Tipy k zajištění maximální životnosti akumulátoru

1. **Akumulátor nabijte dříve, než dojde k jeho úplnému vybití. Pokud si povšimnete sníženého výkonu zařízení, vždy jej zastavte a dobijte akumulátor.**
2. **Nikdy nenabíjejte úplně nabitý akumulátor. Přebíjení zkracuje životnost akumulátoru.**
3. **Akumulátor dobíjejte při pokojové teplotě od 10 °C do 40 °C (50 °F až 104 °F). Před nabíjením nechejte horký akumulátor zchladnout.**
4. **Když není akumulátor používán, vyjměte ho ze zařízení či nabíječky.**
5. **Pokud se akumulátor delší dobu nepoužívá (déle než šest měsíců), je nutno jej dobít.**

SERVIS

1. Servis tohoto zařízení smí provádět pouze kvalifikovaní servisní technici. Servis nebo údržba provedená nekvalifikovanými osobami může způsobit nebezpečí zranění.
2. Při opravách zařízení používejte pouze identické náhradní díly. Použití neověřených dílů nebo nedodržení postupů údržby může zapříčinit vznik nebezpečí elektrického šoku či zranění.
3. Zařízení nespalujte v ohni, i když je velmi poškozené. Akumulátor může v ohni vybuchnout. Zařízení zlikvidujte v souladu s platnými místními předpisy.

POPIS DÍLŮ

► **Obr.1**

1	Hlava lampy	2	Sklíčko	3	Kryt magnetu	4	Držadlo k přenášení
5	Tlačítko hlavního vypínače	6	Háček	7	Otvor šroubu (1/4″)	8	Magnet

POPIS FUNKCÍ

⚠***UPOZORNĚNÍ:*** **Před nastavováním zařízení nebo kontrolou jeho funkce se vždy přesvědčte, zda je vypnuté a je vyjmutý akumulátor.**

Nasazení a sejmutí akumulátoru

⚠***UPOZORNĚNÍ:*** **Před nasazením či sejmutím akumulátoru nářadí vždy vypněte.**

⚠***UPOZORNĚNÍ:*** **Při nasazování či snímání akumulátoru pevně držte nářadí i akumulátor.** V opačném případě vám může nářadí nebo akumulátor vyklouznout z rukou a mohlo by dojít k jejich poškození či ke zranění.

Při nasazování akumulátoru vyrovnejte jazýček na bloku akumulátoru s drážkou v krytu a zasuňte akumulátor na místo. Akumulátor zasuňte na doraz, až zacvakne na své místo. Není-li zcela zajištěn, uvidíte červený indikátor dle obrázku.

Chcete-li akumulátor sejmout, vysuňte jej se současným přesunutím tlačítka na přední straně akumulátoru.

► **Obr.2:** **1.** Červený indikátor **2.** Tlačítko **3.** Akumulátor

⚠***UPOZORNĚNÍ:*** **Akumulátor zasunujte vždy zcela tak, aby nebyl červený indikátor vidět.** Jinak by mohl akumulátor ze zařízení vypadnout a způsobit zranění obsluze či přihlížejícím osobám.

⚠***UPOZORNĚNÍ:*** **Akumulátor nenasazujte násilím.** Nelze-li akumulátor zasunout snadno, nevkládáte jej správně.

Indikace zbývající kapacity akumulátoru

Stisknutím tlačítka kontroly na akumulátoru zjistíte zbývající kapacitu akumulátoru. Kontrolky indikátoru se na několik sekund rozsvítí.

► **Obr.3:** **1.** Kontrolky **2.** Tlačítko kontroly

Kontrolky			Zbývající kapacita
Svítí	Nesvítí	Bliká	
■ ■ ■ ■			75 % až 100 %
■ ■ ■ □			50 % až 75 %
■ ■ □ □			25 % až 50 %
■ □ □ □			0 % až 25 %
◪ □ □ □			Nabijte akumulátor.
■ ■ □ □ ↑ ↓ □ □ ■ ■			Došlo pravděpodobně k poruše akumulátoru.

POZNÁMKA: Kapacita udávaná indikátorem se může mírně lišit od skutečné kapacity v závislosti na podmínkách používání a teplotě prostředí.

POZNÁMKA: První kontrolka (zcela vlevo) bude blikat, když je systém ochrany akumulátoru v provozu.

Systém ochrany zařízení a akumulátoru

Zařízení je vybaveno systémem ochrany. Tento systém automaticky přeruší napájení, aby se prodloužila životnost zařízení a akumulátoru. Budou-li zařízení nebo akumulátor vystaveny některé z níže uvedených podmínek, zařízení se během provozu automaticky vypne.

Ochrana proti přehřátí

Jsou-li zařízení či akumulátor přehřáté, zařízení se automaticky vypne. V takovém případě nechte zařízení před opětovným zapnutím vychladnout.

Ochrana proti přílišnému vybití

Když je kapacita akumulátoru nízká, zhasnou kontrolky LED s výjimkou jisté části. Později se systém automaticky vypne. V takovém případě je nutné vyjmout akumulátor ze zařízení a nabít ho.

Ochrana proti jiným závadám

Ochranný systém je také navržen i pro jiné příčiny, které by mohly zařízení poškodit, a umožňuje automatické zastavení zařízení. Když se zařízení dočasně pozastaví nebo přestane pracovat, proveďte veškeré kroky k odstranění příčin.

1. Restartujte zařízení jeho vypnutím a opětovným zapnutím.
2. Nabijte akumulátor(y) nebo jej (je) vyměňte za nabitý (nabité).
3. Nechte zařízení a akumulátor(y) vychladnout.

Pokud se obnovou ochranného systému nedosáhne žádného zlepšení, obraťte se na místní servisní středisko Makita.

SESTAVENÍ

⚠*UPOZORNĚNÍ:* Před prováděním jakýchkoli prací na zařízení se vždy přesvědčte, zda je zařízení vypnuté a je z něj vyjmut akumulátor.

Úprava úhlu hlavy lampy

⚠*UPOZORNĚNÍ:* Při úpravě úhlu hlavy lampy zařízení držte.

⚠*UPOZORNĚNÍ:* Při úpravě úhlu hlavy lampy dávejte pozor, abyste si neskřípli prsty.

Hlavu lampy můžete sklopit až do 180°.
► **Obr.4**

Hlavu lampy můžete otočit do 90° ve směru hodinových ručiček a do 210° proti směru hodinových ručiček.
► **Obr.5**

PRÁCE S NÁŘADÍM

⚠*VAROVÁNÍ:* Pro snížení rizika zranění nehleďte přímo do lampy ani jinak nevystavujte své oči světlu z ní. Mohlo by dojít k vážnému poranění zraku.

⚠*VAROVÁNÍ:* Pro snížení rizika popálení a požáru se nedotýkejte hlavy lampy a během jejího provozu ji udržujte daleko od hořlavých materiálů.

***POZOR:* Netiskněte tlačítko násilím.** Jinak může dojít k poruše.

Používání spouště

⚠*UPOZORNĚNÍ:* Při stisknutí tlačítka hlavního vypínače zařízení držte.

Chcete-li lampu zapnout, stiskněte tlačítko hlavního vypínače po otevření hlavy lampy. Jas se změní při každém stisknutí tlačítka hlavního vypínače. Jas cykluje mezi hodnotami vysoký, střední, nízký a vypnuto.
► **Obr.6:** **1.** Tlačítko hlavního přepínače **2.** Hlava lampy

POZNÁMKA: Lampu můžete také vypnout sklopením hlavy lampy světelným povrchem dovnitř. Chcete-li lampu znovu zapnout, stiskněte tlačítko hlavního vypínače po otevření hlavy lampy.

Použití s magnetem

⚠*UPOZORNĚNÍ:* Před použitím odstraňte všechny cizí látky ulpívající na magnetickém povrchu. Jinak se magnetická síla snižuje a může způsobit zranění.

⚠*UPOZORNĚNÍ:* Při použití magnetů připojte magnetický povrch na rovný povrch. Poté se ujistěte, že zařízení je pevně upevněno.

⚠*UPOZORNĚNÍ:* Při používání zařízení s magnety nevkládejte ruku mezi magnety a kovový povrch. Může dojít k zachycení ruky.

⚠*UPOZORNĚNÍ:* Když je zařízení upevněno magnety, nic na zařízení nepokládejte.

⚠*UPOZORNĚNÍ:* Při odpojování magnetického povrchu vždy pevně držte držadlo.

⚠*UPOZORNĚNÍ:* Pokud zařízení nepoužíváte, např. když je uloženo, vždy namontujte kryt magnetu na spodní stranu zařízení. Pokud tak neučiníte, může dojít k nežádoucímu ulpívání kovových předmětů k magnetickému povrchu.

⚠*UPOZORNĚNÍ:* Při upevňování magnetů ke kovovému povrchu ve výšce svažte držadlo lanem nebo řemenem, abyste zabránili pádu zařízení.

***POZOR:* Pokud je magnet připevněn k materiálu po dlouhou dobu, může být povrch materiálu poškozen v závislosti na podmínkách použití.**

***POZOR:* Při odpojování magnetického povrchu jej neposouvejte.** Povrch, ke kterému je magnet připevněn, se může poškodit.

Vysuňte a sejměte kryt magnetu. Kryt magnetu může být uložen na zadní straně hlavy lampy.
Pak upevněte magnety ke kovovému povrchu.
► **Obr.7: 1.** Kryt magnetu **2.** Magnet

Použití s háčkem

***⚠UPOZORNĚNÍ:* Při zavěšení zařízení na vyšším místě svažte držadlo lanem nebo řemenem, abyste zabránili pádu zařízení.**

***⚠UPOZORNĚNÍ:* Netahejte zařízení směrem dolů, když je zavěšeno.**

Posuňte a vyjměte kryt magnetu a poté otočte háček.
► **Obr.8: 1.** Háček

Zahákněte háček na trubici (max. ø50 mm).
► **Obr.9**

Použití se svěrákem

Volitelné příslušenství

***⚠UPOZORNĚNÍ:* Při upevnění adaptéru na zařízení nezapomeňte pevně zašroubovat adaptér do otvoru šroubu na spodní straně zařízení.**

***⚠UPOZORNĚNÍ:* Při upevnění adaptéru na svěrák nezapomeňte pevně utáhnout pojistnou matici.**

***⚠UPOZORNĚNÍ:* Ujistěte se, že svěrák je po montáži bezpečně upevněn.**

POZNÁMKA: Adaptér zakupte zvlášť. Svěrák a adaptér se prodávají zvlášť.

1. Odšroubujte křídlový šroub ze svěráku.

2. Zašroubujte konec adaptéru s velkým průměrem do svěráku.

3. Otočením pojistné matice zajistěte adaptér ke svěráku.
► **Obr.10: 1.** Svěrák **2.** Křídlový šroub **3.** Adaptér **4.** Konec s velkým průměrem **5.** Pojistná matice

4. Druhý konec adaptéru zašroubujte do otvoru šroubu na spodní straně zařízení. Uchyťte adaptér k zařízení.
► **Obr.11: 1.** Otvor šroubu **2.** Adaptér

5. Namontujte svěrák do požadované polohy.

Směr zařízení můžete upravit lehkým uvolněním pojistné matice a otočením zařízení. Po seřízení směru pojistnou matici znovu utáhněte.
► **Obr.12: 1.** Svěrák **2.** Pojistná matice

ÚDRŽBA

***⚠UPOZORNĚNÍ:* Před zahájením kontroly nebo údržby zařízení se vždy ujistěte, zda je vypnuté a je vyjmutý akumulátor.**

***POZOR:* Nikdy nepoužívejte benzín, benzen, ředidlo, alkohol či podobné prostředky. Mohlo by tak dojít ke změnám barvy, deformacím či vzniku prasklin.**

K zachování BEZPEČNOSTI a SPOLEHLIVOSTI výrobku musí být opravy a veškerá další údržba či seřizování prováděny autorizovanými nebo továrními servisními středisky společnosti Makita s využitím náhradních dílů Makita.

Čištění

***⚠UPOZORNĚNÍ:* Nemyjte zařízení ve vodě.**

Vnější část zařízení (tělo zařízení) pravidelně otírejte hadříkem navlhčeným v mýdlové vodě.

VOLITELNÉ PŘÍSLUŠENSTVÍ

***⚠UPOZORNĚNÍ:* Pro nářadí Makita popsané v tomto návodu doporučujeme používat následující příslušenství a nástavce.** Při použití jiného příslušenství či nástavců může hrozit nebezpečí zranění osob. Příslušenství lze používat pouze pro stanovené účely.

Potřebujete-li bližší informace ohledně tohoto příslušenství, obraťte se na místní servisní středisko společnosti Makita.

- Svěrák
- Adaptér
- Originální akumulátor a nabíječka Makita

POZNÁMKA: Některé položky seznamu mohou být k nářadí přibaleny jako standardní příslušenství. Přibalené příslušenství se může v různých zemích lišit.

TEHNIČNI PODATKI

Model:		ML013G
Nazivna napetost		D.C. od 36 V do najv. 40 V
Svetlobni tok (visok/srednji/nizek)		1.200 lm/800 lm/500 lm
Čas delovanja (visok/srednji/nizek)	pri BL4040	12 ur/18 ur/29 ur
Mere (brez akumulatorske baterije) (D x Š x V)	Zložena	172 mm x 91 mm x 161 mm
	Postavljena (Maksimalna višina)	172 mm x 91 mm x 284 mm
Neto teža (brez akumulatorske baterije in pokrova magneta)		0,88 kg

- Ker nenehno opravljamo raziskave in razvijamo svoje izdelke, se lahko tehnični podatki v tem dokumentu spremenijo brez obvestila.
- Tehnični podatki se lahko razlikujejo od države do države.
- Navedeni so približni časi delovanja in se lahko razlikujejo glede na vrsto baterije, stanje napolnjenosti in pogoje uporabe.

Uporabna akumulatorska baterija in polnilnik

Baterijski vložek	BL4020 / BL4025 / BL4040 / BL4040F / BL4050F
Polnilnik	DC40RA / DC40RB / DC40RC / DC40WA / BCC01 / BCC02

- Nekatere zgoraj navedene akumulatorske baterije in polnilniki morda v vaši državi prebivališča niso na voljo.

⚠***OPOZORILO:*** **Uporabljajte le zgoraj navedene akumulatorske baterije in polnilnike.** Uporaba drugih akumulatorskih baterij in polnilnikov lahko povzroči telesne poškodbe in/ali požar.

Simboli

Naslednji simboli se lahko uporabljajo v povezavi s strojem. Pred uporabo izdelka se obvezno seznanite z njihovim pomenom.



Preberite navodila za uporabo.



Samo za države EU
Zaradi prisotnosti nevarnih komponent v opremi imajo lahko uporabljena električna in elektronska oprema, akumulatorji in baterije negativen vpliv na okolje in zdravje ljudi.
Električnih in elektronskih naprav ali baterij ne odlagajte med gospodinjske odpadke! Skladno z evropsko Direktivo o odpadni električni in elektronski opremi, o akumulatorjih in baterijah ter odpadnih akumulatorjih in baterijah ter njeno uporabo v državnih zakonih morate rabljeno električno in elektronsko opremo, baterije in akumulatorje zbirati ločeno ter dostaviti na posebno zbiralno mesto za komunalne odpadke, ki deluje skladno s predpisi za zaščito okolja. To nakazuje simbol prečrtanega smetnjaka s kolesi, ki je natisnjen na opremi.



Samo za države EU
Pravilno odlaganje tega izdelka
Ta oznaka pomeni, da se izdelka ne sme odlagati skupaj z drugimi gospodinjskimi odpadki po vsej EU. Da bi preprečili morebitno škodo za okolje ali zdravje ljudi zaradi nenadzorovanega odlaganja odpadkov, izdelek odgovorno recikliralte v duhu spodbujanja trajnostne ponovne uporabe materialnih virov. Iztrošeno napravo vrnite prek sistema za vračanje in zbiranje izdelkov ali se obrnite na prodajalca, pri katerem ste izdelek kupili. Prodajalec bo izdelek prevzel in ga na okolju prijazen način recikliral.
Zaradi prisotnosti nevarnih komponent v opremi ima lahko uporabljena električna in elektronska oprema negativen vpliv na okolje in zdravje ljudi.



Ne glejte v luč, ki sveti.

VARNOSTNA OPOZORILA

PREBERITE VSA VARNOSTNA NAVODILA IN JIH UPOŠTEVAJTE.

OPOZORILO – Pri uporabi naprave je treba vedno upoštevati naslednja navodila:

1. **Ko izdelek uporabljate v bližini otrok, poskrbite za njihov ustrezen nadzor, da zmanjšate nevarnost poškodb.**
2. **Ne dotikajte se vročih delov, da bi preprečili nevarnost povzročitve opeklin.** Med uporabo in v kratkem času po uporabi je lahko leča zelo vroča.
3. **Uporabljajte le priključke, ki jih priporoča ali prodaja proizvajalec.**
4. **Naprave ne uporabljajte v dežju ali snegu.**
5. **Da bi zmanjšali nevarnost električnega udara, ne izpostavljajte naprave vodi ali drugi tekočini. Naprave ne postavljajte ali shranjujte na mestih, kjer lahko pade ali se jo potegne v kad ali lijak.**
6. **OPOZORILO: Da bi zmanjšali nevarnost poškodbe, ne strmite v prižgano luč ali ne usmerjajte luč v oči.** Lahko pride do resnih poškodb oči.
7. **OPOZORILO: Magneta ne uporabljajte za vodoravno namestitevnad glavo.**
8. **Za zmanjšanje tveganja požara ne uporabljajte v bližini vnetljivih materialov.**
9. **Vir svetlobe v tej svetilki ni zamenljiv; ko vir svetlobe doseže konec življenjske dobe, je treba zamenjati celo svetilko.**
10. **Krmilna naprava te svetilke so nezamenljiva komponenta; ko krmilna naprava doseže konec življenjske dobe, je treba zamenjati celo svetilko.**
11. **Luči ne usmerjajte proti drugim osebam.**
12. **Če ima naprava prezračevalne odprtine, jih ne blokirajte. Prezračevalne odprtine ohranjajte čiste, da lahko zagotavljajo hlajenje.** Zamašene prezračevalne odprtine lahko povzročijo požar.
13. **Ročaja za nošenje ne uporabljajte za druge namene kot je nošenje naprave, npr. za dviganje.**
14. **Pri vstavljanju akumulatorske baterije pazite, da ne udarite ob roko, s katero držite ročaj za nošenje.**
15. **Napravo postavite izven dosega otrok.**
16. **Če napravo uporabljate na mestu, kjer ni mogoče pritrditi magnetne površine, jo postavite na ravno in stabilno površino.** V nasprotnem primeru se lahko naprava prevrne in povzroči padec.
17. **Če naprava pade, pred uporabo preverite, ali je poškodovana oziroma so prisotne kake varnostne težave.**
18. **Naprave ne uporabljajte v možnem vetru.** V nasprotnem primeru lahko pade.
19. **Ne uporabljajte naprave v eksplozivnih območjih, kjer so prisotne vnetljive tekočine, plini ali prah.**
20. **Naprave ne izpostavljajte iskram ali korozivnemu okolju itd.**
21. **Ko naprave ne uporabljate, vedno odstranite akumulatorsko baterijo.**
22. **Napravo shranjujte v zaprtem prostoru.**
23. **Naprave ne čistite z vodo.**
24. **Na izdelku pustite etikete in identifikacijsko ploščico, na njih so pomembne informacije.** Če so nečitljive ali se izgubijo, se obrnite na servisni center MAKITA za brezplačno zamenjavo.
25. **Odstranite akumulatorsko baterijo iz naprave pred spreminjanjem nastavitev, menjavo pripomočkov ali shranjevanjem naprave.** Takšni preventivni zaščitni ukrepi lahko zmanjšajo nevarnost nenamernega zagona naprave.
26. **Ne spreminjajte ali popravljajte naprave ali akumulatorske baterije drugače, kot je navedeno v navodilih za uporabo in vzdrževanje.**
27. **Z napravo ne ravnajte grobo, preprečite padce in udarce.** Ti lahko povzročijo nedelovanje ali telesne poškodbe.
28. **Polnilnika in priključkov polnilnika se ne dotikajte z mokrimi rokami.**
29. **Akumulatorja ne polnite na prostem.**
30. **Naprave ne uporabljajte v bližini srčnih spodbujevalnikov.** Magneti lahko motijo delovanje srčnih spodbujevalnikov.
31. **Magnetne površine ne približujte precizni opremi, kot so elektronske naprave, ure, ročne ure ali kartice IC.** Magnetna sila lahko vpliva nanje.
32. **Ne segajte predaleč. Vselej pazite na ustrezno oporo in ravnotežje.** To omogoča boljši nadzor nad lučjo v nepričakovanih situacijah.
33. **Naprave ne uporabljajte na lestvi ali nestabilni površini.** Stabilna postavitev na trdno površino omogoča boljši nadzor nad napravo v nepričakovanih situacijah.

Varnostna opozorila za akumulatorsko napravo

Uporaba in nega akumulatorske naprave

1. **Preprečite nenamerni zagon. Pred priključitvijo akumulatorske baterije oziroma dviganjem ali prenašanjem naprave se prepričajte, da je stikalo v izklopljenem položaju.** Če napravo prenašate s prsti na stikalu ali jo napajate pri vklopljenem stikalu, lahko pride do nesreče.
2. **Odstranite akumulatorsko baterijo iz naprave pred spreminjanjem nastavitev, menjavo pripomočkov ali shranjevanjem naprave.** Takšni preventivni zaščitni ukrepi lahko zmanjšajo nevarnost nenamernega zagona naprave.
3. **Orodje polnite samo s polnilnikom, ki ga je določil proizvajalec.** Polnilnik, ki je primeren za eno vrsto akumulatorskih baterij, lahko pomeni nevarnost požara, če ga uporabljate z drugimi akumulatorskimi baterijami.
4. **Naprave uporabljajte samo s predpisano vrsto akumulatorskih sklopov.** Pri uporabi drugih akumulatorskih sklopov lahko pride do telesnih poškodb in požara.
5. **Ko akumulatorske baterije ne uporabljate, je ne hranite ob kovinskih predmetih, kot so sponke za papir, kovanci, ključi, žeblji, vijaki ali**

drugi manjši kovinski predmeti, ki lahko povzročijo stik med priključkoma. Kratek stik akumulatorskih priključkov lahko povzroči opekline ali požar.

6. **V neprimernih pogojih lahko iz akumulatorja uhaja tekočina; izogibajte se stiku. Če pride do nenamernega stika, sperite z vodo. Če pride tekočina v stik z očmi, takoj poiščite zdravniško pomoč.** Tekočina iz akumulatorja lahko povzroči draženje ali opekline.
7. **Ne uporabljajte akumulatorskega sklopa ali naprave, ki je poškodovana ali spremenjena.** Delovanje poškodovanih ali spremenjenih baterij je nepredvidljivo in lahko povzroči požar, eksplozijo ali telesne poškodbe.
8. **Akumulatorskega sklopa oziroma naprave ne izpostavljajte ognju ali previsoki temperaturi.** Izpostavljenost ognju ali temperaturam nad 130 °C lahko povzroči eksplozijo.
9. **Upoštevajte vsa navodila glede polnjenja in akumulatorskega sklopa oziroma naprave ne polnite zunaj določenega temperaturnega razpona.** Nepravilno polnjenje ali polnjenje pri temperaturah zunaj določenega razpona lahko povzroči poškodbe baterije in poveča nevarnost požara.
10. **Servisiranje lahko izvede samo usposobljen serviser, ki uporablja ustrezne nadomestne dele.** Tako bo zagotovljena varnost izdelka.
11. **Ne spreminjajte ali popravljajte naprave ali akumulatorske baterije drugače, kot je navedeno v navodilih za uporabo in vzdrževanje.**

Pomembna varnostna navodila za akumulatorsko baterijo

1. **Pred uporabo baterijskega vložka preberite vsa navodila in opozorilne oznake na (1) polnilniku akumulatorja, (2) akumulatorju in (3) izdelku, ki uporablja akumulator.**
2. **Ne razstavljajte ali spreminjajte akumulatorske baterije.** S tem lahko povzročite požar, prekomerno vročino ali eksplozijo.
3. **Če se je čas delovanja občutno skrajšal, takoj prenehajte uporabljati orodje. V nasprotnem primeru lahko pride do pregretja, morebitnih opeklin in celo eksplozije.**
4. **Če pride elektrolit v stik z očmi, jih sperite s čisto vodo in takoj poiščite zdravniško pomoč. Posledica je lahko izguba vida.**
5. **Ne povzročite kratkega stika baterijskega vložka:**
   (1) **Ne dotikajte se priključkov s kakršnim koli prevodnim materialom.**
   (2) **Izogibajte se shranjevanju baterijskega vložka v vsebniku z drugimi kovinskimi predmeti kot so žeblji, kovanci itn.**
   (3) **Ne izpostavljajte baterijskega vložka vodi ali dežju.**

   Kratek stik akumulatorja lahko povzroči velik električni tok, pregrevanje, morebitne opekline in celo okvaro.
6. **Ne shranjujte in uporabljajte naprave in akumulatorske baterije na mestih, kjer lahko temperatura doseže ali preseže 50 °C (122 °F).**
7. **Ne sežigajte akumulatorske baterije, tudi če je hudo poškodovana ali v celoti izrabljena. Akumulatorska baterija lahko v ognju eksplodira.**
8. **Ne pribijajte, režite, drobite, mečite, spuščajte akumulatorske baterije oziroma ne udarjajte z akumulatorsko baterijo po trdem predmetu.** Takšno ravnanje lahko povzroči požar, prekomerno vročino ali eksplozijo.
9. **Ne uporabljajte poškodovanih akumulatorjev.**
10. **Nikoli ne servisirajte poškodovanih akumulatorskih sklopov.** Servis akumulatorskih sklopov lahko izvaja samo proizvajalec ali pooblaščeni serviser.
11. **Priložene litij-ionske baterije ustrezajo zahtevam zakonodaje v zvezi z nevarnim blagom.** Za komercialne prevoze, npr. tiste, ki jih opravljajo tretje stranke in carinski posredniki, je treba upoštevati posebne zahteve v zvezi z embalažo in označevanjem.
    Med postopkom priprave na odpremo izdelka se je treba posvetovati s strokovnjakom za nevarne snovi. Pri tem upoštevajte tudi podrobnejše nacionalne predpise.
    Odprte stike oblepite z lepilnim trakom ali jih drugače zaščitite, baterijo pa zapakirajte tako, da se v embalaži ne more premikati.
12. **Ko želite akumulatorsko baterijo zavreči, jo vzemite iz naprave in jo odložite med odpadke na varnem mestu. Upoštevajte lokalne predpise glede odlaganja baterij.**
13. **Baterije uporabljajte le z izdelki, ki jih določi Makita.** Če namestite baterije v neskladne izdelke, lahko pride do požara, pregrevanja, eksplozije ali puščanja elektrolita.
14. **Če naprave ne boste uporabljali dalj časa, morate odstraniti akumulator.**
15. **Med uporabo in po uporabi lahko akumulatorska baterija postane vroča in povzroči opekline ali opekline pri nizki temperaturi. Z vročimi akumulatorskimi baterijami ravnajte pazljivo.**
16. **Ne dotikajte se priključka naprave takoj po uporabi, ker se lahko dovolj segreje, da povzroči opekline.**
17. **Ne dovolite, da bi se v priključke, odprtine in utore akumulatorske baterije zlepili ostružki, prah ali zemlja.** Umazanija lahko povzroči slabše delovanje ali okvaro naprave oziroma akumulatorske baterije.
18. **Akumulatorske baterije ne uporabljajte v bližini visokonapetostnih električnih vodov, razen če naprava omogoča uporabo v bližini visokonapetostnih električnih vodov.** Takšna uporaba lahko povzroči motnje v delovanju ali okvaro naprave oziroma akumulatorske baterije.
19. **Baterijo hranite izven dosega otrok.**

SHRANITE TA NAVODILA.

***POZOR:* Uporabljajte le originalne baterije Makita.** Če uporabljate neoriginalne baterije Makita ali baterije, ki so bile spremenjene, lahko pride do eksplozije baterije in posledično do požara, telesnih poškodb ali materialne škode. S takšno uporabo boste tudi razveljavili garancijo Makita za napravo in polnilnik Makita.

OBVESTILO: Družba Makita ne odgovarja za morebitne nesreče, ki so posledica uporabe neoriginalnih baterij Makita ali baterij, ki so bile spremenjene. Originalne baterije Makita so bile strogo ocenjene glede združljivosti z orodji in polnilniki Makita v skladu z veljavno zakonodajo ter varnostnimi standardi.

Nasveti za ohranjanje največje zmogljivosti akumulatorja

1. **Napolnite akumulatorsko baterijo, preden se v celoti izprazni. Ko opazite, da ima naprava manjšo moč, vedno ustavite delovanje naprave in napolnite akumulatorsko baterijo.**
2. **Nikoli znova ne polnite popolnoma napolnjenega baterijskega vložka. Prenapolnjenje skrajša življenjsko dobo akumulatorja.**
3. **Baterijski vložek s sobno temperaturo polnite pri temperaturi okolja od 10 °C do 40 °C. Počakajte, da se vroč baterijski vložek pred polnjenjem ohladi.**
4. **Ko akumulatorske baterije ne uporabljate, jo odstranite iz naprave ali polnilnika.**
5. **Če baterijskega vložka ne uporabljate dalj časa (več kot 6 mesecev), ga napolnite.**

SERVIS

1. Servisna dela na napravi lahko izvaja le usposobljeno servisno osebje. Če servisna ali vzdrževalna dela izvaja neusposobljeno osebje, lahko pride do poškodb.
2. Pri servisiranju naprave uporabite le identične nadomestne dele. Z uporabo nepooblaščenih delov ali neupoštevanjem navodil za vzdrževanje lahko pride do električnega udara ali telesnih poškodb.
3. Ne poskušajte sežgati naprave, tudi če je huje poškodovana. Baterije lahko v ognju eksplodirajo. Napravo zavrzite v skladu z lokalnimi predpisi.

OPIS DELOV

► Sl.1

1	Glava luči	2	Leča	3	Pokrov magneta	4	Ročaj za nošenje
5	Gumb za vklop/izklop	6	Kavelj	7	Odprtina za vijak (1/4″)	8	Magnet

OPIS DELOVANJA

***POZOR:* Pred nastavljanjem ali preizkusom delovanja naprave se prepričajte, da je naprava izklopljena in akumulatorska baterija odstranjena.**

Nameščanje ali odstranjevanje akumulatorske baterije

***POZOR:* Vedno izklopite orodje, preden namestite ali odstranite akumulatorsko baterijo.**

***POZOR:* Kadar nameščate ali odstranjujete akumulatorsko baterijo, trdno držite orodje in akumulatorsko baterijo.** Če orodja in akumulatorske baterije ne držite trdno, se lahko zgodi, da vam zdrsneta iz rok, posledica pa je lahko poškodba orodja in akumulatorske baterije ter telesna poškodba.

Akumulatorsko baterijo vstavite tako, da poravnate jeziček na bateriji z utorom na ohišju in jo potisnete v ležišče. Potisnite jo do konca, da se zaskoči. Če vidite rdeči indikator, kot je prikazano na sliki, se akumulatorska baterija ni ustrezno zaskočila.

Če želite odstraniti akumulatorsko baterijo, jo potisnite iz orodja, pri tem pa pomikajte gumb na sprednji strani vložka.
► Sl.2: 1. Rdeči indikator **2.** Gumb **3.** Baterijski vložek

***POZOR:* Vedno namestite akumulatorsko baterijo tako, da rdeči indikator ni več viden.** Če tega ne upoštevate, lahko baterija nepričakovano pade iz orodja in poškoduje vas ali osebe v neposredni bližini.

***POZOR:* Ne nameščajte akumulatorske baterije s silo.** Če se akumulatorska baterija ne zaskoči zlahka, ni pravilno vstavljena.

Prikazuje preostalo raven napolnjenosti akumulatorja

Pritisnite gumb za preverjanje na baterijskem vložku, da preverite raven napolnjenosti akumulatorja. Indikatorske lučke na kratko zasvetijo.
► Sl.3: 1. Indikatorske lučke **2.** Gumb za preverjanje

Indikatorske lučke			Prikaz preostale ravni napolnjenosti
Sveti	Ne sveti	Utripa	
■ ■ ■ ■			od 75 % do 100 %
■ ■ ■	□		od 50 % do 75 %

Indikatorske lučke			Prikaz preostale ravni napolnjenosti
Sveti	Ne sveti	Utripa	
			od 25 % do 50 %
			od 0 % do 25 %
			Napolnite akumulator.
	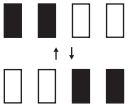		Akumulator je morda okvarjen.

OPOMBA: Odvisno od pogojev uporabe in okoljske temperature se označba lahko nekoliko razlikuje od dejanske napolnjenosti.

OPOMBA: Prva opozorilna lučka (skrajno levo) bo utripala, ko sistem za zaščito akumulatorja deluje.

Zaščitni sistem naprave/baterije

Naprava je opremljena z zaščitnim sistemom. Sistem samodejno prekine napajanje, da podaljša življenjsko dobo naprave in baterije. Naprava se bo med delovanjem samodejno zaustavila, če bosta naprava ali baterija izpostavljeni naslednjim pogojem.

Zaščita pred pregrevanjem

Ko je naprava ali baterija pregreta, se samodejno zaustavi. V tem primeru počakajte, da se naprava ohladi, preden jo znova vklopite.

Zaščita pred izpraznjenjem

Ko se zmogljivost baterije zniža, se lučke LED izklopijo (razen nekaterih lučk LED). Sistem pozneje samodejno prekine napajanje. V tem primeru odstranite akumulatorsko baterijo iz naprave in jo napolnite.

Zaščita pred drugimi vzroki

Sistem zaščite je zasnovan tudi za druge vzroke, ki bi lahko povzročili poškodbe naprave, in omogoča samodejno ustavitev naprave. Kadar se naprava začasno ustavi ali preneha delovati, izvedite vse naslednje korake, da odpravite vzroke.

1. Izklopite napravo in jo nato vklopite, da jo znova zaženete.
2. Napolnite baterijo ali jo zamenjajte z napolnjeno baterijo (po potrebi ponovite postopek še za drugo baterijo).
3. Počakajte, da se naprava in baterija ohladita.

Če z obnovitvijo sistema zaščite ne odpravite težave, se obrnite na lokalni servisni center Makita.

MONTAŽA

⚠*POZOR:* Pred vsako izvedbo dela na napravi se prepričajte, da je naprava izključena in akumulatorska baterija odstranjena.

Prilagajanje kota glave luči

⚠*POZOR:* Pri prilagajanju kota glave luči držite napravo.

⚠*POZOR:* Ko prilagajate kot glave luči, pazite, da si ne priščipnete prstov.

Glavo luči lahko razprete navzgor do 180°.
► **Sl.4**

Glavo luči lahko zasučete do 90° v smeri urnega kazalca in do 210° v nasprotni smeri urnega kazalca.
► **Sl.5**

UPRAVLJANJE

⚠*OPOZORILO:* Da bi zmanjšali nevarnost poškodbe, ne strmite v prižgano luč ali ne usmerjajte luč v oči. Lahko pride do resnih poškodb oči.

⚠*OPOZORILO:* Da bi zmanjšali nevarnost povzročitve opeklin in požara, se ne dotikajte glave luči in je ne uporabljajte v bližini vnetljivih materialov.

***OBVESTILO:* Gumba ne pritiskajte na silo.** V nasprotnem primeru lahko pride do okvare.

Delovanje stikala

⚠*POZOR:* Pri pritiskanju gumba za vklop/izklop držite napravo.

Luč vklopite tako, da po odprtju glave luči pritisnete gumb za vklop/izklop. Svetlost se spremeni vsakič, ko pritisnete gumb za vklop/izklop. Svetlost se preklaplja med visoko, srednjo, nizko in izklopljeno.
► **Sl.6: 1.** Gumb za vklop/izklop **2.** Glava luči

OPOMBA: Luč lahko izklopite tudi tako, da glavo luči zložite s svetilno površino obrnjeno navznoter. Luč ponovno vklopite tako, da po odprtju glave luči pritisnete gumb za vklop/izklop.

Uporaba z magnetom

⚠***POZOR:*** **Pred uporabo odstranite morebitne tujke, ki so pritrjeni na magnetno površino.** V nasprotnem primeru se magnetna sila zmanjša in pride lahko do telesnih poškodb.

⚠***POZOR:*** **Če uporabljate magnete, pritrdite magnetno površino na ravno površino. Nato se prepričajte, da je naprava trdno pritrjena.**

⚠***POZOR:*** **Ko napravo uporabljate z magneti, ne postavljajte roke med magnete in kovinsko površino.** Roka lahko ostane ujeta vmes.

⚠***POZOR:*** **Ko je naprava pritrjena z magneti, nanjo ničesar ne postavljajte.**

⚠***POZOR:*** **Pri odstranjevanju z magnetne površine vedno trdno držite ročaj.**

⚠***POZOR:*** **Ko naprave ne uporabljate, na primer med shranjevanjem, na dno naprave vedno namestite pokrov magneta.** Če tega ne storite, se lahko na magnetno površino nenamerno prilepijo kovinski predmeti.

⚠***POZOR:*** **Ko magnete pritrdite na kovinsko površino na visokem mestu, ročaj privežite z vrvjo ali trakom, da preprečite padec naprave.**

OBVESTILO: **Če je magnet pritrjen na material dalj časa, lahko pride do poškodb površine materiala, kar je odvisno od pogojev uporabe.**

OBVESTILO: **Ko odstranjujete magnetno površino, z njo ne drsajte.** Pride lahko do poškodbe površina, na katero je pritrjen magnetni nastavek.

Potisnite in snemite pokrov magneta. Pokrov magneta je mogoče shraniti na zadnji strani glave luči.
Nato magnete pritrdite na kovinsko površino.
► **Sl.7: 1.** Pokrov magneta **2.** Magnet

Uporaba s kavljem

⚠***POZOR:*** **Ko napravo obešate na visoko mesto, ročaj privežite z vrvjo ali trakom, da preprečite padec naprave.**

⚠***POZOR:*** **Ko je naprava obešena, je ne vlecite navzdol.**

Potisnite in snemite pokrov magneta, nato zasučite kavelj.
► **Sl.8: 1.** Kavelj

Obesite kavelj na cev (maks. ø50 mm).
► **Sl.9**

Uporaba s primežem

Dodatna oprema

⚠***POZOR:*** **Pri pritrjevanju adapterja na napravo adapter trdno privijte v odprtino za vijak na spodnji strani naprave.**

⚠***POZOR:*** **Pri pritrjevanju adapterja na primež trdno pritegnite pritrdilno matico.**

⚠***POZOR:*** **Po namestitvi primeža na želeno mesto se prepričajte, da je primež varno pritrjen.**

OPOMBA: Adapter kupite ločeno. Primež in adapter sta na prodaj posamezno.

1. Odvijte krilati vijak iz primeža.

2. Privijte konec adapterja z večjim premerom v primež.

3. Obrnite pritrdilno matico, da pritrdite adapter na primež.
► **Sl.10: 1.** Primež **2.** Krilati vijak **3.** Adapter **4.** Konec z velikim premerom **5.** Pritrdilna matica

4. Drugi konec adapterja privijte v odprtino za vijak na spodnji strani naprave. Pritrdite adapter na napravo.
► **Sl.11: 1.** Odprtina za vijak **2.** Adapter

5. Namestite primež na želenem položaju.

Smer naprave lahko nastavite tako, da rahlo odvijete pritrdilno matico in obrnete napravo. Po nastavitvi smeri pritrdilno matico ponovno privijte.
► **Sl.12: 1.** Primež **2.** Pritrdilna matica

VZDRŽEVANJE

⚠***POZOR:*** **Preden začnete pregledovati napravo ali izvajati vzdrževalna dela, se vedno prepričajte, da je naprava izklopljena in akumulatorska baterija odstranjena.**

OBVESTILO: **Nikoli ne uporabljajte bencina, razredčila, alkohola ali podobnega sredstva. V tem primeru se lahko orodje razbarva ali deformira oziroma lahko nastanejo razpoke.**

VARNO in ZANESLJIVO delovanje tega izdelka bo zagotovljeno le, če boste popravila, vzdrževanje in nastavitve prepustili pooblaščenemu servisu za orodja Makita ali tovarniškemu osebju, ki vgrajuje izključno originalne nadomestne dele.

Čiščenje

⚠***POZOR:*** **Naprave ne čistite z vodo.**

Občasno obrišite zunanjost (ohišje) naprave s krpo, namočeno v milnico.

DODATNA OPREMA

⚠***POZOR:*** **Ta dodatni pribor ali pripomočki so predvideni za uporabo z orodjem Makita, ki je opisano v teh navodilih za uporabo.** Pri uporabi drugega pribora ali pripomočkov obstaja nevarnost telesnih poškodb. Dodatni pribor ali pripomočke uporabljajte samo za navedeni namen.

Za več informacij o dodatni opremi se obrnite na najbližji pooblaščeni servis za orodja Makita.

- Primež
- Adapter
- Originalna akumulator in polnilnik Makita

OPOMBA: Nekateri predmeti na seznamu so lahko priloženi orodju kot standardna dodatna oprema. Lahko se razlikujejo od države do države.

SPECIFIKIMET

Modeli:		ML013G
Tensioni nominal		D.C. 36 V - 40 V maks.
Fluksi ndriçues (I lartë / Mesatar / I ulët)		1 200 lm/800 lm/500 lm
Koha e funksionimit (I lartë / Mesatar / I ulët)	me BL4040	12 orë / 18 orë / 29 orë
Dimensionet (pa kutinë e baterisë) (Gj x Th x L)	Pozicioni i palosjes	172 mm x 91 mm x 161 mm
	Pozicioni i përdorimit (Lartësia maksimale)	172 mm x 91 mm x 284 mm
Pesha neto (pa kutinë e baterisë dhe kapakun me magnet)		0,88 kg

- Për shkak të programit tonë të vazhdueshëm të kërkim-zhvillimit, specifikimet që jepen këtu mund të ndryshojnë pa dhënë njoftim.
- Specifikimet mund të ndryshojnë nga njëri shtet në tjetrin.
- Koha e përdorimit është me përafërsi dhe mund të ndryshojë në varësi të llojit të baterisë, statusit të karikimit dhe kushteve të përdorimit.

Kutia e aplikueshme e baterisë dhe karikuesi

Kutia e baterisë	BL4020 / BL4025 / BL4040 / BL4040F / BL4050F
Karikuesi	DC40RA / DC40RB / DC40RC / DC40WA / BCC01 / BCC02

- Disa prej kutive të baterive dhe karikuesve të renditura më lart mund të mos jenë të disponueshme në varësi të zonës ku ju banoni.

⚠*PARALAJMËRIM:* Përdorni vetëm kutitë e baterisë dhe karikuesit e listuar më lart. Përdorimi i karikuesve dhe kutive të tjera të baterisë mund të shkaktojë lëndim dhe/ose zjarr.

Simbolet

Pjesët në vazhdim tregojnë simbolet që mund të përdoren për pajisjen. Sigurohuni që merrni vesh kuptimin e tyre përpara përdorimit.

	Lexoni manualin e përdorimit.
 Ni-MH Li-ion	Vetëm për shtetet e BE-së Për shkak të pranisë së komponentëve të rrezikshëm në pajisje, mbetjet e pajisjeve elektronike dhe elektrike, akumulatorët dhe bateritë, mund të kenë ndikim negativ në mjedis dhe në shëndetin e njerëzve. Mos i hidhni pajisjet elektrike dhe elektronike ose bateritë me mbetjet shtëpiake! Në përputhje me Direktivën Evropiane për mbetjet e pajisjeve elektrike dhe elektronike, akumulatorët dhe bateritë, dhe mbetjet e akumulatorëve dhe baterive, si dhe përfshirjen e saj në ligjin kombëtar, mbetjet e pajisjeve elektrike dhe elektronike, akumulatorëve dhe baterive, duhet të mbahen veçmas dhe të dorëzohen në një pikë grumbullimi të veçantë për mbetjet komunale, duke vepruar në përputhje me rregulloret e mbrojtjes së mjedisit. Kjo tregohet nga simboli i koshit të plehrave me kryq, të vendosur mbi pajisje.
	Vetëm për vendet e BE-së Hedhja e duhur e këtij produkti Ky shënim tregon se ky produkt nuk duhet të hidhet me mbeturinat e tjera shtëpiake në asnjë vend të BE-së. Për të parandaluar dëmet e mundshme ndaj mjedisit ose shëndetit të njeriut nga hedhja e pakontrolluar e mbetjeve, riciklojeni me përgjegjësi për të nxitur ripërdorimin e burimeve materiale. Për të kthyer pajisjen tuaj të përdorur, ju lutemi përdorni sistemet e kthimit dhe grumbullimit ose kontaktoni me shitësin ku është blerë produkti. Ata mund ta marrin këtë produkt për riciklim të sigurt për mjedisin. Për shkak të pranisë së komponentëve të rrezikshëm në pajisje, pajisjet e përdorura elektronike dhe elektrike mund të kenë ndikim negativ në mjedis dhe në shëndetin e njerëzve.
	Mos shikoni drejtpërdrejt te llamba e ndezur.

PARALAJMËRIME SIGURIE

LEXONI DHE NDIQNI TË GJITHA UDHËZIMET E SIGURISË.

PARALAJMËRIM – Kur përdorni këtë pajisje, duhet të ndiqen gjithmonë masat paraprake të mëposhtme:

1. **Për të reduktuar rrezikun e lëndimit, nevojitet monitorim i afërt kur një produkt përdoret pranë fëmijëve.**
2. **Mos prekni pjesët e nxehta, në mënyrë që të reduktoni rrezikun e djegieve.** Lentja mund të jetë jashtëzakonisht e nxehtë gjatë përdorimit dhe menjëherë pas përdorimit.
3. **Përdorni vetëm aksesorët që rekomandohen ose shiten nga prodhuesi.**
4. **Mos e përdorni pajisjen në shi ose borë.**
5. **Për të reduktuar rrezikun e goditjes elektrike, mos e fusni pajisjen në ujë ose lëngje të tjera. Mos e vendosni ose ruani pajisjen aty ku mund të bjerë ose mund të tërhiqet në një vaskë ose lavaman.**
6. **PARALAJMËRIM: Për të reduktuar rrezikun e lëndimeve, mos shikoni direkt te llamba në punë ose mos e ekspozoni dritën ndaj syve.** Mund të ndodhë lëndim serioz i syve.
7. **PARALAJMËRIM: Mos përdorni magnet për montim horizontal mbi kokë.**
8. **Për të reduktuar rrezikun e zjarrit, mbajeni larg nga materialet e ndezshme gjatë përdorimit.**
9. **Burimi i dritës i këtij ndriçuesi nuk është i zëvendësueshëm; kur burimi i dritës arrin fundin e jetës, i gjithë ndriçuesi duhet të ndërrohet.**
10. **Pajisja e kontrollit të këtij ndriçuesi është komponent i pazëvendësueshëm; kur pajisja e kontrollit arrin fundin e jetës, i gjithë ndriçuesi duhet të ndërrohet.**
11. **Mos e drejtoni dritën drejt personave të tjerë.**
12. **Nëse pajisja ka vrima ajrimi, mos i mbuloni ose bllokoni ato. Mbajini vrimat e ajrit të pastra për ftohje.** Vrimat e ajrimit të bllokuara mund të shkaktojnë zjarre.
13. **Mos e përdorni dorezën e transportimit për ndonjë qëllim tjetër përveç transportimit të pajisjes, si p.sh. për ta ngritur me pajisje ngritëse.**
14. **Kini kujdes të mos e godisni dorën e vendosur në dorezën e transportimit kur futni kutinë e baterisë.**
15. **Mbajeni pajisjen larg fëmijëve.**
16. **Kur e përdorni pajisjen ku sipërfaqja magnetike nuk mund të fiksohet, vendoseni pajisjen në një sipërfaqe të niveluar dhe të qëndrueshme.** Përndryshe, pajisja mund të përmbyset dhe të shkaktojë një aksident nga rënia.
17. **Nëse pajisja bie, sigurohuni që të kontrolloni për ndonjë dëmtim ose problem sigurie para përdorimit.**
18. **Mos e përdorni pajisjen kur ka erë të fortë.** Në të kundërt, mund të rrëzohet aksidentalisht.
19. **Mos e përdorni pajisjen në atmosfera shpërthyese, të tilla si prania e lëngjeve të ndezshme, gazeve ose pluhurit.**
20. **Mos e ekspozoni pajisjen ndaj shkëndijave apo atmosferës gërryese etj.**
21. **Kur pajisja nuk është në përdorim, gjithmonë hiqni kutinë e baterisë nga pajisja.**
22. **Ruajeni pajisjen në ambiente të mbyllura.**
23. **Mos e lani pajisjen me ujë.**
24. **Ruajini etiketat dhe pllakëzat udhëzuese në produkt, ato përmbajnë informacione të rëndësishme.** Nëse nuk mund të lexohen ose kanë humbur, kontaktoni me Qendrën e Shërbimit të MAKITA për zëvendësim falas.
25. **Shkëputni paketën e baterisë nga pajisja përpara se të bëni rregullime, të ndryshoni aksesorët ose të magazinoni pajisjen.** Masa të tilla parandaluese të sigurisë ulin rrezikun e ndezjes së pajisjes aksidentalisht.
26. **Mos e modifikoni apo mos u përpiqni të riparoni pajisjen ose paketën e baterisë përveçse siç tregohet në udhëzimet e përdorimit dhe kujdesit.**
27. **Mos e keqpërdorni pajisjen, si p.sh. mos e rrëzoni ose godisni.** Nëse veproni ashtu mund të shkaktohet keqfunksionim ose lëndim.
28. **Mos e prekni karikuesin dhe kontaktet e karikuesit me duar të lagura.**
29. **Mos e karikoni baterinë në ambiente të jashtme.**
30. **Mos e përdorni pajisjen pranë stimuluesve kardiakë të zemrës.** Magnetet mund të ndërhyjnë në funksionimin e stimuluesve kardiakë të zemrës.
31. **Mos e afroni sipërfaqen magnetike me pajisje precize siç janë pajisjet elektronike, ora, ora e dorës ose karta IC.** Forca magnetike mund të ndikojë tek to.
32. **Mos u zgjatni më shumë seç duhet. Mbani në çdo moment këmbët në pozicionin e duhur dhe ruani ekuilibrin.** Kjo mundëson kontroll më të mirë të dritës në situata të papritura.
33. **Mos e përdorni pajisjen mbi shkallë ose mbështetëse të paqëndrueshme.** Një bazë e qëndrueshme mbi një sipërfaqe të fortë mundëson kontroll më të mirë të pajisjes në situata të papritura.

Paralajmërimet e sigurisë për pajisje me bateri

Përdorimi dhe kujdesi për pajisjen me bateri

1. **Parandaloni ndezjen e paqëllimshme. Sigurohuni që çelësi të jetë në pozicionin e fikjes përpara se ta lidhni pajisjen me paketën e baterisë, ta ngrini ose ta mbani atë.** Mbajtja e pajisjes me gishtin mbi çelës ose furnizimi me energji elektrike i pajisjeve që e kanë çelësin të ndezur bëhet shkak për aksidente.
2. **Shkëputni paketën e baterisë nga pajisja përpara se të bëni rregullime, të ndryshoni aksesorët ose të magazinoni pajisjen.** Masa të tilla parandaluese të sigurisë ulin rrezikun e ndezjes së pajisjes aksidentalisht.
3. **Ngarkojeni vetëm me ngarkuesin e specifikuar nga prodhuesi.** Ngarkuesi që është i

përshtatshëm për një lloj pakete baterie mund të shkaktojë rrezik zjarri kur përdoret me një paketë tjetër baterie.

4. **Përdorini pajisjet vetëm me paketat e baterisë të prodhuara posaçërisht për këtë qëllim.** Përdorimi i paketave të tjera të baterisë mund të paraqesë rrezik lëndimi dhe zjarri.
5. **Kur paketa e baterisë nuk përdoret, mbajeni larg nga objektet e tjera metalike, si kapëset e letrave, monedhat, çelësat, gozhdët, vidat ose objektet e tjera metalike të vogla që mund të bëjnë lidhje nga njëri terminal tek tjetri.** Krijimi i lidhjes së shkurtër ndërmjet terminaleve të baterisë mund të shkaktojë djegie ose zjarr.
6. **Në kushte sforcimi mund të dalë lëng nga bateria; shmangni kontaktin. Nëse aksidentalisht ndodh kontakt, shpëlani me ujë. Nëse lëngu bie në kontakt me sytë, kërkoni edhe ndihmën e mjekut.** Lëngu i dalë nga bateria mund të shkaktojë acarim ose djegie.
7. **Mos e përdorni një kuti baterie apo pajisje që është e dëmtuar ose e modifikuar.** Bateritë e dëmtuara ose të modifikuara mund të shfaqin sjellje të paparashikueshme që rezultojnë në zjarr, shpërthime apo rrezik plagosjeje.
8. **Mos e ekspozoni kutinë e baterisë ose pajisjen në zjarr ose ndaj temperaturave ekstreme.** Ekspozimi ndaj zjarrit ose temperaturave mbi 130 °C mund të shkaktojë shpërthim.
9. **Ndiqni të gjitha udhëzimet e karikimit dhe mos e karikoni kutinë e baterisë ose pajisjen jashtë kufijve të temperaturës të specifikuar te udhëzimet.** Karikimi i pasaktë ose në temperatura jashtë kufijve të specifikuar mund të dëmtojë baterinë dhe të rrisë rrezikun e zjarrit.
10. **Shërbimi duhet të bëhet nga një person i kualifikuar për riparime, duke përdorur vetëm pjesë identike zëvendësimi.** Kjo do ta mbajë të sigurt produktin.
11. **Mos e modifikoni apo mos u përpiqni të riparoni pajisjen ose paketën e baterisë përveçse siç tregohet në udhëzimet e përdorimit dhe të kujdesit.**

Udhëzime të rëndësishme rreth sigurisë për kutinë e baterisë

1. **Përpara se ta përdorni kutinë e baterisë, lexoni të gjitha udhëzimet dhe shënimet e masave parandaluese te (1) ngarkuesi i baterisë, (2) bateria dhe (3) produkti që përdor baterinë.**
2. **Mos e çmontoni ose dëmtoni kutinë e baterisë.** Kjo mund të shkaktojë zjarr, nxehtësi të lartë ose shpërthim.
3. **Nëse koha e përdorimit është shkurtuar jashtë mase, ndalojeni punën menjëherë. Kjo mund të rezultojë në rrezik mbinxehjeje, djegie të mundshme, madje edhe shpërthim.**
4. **Nëse ju futen elektrolite në sy, shpëlajini sytë me ujë të pastër dhe kërkoni ndihmë mjekësore menjëherë. Kjo gjë mund të rezultojë në humbje të shikimit.**
5. **Mos bëni lidhje të shkurtër me kutinë e baterisë:**
   (1) **Mos i prekni terminalet me materiale përcjellëse.**
   (2) **Shmangni ruajtjen e kutisë së baterisë në një kuti me objekte të tjera metalike, si gozhdë, monedha etj.**
   (3) **Mos e ekspozoni kutinë e baterisë në ujë ose shi.**

   Qarku i shkurtër i baterisë mund të shkaktojë qarkullim të madh të rrymës elektrike, mbinxehje, djegie të mundshme dhe madje prishje.
6. **Mos e ruani dhe mos e përdorni pajisjen dhe kutinë e baterisë në vende ku temperatura mund të arrijë ose tejkalojë 50 °C (122 °F).**
7. **Mos e digjni kutinë e baterisë, edhe nëse është shumë e dëmtuar ose është konsumuar plotësisht. Kutia e baterisë mund të shpërthejë në zjarr.**
8. **Mos e shponi, pritni, shtypni, hidhni apo rrëzoni kutinë e baterisë apo ta goditni kutinë e baterisë me një objekt të fortë.** Një sjellje e tillë mund të shkaktojë zjarr, nxehtësi të lartë ose shpërthim.
9. **Mos përdorni bateri të dëmtuar.**
10. **Asnjëherë mos e kryeni vetë shërbimin e paketave të dëmtuara të baterive.** Shërbimi i paketave të baterive duhet të kryhet vetëm nga prodhuesi ose ofruesit e autorizuar të shërbimit.
11. **Bateritë e përfshira të litiumit, u nënshtrohen kërkesave të legjislacionit për mallrat e rrezikshme.**
    Për transport tregtar p.sh. nga palë të treta, agjentë të ndërmjetëm, duhet të ndiqen kërkesa specifike mbi paketimin dhe etiketimin.
    Për përgatitjen e artikullit për transport, është i nevojshëm konsultimi i një eksperti për materiale të rrezikshme. Ju lutemi, ndiqni gjithashtu rregulloret me gjasë më të detajuara vendore.
    Mbuloni me ngjitëse ose maskoni kontaktet e zhveshura dhe paketojeni baterinë në mënyrë të tillë që të mos lëvizë në paketim.
12. **Kur hidhni kutinë e baterisë, hiqeni atë nga pajisja dhe hidheni në një vend të sigurt. Zbatoni rregulloret lokale rreth hedhjes së baterisë.**
13. **Përdorini bateritë vetëm me produktet e specifikuara nga Makita.** Instalimi i baterive në produkte të papajtueshme mund të rezultojë në zjarr, nxehtësi të lartë, shpërthim ose rrjedhje të elektroliteve.
14. **Nëse pajisja nuk përdoret për një periudhë të gjatë kohe, bateria duhet të hiqet nga pajisja.**
15. **Gjatë dhe pas përdorimit, kutia e baterisë mund të nxehet, gjë që mund të shkaktojë djegie ose djegie në temperaturë të ulët. Tregoni kujdes gjatë manovrimit të kutive të nxehta të baterive.**
16. **Mos prekni terminalin e pajisjes menjëherë pas përdorimit pasi mund të nxehet aq shumë sa të shkaktojë djegie.**
17. **Mos lejoni që grumbullimin e ashklave, pluhurave ose papastërtive në terminalet, vrimat ose kanalet e kutisë së baterisë.** Kjo

mund të shkaktojë rendiment të ulët ose dëmtim të pajisjes ose të kutisë së baterisë.

18. **Përveç kur pajisja e mbështet përdorimin pranë linjave elektrike me voltazh të lartë, mos e përdorni kutinë e baterisë pranë linjave elektrike me voltazh të lartë.** Kjo mund të shkaktojë një defekt ose dëmtim të pajisjes ose të kutisë së baterisë.
19. **Mbajeni baterinë larg fëmijëve.**

RUAJINI KËTO UDHËZIME.

⚠***KUJDES:*** **Përdorni vetëm bateri origjinale Makita.** Përdorimi i baterive jo-origjinale Makita ose baterive që mund të jenë modifikuar, mund të rezultojë në marrjen flakë të baterisë, lëndime personale apo dëmtime. Kjo do të anulojë gjithashtu edhe garancinë e Makita për pajisjen e Makita dhe karikuesin.

VINI RE: Makita nuk është përgjegjëse për ndonjë aksident që vjen si pasojë e përdorimit të baterive Makita joorigjinale apo të baterive të modifikuara. Bateritë origjinale Makita janë vlerësuar rigorozisht për pajtueshmëri me veglat dhe karikuesit Makita, në përputhje me legjislacionin dhe standardet e sigurisë në fuqi.

Këshilla për të ruajtur jetëgjatësinë maksimale të baterisë

1. **Ngarkojeni kutinë e baterisë përpara se të shkarkohet plotësisht. Gjithmonë ndaloni punën me pajisjen dhe karikoni kutinë e baterisë kur vëreni ulje të fuqisë së pajisjes.**
2. **Asnjëherë mos e ringarkoni baterinë e ngarkuar plotësisht. Mbingarkimi shkurton jetëgjatësinë e shërbimit të baterisë.**
3. **Ngarkojeni baterinë në temperaturën e dhomës në 10 °C - 40 °C. Lëreni kutinë e nxehtë të baterisë të ftohet përpara se ta ngarkoni atë.**
4. **Kur nuk e përdorni kutinë e baterisë, hiqeni nga pajisja ose karikuesi.**
5. **Ngarkojeni baterinë nëse nuk e përdorni për një kohë të gjatë (mbi gjashtë muaj).**

SHËRBIMI

1. Shërbimi i kësaj pajisjeje duhet të kryhet vetëm nga personel i kualifikuar për riparimet. Shërbimi ose mirëmbajtja e kryer nga personeli i pakualifikuar mund të rezultojë në rrezik ose lëndim.
2. Kur bëni shërbim të kësaj pajisjeje, përdorni vetëm pjesë këmbimi identike. Përdorimi i pjesëve të paautorizuara ose mosrespektimi i udhëzimeve të mirëmbajtjes mund të krijojë rrezik për goditje elektrike ose lëndim.
3. Mos e digjni këtë pajisje, edhe nëse është shumë e dëmtuar. Bateritë mund të shpërthejnë në zjarr. Hidheni pajisjen në përputhje me rregulloret lokale.

PËRSHKRIMI I PJESËVE

► **Fig.1**

1	Koka me dritë	2	Lentja	3	Kapaku me magnet	4	Doreza e transportimit
5	Butoni i ndezjes së energjisë	6	Grepi	7	Vrima e vidës (1/4″)	8	Magneti

PËRSHKRIMI I PUNËS

⚠***KUJDES:*** **Sigurohuni gjithmonë që pajisja të jetë e fikur dhe kutia e baterisë të jetë hequr përpara se ta rregulloni apo t'i kontrolloni funksionet e pajisjes.**

Instalimi ose heqja e kutisë së baterisë

⚠***KUJDES:*** **Fikeni gjithmonë veglën përpara se të instaloni ose hiqni kutinë e baterisë.**

⚠***KUJDES:*** **Mbajeni fort veglën dhe kutinë e baterisë kur montoni ose hiqni kutinë e baterisë.** Mosmbajtja fort e veglës dhe e kutisë së baterisë mund të bëjë që t'ju rrëshqasin nga duart dhe të shkaktojë dëmtim të veglës dhe të kutisë së baterisë, si dhe lëndim personal.

Për të vendosur kutinë e baterisë, bashkërendisni gjuhëzën e kutisë së baterisë me kanalin e folesë dhe rrëshqiteni për ta futur. Futeni deri në fund, derisa të kërcasë dhe të bllokohet në vend. Nëse shikoni treguesin e kuq siç tregohet në figurë, nuk është e bllokuar plotësisht.

Për të hequr kutinë e baterisë, rrëshqiteni atë nga vegla ndërsa rrëshqisni butonin në pjesën e përparme të kutisë së baterisë.

► **Fig.2:** **1.** Treguesi i kuq **2.** Butoni **3.** Kutia e baterisë

⚠***KUJDES:*** **Vendoseni gjithnjë plotësisht kutinë e baterisë derisa treguesi i kuq të mos duket.** Në të kundërt, ajo mund të bjerë aksidentalisht nga vegla duke ju lënduar juve ose personin pranë jush.

⚠***KUJDES:*** **Mos e vendosni me forcë kutinë e baterisë.** Nëse kutia nuk hyn lehtë, nuk po e futni siç duhet.

Treguesi i kapacitetit të mbetur të baterive

Shtypni butonin e kontrollit në kutinë e baterisë për të treguar kapacitetin e mbetur të baterisë. Llambat treguese ndizen për pak sekonda.

► **Fig.3:** **1.** Llambat treguese **2.** Butoni i kontrollit

Llambat treguese			Kapaciteti i mbetur
Ndezur	Fikur	Duke pulsuar	
			75% deri 100%
			50% deri 75%
			25% deri 50%
			0% deri 25%
			Ngarkojeni baterinë.
	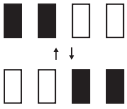		Llambushka mund të ketë keqfunksionuar.

SHËNIM: Në varësi të kushteve të përdorimit dhe të temperaturës së ambientit, treguesi mund të ndryshojë paksa nga kapaciteti aktual.

SHËNIM: Llamba e parë e treguesit (në fund majtas) do të pulsojë kur sistemi i mbrojtjes së baterisë është në punë.

Sistemi i mbrojtjes së pajisjes/ baterisë

Pajisja është e pajisur me sistem mbrojtjeje. Ky sistem ndërpret automatikisht energjinë për të zgjatur jetëgjatësinë e pajisjes dhe baterisë. Pajisja do të ndalojë automatikisht gjatë punës nëse pajisja ose bateria janë vendosur sipas një prej kushteve të mëposhtme.

Mbrojtja ndaj mbinxehjes

Kur pajisja ose bateria nxehet tepër, pajisja ndalon automatikisht. Në këtë situatë, lëreni pajisjen të ftohet përpara se ta ndizni sërish.

Mbrojtja nga mbishkarkimi

Kur kapaciteti i baterisë ulet, dritat LED fiken përveç një pjese të dritave LED. Më pas, sistemi e shkëput automatikisht energjinë. Në këtë situatë, hiqni kutinë e baterisë nga vegla dhe pajisja dhe karikojeni.

Mbrojtjet nga shkaqe të tjera

Sistemi i mbrojtjes është menduar edhe për shkaqe të tjera që mund ta dëmtojnë pajisjen dhe i lejon pajisjes të ndalojë automatikisht. Ndërmerrni të gjitha hapat e mëposhtëm për të zgjidhur rastet, kur pajisja ka arritur në ndalim të përkohshëm apo ndërprerje të punës.

1. Fikeni pajisjen dhe pastaj rindizeni për të rifilluar.
2. Karikoni baterinë ose ndërrojini me bateri të karikuara.
3. Lëreni pajisjen dhe baterinë të ftohen.

Nëse nuk vini re ndonjë përmirësim me rivendosjen e sistemit të mbrojtjes, kontaktoni qendrën vendore të shërbimit të Makita.

MONTIMI

⚠***KUJDES:*** **Përpara se të kryeni ndonjë punë në pajisje, sigurohuni gjithmonë që pajisja të jetë e fikur dhe kutia e baterisë të jetë e hequr.**

Rregullimi i këndit të kokës me dritë

⚠***KUJDES:*** **Mbajeni pajisjen kur rregulloni këndin e kokës së dritës.**

⚠***KUJDES:*** **Tregoni kujdes të mos pickoni gishtat kur rregulloni këndin e kokës me dritë.**

Mund ta hapni kokën me dritë deri në 180°.

► **Fig.4**

Mund ta rrotulloni kokën me dritë deri në 90° në drejtim të akrepave të orës dhe deri në 210° drejtim të kundërt të akrepave të orës.

► **Fig.5**

PËRDORIMI

⚠***PARALAJMËRIM:*** **Për të reduktuar rrezikun e lëndimeve, mos shikoni direkt te llamba në punë ose mos e ekspozoni dritën ndaj syve.** Mund të ndodhë lëndim serioz i syve.

⚠***PARALAJMËRIM:*** **Për të reduktuar rrezikun e djegieve dhe zjarrit, mos e prekni kokën me dritë, dhe mbajeni larg nga materialet e djegshme gjatë punës.**

VINI RE: **Mos e shtypni butonin me forcë.** Ndryshe, mund të rezultojë në keqfunksionim.

Veprimi i ndërrimit

⚠***KUJDES:*** **Mbajeni pajisjen kur shtypni butonin e çelësit të ndezjes.**

Për të ndezur dritën, shtypni butonin e çelësit të ndezjes pasi të keni hapur kokën me dritë. Shkëlqimi ndryshon sa herë që shtypni butonin e çelësit të ndezjes. Shkëlqimi ndryshon në cikël të lartë, mesatar, të ulët dhe fikur.

► **Fig.6:** **1.** Butoni i ndezjes së energjisë **2.** Koka me dritë

SHËNIM: Mund ta fikni dritën duke e palosur kokën me dritë me sipërfaqen ndriçuese të kthyer nga brenda. Për ta ndezur përsëri dritën, shtypni butonin e çelësit të ndezjes pasi të keni hapur kokën me dritë.

Përdorimi me magnet

KUJDES: **Hiqni çdo substancë të huaj të ngjitur në sipërfaqen magnetike para përdorimit.** Përndryshe, forca magnetike zvogëlohet dhe mund të shkaktojë lëndime.

KUJDES: **Kur përdorni magnete, bashkojeni sipërfaqen magnetike me një vend të sheshtë. Pastaj, sigurohuni që pajisja të jetë e fiksuar mirë.**

KUJDES: **Kur e përdorni pajisjen me magnete, mos e vendosni dorën midis magneteve dhe një sipërfaqeje metalike.** Dora juaj mund të ngecë.

KUJDES: **Mos vendosni asgjë mbi pajisje kur është e ngjitur me magnete.**

KUJDES: **Kur shkëputni sipërfaqen magnetike, mbajeni gjithmonë dorezën fort.**

KUJDES: **Kur nuk e përdorni pajisjen, si p.sh. në magazinë, gjithmonë montoni kapakun me magnet në pjesën e poshtme të pajisjes.** Mosveprimi në këtë mënyrë mund të shkaktojë që objekte metalike të padëshiruara të ngjiten në sipërfaqen magnetike.

KUJDES: **Kur bashkoni magnetet në një sipërfaqe metalike në një vend të lartë, lidheni dorezën me një litar ose rrip për të parandaluar rënien e pajisjes.**

VINI RE: **Nëse magneti është i lidhur me materialin për një periudhë të gjatë kohore, sipërfaqja e materialit mund të dëmtohet në varësi të kushteve të përdorimit.**

VINI RE: **Kur shkëputni sipërfaqen magnetike, mos e rrëshqitni atë.** Sipërfaqja në të cilën është i lidhur magneti mund të dëmtohet.

Rrëshqitni dhe hiqni kapakun me magnet. Kapaku me magnet mund të ruhet në anën e pasme të kokës me dritë.
Pastaj, ngjitni magnetet në një sipërfaqe metalike.
► **Fig.7:** **1.** Kapaku me magnet **2.** Magneti

Përdorimi me grep

KUJDES: **Kur e varni pajisjen në një vend të lartë, lidheni dorezën me një litar ose rrip për të parandaluar rënien e pajisjes.**

KUJDES: **Mos e tërhiqni pajisjen poshtë kur është e varur.**

Rrëshqisni dhe hiqni kapakun me magnet, pastaj rrotulloni grepin.
► **Fig.8:** **1.** Grepi

Vareni grepin në një tub (maks. ø50 mm).
► **Fig.9**

Përdorimi me morsë

Aksesorë opsionalë

KUJDES: **Sigurohuni që ta vidhosni përshtatësin fort në vrimën e vidës në pjesën e poshtme të pajisjes kur e fiksoni përshtatësin në pajisje.**

KUJDES: **Sigurohuni që ta shtrëngoni fort vidën e fiksimit kur e fiksoni përshtatësin në morsë.**

KUJDES: **Sigurohuni që morsa është fiksuar mirë pasi ta montoni morsën në pozicionin e dëshiruar.**

SHËNIM: Ju lutemi blijeni përshtatësin veçmas. Morsa dhe përshtatësi shiten veçmas.

1. Zhvidhoseni vidën me veshë nga morsa.

2. Vidhosni skajin me diametër të madh të përshtatësit në vidën me veshë.

3. Rrotulloni dadon fiksuese për ta siguruar përshtatësin në morsë.
► **Fig.10:** **1.** Morsa **2.** Vida me veshë **3.** Përshtatësi **4.** Fundi me diametër të madh **5.** Dadoja fiksuese

4. Vidhosni anën tjetër të përshtatësit në vrimën e vidës në pjesën e poshtme të pajisjes. Sigurojeni përshtatësin në pajisje.
► **Fig.11:** **1.** Vrima e vidës **2.** Përshtatësi

5. Montojeni morsën në pozicionin e dëshiruar.

Mund ta rregulloni drejtimin e pajisjes duke e liruar pak dadon fiksuese dhe duke e rrotulluar pajisjen. Pasi të keni rregulluar drejtimin, shtrëngoni përsëri dadon fiksuese.
► **Fig.12:** **1.** Morsa **2.** Dadoja fiksuese

MIRËMBAJTJA

KUJDES: **Përpara se të përpiqeni të kryeni kontroll apo mirëmbajtje, sigurohuni gjithmonë që makineria të jetë fikur dhe që kutia e baterisë të jetë hequr.**

VINI RE: **Mos përdorni kurrë benzinë, benzinë pastrimi, hollues, alkool dhe të ngjashme. Mund të shkaktoni çngjyrosje, deformime ose krisje.**

Për të ruajtur SIGURINË dhe QËNDRUESHMËRINË, riparimet dhe çdo mirëmbajtje apo rregullim tjetër duhen kryer nga qendrat e autorizuara të shërbimit ose të shërbimit të fabrikës të Makita-s, duke përdorur gjithnjë pjesë këmbimi të Makita-s.

Pastrimi

KUJDES: **Mos e lani pajisjen me ujë.**

Herë pas here fshijeni pjesën e jashtme (trupin e pajisjes) të pajisjes duke përdorur një leckë të njomur me ujë me sapun.

AKSESORË OPSIONALË

⚠***KUJDES:*** **Këta aksesorë ose shtojca rekomandohen për përdorim me veglën Makita të përcaktuar në këtë manual.** Përdorimi i aksesorëve apo shtojcave të tjera ndryshe nga këto mund të përbëjë rrezik lëndimi. Aksesorët ose shtojcat përdorini vetëm për qëllimin e tyre të përcaktuar.

Nëse keni nevojë për më shumë të dhëna në lidhje me aksesorët, pyesni qendrën vendore të shërbimit të Makita-s.

- Morsa
- Përshtatësi
- Bateri dhe ngarkues origjinal Makita

SHËNIM: Disa artikuj të listës mund të përfshihen në paketën e veglës si aksesorë standardë. Ato mund të ndryshojnë nga njëri shtet në tjetrin.

СПЕЦИФИКАЦИИ

Модел:		**ML013G**
Номинално напрежение		Постоянно напрежение 36 V – 40 V макс.
Светлинен поток (висок/среден/нисък)		1 200 lm / 800 lm / 500 lm
Време на работа (висок/среден/нисък)	с BL4040	12 часа/18 часа/29 часа
Размери (без акумулаторна батерия) (Д x Ш x В)	Сгънато положение	172 мм x 91 мм x 161 мм
	Работно положение (Максимална височина)	172 мм x 91 мм x 284 мм
Нетно тегло (без акумулаторна батерия и капак на магнита)		0,88 кг

- Поради нашата непрекъсната научно-развойна дейност посочените тук спецификации могат да бъдат променени без предизвестие.
- Спецификациите може да са различни в различните държави.
- Времената на работа са приблизителни и могат да бъдат различни в зависимост от типа на акумулатора, състоянието на неговия заряд и условията на употреба.

Приложима акумулаторна батерия и зарядно устройство

Акумулаторна батерия	BL4020 / BL4025 / BL4040 / BL4040F / BL4050F
Зарядно устройство	DC40RA / DC40RB / DC40RC / DC40WA / BCC01 / BCC02

- Някои от акумулаторните батерии и зарядните устройства, посочени по-горе, може да не са налични в зависимост от региона на местоживеене.

⚠ПРЕДУПРЕЖДЕНИЕ: **Използвайте само посочените по-горе акумулаторни батерии и зарядни устройства.** Използването на други акумулаторни батерии и зарядни устройства може да причини нараняване и/или пожар.

Символи

По-долу са описани символите, които може да се използват за тази машина. Задължително е да се запознаете с техните значения, преди да пристъпите към работа.



Прочетете ръководството за експлоатация.



Само за страни от ЕС
Поради наличието на опасни компоненти в оборудването отпадъците от електрическо и електронно оборудване, акумулатори и батерии може да имат отрицателно въздействие върху околната среда и човешкото здраве.
Не изхвърляйте електрически и електронни уреди или батерии с битовите отпадъци!
Съгласно Европейската директива за отпадъците от електрическо и електронно оборудване и акумулатори и батерии и отпадъци от акумулатори и батерии и нейното адаптиране към националното законодателство, отпадъците от електрическо и електронно оборудване, батерии и акумулатори трябва да се събират отделно и да се доставят до отделен събирателен пункт за отпадъци, функциониращ съгласно наредбите за опазване на околната среда.
Това е указано чрез символ на зачертана с кръст кофа на колелца, поставен върху оборудването.



Само за страни от ЕС
Правилно изхвърляне на продукта
Тази маркировка показва, че в рамките на ЕС този продукт не трябва да бъде изхвърлян с други битови отпадъци. За да се предотврати евентуална вреда върху околната среда или човешкото здраве от неконтролирано изхвърляне на отпадъци, рециклирайте продукта отговорно с цел насърчаване на устойчивата повторна употреба на материални ресурси. За да върнете своя използван уред, използвайте системите за връщане и събиране или се свържете с търговеца, от когото е закупен продуктът. Той може да изпрати този продукт за рециклиране, безопасно за околната среда.
Поради наличието на опасни компоненти в оборудването използваното електрическо и електронно оборудване може да има отрицателно въздействие върху околната среда и човешкото здраве.



Не гледайте към работеща лампа.

ПРЕДУПРЕЖДЕНИЯ ЗА БЕЗОПАСНОСТ

ПРОЧЕТЕТЕ И СПАЗВАЙТЕ ВСИЧКИ ИНСТРУКЦИИ ЗА БЕЗОПАСНОСТ.

ПРЕДУПРЕЖДЕНИЕ – Когато използвате този уред, винаги трябва да се вземат следните предпазни мерки:

1. **Когато продуктът се използва в близост до деца, се изисква строг надзор, за да намалите опасността от нараняване.**
2. **Не се допирайте до горещи части, за да намалите опасността от изгаряния.** Лещата може е много гореща по време на и скоро след употреба.
3. **Използвайте само приставки, които са препоръчани от производителя.**
4. **Не използвайте уреда в дъжд или сняг.**
5. **За да намалите опасността от токов удар, не поставяйте уреда във вода или друга течност. Не поставяйте и не съхранявайте уреда на места, от които може да падне или да бъде бутнат във вана или мивка.**
6. **ПРЕДУПРЕЖДЕНИЕ: За да намалите опасността от наранявания, не гледайте в работещата лампа и не подлагайте очите си на светлината.** Може да настъпи тежко увреждане на очите.
7. **ПРЕДУПРЕЖДЕНИЕ: Не използвайте магнита за хоризонтален монтаж над главата.**
8. **За да намалите риска от пожар, по време на работа пазете далече от запалими материали.**
9. **Светлинният източник на това осветително тяло не може да се заменя; когато светлинният източник достигне до края на срока на експлоатация, трябва да се замени цялото осветително тяло.**
10. **Управляващото устройство на това осветително тяло е компонент, който не може да се заменя; когато достигне края на експлоатационния си срок, трябва да се замени цялото осветително тяло.**
11. **Не насочвайте светлината към други хора.**
12. **Ако уредът има вентилационни отвори, не ги покривайте и не ги блокирайте. Поддържайте вентилационните отвори чисти за осигуряване на охлаждане.** Запушените вентилационни отвори може да предизвикат пожар.
13. **Не използвайте дръжката за пренасяне за цел, различна от пренасяне на уреда, като например повдигане.**
14. **Внимавайте да не ударите ръката си, поставена върху дръжката за пренасяне, когато поставяте акумулаторната батерия.**
15. **Поставете уреда извън обсега на деца.**
16. **Когато използвате уреда на място, където магнитната повърхност не може да бъде прикрепена, поставете уреда върху равна и стабилна повърхност.** В противен случай уредът може да се преобърне и да причини инцидент при падане.
17. **Ако уредът падне, преди употреба непременно го проверете за повреди или проблеми с безопасността.**
18. **Не използвайте уреда при силен вятър.** В противен случай може да настъпи злополука вследствие на падане.
19. **Не използвайте уреда в експлозивна атмосфера, например при наличие на запалителни течности, газове или прах.**
20. **Не излагайте уреда на въздействието на искри или предизвикваща корозия атмосфера и др.**
21. **Когато уредът не се използва, винаги изваждайте акумулаторната батерия от него.**
22. **Съхранявайте уреда на закрито.**
23. **Не мийте уреда с вода.**
24. **Запазете етикетите и фабричната табелка на продукта, които съдържат важна информация.** Ако станат нечетливи или ги загубите, моля, обърнете се към сервизен център на MAKITA, за да ги заменят безплатно.
25. **Извадете батерията от уреда, преди да извършвате регулиране, сменяте принадлежности или съхранявате уреда.** Тези превантивни предпазни мерки намаляват риска от неволно включване на уреда.
26. **Не променяйте и не опитвайте да поправяте уреда или батерията, освен според указаното в инструкциите за ползване и грижи.**
27. **Работете внимателно с уреда, не го изпускайте или удряйте.** Това крие опасност от възникване на неизправност или нараняване.

28. **Не хващайте зарядното устройство и клемите му с мокри ръце.**
29. **Не зареждайте акумулаторната батерия на открито.**
30. **Не използвайте уреда в близост до сърдечни пейсмейкъри.** Магнитите могат да нарушат функционирането на сърдечните пейсмейкъри.
31. **Не доближавайте магнитната повърхност до прецизно оборудване, като електронни устройства, часовници, ръчни часовници или IC карти.** Магнитната сила може да наруши работата им.
32. **Не се пресягайте. Стойте стабилно на краката си с добро равновесие по всяко време.** Така ще можете да контролирате по-добре светлината при неочаквани ситуации.
33. **Не използвайте уреда върху стълба или нестабилна опора.** Стабилната поставяне върху твърда повърхност позволява по-добър контрол на уреда в неочаквани ситуации.

Предупреждения за безопасност за уред, работещ с батерии

Ползване и грижи за уред, работещ с батерии

1. **Не допускайте случайно стартиране. Уверете се, че превключвателят е в изключено положение, преди да свържете батерията, вдигнете или носите уреда.** Носенето на уреда с пръст, поставен на прекъсвача, или подаването на захранване към уреда при включен прекъсвач предизвикват злополуки.
2. **Извадете батерията от уреда, преди да извършвате регулиране, сменяте принадлежности или съхранявате уреда.** Тези превантивни предпазни мерки намаляват риска от неволно включване на уреда.
3. **Презареждайте само със зарядното устройство, което е посочено от производителя.** Зарядно устройство, което е подходящо за едни акумулаторни батерии, може да създаде риск от пожар, ако се използва с други акумулаторни батерии.
4. **Използвайте уредите само с акумулаторните батерии, предназначени конкретно за тях.** Използването на други акумулаторни батерии може да създаде риск от нараняване и пожар.
5. **Когато акумулаторните батерии не се използват, ги дръжте далече от други метални предмети като кламери, монети, ключове, пирони, винтове или други дребни такива, които могат да дадат накъсо изводите им.** Закъсяването на изводите на акумулаторна батерия може да предизвика изгаряния или пожар.
6. **При грубо манипулиране е възможно изхвърляне на течност от батериите; избягвайте контакт с тях. При случайно докосване изплакнете с вода. Ако течност попадне в очите, потърсете допълнително и медицинска помощ.** Изхвърлената от батерията течност може да предизвика възпаления или изгаряния.
7. **Не използвайте акумулаторните батерии или уреда, който е повреден или променен.** Повредените или модифицирани батерии може да проявяват непредвидимо поведение, което да доведе до пожар, експлозия или опасност от нараняване.
8. **Не излагайте батерията или уреда на огън или прекомерна температура.** Излагането на огън или температура над 130 °C може да доведе до експлозия.
9. **Спазвайте всички инструкции за зареждане и не зареждайте батерията или уреда извън температурния диапазон, посочен в инструкциите.** Неправилното зареждане или зареждането при температура извън посочения диапазон може да повреди батерията и да повиши опасността от пожар.
10. **Сервизното обслужване трябва да се извършва от квалифициран техник, който ползва само оригинални резервни части.** Така ще осигурите поддържането на безопасността на продукта.
11. **Не променяйте и не опитвайте да поправяте уреда или батерията, освен според указаното в инструкциите за ползване и грижи.**

Важни инструкции за безопасност за акумулаторната батерия

1. **Преди да използвате акумулаторната батерия, прочетете всички инструкции и предупредителни маркировки на (1) зарядното устройство за батериите, (2) за батериите и (3) за използващия батериите продукт.**
2. **Не разглобявайте и не променяйте акумулаторната батерия.** Това може да предизвика пожар, прегряване или взрив.
3. **Ако мощността на машината намалее много, веднага спрете да работите. Това може да доведе до риск от прегряване, до възможни изгаряния и даже до експлозии.**
4. **Ако в очите ви попадне електролит, изплакнете ги с чиста вода и веднага потърсете лекарска помощ. Това може да доведе до загуба на зрението ви.**
5. **Не давайте на късо акумулаторните батерии:**
   (1) **Не докосвайте клемите с проводими материали.**
   (2) **Избягвайте съхраняването на акумулаторните батерии в контейнер с други метални предмети като пирони, монети и други подобни.**
   (3) **Не излагайте акумулаторните батерии на вода или дъжд.**

   Закъсяването на акумулаторна батерия може да доведе до протичане на много силен ток, до прегряване, до възможни изгаряния и даже до разпадане на батерията.
6. **Не съхранявайте и не използвайте уреда и акумулаторните батерии на места, където температурата може да достигне или надмине 50 °C (122 °F).**

7. **Не изгаряйте акумулаторните батерии даже и ако те са сериозно повредени или напълно износени. Акумулаторната батерия може да експлодира в огън.**
8. **Не забивайте пирони, не режете, не смачквайте, не хвърляйте, не изпускайте и не удряйте в твърд предмет акумулаторната батерия.** Тези действия може да предизвикат пожар, прегряване или взрив.
9. **Не използвайте повредени акумулаторни батерии.**
10. **Никога не обслужвайте повредени батерии.** Обслужването на батерии трябва да се извършва само от производителя или упълномощени фирми за обслужване.
11. **Съдържащите се литиево-йонни акумулаторни батерии са обект на изискванията на законодателството за опасни стоки.**
При търговски превози, напр. от трети страни, спедитори, трябва да се спазват специални изисквания за опаковане и етикетиране.
За подготовка на артикула, който трябва да бъде изпратен, е необходима консултация с експерт по опасните материали. Моля, спазвайте и евентуално по-подробните национални разпоредби.
Залепете с лента или покрийте откритите контакти и опаковайте акумулаторната батерия по такъв начин, че да не може да се премества в опаковката.
12. **При изхвърляне на акумулаторната батерия я извадете от уреда и я изхвърлете на подходящо място. Спазвайте местните разпоредби за изхвърляне на акумулаторни батерии.**
13. **Използвайте батериите само с продуктите, определени от Makita.** Поставянето на батериите към неодобрени продукти може да предизвика пожар, прегряване, взрив или изтичане на електролит.
14. **Ако уредът няма да се използва продължително време, батерията трябва да се извади от него.**
15. **По време на и след употреба акумулаторната батерия може да поеме топлина, която може да причини изгаряния или нискотемпературни изгаряния. Внимавайте, когато боравите с горещите акумулаторни батерии.**
16. **Не докосвайте клемата на уреда веднага след употреба, тъй като е възможно да е достатъчно нагрята, за да предизвика изгаряния.**
17. **Не позволявайте стружки, прах или почва да полепват по клемите, отворите и каналите на акумулаторната батерия.** Това може да доведе до лоши работни характеристики или повреда на уреда или акумулаторната батерия.
18. **Освен ако уредът поддържа използването в близост довисоковолтови електропроводи, не използвайте акумулаторната батерия близо до високоволтови електропроводи.** Това може да доведе до неизправност или повреда на уреда или акумулаторната батерия.
19. **Пазете акумулаторната батерия от деца.**

ЗАПАЗЕТЕ НАСТОЯЩИТЕ ИНСТРУКЦИИ.

⚠ВНИМАНИЕ: **Използвайте само оригинални акумулаторни батерии на Makita.** При използване на различни от акумулаторните батерии на Makita или стари акумулаторни батерии може да се получи пръскане на акумулаторната батерия, което да доведе до пожар, нараняване или повреда. Това също ще анулира гаранцията на Makita за уреда и зарядното устройство Makita.

БЕЛЕЖКА: Makita не носи отговорност за злополуки, настъпили в резултат от използване на батерии, различни от оригиналните батерии на Makita, или на модифицирани батерии. Оригиналните батерии на Makita са стриктно оценени за съвместимост с инструменти и зарядни устройства на Makita в съответствие с приложимото законодателство и стандартите за безопасност.

Съвети за поддържане на максимално дълъг живот на акумулаторните батерии

1. **Зареждайте акумулаторните батерии, преди те да са се разредили напълно. Когато забележите, че мощността на уреда намалява, винаги спирайте работата с него и заредете акумулаторната батерия.**
2. **Никога не презареждайте напълно заредена акумулаторна батерия. Презарядът скъсява експлоатационния живот на батерията.**
3. **Зареждайте акумулаторната батерия при стайна температура от 10 °C – 40 °C (50 °F – 104 °F). Оставете загретите акумулаторни батерии да се охладят, преди да ги зареждате.**
4. **Когато не използвате акумулаторната батерия, извадете я от уреда или зарядното устройство.**
5. **Заредете акумулаторната батерия, ако не сте го използвали дълъг период от време (повече от шест месеца).**

ОБСЛУЖВАНЕ

1. Обслужването на този уред трябва да се извършва само от квалифициран персонал. Сервизът или поддръжката, извършвани от неквалифициран персонал, може да доведе до риск от нараняване.
2. При обслужване на уреда използвайте само идентични резервни части. Използването на неразрешени части или неспазването на инструкциите за поддръжка може да създаде риск от токов удар или нараняване.
3. Не изгаряйте този уред, дори и да е сериозно повреден. Батериите могат да експлодират в огън. Изхвърлете уреда в съответствие с местните разпоредби.

ОПИСАНИЕ НА ЧАСТИТЕ

► **Фиг.1**

1	Осветително тяло	2	Леща	3	Капак на магнита	4	Дръжка за пренасяне
5	Бутон за включване	6	Кука	7	Отвор за винт (1/4")	8	Магнит

ОПИСАНИЕ НА ФУНКЦИИТЕ

⚠***ВНИМАНИЕ:*** **Винаги проверявайте дали уредът е изключен и акумулаторната батерия е извадена, преди да регулирате или проверявате дадена функция на уреда.**

Поставяне и изваждане на акумулаторната батерия

⚠***ВНИМАНИЕ:*** **Винаги изключвайте инструмента преди поставяне или изваждане на акумулаторната батерия.**

⚠***ВНИМАНИЕ:*** **Когато инсталирате или изваждате акумулаторната батерия, дръжте здраво инструмента и акумулаторната батерия.** Ако не държите здраво инструмента и акумулаторната батерия, те могат да се изплъзнат от ръцете ви и да доведат до повреждане на инструмента и акумулаторната батерия или нараняване.

За да поставите акумулаторната батерия, изравнете езичето на акумулаторната батерия с жлеба в корпуса и го плъзнете на мястото му. Придвижвайте я по протежението на жлеба, докато не се намести с леко щракване. В случай че виждате червения индикатор, както е показано на фигурата, тя не е фиксирана напълно на мястото си.

За да извадите акумулаторната батерия, я плъзнете извън инструмента, плъзгайки същевременно бутона в предната част на акумулаторната батерия.

► **Фиг.2:** **1.** Червен индикатор **2.** Бутон **3.** Акумулаторна батерия

⚠***ВНИМАНИЕ:*** **Винаги вмъквайте акумулаторната батерия докрай, така че червеният индикатор да се скрие.** В противен случай тя може неволно да изпадне от инструмента, което може да нарани вас или някого около вас.

⚠***ВНИМАНИЕ:*** **Не инсталирайте акумулаторната батерия със сила.** Ако батерията не се движи свободно, тя не е била поставена правилно.

Индикация на оставащия капацитет на акумулаторната батерия

Натиснете бутона за проверка на акумулаторната батерия за показване на оставащия заряд на батерията. Светлинните индикатори ще светнат за няколко секунди.

► **Фиг.3:** **1.** Светлинни индикатори **2.** Бутон за проверка

Светлинни индикатори			Оставащ заряд на батерията
Свети	Изкл.	Мига	
	■ ■ ■ ■		75% до 100%
	■ ■ ■ □		50% до 75%
	■ ■ □ □		25% до 50%
	■ □ □ □		0% до 25%
	□ □ □ □		Заредете батерията.
	■ ■ □ □ ↑ ↓ □ □ ■ ■		Батерията може да не работи правилно.

ЗАБЕЛЕЖКА: В зависимост от условията на употреба и околната температура е възможно показанията леко да се различават от действителния капацитет.

ЗАБЕЛЕЖКА: Първият (краен ляв) светлинен индикатор ще мига, когато системата за защита на батерията функционира.

Система за защита на уреда/ акумулаторната батерия

Уредът е снабден със система за защита. Тази система автоматично прекъсва захранването, за да осигури по-дълъг живот на уреда и акумулаторната батерия. Уредът ще спре автоматично по време на работа, ако той или батерията са поставени в едно от следните състояния.

Защита срещу прегряване

При прегряване на уреда или батерията уредът спира автоматично. В този случай оставете уреда да се охлади, преди да го включите отново.

Защита срещу прекомерно разреждане

Когато капацитетът на акумулаторната батерия намалее, светодиодните светлини изгасват освен част от тях. По-късно системата автоматично прекъсва захранването. В този случай извадете акумулаторната батерия от уреда и я заредете.

Защити срещу други причини

Предпазната система е предназначена и за други причини, които може да повредят уреда, и позволява автоматичното спиране на уреда. Изпълнете всички следващи стъпки, за да отстраните причините, когато уредът е прекъснал временно или спре по време на работа.

1. Изключете уреда и след това отново го включете.
2. Заредете батерията(ите) или я/ги заменете със заредена(и) батерия(и).
3. Оставете уреда и батерията(ите) да изстинат.

Ако не бъде постигнато подобрение чрез връщане на предпазната система в изходно положение, се свържете с местния сервизен център на Makita.

СГЛОБЯВАНЕ

⚠*ВНИМАНИЕ:* Преди да извършвате каквато и да е работа по уреда, винаги го изключвайте и изваждайте акумулаторната батерия.

Регулиране на ъгъла на осветителното тяло

⚠*ВНИМАНИЕ:* Дръжте уреда, когато регулирате ъгъла на осветителното тяло.

⚠*ВНИМАНИЕ:* Внимавайте, за да не прищипете пръстите си, когато регулирате ъгъла на осветителното тяло.

Можете да разгънете осветителното тяло до 180°.
► **Фиг.4**

Можете да завъртите осветителното тяло до 90° по посока на часовниковата стрелка и до 210° обратно на часовниковата стрелка.
► **Фиг.5**

Експлоатация

⚠*ПРЕДУПРЕЖДЕНИЕ:* За да намалите опасността от наранявания, не гледайте в работещата лампа и не подлагайте очите си на светлината. Може да настъпи тежко увреждане на очите.

⚠*ПРЕДУПРЕЖДЕНИЕ:* За да намалите опасността от изгаряния и възникване на пожар, не докосвайте осветителното тяло и го дръжте далеч от запалими материали, докато работи.

***БЕЛЕЖКА:* Не натискайте бутона със сила.** В противен случай може да настъпи повреда.

Включване

⚠*ВНИМАНИЕ:* Дръжте уреда, когато натискате бутона за включване.

За да включите светлината, натиснете бутона за включване след отваряне на осветителното тяло. Яркостта се променя при всяко натискане на бутона за включване. Яркостта преминава през високо, средно, ниско ниво и изключено състояние.
► **Фиг.6: 1.** Ключ на захранването **2.** Осветително тяло

ЗАБЕЛЕЖКА: Можете също да изключите светлината, като сгънете осветителното тяло със светещата повърхност, обърната навътре. За да включите светлината отново, натиснете бутона за включване след отваряне на осветителното тяло.

Използване с магнит

⚠*ВНИМАНИЕ:* Отстранете преди употреба всички чужди вещества, полепнали към магнитната повърхност. В противен случай магнитната сила ще намалее и това може да причини нараняване.

⚠*ВНИМАНИЕ:* Когато използвате магнитите, прикрепете магнитната повърхност към равна повърхност. След това се уверете, че уредът е здраво закрепен.

⚠*ВНИМАНИЕ:* Когато използвате уреда с магнитите, не поставяйте ръката си между магнитите и метална повърхност. Ръката ви може да бъде притисната.

⚠*ВНИМАНИЕ:* Не поставяйте нищо върху уреда, когато той е прикрепен с магнитите.

⚠*ВНИМАНИЕ:* Когато отделяте магнитната повърхност, винаги дръжте дръжката здраво.

⚠*ВНИМАНИЕ:* Когато не използвате уреда, например при съхранение, винаги поставяйте капака на магнита на долната страна на уреда. Неспазването на това предупреждение може да доведе до неволно залепване на метални предмети към магнитната повърхност.

⚠*ВНИМАНИЕ:* Когато прикрепяте магнитите към метална повърхност на високо, вържете дръжката с въже или ремък, за да предотвратите падането на уреда.

***БЕЛЕЖКА:* Ако магнитът е прикрепен към материала за дълъг период, повърхността на материала може да се повреди в зависимост от условията на употреба.**

***БЕЛЕЖКА:* Когато отделяте магнитната повърхност, не я плъзгайте.** Повърхността, към която е прикрепена магнитната приставка, може да се повреди.

Плъзнете и свалете капака на магнита. Капакът на магнита може да се съхранява на задната страна на осветителното тяло.
След това прикрепете магнитите към метална повърхност.
► **Фиг.7: 1.** Капак на магнита **2.** Магнит

Използване с кука

⚠*ВНИМАНИЕ:* Когато окачвате уреда на високо, вържете дръжката с въже или ремък, за да предотвратите падането на уреда.

⚠*ВНИМАНИЕ:* Не дърпайте уреда надолу, когато е окачен.

Плъзнете и свалете капака на магнита, след което завъртете куката.
► **Фиг.8: 1.** Кука

Окачете куката на тръба (макс. ø50 мм).
► **Фиг.9**

Използване с менгеме

Допълнителни аксесоари

⚠*ВНИМАНИЕ:* Уверете се, че завивате адаптера здраво в отвора за винт на долната страна на уреда, когато закрепвате адаптера към уреда.

⚠*ВНИМАНИЕ:* Трябва здраво да затягате фиксиращата гайка, когато закрепвате адаптера към менгемето.

⚠*ВНИМАНИЕ:* Менгемето трябва да е закрепено надеждно след монтирането му в желаната от вас позиция.

ЗАБЕЛЕЖКА: Закупете адаптера отделно. Менгемето и адаптерът се продават поотделно.

1. Развийте винта с ръкохватка от менгемето.

2. Завийте края с голям диаметър на адаптера в менгемето.

3. Завъртете фиксиращата гайка, за да закрепите адаптера към менгемето.
► **Фиг.10: 1.** Менгеме **2.** Винт с ръкохватка **3.** Адаптер **4.** Край с голям диаметър **5.** Фиксираща гайка

4. Завийте другия край на адаптера в отвора за винт на долната страна на уреда. Закрепете адаптера към уреда.
► **Фиг.11: 1.** Отвор за винт **2.** Адаптер

5. Монтирайте менгемето в желаната от вас позиция.

Можете да регулирате посоката на уреда, като леко разхлабите фиксиращата гайка и завъртите уреда. След като регулирате посоката, затегнете отново фиксиращата гайка.
► **Фиг.12: 1.** Менгеме **2.** Фиксираща гайка

ПОДДРЪЖКА

⚠*ВНИМАНИЕ:* Преди да извършвате проверка или поддръжка на уреда, се уверете, че той е изключен и акумулаторната батерия е извадена.

***БЕЛЕЖКА:* Не използвайте бензин, нафта, разредител, спирт и др. подобни. Това може да причини обезцветяване, деформация или пукнатини.**

За да се поддържа БЕЗОПАСНОСТТА и НАДЕЖДНОСТТА на продукта, ремонтите, поддръжката или регулирането трябва да се извършват от упълномощен сервиз или фабрични сервизни центрове на Makita, като винаги трябва да използвате резервни части от Makita.

Почистване

⚠*ВНИМАНИЕ:* Не мийте уреда с вода.

Периодично избърсвайте външно уреда (тялото на уреда) с кърпа, овлажнена със сапунена вода.

ДОПЪЛНИТЕЛНИ АКСЕСОАРИ

⚠*ВНИМАНИЕ:* Препоръчва се използването на тези аксесоари или накрайници с вашия инструмент Makita, описан в настоящото ръководство. Използването на други аксесоари или накрайници може да доведе до опасност от телесни повреди. Използвайте съответния аксесоар или накрайник само по предназначение.

Ако имате нужда от помощ за повече подробности относно тези аксесоари, се обърнете към местния сервизен център на Makita.

- Менгеме
- Адаптер
- Оригинална акумулаторна батерия и зарядно устройство на Makita

ЗАБЕЛЕЖКА: Някои артикули от списъка може да са включени в комплекта на инструмента, като стандартни аксесоари. Те може да са различни в различните държави.

SPECIFIKACIJE

Model:		ML013G
Nazivni napon		DC 36 V – 40 V
Svjetlosni tok (visoki/srednji/niski)		1.200 lm/800 lm/500 lm
Vrijeme rada (visoki/srednji/niski)	uz BL4040	12 sati/18 sati/29 sati
Dimenzije (bez baterijskog uloška) (D x Š x V)	Preklopljeni položaj	172 mm x 91 mm x 161 mm
	Položaj pri radu (Maksimalna visina)	172 mm x 91 mm x 284 mm
Neto težina (bez baterijskog uloška i magnetskog poklopca)		0,88 kg

- Zahvaljujući našem stalnom programu razvoja i istraživanja, navedene specifikacije podložne su promjenama bez obavijesti.
- Specifikacije mogu biti različite ovisno o zemlji.
- Vrijeme rada približno je i može se razlikovati ovisno o vrsti baterije, stanju napunjenosti i uvjetima u kojima se upotrebljava.

Odgovarajući baterijski uložak i punjač

Baterija	BL4020 / BL4025 / BL4040 / BL4040F / BL4050F
Punjač	DC40RA / DC40RB / DC40RC / DC40WA / BCC01 / BCC02

- Neki od navedenih baterijskih uložaka i punjača možda neće biti dostupni ovisno o regiji u kojoj se nalazite.

⚠***UPOZORENJE:*** **Upotrebljavajte samo navedene baterijske uloške i punjače.** Upotreba bilo koje druge vrste baterijskih uložaka i punjača može prouzročiti ozljede i/ili požar.

Simboli

U nastavku su prikazani simboli koji se upotrebljavaju za opremu. Prije korištenja provjerite jeste li razumjeli njihovo značenje.



Pročitajte priručnik s uputama.



Samo za države EU
Zbog prisutnosti opasnih komponenti u opremi, otpadna električna i elektronička oprema, akumulatori i baterije i mogu imati negativan učinak na okoliš i ljudsko zdravlje.
Nemojte odlagati električne i elektroničke uređaje ili baterije s ostalim kućanskim otpadom!
U skladu s Europskom direktivom o otpadnoj električnoj i elektroničkoj opremi, o akumulatorima i baterijama te o otpadnim akumulatorima i baterijama, i njenoj prilagodbi nacionalnim zakonima, otpadna električna oprema, baterije i akumulatori trebali bi se pohranjivati zasebno i isporučivati u odvojena sabirna mjesta za komunalni otpad, koja postupaju u skladu s uredbama o zaštiti okoliša.
To je naznačeno simbolom prekrižene kante za otpad na kotačima koja je postavljena na opremi.



Samo za države EU-a
Ispravno odlaganje ovoga proizvoda u otpad
Ova oznaka označava da se ovaj proizvod ne smije odlagati u otpad s drugim kućanskim otpadom u zemljama EU-a. Kako bi se spriječila moguća šteta za okoliš ili ljudsko zdravlje prouzročena nekontroliranim odlaganjem otpada, reciklirajte ga odgovorno radi promicanja održive uporabe materijalnih resursa. Za povrat rabljenog uređaja upotrijebite sustave za povrat i prikupljanje ili se obratite prodavaču od kojega ste proizvod kupili. On ga može reciklirati na način koji ne onečišćuje okoliš.
Zbog prisutnosti opasnih komponenti u opremi, rabljena električna i elektronička oprema može imati negativan učinak na okoliš i ljudsko zdravlje.



Ne gledajte izravno u radnu svjetiljku.

SIGURNOSNA UPOZORENJA

PROČITAJTE SVE SIGURNOSNE UPUTE I PRIDRŽAVAJTE IH SE.

UPOZORENJE – pri upotrebi ovog uređaja obavezno se pridržavajte sljedećih mjera opreza:

1. **Da biste smanjili opasnost od ozljeda, potreban je strogi nadzor prilikom upotrebe proizvoda u blizini djece.**
2. **Nemojte dodirivati vruće dijelove kako biste smanjili opasnost od opeklina.** Leća može biti izuzetno vruća tijekom i ubrzo nakon upotrebe.
3. **Upotrebljavajte samo dodatke koje preporučuje ili prodaje proizvođač.**
4. **Ne upotrebljavajte uređaj na kiši ili snijegu.**
5. **Da biste smanjili rizik od strujnog udara, ne stavljajte uređaj u vodu ili drugu tekućinu. Nemojte ostavljati ili spremati uređaj na mjesto gdje može pasti ili se povući u kadu ili umivaonik.**
6. **UPOZORENJE: Da biste smanjili opasnost od ozljeda, nemojte gledati izravno u radno svjetlo i ne izlažite oči svjetlosti.** Može doći do ozbiljnih ozljeda očiju.
7. **UPOZORENJE: Magnet nemojte upotrebljavati za vodoravnu gornju ugradnju.**
8. **Kako biste smanjili opasnost od požara, držite se podalje od zapaljivih materijala tijekom rada.**
9. **Izvor svjetlosti ovog rasvjetnog tijela nije zamjenjiv; kada izvor svjetlosti dođe do kraja životnog vijeka, mora se zamijeniti cijelo rasvjetno tijelo.**
10. **Upravljački uređaj ovog rasvjetnog tijela nije zamjenjiva komponenta; kada upravljački uređaj dođe do kraja životnog vijeka, mora se zamijeniti cijelo rasvjetno tijelo.**
11. **Svjetlo nemojte usmjeravati prema drugim osobama.**
12. **Ako uređaj ima ventilacijske otvore, nemojte ih pokrivati niti blokirati. Ostavite ih slobodnima radi hlađenja.** Začepljeni ventilacijski otvori mogu uzrokovati požar.
13. **Ne upotrebljavajte ručku za nošenje u bilo koju drugu svrhu, osim za nošenje uređaja, primjerice za podizanje.**
14. **Pazite da ne udarite ruku postavljenu na ručku za nošenje dok umećete baterijski uložak.**
15. **Pohranite uređaj tako da ne bude dostupan djeci.**
16. **Ako upotrebljavate uređaj na mjestu gdje se magnetska površina ne može pričvrstiti, postavite uređaj na ravnu i stabilnu površinu.** U suprotnom se uređaj može prevrnuti i prouzročiti nezgodu uslijed pada.
17. **Ako uređaj ispadne, prije upotrebe obavezno provjerite ima li oštećenja ili sigurnosnih problema.**
18. **Ne upotrebljavajte uređaj pri snažnom vjetru.** U suprotnom bi uređaj mogao pasti.
19. **Ne upotrebljavajte uređaj u eksplozivnoj atmosferi, npr. u blizini zapaljivih tekućina, plinova ili prašine.**
20. **Ne izlažite uređaj iskrenju ili korozivnoj atmosferi itd.**
21. **Kada se uređaj ne upotrebljava, uvijek s njega uklonite baterijski uložak.**
22. **Uređaj pohranjujte na zatvorenom.**
23. **Uređaj ne perite u vodi.**
24. **Zadržite oznake i nazivnu pločicu na proizvodu jer one sadrže važne informacije.** Ako ih nije moguće pročitati ili ste ih izgubili, obratite se servisnom centru tvrtke MAKITA kako biste dobili besplatnu zamjenu.
25. **Izvadite baterijski uložak iz uređaja prije bilo kakve prilagodbe, izmjene dodataka ili pohranjivanja uređaja.** Takve preventivne zaštitne mjere smanjuju opasnost od slučajnog uključivanja uređaja.
26. **Nemojte mijenjati niti pokušavati popraviti uređaj ili baterijski uložak osim kako je navedeno u uputama za upotrebu i održavanje.**
27. **Nemojte grubo rukovati uređajem, npr. tako da ga bacate ili udarate.** U tom slučaju može doći do kvara ili ozljeda.
28. **Ne rukujte punjačem i priključcima punjača mokrim rukama.**
29. **Ne punite bateriju na otvorenom.**
30. **Uređaj nemojte upotrebljavati u blizini srčanih stimulatora.** Magneti mogu ometati rad srčanih stimulatora.
31. **Magnetsku površinu nemojte približavati preciznoj opremi kao što su elektronički uređaji, satovi, ručni satovi ili IC kartica.** Na njih može utjecati magnetska sila.
32. **Ne približavajte se previše. U svakom trenutku imajte odgovarajući oslonac i održavajte ravnotežu.** To omogućuje bolju kontrolu nad svjetlom u neočekivanim situacijama.
33. **Uređaj nemojte upotrebljavati na ljestvama ili nestabilnim površinama.** Stabilni oslonac na čvrstoj površini omogućuje bolju kontrolu nad uređajem u neočekivanim situacijama.

Sigurnosna upozorenja za uređaj koji radi na baterije

Korištenje i održavanje uređaja na baterije

1. **Spriječite nehotično uključivanje. Osigurajte da sklopka bude u položaju isključenja prije postavljanja baterije, podizanja ili nošenja uređaja.** Nošenje uređaja dok držite prst na sklopki ili stavljanje uređaja pod napon s uključenom sklopkom može prouzročiti ozljede.
2. **Izvadite baterijski uložak iz uređaja prije bilo kakve prilagodbe, izmjene dodataka ili pohranjivanja uređaja.** Takve preventivne zaštitne mjere smanjuju opasnost od slučajnog uključivanja uređaja.
3. **Baterije punite isključivo punjačem koji preporučuje proizvođač.** Punjač koji je prikladan za jednu vrstu baterija može uzrokovati opasnost od požara ako se koristi za drugu vrstu baterija.
4. **Uređaje upotrebljavajte isključivo s posebnom namijenjenom vrstom baterijskog uloška.** Upotreba bilo kojeg drugog baterijskog uloška može izazvati rizik od ozljeda i požara.

5. **Kad ih ne koristite, baterije držite podalje od drugih metalnih predmeta poput spajalica, kovanica, ključeva, čavala, vijaka i drugih sitnih metalnih predmeta koji mogu uzrokovati spoj između polova.** Spajanje polova baterije može uzrokovati opekline ili požar.
6. **Pod djelovanjem sile tekućina može iscuriti iz baterije; izbjegavajte kontakt. Ako slučajno dođe do kontakta, isperite vodom. Ako tekućina dođe u dodir s očima, zatražite dodatnu liječničku pomoć.** Tekućina izbačena iz baterije može uzrokovati nadraženost ili opekline.
7. **Nemojte upotrebljavati baterijski uložak ili uređaj ako su oštećeni ili preinačeni.** Oštećene ili preinačene baterije mogu se neočekivano ponašati te prouzročiti požar, eksploziju ili ozljede.
8. **Nemojte izlagati baterijski uložak ili uređaj plamenu ili prekomjernoj temperaturi.** Izlaganje plamenu ili temperaturi višoj od 130 °C može prouzročiti eksploziju.
9. **Pridržavajte se svih uputa za punjenje i nemojte puniti baterijski uložak ili uređaj izvan temperaturnog raspona navedenog u uputama.** Neispravno punjenje ili punjenje pri temperaturama izvan navedenog raspona mogu oštetiti bateriju i povećati opasnost od požara.
10. **Neka servis obavlja kvalificirana osoba, koristeći se samo identičnim rezervnim dijelovima.** Na taj se način održava sigurnost proizvoda.
11. **Nemojte mijenjati niti pokušavati popraviti uređaj ili baterijski uložak osim kako je navedeno u uputama za uporabu i održavanje.**

Važne sigurnosne upute za bateriju

1. **Prije uporabe baterije pročitajte sve upute i oznake upozorenja na (1) punjaču za baterije, (2) bateriji i (3) proizvodu koji koristi bateriju.**
2. **Nemojte rastavljati ili mijenjati baterijski uložak.** To može dovesti do požara, pretjeranog zagrijavanja ili eksplozije.
3. **Ako se vrijeme rada znatno skratilo, odmah prestanite raditi. Može doći do pregrijavanja, mogućih opeklina pa čak i eksplozije.**
4. **Ako vam elektrolit dospije u oči, isperite ih čistom vodom i odmah se obratite liječniku. Tako možete izgubiti vid.**
5. **Nemojte kratko spajati bateriju:**
   (1) **Ne dovodite terminale u kontakt s provodljivim materijalima.**
   (2) **Ne čuvajte bateriju u spremniku s drugim metalnim predmetima poput čavala, kovanica itd.**
   (3) **Ne izlažite bateriju vodi ili kiši.**

   Kratki spoj baterije može uzrokovati velik protok struje, pregrijavanje, moguće opekline pa čak i kvar.
6. **Ne držite i ne upotrebljavajte uređaj i baterijski uložak na mjestima gdje temperatura može premašiti 50 °C (122 °F).**
7. **Baterijski uložak nemojte spaljivati čak ni ako je ozbiljno oštećen ili potpuno istrošen. Baterijski uložak može eksplodirati u vatri.**
8. **Nemojte zabijati čavle u baterijski uložak, rezati ga, gnječiti, bacati ili udarati tvrdim predmetom.** Ti postupci mogu dovesti do požara, pretjeranog zagrijavanja ili eksplozije.
9. **Ne koristite oštećene baterije.**
10. **Nikada nemojte popravljati oštećene baterije.** Popravak baterije smije obavljati samo proizvođač ili ovlašteni serviser.
11. **Sadržane litij-ionske baterije podliježu odredbama zakonskih propisa o opasnim tvarima.** Kada se radi o komercijalnom transportu koji obavljaju npr. dobavljači ili špediteri, moraju se poštovati posebni zahtjevi na pakiranju i oznakama.
    Prilikom pripreme isporuke takve stavke potražite savjet stručnjaka za opasne tvari. Pogledajte i moguće podrobnije nacionalne propise.
    Prekrijte trakom ili zaštitite otvorene kontakte i bateriju zapakirajte tako da se ne može pomicati u pakiranju.
12. **Kada odlažete baterijski uložak u otpad, uklonite ga iz uređaja i zbrinite na sigurnom mjestu. Pridržavajte se lokalnih zakonskih propisa za zbrinjavanje baterija.**
13. **Upotrebljavajte baterije samo s proizvodima koje je odobrila tvrtka Makita.** Umetanje baterija u neprikladne proizvode može dovesti do požara, prekomjerne topline, eksplozije ili curenja elektrolita.
14. **Ako se uređaj ne upotrebljava dulje vrijeme, bateriju morate ukloniti iz uređaja.**
15. **Baterijski se uložak, tijekom i nakon upotrebe, može zagrijati i prouzročiti opekline ili opekline na nižim temperaturama. Pažljivo rukujte vrućim baterijskim ulošcima.**
16. **Nemojte dirati priključak uređaja neposredno nakon upotrebe jer se može zagrijati toliko da prouzroči opekline.**
17. **Nemojte dopustiti da krhotine, prašina ili zemlja zapnu u priključcima, otvorima i urezima baterijskog uloška.** To može dovesti do neispravnog rada ili kvara uređaja ili baterijskog uloška.
18. **Ako uređaj ne podržava upotrebu u blizini visokonaponskih električnih vodova, nemojte upotrebljavati baterijski uložak u blizini visokonaponskih električnih vodova.** To može dovesti do neispravnog rada ili kvara uređaja ili baterijskog uloška.
19. **Bateriju čuvajte podalje od djece.**

ČUVAJTE OVE UPUTE.

⚠***OPREZ:*** **Uvijek upotrebljavajte originalne baterije Makita.** Upotreba baterija koje nisu originalne baterije Makita ili su izmijenjene može dovesti do rasprskavanja baterije i uzrokovati požar, tjelesnu ozljedu ili štetu. To će također poništiti jamstvo tvrtke Makita za uređaj i punjač Makita.

NAPOMENA: Tvrtka Makita nije odgovorna ni za koje nezgode nastale upotrebom neoriginalnih baterija tvrtke Makita ili baterija koje su izmijenjene. Kompatibilnost originalnih baterija tvrtke Makita s alatima i punjačima tvrtke Makita detaljno je procijenjena u skladu s primjenjivim zakonodavstvom i standardima sigurnosti.

Savjeti za održavanje najduljeg vijeka trajanja baterije

1. **Napunite baterijski uložak prije nego što se potpuno isprazni. Uvijek zaustavite uređaj i napunite baterijski uložak kad primijetite da uređaj slabije radi.**
2. **Nikad ne punite već do kraja napunjenu bateriju. Pretjerano punjenje skraćuje radni vijek baterije.**
3. **Bateriju punite na sobnoj temperaturi između 10 °C i 40 °C. Vruću bateriju prije punjenja ostavite da se ohladi.**
4. **Kada ne upotrebljavate baterijski uložak, uklonite ga iz uređaja ili punjača.**
5. **Napunite bateriju ako je ne mislite koristiti duže vrijeme (duže od 6 mjeseci).**

SERVIS

1. Ovaj uređaj smiju servisirati samo kvalificirane osobe. Servis ili održavanje koje obave nekvalificirane osobe može rezultirati ozljedom.
2. Prilikom servisiranja uređaja upotrebljavajte samo identične zamjenske dijelove. Upotreba neovlaštenih dijelova ili nepridržavanje uputa o održavanju može dovesti do električnog udara ili ozljede.
3. Ne palite ovaj uređaj, čak i ako je ozbiljno oštećen. Baterije mogu eksplodirati u vatri. Odložite uređaj u skladu s lokalnim propisima.

OPIS DIJELOVA

► **Sl.1**

1	Svjetlosna glava	2	Leća	3	Magnetski poklopac	4	Ručka za nošenje
5	Gumb za uključivanje	6	Kuka	7	Otvor za vijak (1/4″)	8	Magnet

FUNKCIONALNI OPIS

⚠***OPREZ:*** **Prije prilagodbe ili provjere rada uređaja obavezno provjerite je li uređaj isključen i baterijski uložak uklonjen.**

Umetanje ili uklanjanje baterije

⚠***OPREZ:*** **Uvijek isključite alat prije umetanja ili uklanjanja baterije.**

⚠***OPREZ:*** **Čvrsto držite alat i bateriju pri umetanju ili uklanjanju baterije.** Ako alat i bateriju ne držite čvrsto, mogli bi vam iskliznuti iz ruku te oštetiti alat i bateriju ili uzrokovati osobnu ozljedu.

Za umetanje baterijskog uloška poravnajte jezičac na baterijskom ulošku s utorom na kućištu i gurnite ga na mjesto. Umetnite bateriju skroz do kraja dok ne sjedne na svoje mjesto uz mali klik. Ako možete vidjeti crvenu oznaku kao što je prikazano na slici, ona nije do kraja sjela na svoje mjesto.

Za uklanjanje bateriju gurnite van iz alata pritiskom gumba na prednjoj strani uloška.
► **Sl.2:** **1.** Crvena oznaka **2.** Gumb **3.** Baterija

⚠***OPREZ:*** **Uvijek umetnite baterijski uložak do kraja tako da ne možete vidjeti crvenu oznaku.** U suprotnom može slučajno ispasti iz alata, što može dovesti do ozljede vas ili nekog u blizini.

⚠***OPREZ:*** **Ne umećite bateriju silom.** Ako baterija ne klizne lagano, znači da nije ispravno umetnuta.

Prikaz preostalog kapaciteta baterije

Pritisnite gumb za provjeru na bateriji kako biste provjerili preostali kapacitet baterije. Žaruljica indikatora zasvijetlit će na nekoliko sekundi.
► **Sl.3:** **1.** Žaruljice indikatora **2.** Gumb za provjeru

Žaruljice indikatora			Preostali kapacitet
Svijetli	Isključeno	Treperi	
■ ■ ■ ■			75 % do 100 %
■ ■ ■ □			50 % do 75 %
■ ■ □ □			25 % do 50 %
■ □ □ □			0 % do 25 %
◪ □ □ □			Napunite bateriju.
■ ■ □ □ ↑ ↓ □ □ ■ ■			Baterija je možda neispravna.

NAPOMENA: Ovisno o uvjetima upotrebe i temperaturi okoline, prikaz indikatora može se donekle razlikovati od stvarnog kapaciteta.

NAPOMENA: Prva (krajnja lijeva) žaruljica indikatora treperit će dok radi sustav za zaštitu baterije.

Sustav zaštite uređaja/baterije

Uređaj je opremljen sustavom za zaštitu. Sustav automatski prekida napajanje da bi produljio radni vijek uređaja i baterije. Uređaj automatski prestaje raditi ako se uređaj ili baterija nađu u nekom od sljedećih uvjeta.

Zaštita od pregrijavanja

Kada se uređaj ili baterija pregriju, uređaj se automatski zaustavlja. U tom slučaju pričekajte da se uređaj ohladi prije nego što ga ponovno uključite.

Zaštita od prekomjernog pražnjenja

Kada se smanji kapacitet baterije, gotove sve LED žaruljice isključuju se. Kasnije sustav automatski isključuje napajanje. U tom slučaju izvadite baterijski uložak iz uređaja i napunite ga.

Zaštita od ostalih uzroka

Sustav zaštite napravljen je i za ostale uzroke koji bi mogli oštetiti uređaj i omogućuju automatsko zaustavljanje alata. Poduzmite sve sljedeće korake da biste otklonili uzroke kada je uređaj privremeno zaustavljen ili prestao s radom.

1. Isključite uređaj pa ga ponovno uključite da biste ga pokrenuli.
2. Napunite jednu ili više baterija ili ih zamijenite napunjenim baterijama.
3. Pustite da se uređaj i jedna ili više baterija ohlade.

Ako obnavljanje sustava zaštite nije dovelo do poboljšanja, obratite se lokalnom servisnom centru tvrtke Makita.

MONTAŽA

⚠***OPREZ:*** **Prije izvođenja bilo kakve radnje na uređaju obavezno provjerite je li uređaj isključen, a baterijski uložak uklonjen.**

Prilagodba kuta svjetlosne glave

⚠***OPREZ:*** **Držite uređaj dok prilagođavate kut svjetlosne glave.**

⚠***OPREZ:*** **Pazite da ne prikliještite prste pri prilagodbi kuta svjetlosne glave.**

Svjetlosnu glavu možete rasklopiti do 180°.
► **Sl.4**

Svjetlosnu glavu možete okrenuti do 90° u smjeru kazaljke na satu i do 210° u smjeru suprotnom od kazaljke na satu.
► **Sl.5**

RAD

⚠***UPOZORENJE:*** **Da biste smanjili opasnost od ozljeda, nemojte gledati izravno u radno svjetlo i ne izlažite oči svjetlosti.** Može doći do ozbiljnih ozljeda očiju.

⚠***UPOZORENJE:*** **Da biste smanjili opasnost od opeklina ili požara, nemojte dodirivati svjetlosnu glavu i držite je podalje od zapaljivih materijala prilikom upotrebe.**

NAPOMENA: **Nemojte na silu pritiskati gumb.** U suprotnom može doći do kvara.

Uključivanje i isključivanje

⚠***OPREZ:*** **Držite uređaj dok pritišćete gumb za uključivanje.**

Da biste uključili svjetlo, pritisnite gumb za uključivanje nakon otvaranja svjetlosne glave. Svjetlina se mijenja svaki put kad pritisnete gumb za uključivanje. Svjetlina može biti visoka, srednja, niska i isključena.
► **Sl.6:** **1.** Gumb za uključivanje **2.** Svjetlosna glava

NAPOMENA: Svjetlo možete isključiti i tako da preklopite svjetlosnu glavu tako da svjetlosna površina bude okrenuta prema unutra. Da biste ponovno uključili svjetlo, pritisnite gumb za uključivanje nakon otvaranja svjetlosne glave.

Upotreba s magnetom

⚠***OPREZ:*** **Prije upotrebe uklonite sve strane tvari uhvaćene za magnetsku površinu.** U suprotnom magnetska površina slabi i može uzrokovati ozljede.

⚠***OPREZ:*** **Kad upotrebljavate magnete, magnetsku površinu pričvrstite na ravno mjesto. Zatim provjerite je li uređaj čvrsto učvršćen.**

⚠***OPREZ:*** **Kad uređaj upotrebljavate s magnetima, nemojte stavljati ruku između magneta i metalne površine.** Ruka vam može zaglaviti.

⚠***OPREZ:*** **Nemojte ništa stavljati na uređaj kad je pričvršćen magnetima.**

⚠***OPREZ:*** **Kad odvajate magnetsku površinu, uvijek čvrsto držite ručku.**

⚠***OPREZ:*** **Kad ne upotrebljavate uređaj, na primjer, uskladišten je, uvijek postavite magnetski poklopac na dno uređaja.** U suprotnom se na magnetsku površinu mogu uhvatiti neočekivani metalni predmeti.

⚠***OPREZ:*** **Kad magnete pričvršćujete na metalnu površinu na visokom mjestu, ručku svežite užetom ili remenom kako uređaj ne bi pao.**

***NAPOMENA:* Ako je magnet pričvršćen za materijal duže vrijeme, površina materijala može se oštetiti ovisno o uvjetima upotrebe.**

***NAPOMENA:* Kad odvajate magnetsku površinu, nemojte je povlačiti.** Površina za koju je pričvršćen magnetski dodatak može se oštetiti.

Gurnite i uklonite magnetski poklopac. Magnetski poklopac može se spremiti na stražnjoj strani svjetlosne glave.
Zatim pričvrstite magnete na metalnu površinu.
► **Sl.7: 1.** Magnetski poklopac **2.** Magnet

Upotreba s kukom

***OPREZ:* Kad uređaj vješate na visokom mjestu, ručku svežite užetom ili remenom kako uređaj ne bi pao.**

***OPREZ:* Nemojte povlačiti alat prema dolje dok je obješen.**

Gurnite i uklonite magnetski poklopac, a zatim okrenite kuku.
► **Sl.8: 1.** Kuka

Objesite kuku na cijev (maks. ø50 mm).
► **Sl.9**

Upotreba sa škripcem

Dodatni pribor

***OPREZ:* Prilagodnik čvrsto zavrnite u otvor za vijak na dnu uređaja kad prilagodnik pričvršćujete na uređaj.**

***OPREZ:* Čvrsto zategnite pričvrsnu maticu kad prilagodnik pričvršćujete na škripac.**

***OPREZ:* Provjerite je li škripac čvrsto pričvršćen nakon što ga postavite u željeni položaj.**

NAPOMENA: Prilagodnik kupite zasebno. Škripac i prilagodnik prodaju se zasebno.

1. Odvijte plosnati vijak sa škripca.

2. Zavrnite kraj prilagodnika velikog promjera u škripac.

3. Okrenite pričvrsnu maticu kako biste prilagodnik pričvrstili za škripac.
► **Sl.10: 1.** Škripac **2.** Plosnati vijak **3.** Prilagodnik **4.** Kraj velikog promjera **5.** Pričvrsna matica

4. Drugi kraj prilagodnika zavrnite u otvor za vijak na dnu uređaja. Pričvrstite prilagodnik na uređaj.
► **Sl.11: 1.** Otvor za vijak **2.** Prilagodnik

5. Postavite škripac u željeni položaj.

Usmjerenje uređaja možete prilagoditi tako da malo otpustite pričvrsnu maticu i okrenete uređaj. Nakon prilagodbe usmjerenja ponovno zategnite pričvrsnu maticu.
► **Sl.12: 1.** Škripac **2.** Pričvrsna matica

ODRŽAVANJE

***OPREZ:* Prije pregledavanja ili održavanja uređaja provjerite je li isključen i je li baterijski uložak izvađen.**

***NAPOMENA:* Nikada nemojte koristiti benzin, mješavinu benzina, razrjeđivač, alkohol ili slično. Kao rezultat toga može se izgubiti boja, pojaviti deformacija ili pukotine.**

Da biste zadržali SIGURNOST I POUZDANOST proizvoda, održavanje ili namještanja trebali biste prepustiti ovlaštenim servisnim ili tvorničkim centrima tvrtke Makita; uvijek rabite originalne rezervne dijelove.

Čišćenje

***OPREZ:* Uređaj ne perite u vodi.**

Povremeno obrišite vanjski dio (kućište uređaja) tkaninom navlaženom u vodi sa sapunicom.

DODATNI PRIBOR

***OPREZ:* Ovaj dodatni pribor ili priključci preporučuju se samo za upotrebu s alatom Makita navedenim u ovom priručniku.** Upotreba bilo kojeg drugog dodatnog pribora ili priključaka može prouzročiti ozljede. Upotrebljavajte dodatni pribor ili priključak samo za njegovu navedenu svrhu.

Ako vam je potrebna pomoć za više detalja u pogledu ovih dodatnih pribora, obratite se najbližem Makita servisnom centru.

- Škripac
- Prilagodnik
- Izvorna Makita baterija i punjač

NAPOMENA: Neke stavke iz popisa se mogu isporučiti zajedno sa strojem kao standardni dodatni pribori. Oni mogu biti različiti ovisno o zemlji.

СПЕЦИФИКАЦИИ

Модел:		**ML013G**
Номинален напон		D.C. 36 V - 40 V максимално
Светлосен флукс (Високо / Средно / Ниско)		1.200 lm/800 lm/500 lm
Време на работа (Високо / Средно / Ниско)	со BL4040	12 часа / 18 часа / 29 часа
Димензии (без касета за батерија) (Д x Ш x В)	Позиција при виткање	172 мм x 91 мм x 161 мм
	Работна позиција (Максимална висина)	172 мм x 91 мм x 284 мм
Нето тежина (без касета за батерија и капак на магнетот)		0,88 кг

- Поради нашата континуирана програма за истражување и развој, спецификациите тука подлежат на промена без најава.
- Спецификациите може да се разликуваат од држава до држава.
- Времињата на работење се приближни и може да се разликуваат во зависност од типот на батеријата, статусот на полнењето и условите на користење.

Применлива касета за батерија и полнач

Касета за батерија	BL4020 / BL4025 / BL4040 / BL4040F / BL4050F
Полнач	DC40RA / DC40RB / DC40RC / DC40WA / BCC01 / BCC02

- Некои од касетите за батерии и полначите наведени погоре може да не се достапни зависно од регионот во кој живеете.

⚠ПРЕДУПРЕДУВАЊЕ: **Користете ги само касетите за батерии и полначите наведени погоре.** Користењето какви било поинакви касети за батерии и полначи може да создаде ризик од повреда и/или пожар.

Симболи

Долунаведените ги прикажуваат симболите што може да се користат кај опремата. Пред употребата, проверете дали го разбирате нивното значење.

Прочитајте го упатството за користење.

Ni-MH
Li-ion

Само за земјите на ЕУ
Поради присуство на опасни компоненти во опремата, отпадната електрична и електронска опрема, акумулаторите и батериите може да влијаат негативно врз животната средина и човековото здравје.
Не фрлајте ги електричните и електронските апарати или батериите во домашниот отпад!
Во согласност со Европската директива за фрлање електрична и електронска опрема, акумулатори, батерии и отпадни акумулатори и батерии, како и нивната адаптација во државниот закон, отпадната електрична опрема, батериите и акумулаторите треба да се чуваат одделно и да се доставаат на посебно место за собирање општински отпад, во согласност со прописите за заштита на животната средина.
Ова е означено со симболот на пречкртана корпа за отпадоци ставен на опремата.



Само за земјите на ЕУ
Правилно фрлање во отпад на производот
Оваа ознака покажува дека овој производ не треба да се фрла со други отпадоци од домаќинството во ЕУ. За да се избегне можната штета за околината или човечкото здравје од неконтролираното фрлање отпад, рециклирајте го одговорно за да се промовира одржливо повторно користење на материјалните ресурси. За враќање на користениот уред, користете ги системите за враќање и собирање или контактирајте со трговецот во малопродажбата каде што бил купен производот. Тие може да го земат производот за еколошки безбедно рециклирање.
Поради присуство на опасни компоненти во опремата, користената електрична и електронска опрема може да влијае негативно врз животната средина и човековото здравје.



Не гледајте во работната ламбичка.

БЕЗБЕДНОСНИ ПРЕДУПРЕДУВАЊА

ПРОЧИТАЈТЕ ГИ И СЛЕДЕТЕ ГИ СИТЕ БЕЗБЕДНОСНИ ПРЕДУПРЕДУВАЊА. ПРЕДУПРЕДУВАЊЕ – Кога го користите уредот, секогаш треба да се почитуваат следниве мерки на претпазливост:

1. **За да се намали ризикот од повреда, потребен е надзор кога производот се користи во близина на деца.**
2. **Не допирајте ги жешките делови за да се намали ризикот од изгореници.** Леќите може да бидат многу жешки за време на употребата и набрзо по неа.
3. **Користете само додатоци што ги препорачува или продава производителот.**
4. **Не користете го уредот на дожд или снег.**
5. **За да се намали ризикот од струен удар, не ставајте го уредот во вода или друга течност. Не ставајте го ниту складирајте го уредот на место каде што може да падне или да биде повлечен во када или мијалник.**
6. **ПРЕДУПРЕДУВАЊЕ: За да се намали ризикот од повреда, не гледајте во работната ламбичка, ниту изложувајте го светлото во очи.** Може да дојде до сериозна повреда на очите.
7. **ПРЕДУПРЕДУВАЊЕ: Не користете го магнетот за хоризонтално монтирање одозгора.**
8. **За да се намали ризикот од пожар, држете настрана од запаливи материјали додека работи.**
9. **Изворот на светлина на оваа светилка не е заменлив; кога изворот на светлина ќе го достигне крајот на својот животен век, целата светилка треба да се замени.**
10. **Контролниот механизам на оваа светилка е компонента што не може да се замени; кога контролниот механизам ќе го достигне крајот на својот работен век, целата светилка треба да се замени.**
11. **Не насочувајте го светлото кон други лица.**
12. **Ако уредот има отвори за вентилација, не покривајте ги и не блокирајте ги. Одржувајте ги отворите за вентилација чисти за ладење.** Затнатите отвори за вентилација може да предизвикаат пожар.
13. **Не користете ја рачката за носење за никаква друга намена освен за носење на уредот, како на пример подигање.**
14. **Внимавајте да не ја удрите раката ставена на рачката за носење кога ја ставате касетата за батерија.**
15. **Ставете го уредот надвор од дофат на деца.**
16. **Кога го користите уредот на место каде што магнетната површина не може да се прицврсти, поставете го уредот на рамна и стабилна површина.** Во спротивно, уредот може да се преврти и да предизвика несреќа со паѓање.
17. **Ако уредот падне, задолжително проверете дали има некакво оштетување или безбедносни проблеми пред да го користите.**
18. **Не користете го уредот на силен ветар.** Во спротивно, може да дојде до несреќа од паѓањето.
19. **Не користете го уредот во средини каде што постои опасност од експлозија, како на пример во присуство на запаливи течности, гасови или прав.**
20. **Не изложувајте го уредот на искри или корозивна атмосфера итн.**
21. **Кога уредот не се користи, секогаш вадете ја касетата за батеријата од уредот.**
22. **Складирајте го уредот во затворен простор.**
23. **Не мијте го уредот во вода.**
24. **Чувајте ги ознаките и плочката со спецификации на производот што содржи важни информации.** Доколку не може да се чита или е изгубена, контактирајте со сервисниот центар на MAKITA за замена.
25. **Извадете ја батеријата од уредот пред вршење нагодувања, промена на додатоци или складирање на уредот.** Овие превентивни безбедносни мерки го намалуваат ризикот од случајно стартување на уредот.
26. **Не модификувајте ги, ниту обидувајте се да ги поправате уредот или батеријата, освен како што е наведено во упатството за користење и одржување.**

27. **Не ракувајте со уредот грубо, како на пример со испуштање или удирање.** Тоа може да предизвика дефект или повреда.
28. **Не ракувајте со полначот и приклучоците на полначот со мокри раце.**
29. **Не полнете ја батеријата надвор.**
30. **Не користете го уредот во близина на срцеви пејсмејкери.** Магнетите може да ја нарушат функцијата на срцевите пејсмејкери.
31. **Не доближувајте ја магнетната површина до прецизна опрема како што се електронски уреди, часовници, рачни часовници или IC-картички.** Магнетната сила може да влијае на нив.
32. **Не пресегајте предалеку. Одржувајте добра стабилност и рамнотежа со нозете цело време.** Ова овозможува подобра контрола на светлото во неочекувани ситуации.
33. **Не користете го уредот на скали или на нестабилна потпора.** Стабилна потпора на цврста површина овозможува подобра контрола на уредот во неочекувани ситуации.

Безбедносни предупредувања за уред што работи на батерии

Користење и грижа за уредот што работи на батерии

1. **Спречете ненамерно стартување. Уверете се дека прекинувачот е во исклучена положба пред поврзување со батеријата, подигање или носење на уредот.** Носењето на уредот со прстот на прекинувачот или приклучувањето на уредот во извор на електрична енергија со вклучен прекинувач се причина за несреќи.
2. **Извадете ја батеријата од уредот пред вршење нагодувања, промена на додатоци или складирање на уредот.** Овие превентивни безбедносни мерки го намалуваат ризикот од случајно стартување на уредот.
3. **Полнете само со полначот одреден од страна на производителот.** Полнач што е соодветен за еден тип батерија може да создаде ризик од пожар кога се користи со друга батерија.
4. **Користете уреди само со конкретно наменета батерија.** Користењето други батерии може да создаде ризик од повреда или пожар.
5. **Кога батеријата не се користи, држете ја настрана од други метални предмети, како што се спојувалки, монети, клучеви, шрафови или други мали метални предмети што можат да послужат како врска од еден на друг приклучок.** Краткиот спој на батериските приклучоци може да доведе до изгореници или пожар.
6. **При случаи на злоупотреба, од батеријата може да истече течност. Избегнувајте контакт со неа. Ако дојде до ненамерен контакт, измијте со вода. Ако течноста дојде во допир со очите, побарајте дополнителна медицинска помош.** Течноста што истекла од батеријата може да предизвика иритација или изгореници.
7. **Не користете батерии или уред што се оштетени или менувани.** Оштетените или менуваните батерии може да прикажуваат непредвидливо однесување што резултира со оган, експлозија или опасност од повреда.
8. **Не изложувајте ги батериите или уредот на оган или прекумерна температура.** Изложеноста на оган или температура над 130 °C може да предизвика експлозија.
9. **Следете ги сите упатства за полнење и не полнете ги батериите или уредот надвор од температурниот опсег наведен во упатството.** Неправилното менување или менувањето на температури надвор од наведениот опсег може да ја оштети батеријата и да ја зголеми опасноста од оган.
10. **Сервисирајте кај квалификувано лице за поправки кое користи само идентични резервни делови.** Ова ќе овозможи одржување на безбедноста на производот.
11. **Не модификувајте ги, ниту обидувајте се да ги поправате уредот или батеријата, освен како што е наведено во упатството за користење и грижа.**

Важни безбедносни упатства за касетата за батеријата

1. **Пред користење на касетата за батеријата, прочитајте ги сите упатства и ознаки за претпазливост на (1) полначот за батеријата, (2) батеријата и (3) производот што ја користи батеријата.**
2. **Не расклопувајте ја, ниту експериментирајте со касетата за батерија.** Тоа може да резултира со пожар, прекумерна топлина или експлозија.
3. **Ако оперативното времето станало прекумерно кратко, престанете веднаш со работа. Тоа може да резултира со ризик од прегревање, можни изгореници, па дури и експлозија.**
4. **Ако електролит навлезе во вашите очи, измијте ги со чиста вода и побарајте медицинска нега веднаш. Тоа може да резултира со губење на вашиот вид.**
5. **Не предизвикувајте спој на касетата за батеријата.**
   (1) **Не допирајте ги контактите со никаков проводлив материјал.**
   (2) **Избегнувајте да ја чувате касетата за батерија во сад со други метални предмети како што се шајки, монети и сл.**
   (3) **На изложувајте ја касетата за батеријата на вода или дожд.**

   Краткиот спој на батеријата може да предизвика голем проток на електрична енергија, прегревање, можни изгореници, па дури и пад на напојувањето.
6. **Не складирајте и не користете ги уредот и касетата за батеријата на места каде што температурата може да достигне или**

надминува 50 °C (122 °F).

7. **Не палете ја касетата за батеријата дури и кога е многу оштетена или целосно потрошена. Касетата за батеријата може да експлодира ако се стави во оган.**
8. **Не заковувајте ја, сечете ја, фрлајте ја, испуштајте ја касетата за батерија, ниту удирајте ја од тврд предмет касетата за батеријата.** Таквото однесување може да резултира со пожар, прекумерна топлина или експлозија.
9. **Не користете оштетена батерија.**
10. **Никогаш не сервисирајте оштетени батерии.** Сервисирањето на батериите треба да ги извршува само производителот или овластените сервисери.
11. **Содржаните батерии со литиумови јони се подложни на условите во Правилата за опасни предмети.**
    За комерцијален транспорт на пр. од трети лица и посредници, мора да се следат посебните услови на пакувањата или ознаките. При подготовка на предметот кој треба да се испрати, консултирајте се со експерт за опасни материјали. Исто така, следете ги потенцијално подеталните национални правила.
    Залепете ги со леплива лента или маскирајте ги отворените контакти, а батеријата спакувајте ја, така што нема да се движи слободно во пакувањето.
12. **Кога ја фрлате во отпад касетата за батеријата, извадете ја од уредот и фрлете ја на безбедно место. Почитувајте ги локалните законски прописи што се однесуваат на фрлање на батеријата во отпад.**
13. **Користете ги батериите само со производите назначени од Makita.** Монтирањето батерии на неусогласените производи може да резултира со пожар, прекумерна топлина, експлозија или истекување на електролитот.
14. **Доколку уредот не се користи подолг временски период, батеријата мора да се извади од уредот.**
15. **Пред и по употребата, касетата за батеријата може да прими топлина што може да предизвика изгореници или изгореници од ниска температура. Внимавајте како ракувате со жешките касети за батерии.**
16. **Не допирајте го терминалот на уредот непосредно по употребата бидејќи може да се загрее доволно за да предизвика изгореници.**
17. **Не дозволувајте деланки, прав или земја да се заглават во терминалите, отворите и жлебовите на касетата за батерија.** Тоа може да резултира со слаба изведба или пад на напојувањето на уредот или касетата за батерија.
18. **Освен ако уредот не поддржува употреба на електрични далноводи со висок напон во близина, не користете ја касетата за батерија во близина на електричните далноводи со висок напон.** Тоа може да резултира со дефект или пад на напојувањето на уредот или касетата за батерија.
19. **Држете ја батеријата подалеку од деца.**

ЧУВАЈТЕ ГО УПАТСТВОТО.

ВНИМАНИЕ: **Користете само оригинални батерии на Makita.** Користењето неоригинални батерии на Makita или батерии што се изменети може да резултира со распукување на батеријата, предизвикувајќи пожар, телесна повреда и оштетување. Тоа исто така ќе ја поништи гаранцијата за уредот и полначот на Makita.

ЗАБЕЛЕШКА: Makita не е одговорна за какви било инциденти што настануваат поради користењето на неоригинални батерии Makita или батерии што биле изменети. Оригиналните батерии од Makita се строго тестирани за компатибилност со алати и полначи од Makita, според важечките закони и стандарди за безбедност.

Совети за одржување максимален работен век на батеријата

1. **Заменете ја касетата за батеријата пред целосно да се испразни. Секогаш запрете ја работата на уредот и наполнете ја касетата за батеријата кога ќе забележите дека помала моќност на уредот.**
2. **Никогаш немојте да полните целосно полна касета за батерија. Прекумерното полнење го скратува работниот век на батеријата.**
3. **Полнете ја касетата за батеријата на собна температура од 10°C - 40°C. Дозволете загреаната касета за батерија да се олади пред да ја ставите на полнење.**
4. **Кога не ја користите касетата за батерија, извадете ја од уредот или полначот.**
5. **Полнете ја касетата за батеријата доколку не ја користите подолго време (повеќе од шест месеци).**

СЕРВИСИРАЊЕ

1. Сервисирањето на уредот мора да го извршува само персонал што е квалификуван за поправки. Сервисирањето и одржувањето што го извршува неквалификуван персонал може да резултира со опасност од повреда.
2. При сервисирањето на уредов, користете само идентични резервни делови за замена. Користењето неовластени делови или непочитувањето на упатствата за одржување може да создаде опасност од струен удар или повреда.
3. Не спалувајте го уредот, дури ни кога е многу оштетен. Батериите може да експлодираат ако се стават во оган. Фрлете го уредот во согласност со локалните регулативи.

ОПИС НА ДЕЛОВИТЕ

► **Сл.1**

1	Глава на светилката	2	Леќи	3	Капак на магнетот	4	Рачка за носење
5	Копче на прекинувачот за напојување	6	Кука	7	Отвор за шраф (1/4″)	8	Магнет

ОПИС НА ФУНКЦИИТЕ

⚠***ВНИМАНИЕ:*** **Пред секое нагодување или проверка на уредот, секогаш проверувајте дали е исклучен и касетата за батеријата е извадена.**

Монтирање или отстранување на касетата за батеријата

⚠***ВНИМАНИЕ:*** **Секогаш исклучувајте го алатот пред ставањето или вадењето на касетата за батеријата.**

⚠***ВНИМАНИЕ:*** **Држете ги алатот и касетата за батеријата цврсто кога ја монтирате или вадите касетата за батеријата.** Ако не ги држите цврсто алатот и касетата за батеријата, тие може да се лизнат од вашите раце и да дојде до нивно оштетување, како и до телесна повреда.

За монтирање на касетата за батерија, порамнете го јазичето на касетата за батерија со жлебот во куќиштето и лизнете го во место. Вметнете ја докрај додека не се блокира во место при што ќе се слушне звук. Ако можете да го видите црвениот индикатор како што е прикажано на сликата, не е целосно блокирана во место.

За да ја извадите касетата за батеријата, повлечете ја од алатот додека го лизгате копчето на предната страна на касетата.

► **Сл.2:** **1.** Црвен индикатор **2.** Копче **3.** Касета за батерија

⚠***ВНИМАНИЕ:*** **Секогаш монтирајте ја касетата за батеријата целосно додека црвениот индикатор не се изгасне.** Во спротивно, може ненадејно да испадне од алатот предизвикувајќи ви повреда вам или на некој друг околу вас.

⚠***ВНИМАНИЕ:*** **Немојте да ја монтирате касетата за батеријата на сила.** Ако касетата не може да се лизне лесно, тоа значи дека не е поставена правилно.

Укажување на преостанатиот капацитет на батеријата

Притиснете го копчето за проверка на касетата за батеријата за укажување на преостанатиот капацитет на батеријата. Индикаторските ламбички светнуваат неколку секунди.

► **Сл.3:** **1.** Индикаторски ламбички **2.** Копче за проверка

Индикаторски ламбички			Преостанат капацитет
Запалено	Исклучено	Трепка	
■ ■ ■ ■			75% до 100%
■ ■ ■ □			50% до 75%
■ ■ □ □			25% до 50%
■ □ □ □			0% до 25%
◪ □ □ □			Наполнете ја батеријата.
■ ■ □ □ ↑ ↓ □ □ ■ ■			Батеријата можеби е неисправна.

НАПОМЕНА: Во зависност од условите на користење и амбиенталната температура, индикацијата може да се разликува во мала мера од реалниот капацитет.

НАПОМЕНА: Првата (најлево) ламбичка на индикаторот ќе трепка кога работи системот за заштита на батеријата.

Систем за заштита на уредот/батеријата

Овој уред е опремен со систем за заштита. Овој систем автоматски го прекинува напојувањето за да го продолжи работниот век на уредот и на батеријата. Уредот автоматски ќе се исклучи за време на работењето ако тој или батеријата се најдат под еден од следниве услови.

Заштита од прегревање

Кога уредот или батеријата се прегреани, уредот автоматски запира. Во оваа ситуација, оставете го уредот да се излади пред повторно да го вклучите.

Заштита од прекумерно празнење

Кога капацитетот на батеријата ќе се намали, LED-ламбичките се гасат, освен дел од нив. Подоцна системот автоматски го прекинува напојувањето. Во таа ситуација, извадете ја касетата за батеријата од уредот и наполнете ја.

Заштита од други причини

Системот за заштита исто така е дизајниран и за други причини што може да го оштетат уредот и овозможува тој да запре автоматски. Преземете ги сите следни чекори за да ги отстраните причините кога уредот е доведен до привремено запирање или престанување на работата.

1. Исклучете го уредот и потоа повторно вклучете го за да се рестартира.
2. Наполнете ја батеријата(ите) или заменете ја/ги со наполнета батерија(и).
3. Оставете ги уредот и батеријата(ите) да се оладат.

Доколку не дојде до подобрување со враќање на системот за заштита, контактирајте со локалниот сервисен центар на Makita.

СОСТАВУВАЊЕ

⚠***ВНИМАНИЕ:*** **Пред да извршите каква било работа на уредот, секогаш проверувајте дали тој е исклучен и дали касетата за батеријата е извадена.**

Нагодување на аголот на главата на светилката

⚠***ВНИМАНИЕ:*** **Држете го уредот кога го нагодувате аголот на главата на светилката.**

⚠***ВНИМАНИЕ:*** **Внимавајте да не си ги потфатите прстите кога ќе го нагодувате аголот на главата на светилката.**

Може да ја отворите главата на светилката до 180°.
► **Сл.4**

Може да ја ротирате главата на светилката до 90° во насока на стрелките на часовникот и до 210° во насока што е спротивна од насоката на стрелките на часовникот.
► **Сл.5**

РАБОТЕЊЕ

⚠***ПРЕДУПРЕДУВАЊЕ:*** **За да се намали ризикот од повреда, не гледајте во работната ламбичка, ниту изложувајте го светлото во очи.** Може да дојде до сериозна повреда на очите.

⚠***ПРЕДУПРЕДУВАЊЕ:*** **За да се намали ризикот од изгореници или оган, не допирајте ја главата на светилката и држете ја подалеку од запаливи материи додека работи.**

ЗАБЕЛЕШКА: **Не притискајте го копчето со сила.** Во спротивно, може да дојде до дефект.

Вклучување

⚠***ВНИМАНИЕ:*** **Држете го уредот кога го притискате копчето на прекинувачот за напојување.**

За да ја вклучите светилката, притиснете го копчето на прекинувачот за напојување откако ќе ја отворите главата на светилката. Осветленоста се менува секој пат кога ќе го притиснете копчето на прекинувачот за напојување. Осветленоста се менува по следниов редослед: висока, средна, ниска и исклучена.

► **Сл.6:** **1.** Копче на прекинувачот за напојување **2.** Глава на светилката

НАПОМЕНА: Исто така, може да ја исклучите светилката со преклопување на главата на светилката така што светлечката површина да биде свртена навнатре. За да ја вклучите светилката повторно, притиснете го копчето на прекинувачот за напојување откако ќе ја отворите главата на светилката.

Користење со магнет

⚠***ВНИМАНИЕ:*** **Отстранете ги сите туѓи супстанци прикачени на магнетната површина пред користењето.** Во спротивно, магнетната сила се намалува и тоа може да предизвика повреда.

⚠***ВНИМАНИЕ:*** **Кога ги користите магнетите, прикачете ја магнетната површина на рамна површина. Потоа, уверете се дека уредот е цврсто фиксиран.**

⚠***ВНИМАНИЕ:*** **Кога го користите уредот со магнетите, не ставајте ја раката помеѓу магнетите и металната површина.** Раката може да ви се заглави.

⚠***ВНИМАНИЕ:*** **Не ставајте ништо на уредот кога е прикачен со магнети.**

⚠***ВНИМАНИЕ:*** **Кога ја откачувате магнетната површина, секогаш држете ја рачката цврсто.**

⚠***ВНИМАНИЕ:*** **Кога не го користите уредот, на пример, при складирање, секогаш монтирајте го капакот на магнетот на дното на уредот.** Ако не го направите тоа, може да дојде до ненамерно прилепување на метални предмети на магнетната површина.

⚠***ВНИМАНИЕ:*** **Кога ги прикачувате магнетите на метална површина на високо место, врзете ја рачката со јаже или ремен за да спречите уредот да падне.**

ЗАБЕЛЕШКА: **Ако магнетот е прикачен на материјалот подолг временски период, површината на материјалот може да се оштети во зависност од условите на користење.**

ЗАБЕЛЕШКА: **Кога ја откачувате магнетната површина, не лизгајте ја.** Површината на која е прикачен магнетниот додаток може да се оштети.

Лизгајте го и отстранете го капакот на магнетот. Капакот на магнетот може да се чува на задната страна од главата на светилката.
Потоа, прикачете ги магнетите на метална површина.
► **Сл.7: 1.** Капак на магнетот **2.** Магнет

Користење со кука

⚠*ВНИМАНИЕ:* Кога го закачувате уредот на високо место, врзете ја рачката со јаже или ремен за да спречите уредот да падне.

⚠*ВНИМАНИЕ:* Не повлекувајте го уредот надолу кога е закачен.

Лизгајте го и отстранете го капакот на магнетот, па свртете ја куката.
► **Сл.8: 1.** Кука

Закачете ја куката на цевка (макс. ø50 мм).
► **Сл.9**

Користење со менгеме

Опционален прибор

⚠*ВНИМАНИЕ:* Уверете се дека цврсто сте го зашрафиле адаптерот во отворот за шраф на дното од уредот кога го прицврстувате адаптерот на уредот.

⚠*ВНИМАНИЕ:* Уверете се дека цврсто сте ја затегнале навртката за зацврстување кога го прицврстувате адаптерот на менгемето.

⚠*ВНИМАНИЕ:* Уверете се дека менгемето е безбедно фиксирано откако ќе го монтирате на саканата позиција.

НАПОМЕНА: Купете го адаптерот одделно. Менгемето и адаптерот се продаваат засебно.

1. Одвртете ја рачната завртка од менгемето.

2. Зашрафете го крајот со голем дијаметар од адаптерот во менгемето.

3. Свртете ја навртката за зацврстување за да го прицврстите адаптерот на менгемето.
► **Сл.10: 1.** Менгеме **2.** Рачна завртка **3.** Адаптер **4.** Крај со голем дијаметар **5.** Навртка за зацврстување

4. Зашрафете го другиот крај на адаптерот во отворот за шраф на дното на уредот. Прицврстете го адаптерот на уредот.
► **Сл.11: 1.** Отвор за шраф **2.** Адаптер

5. Монтирајте го менгемето на саканата позиција.

Може да ја промените насоката на уредот со благо олабавување на навртката за зацврстување и вртење на уредот. По промената на насоката, повторно затегнете ја навртката за зацврстување.
► **Сл.12: 1.** Менгеме **2.** Навртка за зацврстување

ОДРЖУВАЊЕ

⚠*ВНИМАНИЕ:* Пред проверки или одржување, секогаш проверувајте дали уредот е исклучен и касетата за батерија е извадена.

***ЗАБЕЛЕШКА:* За чистење, не користете нафта, бензин, разредувач, алкохол или слично. Тие средства ја вадат бојата и може да предизвикаат деформации или пукнатини.**

За да се одржи БЕЗБЕДНОСТА и СИГУРНОСТА на производот, поправките, одржувањата или дотерувањата треба да се вршат во овластени сервисни или фабрички центри на Makita, секогаш со резервни делови од Makita.

Чистење

⚠*ВНИМАНИЕ:* Не мијте го уредот во вода.

Од време на време, бришете ја надворешноста (телото на уредот) на уредот со помош на крпа натопена во вода со сапуница.

ОПЦИОНАЛЕН ПРИБОР

⚠*ВНИМАНИЕ:* Овој прибор или додатоци се препорачуваат за користење со алатот од Makita дефиниран во упатството. Со користење друг прибор или додатоци може да се изложите на ризик од телесни повреди. Користете ги приборот и додатоците само за нивната назначена намена.

Ако ви треба помош за повеќе детали за приборот, прашајте во локалниот сервисен центар на Makita.
- Менгеме
- Адаптер
- Оригинална батерија и полнач на Makita

НАПОМЕНА: Некои ставки на листата може да се вклучени со алатот како стандарден прибор. Тие може да се разликуваат од држава до држава.

ТЕХНИЧКИ ПОДАЦИ

Модел:		**ML013G**
Номинални напон		DC 36 V – 40 V макс.
Светлосни флукс (Високи / Средњи / Ниски)		1.200 lm/800 lm/500 lm
Време рада (Високи / Средњи / Ниски)	са BL4040	12 сати / 18 сати / 29 сати
Димензије (без улошка батерије) (Д x Ш x В)	Позиција за склапање	172 мм x 91 мм x 161 мм
	Позиција за рад (максимална висина)	172 мм x 91 мм x 284 мм
Нето тежина (без улошка батерије и поклопца магнета)		0,88 кг

- На основу нашег непрестаног истраживања и развоја задржавамо право измена наведених техничких података без претходне најаве.
- Спецификације могу да се разликују у различитим земљама.
- Време рада је приближно и може да се разликује у зависности од типа батерије, статуса напуњености и услова коришћења.

Применљив уложак батерије и пуњач

Уложак батерије	BL4020 / BL4025 / BL4040 / BL4040F / BL4050F
Пуњач	DC40RA / DC40RB / DC40RC / DC40WA / BCC01 / BCC02

- Неки горенаведени улошци батерија и пуњачи можда неће бити доступни у зависности од места становања.

⚠***УПОЗОРЕЊЕ:*** **Користите само горенаведене улошке батерије и пуњаче.** Коришћење других уложака батерије и пуњача може узроковати повреде и/или пожар.

Симболи

У наставку су приказани симболи који се односе на опрему. Пре употребе се обавезно упознајте са њиховим значењем.



Прочитајте упутство за употребу.



Само за земље ЕУ
Због присуства штетних компонената у опреми, отпад од електричне и електронске опреме, акумулатора и батерија, може да има негативан утицај на животну средину и здравље људи.
Не одлажите електричне и електронске уређаје или батерије са кућним отпадом!
У складу са европском директивом о отпаду од електричне и електронске опреме и о акумулаторима и батеријама и отпаду од акумулатора и батерија, као и њеном прилагођавању националном закону, отпад од електричне и електронске опреме, батерија и акумулатора мора да се прикупи одвојено и достави одвојеном сабиралишту за комунални отпад који ради у складу са прописима о заштити животне средине.
То означава симбол прецртане канте за смеће на опреми.



Само за земље ЕУ
Исправно одлагање овог производа на отпад
Ознаке показују да овај производ не сме да се одлаже заједно са другим кућним отпадом у ЕУ. Да би се спречио евентуални негативни утицај на животну околину или здравље људи услед неконтролисаног одлагања отпада, рециклирајте га на одговоран начин да бисте допринели одрживом поновном коришћењу материјалних ресурса. Да бисте вратили искоришћени уређај, употребите системе за враћање и прикупљање или се обратите продавцу од ког сте купили овај производ. Он може да проследи овај производ на еколошку рециклажу.
Због присуства штетних компонената у опреми, коришћена електрична и електронска опрема може да има негативан утицај на животну средину и здравље људи.



Немојте нетремице да гледате у укључену лампу.

БЕЗБЕДНОСНА УПОЗОРЕЊА

ПРОЧИТАЈТЕ И ПРАТИТЕ СВА БЕЗБЕДНОСНА УПУТСТВА. УПОЗОРЕЊЕ – Када користите овај уређај, увек се придржавајте следећих мера предострожности:

1. **Да би се избегле повреде, потребно је пажљиво надгледање ако се производ користи у близини деце.**
2. **Не додирујте вруће делове да бисте избегли опасност од опекотина.** Сочиво може да буде врело док се радно светло користи, као и одређено време после употребе.
3. **Користите само додатке које препоручује или продаје произвођач.**
4. **Не користите уређај на киши или снегу.**
5. **Да бисте смањили ризик од струјног удара, не стављајте уређај у воду или другу течност. Не стављајте уређај нити га чувајте на месту са ког може да падне или да буде повучен у каду или лавабо.**
6. **УПОЗОРЕЊЕ: Да бисте смањили опасност од повреде, не зурите у укључену лампу и не излажите очи лампи.** Може доћи до озбиљне повреде.
7. **УПОЗОРЕЊЕ: Не користите магнет за хоризонтално монтирање изнад главе.**
8. **Да бисте смањили ризик од пожара, држите се даље од запаљивих материјала током рада.**
9. **Извор светлости ове светиљке није заменљив; када извор светлости дође до краја радног века, цела светиљка се мора заменити.**
10. **Управљачки склоп ове светиљке је незаменљива компонента; када управљачки склоп достигне крај свог радног века, целу светиљку треба заменити.**
11. **Не усмеравајте светло према другим особама.**
12. **Ако уређај има отворе за вентилацију, немојте их прекривати или блокирати. Одржавајте отворе за вентилацију чистим ради хлађења.** Запушени отвори за вентилацију могу изазвати пожар.
13. **Немојте да користите ручку за ношење у било које друге сврхе осим за ношење уређаја, рецимо, када желите да га подигнете.**
14. **Будите пажљиви да не ударите руку постављену на ручку за ношење приликом уметања улошка батерије.**
15. **Чувајте уређај изван домашаја деце.**
16. **Када користите уређај на месту где се магнетна површина не може причврстити, поставите уређај на равну и стабилну површину.** У супротном, уређај се може превртнути и изазвати незгоду падом.
17. **Ако уређај падне, обавезно проверите да ли има оштећења или безбедносних проблема пре употребе.**
18. **Немојте да га користите по јаком ветру.** У супротном, уређај може да падне.
19. **Немојте да користите уређај у окружењима где може да дође до експлозије, на пример, у присуству запаљивих течности, гасова или прашине.**
20. **Немојте да излажете уређај варницама или корозивној атмосфери, итд.**
21. **Када се уређај не користи, увек извадите уложак батерије из њега.**
22. **Уређај чувајте у затвореном простору.**
23. **Немојте прати уређај водом.**
24. **Не скидајте етикете ни називну плочицу производа јер садрже важне информације.** Ако их изгубите или су нечитке, затражите нове од MAKITA сервисног центра.
25. **Уклоните батерију из уређаја пре било каквих прилагођавања, замене опреме или складиштења.** Овакве превентивне безбедносне мере смањују ризик од случајног укључивања уређаја.
26. **Немојте да модификујете или покушавате да поправите уређај или батерију осим на начин назначен у упутству за употребу и одржавање.**
27. **Пазите да уређај не испустите или ударите.** То може да доведе до квара или повреде.
28. **Не рукујте пуњачем и прикључцима пуњача мокрим рукама.**
29. **Немојте да пуните батерију на отвореном.**
30. **Не користите уређај у близини пејсмејкера срца.** Магнети могу ометати функцију пејсмејкера срца.
31. **Не приближавајте магнетну површину прецизној опреми као што су електронски уређаји, сатови, ручни сатови или инфрацрвене картице.** Магнетна сила може да утиче на њих.
32. **Немојте се нагињати. Увек морате да имате одговарајући ослонац и одржавате равнотежу.** Ово омогућава бољу контролу светиљке у непредвиђеним ситуацијама.
33. **Не користите уређај на мердевинама или нестабилној подлози.** Стабилно стајање на чврстој површини омогућава бољу контролу уређаја у непредвиђеним ситуацијама.

Безбедносна упозорења за уређај који ради на батерије

Коришћење и одржавање уређаја који ради на батерије

1. **Спречите случајно покретање. Уверите се да је прекидач у искљученом положају пре него што повежете батерију, подигнете апарат или почнете да га носите.** Ношење апарата са прстом на прекидачу или напајање

апарата док је прекидач укључен повећава ризик од незгода.

2. **Уклоните батерију из уређаја пре било каквих прилагођавања, замене опреме или складиштења.** Овакве превентивне безбедносне мере смањују ризик од случајног укључивања уређаја.
3. **Пуните батерију искључиво помоћу пуњача који је навео произвођач.** Ако се пуњач који је намењен за одређену врсту батерије користи са другом батеријом, може да дође до опасности од пожара.
4. **Уређаје користите искључиво са одговарајућим батеријама.** Коришћење других врста батерија може да изазове ризик од повреде и пожара.
5. **Када се батерија не користи, држите је даље од других металних предмета, попут спајалица, новчића, кључева,ексера, завртања и других малих металних предмета који могу да преспоје два прикључка.** Кратак спој између прикључака батерије може да доведе до опекотина или пожара.
6. **У случају злоупотребе батерије из ње може исцурити течност. У том случају, пазите да не дођете у додир с њом. Ако случајно дођете у додир с батеријом, исперите место додира водом. Ако течност доспе у очи, потражите и помоћ лекара.** Течност која исцури из батерије може да изазове иритацију или опекотине.
7. **Немојте да користите батерију или уређај који су оштећени или преправљени.** Оштећене или преправљене батерије могу довести до непредвидивих ситуација као што су пожар, експлозија или ризик од задобијања повреда.
8. **Немојте да излажете батерију или уређај ватри или високој температури.** Излагање ватри или температури изнад 130 °C може довести до експлозије.
9. **Придржавајте се свих упутстава за пуњење и немојте да пуните батерију или уређај изнад опсега температуре који је наведен у упутствима.** Неисправно пуњење или пуњење на температурама изнад наведеног опсега може оштетити батерију и повећати ризик од пожара.
10. **Сервисирање треба да обави квалификована особа која ће користити само идентичне резервне делове.** То ће омогућити безбедно коришћење производа.
11. **Немојте да модификујете или покушавате да поправите уређај или батерију осим на начин назначен у упутству за употребу и одржавање.**

Важна безбедносна упутства која се односе на уложак батерије

1. **Пре употребе улошка батерије, прочитајте сва упутства и безбедносне ознаке на (1) пуњачу батерије, (2) батерији и (3) производу који користи батерију.**
2. **Не растављајте и не преправљајте уложак батерије.** Тиме можете да изазовете пожар, прекомерно загревање или експлозију.
3. **Ако се време рада знатно скратило, одмах престаните са коришћењем. То може да доведе до ризика од прегревања, могућих опекотина, па чак и експлозије.**
4. **Ако електролит доспе у очи, исперите их чистом водом и одмах затражите помоћ лекара. То може да доведе до губитка вида.**
5. **Немојте да изазивате кратак спој улошка батерије:**
   (1) **Немојте додиривати прикључке било којим проводним материјалом.**
   (2) **Избегавајте складиштење улошка батерије у кутији са другим металним предметима као што ексери, новчићи итд.**
   (3) **Немојте да излажете уложак батерије води или киши.**

   Кратак спој батерије може да доведе до великог протока струје, прегревања, могућих опекотина, па чак и прегоревања.
6. **Немојте да складиштите и користите уређај и уложак батерије на местима где температура може да достигне или премаши 50 °C (122 °F).**
7. **Немојте да палите уложак батерије чак ни када је озбиљно оштећен или потпуно похабан. Уложак батерије може да експлодира у ватри.**
8. **Немојте да закивате, сечете, ломите, бацате или испуштате уложак батерије, или да њиме ударате по чврстој површини.** На тај начин можете да изазовете пожар, прекомерно загревање или експлозију.
9. **Немојте да користите оштећену батерију.**
10. **Никада немојте сервисирати оштећене батерије.** Сервисирање батерија треба обављати само произвођач или овлашћени добављач услуга.
11. **Садржане литијум-јонске батерије подлежу Закону о превозу опасних материја.** Приликом комерцијалног превоза, нпр. од стране трећих лица и превозника, мора се обратити посебна пажња на специјалне захтеве паковања и обележавања. Приликом припреме материјала за превоз, потребно је саветовати се са стручњаком за опасне материје. Такође обратите пажњу на евентуалне даље националне прописе. Омотајте траком или прекријте отворене контакте и запакујте батерију тако да се не може померати унутар паковања.
12. **Када одлажете уложак батерије на отпад, извадите га из уређаја и одложите на безбедно место. Придржавајте се локалних прописа у вези са одлагањем батерије.**
13. **Батерије користите само са производима које је навела компанија Makita.** Постављање батерије на производе који нису усаглашени може да доведе до пожара, прекомерне топлоте, експлозије или цурења електролита.
14. **Ако се уређај не користи током дужег периода, батерија мора да се извади из**

уређаја.

15. **Током и након коришћења, уложак батерије може да акумулира толико топлоте да то може довести до опекотина, уобичајених и нискотемпературних. Пажљиво рукујте врућим улошцима батерије.**
16. **Не додирујте контакте уређаја одмах након коришћења јер су можда толико врући да могу да изазову опекотине.**
17. **Водите рачуна да се струготина, прашина или земља не заглаве у контактима, рупицама и жлебовима улошка батерије.** У супротном може доћи до лошег учинка или прегоревања уређаја или улошка батерије.
18. **Осим ако уређај то не подржава, немојте да користите уложак батерије близу високонапонских разводних линија електричне струје.** У супротном може доћи до квара или прегоревања уређаја или улошка батерије.
19. **Држите батерију ван домашаја деце.**

САЧУВАЈТЕ ОВО УПУТСТВО.

⚠ПАЖЊА: **Користите само оригиналне Makita батерије.** Коришћење Makita батерија које нису оригиналне или батерија које су измењене може да доведе до пуцања батерије, које може да изазове пожар, телесне повреде или штету. То ће такође поништити гаранцију компаније Makita за Makita уређај и пуњач.

ОБАВЕШТЕЊЕ: Компанија Makita није одговорна за незгоде настале услед употребе батерија које нису оригиналне Makita батерије или батерија које су преправљане. Оригиналне Makita батерије прошле су ригорозну процену компатибилности са Makita алатима и пуњачима, у складу са важећим законима и безбедносним стандардима.

Савети за максимално трајање батерије

1. **Напуните уложак батерије пре него што се потпуно испразни. Увек прекините рад уређаја и напуните уложак батерије када приметите да је снага уређаја слабија.**
2. **Никада немојте да поново пуните потпуно напуњени уложак батерије. Препуњавање скраћује радни век батерије.**
3. **Пуните уложак батерије на собној температури између 10°C и 40°C (између 50°F и 104°F). Сачекајте да се врући уложак батерије охлади пре пуњења.**
4. **Када не користите уложак батерије, извадите га из уређаја или пуњача.**
5. **Напуните уложак батерије ако га нећете користити дуже време (више од шест месеци).**

СЕРВИСИРАЊЕ

1. Само квалификовано сервисно особље сме да сервисира уређај. Ако сервис или одржавање врше неквалификоване особе, могућ је ризик од повреде.
2. За сервисирање уређаја користите истоветне резервне делове. Ако користите неодобрене делове или ако се не придржавате упутстава за одржавање, могућ је ризик од струјног удара или повреде.
3. Немојте да спалите уређај, чак и ако је тешко оштећен. Батерије могу да експлодирају у пламену. Одложите уређај на отпад у складу са локалним прописима.

ОПИС ДЕЛОВА

► Слика1

1	Глава радног светла	2	Сочиво	3	Поклопац магнета	4	Ручка за ношење
5	Дугме за укључивање/ искључивање	6	Кука	7	Отвор за завртањ (1/4")	8	Магнет

ОПИС НАЧИНА ФУНКЦИОНИСАЊА

⚠*ПАЖЊА:* Пре подешавања или провере функција уређаја увек проверите да ли сте искључили уређај и уклонили батерију.

Постављање и уклањање улошка батерије

⚠*ПАЖЊА:* Увек искључите алат пре постављања или уклањања улошка батерије.

⚠*ПАЖЊА:* Држите чврсто алат и уложак батерије када постављате или уклањате уложак батерије. Ако алат и уложак батерије не будете држали чврсто, могу вам исклизнути из руку, оштетити се при паду и повредити вас.

Да бисте поставили уложак батерије, поравнајте језичак на њему са жлебом на кућишту и гурните га на место. Гурните га до краја тако да легне на своје место и чује се тихо шкљоцање. Ако видите црвени индикатор као што је приказано на слици, уложак батерије није потпуно закључан.

Да бисте уклонили уложак батерије, клизањем га извуците из алата док клизањем померате дугме на предњој страни улошка.

► **Слика2:** **1.** Црвени индикатор **2.** Дугме **3.** Уложак батерије

⚠*ПАЖЊА:* Увек до краја гурните уложак батерије тако да се црвени индикатор не види. У супротном, он случајно може испасти из алата и повредити вас или неку особу у вашој близини.

⚠*ПАЖЊА:* Немојте на силу да постављате уложак батерије. Ако уложак не можете лако да гурнете, то значи да га не постављате исправно.

Приказ преосталог капацитета батерије

Притисните дугме за проверу на улошку батерије да бисте приказали преостали капацитет батерије. Индикаторске лампице ће се укључити на неколико секунди.

► **Слика3:** **1.** Индикаторске лампице **2.** Дугме за проверу

Индикаторске лампице			Преостали капацитет
Светли	Искључено	Трепће	
			Од 75% до 100%
			Од 50% до 75%
			Од 25% до 50%
			Од 0% до 25%

Индикаторске лампице			Преостали капацитет
Светли	Искључено	Трепће	
			Напуните батерију.
			Могуће је да је батерија постала неисправна.

НАПОМЕНА: У зависности од услова коришћења и температуре околине, приказани капацитет може донекле да се разликује од стварног.

НАПОМЕНА: Прва (крајња лева) индикаторска лампица трепери када систем за заштиту батерије ради.

Систем за заштиту уређаја/батерије

Овај уређај је опремљен системом за заштиту. Овај систем аутоматски прекида напајање како би продужио век трајања уређаја и батерије. Уређај ће се аутоматски зауставити током рада ако он или батерија доспеју у неко од следећих стања.

Заштита од прегревања

Када се уређај или батерија прегреју, уређај се аутоматски искључује. У овој ситуацији, сачекајте да се уређај охлади пре него што га поново укључите.

Заштита од превеликог пражњења

Када је капацитет батерије при крају, LED лампице се искључују, осим једног дела LED лампица. Касније систем аутоматски прекида напајање. Тада уклоните уложак батерије из уређаја и напуните је.

Заштита од других узрока

Систем за заштиту је такође дизајниран за друге узроке коју могу да оштете уређај и омогућава му аутоматско заустављање. Обавите све следеће кораке да бисте отклонили узроке када се уређај привремено заустави или заустави током рада.

1. Искључите уређај, а затим га укључите да бисте га поново покренули.
2. Напуните батерије или их замените напуњеним батеријама.
3. Сачекајте да се уређај и батерије охладе.

Ако поновним успостављањем система за заштиту не долази до никаквих побољшања, обратите се локалном сервисном центру компаније Makita.

СКЛАПАЊЕ

⚠***ПАЖЊА:*** **Увек проверите да ли је уређај искључен и да ли је уложак батерије извађен пре обављања неког рада на уређају.**

Подешавање угла главе светиљке

⚠***ПАЖЊА:*** **Држите уређај када подешавате угао главе светиљке.**

⚠***ПАЖЊА:*** **Пазите да не приклештите прсте када подешавате угао главе светиљке.**

Можете да раширите главу светиљке до 180°.
► **Слика4**

Можете да ротирате главу светиљке до 90° у смеру казаљке и до 210° у смеру супротном од казаљке.
► **Слика5**

РАД

⚠***УПОЗОРЕЊЕ:*** **Да бисте смањили опасност од повреде, не зурите у укључену лампу и не излажите очи лампи.** Може доћи до озбиљне повреде.

⚠***УПОЗОРЕЊЕ:*** **Да бисте смањили опасност од опекотина и пожара, немојте да додирујете главу радног светла и држите је даље од запаљивих материјала када је укључена.**

ОБАВЕШТЕЊЕ: **Немојте притискати дугме на силу.** У супротном, може доћи до квара.

Функционисање прекидача

⚠***ПАЖЊА:*** **Држите уређај када притискате дугме за укључивање/искључивање.**

Да бисте укључили светло, притисните дугме за укључивање/искључивање након отварања главе светиљке. Осветљеност се мења сваки пут када притиснете дугме за укључивање/искључивање. Осветљеност се циклично мења од јаке, преко средње и слабе, до искључивања.
► **Слика6: 1.** Дугме за укључивање/искључивање **2.** Глава светиљке

НАПОМЕНА: Такође можете искључити светло склапањем главе светиљке тако да светлећа површина буде окренута према унутра. Да бисте поново укључили светло, притисните дугме за укључивање/искључивање након отварања главе светиљке.

Коришћење са магнетом

⚠***ПАЖЊА:*** **Уклоните све стране материје причвршћене за магнетну површину пре употребе.** У супротном, магнетна сила ће се смањити и то може изазвати повреде.

⚠***ПАЖЊА:*** **Када користите магнете, причврстите магнетну површину на равну површину. Затим се уверите да је уређај чврсто фиксиран.**

⚠***ПАЖЊА:*** **Када користите уређај са магнетима, не стављајте руку између магнета и металне површине.** Ваша рука може бити приклештена.

⚠***ПАЖЊА:*** **Не стављајте ништа на уређај када је причвршћен магнетима.**

⚠***ПАЖЊА:*** **Када одвајате магнетну површину, увек чврсто држите ручку.**

⚠***ПАЖЊА:*** **Када не користите уређај, на пример приликом чувања, увек поставите поклопац магнета на дно уређаја.** Непоштовање овога може довести до ненамерног приањања металних предмета за магнетну површину.

⚠***ПАЖЊА:*** **Када причвршћујете магнете на металну површину на великој висини, вежите ручку конопцем или каишем да бисте спречили пад уређаја.**

ОБАВЕШТЕЊЕ: **Ако је магнет причвршћен за материјал дужи временски период, површина материјала може бити оштећена у зависности од услова употребе.**

ОБАВЕШТЕЊЕ: **Када одвајате магнетну површину, немојте клизати њоме преко површине.** Површина за коју је причвршћен магнетни додатак може бити оштећена.

Превуците и скините поклопац магнета. Поклопац магнета се може одложити на задњој страни главе светиљке.
Затим причврстите магнете на металну површину.
► **Слика7: 1.** Поклопац магнета **2.** Магнет

Коришћење са куком

⚠***ПАЖЊА:*** **Када вешате уређај на високом месту, вежите ручку конопцем или каишем како бисте спречили да уређај падне.**

⚠***ПАЖЊА:*** **Не повлачите уређај надоле када је окачен.**

Превуците и скините поклопац магнета, затим окрените куку.
► **Слика8: 1.** Кука

Окачите куку на цев (макс. ø50 мм).
► **Слика9**

Коришћење са стегом

Опциони додатни прибор

⚠***ПАЖЊА:*** **Обавезно чврсто заврните адаптер у отвор за завртањ на дну уређаја када причвршћујете адаптер на уређај.**

⚠***ПАЖЊА:*** **Обавезно чврсто затегните навртку за причвршћивање када причвршћујете адаптер на стегу.**

⚠***ПАЖЊА:*** **Уверите се да је стега чврсто фиксирана након монтирања на жељену позицију.**

НАПОМЕНА: Купите адаптер засебно. Стега и адаптер се продају појединачно.

1. Одврните лептир-завртањ са стеге.

2. Заврните крај адаптера великог пречника у стегу.

3. Окрените навртку за причвршћивање да бисте причврстили адаптер на стегу.

► **Слика10:** **1.** Стега **2.** Лептир-завртањ **3.** Адаптер **4.** Крај великог пречника **5.** Навртка за причвршћивање

4. Заврните други крај адаптера у отвор за завртањ на дну уређаја. Причврстите адаптер на уређај.

► **Слика11:** **1.** Отвор за завртањ **2.** Адаптер

5. Монтирајте стегу на жељену позицију.

Можете подесити положај уређаја тако што ћете благо олабавити навртку за причвршћивање и окренути уређај. Након подешавања положаја поново затегните навртку за причвршћивање.

► **Слика12:** **1.** Стега **2.** Навртка за причвршћивање

ОДРЖАВАЊЕ

⚠***ПАЖЊА:*** **Пре него што почнете са прегледом или одржавањем, уверите се да је уређај искључен и да је уложак батерије уклоњен.**

ОБАВЕШТЕЊЕ: **Никад немојте да користите нафту, бензин, разређивач, алкохол и слична средства. Може доћи до губитка боје, деформације или оштећења.**

БЕЗБЕДАН и ПОУЗДАН рад алата гарантујемо само ако поправке, свако друго одржавање или подешавање, препустите овлашћеном сервису компаније Makita или фабричком сервису, уз употребу оригиналних резервних делова компаније Makita.

Чишћење

⚠***ПАЖЊА:*** **Немојте прати уређај водом.**

С времена на време, обришите спољашњост (кућиште) уређаја помоћу тканине натопљене сапуницом.

ОПЦИОНИ ПРИБОР

⚠***ПАЖЊА:*** **Ова опрема и прибор су предвиђени за употребу са алатом Makita описаним у овом упутству за употребу.** Употреба друге опреме и прибора може да доведе до повреда. Користите делове прибора или опрему искључиво за предвиђену намену.

Да бисте добили више детаља у вези са овим прибором, обратите се локалном сервисном центру компаније Makita.

- Стега
- Адаптер
- Makita оригинална батерија и пуњач

НАПОМЕНА: Поједине ставке на листи могу бити укључене у садржај паковања алата као стандардна опрема. Оне се могу разликовати од земље до земље.

SPECIFICAŢII

Model:		ML013G
Tensiune nominală		Max. 36 V - 40 V cc.
Flux luminos (ridicat/mediu/scăzut)		1.200 lm / 800 lm / 500 lm
Timp de funcționare (ridicat/mediu/scăzut)	cu BL4040	12 ore/18 ore/29 ore
Dimensiuni (fără cartușul acumulatorului) (L x l x H)	Poziție pliată	172 mm x 91 mm x 161 mm
	Poziție de operare (Înălțime maximă)	172 mm x 91 mm x 284 mm
Greutate netă (fără cartușul acumulatorului și capac magnetic)		0,88 kg

- Datorită programului nostru continuu de cercetare şi dezvoltare, specificaţiile pot fi modificate fără o notificare prealabilă.
- Specificaţiile pot varia în funcţie de ţară.
- Timpii de operare sunt estimativi şi pot diferi în funcţie de tipul acumulatorului, de starea de încărcare şi de condiţiile de utilizare.

Cartuşul acumulatorului şi încărcătorul aplicabile

Cartuşul acumulatorului	BL4020 / BL4025 / BL4040 / BL4040F / BL4050F
Încărcător	DC40RA / DC40RB / DC40RC / DC40WA / BCC01 / BCC02

- Este posibil ca unele cartușe ale acumulatorilor și încărcătoare menționate mai sus să nu fie disponibile în funcție de regiunea dvs. de reședință.

⚠***AVERTIZARE:*** **Utilizaţi numai cartuşele de acumulator şi încărcătoarele enumerate mai sus.** Utilizarea oricăror altor cartuşe de acumulator şi încărcătoare poate duce la rănire şi/sau incendiu.

Simboluri

Mai jos sunt prezentate simbolurile care pot fi utilizate pentru echipament. Asigurați-vă că înțelegeți sensul acestora înainte de utilizare.



Citiţi manualul de utilizare.



Doar pentru ţările din cadrul UE
Din cauza prezenței componentelor periculoase în echipament, deșeurile de echipamente electrice și electronice, acumulatorii și bateriile pot avea un efect negativ asupra mediului și sănătății umane.
Nu eliminați aparatele electrice și electronice sau bateriile împreună cu gunoiul menajer!
În conformitate cu Directiva europeană privind deșeurile de echipamente electrice și electronice, acumulatorii, bateriile și deșeurile de acumulatori și baterii, precum și cu adaptarea sa în legislația națională, deșeurile de echipamente electrice, de baterii și de acumulatori trebuie depozitate separat și eliminate la un centru de colectare separat pentru deșeurile municipale, care respectă reglementările privind protecția mediului.
Acest lucru este indicat prin simbolul care reprezintă o pubelă cu roți barată cu o cruce, aplicat pe echipament.



Doar pentru ţările din cadrul UE
Eliminarea corectă la deşeuri a acestui produs
Acest marcaj indică faptul că, pe tot teritoriul UE, acest produs nu trebuie eliminat împreună cu alte deşeuri menajere. Pentru a preveni efectele negative pe care eliminarea necontrolată a deşeurilor le poate avea asupra mediului şi sănătăţii umane, reciclaţi produsul în mod responsabil pentru a promova reutilizarea durabilă a resurselor materiale. Pentru a returna dispozitivul dumneavoastră utilizat, folosiţi sistemele de returnare şi colectare sau contactaţi distribuitorul de la care a fost achiziţionat produsul. Acesta poate prelua produsul pentru o reciclare ecologică.
Din cauza prezenței componentelor periculoase în echipament, echipamentul electric și electronic folosit poate avea un efect negativ asupra mediului și sănătății umane.



Nu priviţi direct către lampa aprinsă.

AVERTIZĂRI DE SIGURANŢĂ

CITIŢI ŞI RESPECTAŢI TOATE INSTRUCŢIUNILE PRIVIND SIGURANŢA.

AVERTIZARE – Următoarele măsuri de siguranță trebuie respectate întotdeauna când utilizați acest aparat:

1. **Pentru a reduce riscul de rănire, utilizarea produsului în apropierea copiilor trebuie supravegheată îndeaproape.**
2. **Pentru a reduce riscul de arsuri, nu atingeți componentele fierbinți.** Lentilele pot fi extrem de fierbinți în timpul utilizării și imediat după utilizare.
3. **Utilizați doar accesoriile recomandate sau comercializate de producător.**
4. **Nu utilizați aparatul în ploaie sau în zăpadă.**
5. **Pentru a reduce riscul de electrocutare, nu așezați aparatul în apă sau în alt lichid. Nu poziționați sau depozitați aparatul în locuri din care poate cădea sau din care poate fi tras într-o cadă sau într-o chiuvetă.**
6. **AVERTIZARE: Pentru a reduce riscul de rănire, nu priviți fix în direcția lămpii aprinse și nu expuneți ochii la lumină.** Se poate produce vătămarea gravă a ochilor.
7. **AVERTIZARE: Nu utilizați magnetul pentru montare orizontală suspendată.**
8. **Pentru a reduce riscul de incendiu, păstrați distanța față de materiale combustibile în timpul operării.**
9. **Sursa de lumină a acestui corp de iluminat nu poate fi înlocuită; când sursa de lumină ajunge la sfârșitul duratei de viață, întregul corp de iluminat trebuie înlocuit.**
10. **Dispozitivul de control al acestui corp de iluminat este o componentă neînlocuibilă; când dispozitivul de control ajunge la sfârșitul duratei de viață, trebuie înlocuit întregul corp de iluminat.**
11. **Nu îndreptați fasciculul de lumină spre alte persoane.**
12. **Dacă aparatul are orificii de ventilație, nu le acoperiți și nu le blocați. Păstrați orificiile de ventilație curate pentru răcire.** Orificiile de ventilație înfundate pot provoca incendii.
13. **Nu utilizaţi mânerul de transport în niciun alt scop decât cel de a transporta aparatul, cum ar fi ridicarea.**
14. **Fiţi atent să nu vă loviți la mâna așezată pe mânerul de transport atunci când introduceți cartușul acumulatorului.**
15. **Poziționați aparatul într-un loc inaccesibil copiilor.**
16. **Când utilizați aparatul în locuri unde suprafața magnetică nu poate fi atașată, așezați aparatul pe o suprafață plană și stabilă.** În caz contrar, aparatul se poate răsturna și poate cauza un accident prin cădere.
17. **Dacă aparatul cade, verificați-l pentru a identifica orice deteriorare sau probleme de siguranță înainte de utilizare.**
18. **Nu utilizați aparatul în condiții de vânt puternic.** În caz contrar, se pot produce accidente prin cădere.
19. **Nu utilizaţi aparatul în atmosfere explozive, cum ar fi în prezența lichidelor, gazelor sau a pulberilor inflamabile.**
20. **Nu expuneţi aparatul la scântei sau atmosfere corozive etc.**
21. **Atunci când nu utilizați aparatul, scoateți întotdeauna cartușul acumulatorului din aparat.**
22. **Depozitați aparatul în interior.**
23. **Nu spălați aparatul în apă.**
24. **Păstrați etichetele și plăcuța de identificare pe produs, deoarece acestea conțin informații importante.** Dacă acestea nu sunt lizibile sau au fost pierdute, vă rugăm să luați legătura cu centrul de service MAKITA pentru înlocuirea gratuită.
25. **Deconectați grupul de baterii de la aparat înainte de a face vreo reglare, de a schimba accesoriile sau de a depozita aparatul.** Aceste măsuri de siguranță preventive reduc riscul de pornire accidentală a aparatului.
26. **Nu modificați și nu încercați să reparați aparatul sau grupul de baterii decât în conformitate cu instrucțiunile de utilizare și întreținere.**
27. **Nu manevrați aparatul în mod brutal (scăpându-l sau lovindu-l).** În caz contrar, se pot produce defecțiuni sau vătămări corporale.
28. **Nu manevrați încărcătorul și bornele acestuia cu mâinile ude.**
29. **Nu încărcați acumulatorul în exterior.**
30. **Nu utilizați aparatul în apropierea stimulatoarelor cardiace.** Magneții pot afecta funcționarea stimulatoarelor cardiace.
31. **Nu apropiați suprafața magnetică de echipamente de precizie, cum ar fi dispozitive electronice, ceasuri de perete, ceasuri de mână sau carduri IC.** Forța magnetică le poate afecta.
32. **Nu vă întindeți excesiv. Mențineți-vă permanent echilibrul și sprijiniți-vă ferm pe picioare.** Acest lucru permite un control mai bun al luminii în situații neașteptate.
33. **Nu utilizați aparatul pe o scară sau pe un suport instabil.** Suportul stabil pe o suprafață solidă permite un control mai bun al aparatului în situații neașteptate.

Avertizări de siguranță pentru aparatul care funcționează cu acumulator

Utilizarea și îngrijirea aparatului care funcționează cu acumulator

1. **Preveniți punerea accidentală în funcțiune. Asigurați-vă că întrerupătorul se află în poziția oprit înainte de a conecta grupul de**

acumulatori, de a ridica sau a transporta aparatul. Transportarea aparatului ținând degetul pe întrerupător sau alimentarea aparatului cu întrerupătorul pornit poate duce la accidentări.

2. **Deconectați grupul de baterii de la aparat înainte de a face vreo reglare, de a schimba accesoriile sau de a depozita aparatul.** Aceste măsuri de siguranță preventive reduc riscul de pornire accidentală a aparatului.
3. **Efectuaţi reîncărcarea numai cu încărcătorul specificat de producător.** Un încărcător adecvat pentru un anumit tip de acumulator poate prezenta risc de incendiu dacă este utilizat cu alt tip de acumulator.
4. **Folosiți aparatele numai cu grupurile de acumulatori special destinate acestora.** Utilizarea altor grupuri de acumulatori poate prezenta risc de rănire și de incendiu.
5. **Când nu folosiţi cartuşul de acumulatori, ţineţi-l la distanţă de obiecte metalice precum agrafe de birou, monede, chei, cuie, şuruburi sau alte obiecte metalice mici, ce pot constitui o legătură între cele două borne.** Scurtcircuitarea bornelor acumulatorului poate provoca arsuri sau incendii.
6. **În condiţii extreme, lichidul poate fi eliminat din acumulator; evitaţi contactul cu acesta. Dacă intraţi în contact accidental, clătiţi bine cu apă zona afectată. Dacă lichidul intră în contact cu ochii, consultaţi şi un medic.** Lichidul eliminat din acumulator poate provoca iritaţii sau arsuri.
7. **Nu utilizați un grup de acumulatori sau un aparat care este deteriorat ori modificat.** Acumulatorii deteriorați sau modificați pot prezenta un comportament imprevizibil, ce poate cauza incendii, explozii sau pericol de rănire.
8. **Nu expuneți un grup de acumulatori sau aparatul la foc sau la temperaturi excesive.** Expunerea la foc sau la temperaturi mai mari de 130 °C poate cauza explozii.
9. **Urmați toate instrucțiunile de încărcare și nu încărcați grupul de acumulatori sau aparatul la temperaturi care nu se încadrează în intervalul specificat în instrucțiuni.** Încărcarea incorectă sau la temperaturi care nu se încadrează în intervalul specificat poate cauza deteriorarea acumulatorului și creșterea riscului de incendiu.
10. **Reparațiile trebuie efectuate de o persoană calificată, folosind doar piese de schimb identice.** Aceasta va asigura menținerea siguranței produsului.
11. **Nu modificați și nu încercați să reparați aparatul sau grupul de acumulatori decât în conformitate cu instrucțiunile de utilizare și întreținere.**

Instrucţiuni importante privind siguranţa pentru cartuşul acumulatorului

1. **Înainte de a folosi cartuşul acumulatorului, citiţi toate instrucţiunile şi atenţionările de pe (1) încărcătorul acumulatorului, (2) acumulator şi (3) produsul care foloseşte acumulatorul.**
2. **Nu dezasamblaţi sau nu interveniţi asupra cartuşului acumulatorului.** Acest lucru poate cauza incendii, căldură excesivă sau explozii.
3. **Dacă timpul de funcţionare s-a redus excesiv, întrerupeţi imediat funcţionarea. Aceasta poate prezenta risc de supraîncălzire, posibile arsuri şi chiar explozie.**
4. **Dacă electrolitul pătrunde în ochi, clătiţi bine ochii cu apă curată şi consultaţi imediat un medic. Există risc de orbire.**
5. **Nu scurtcircuitaţi cartuşul acumulatorului:**
   (1) **Nu atingeţi bornele cu niciun material conductor.**
   (2) **Evitaţi depozitarea cartuşului acumulatorului la un loc cu alte obiecte metalice cum ar fi cuie, monede etc.**
   (3) **Nu expuneţi cartuşul acumulatorului la apă sau ploaie.**

   Un scurtcircuit al acumulatorului poate provoca un flux puternic de curent electric, supraîncălzire, posibile arsuri şi chiar defectarea maşinii.
6. **Nu depozitați și nu utilizați aparatul și cartușul acumulatorului în locuri în care temperatura poate atinge sau depăși 50 °C (122 °F).**
7. **Nu incinerați cartușul acumulatorului chiar dacă acesta este grav deteriorat sau complet uzat. Cartușul acumulatorului poate exploda în foc.**
8. **Nu introduceți cuie în cartușul acumulatorului, nu îl tăiați, striviți, aruncați sau scăpați și nu îl loviți cu un obiect dur.** Astfel de acțiuni pot provoca incendii, căldură excesivă sau explozii.
9. **Nu utilizaţi un acumulator deteriorat.**
10. **Nu reparaţi niciodată acumulatoarele avariate.** Repararea acumulatoarelor trebuie efectuată numai de către producător sau de furnizorii de service autorizaţi.
11. **Acumulatorii Li-Ion încorporaţi se supun cerinţelor Legislaţiei privind substanţele periculoase.**
    Pentru transporturi comerciale, efectuate de exemplu de către părţi terţe, expeditori, trebuie respectate cerinţele speciale de ambalare şi etichetare.
    Pentru pregătirea articolului care urmează să fie expediat, este necesară consultarea unui expert în materiale periculoase. Vă rugăm să respectaţi, de asemenea, reglementările naţionale, care pot fi mai detaliate.
    Izolaţi sau acoperiţi contactele deschise şi împachetaţi acumulatorul în aşa fel încât să nu se poată mişca în ambalaj.
12. **Atunci când eliminați la deșeuri cartușul acumulatorului, scoateți-l din aparat și eliminați-l într-un loc sigur. Respectați normele dumneavoastră locale privind eliminarea la deșeuri a acumulatorului.**
13. **Utilizaţi acumulatoarele numai cu produsele specificate de Makita.** Instalarea acumulatoarelor în produse neconforme poate cauza incendii, căldură excesivă, explozii sau scurgeri de electrolit.
14. **Dacă aparatul nu este utilizat o perioadă lungă de timp, acumulatorul trebuie scos din acesta.**

15. **În timpul utilizării și după aceea, cartușul acumulatorului se poate încălzi, ceea ce poate cauza arsuri sau arsuri la temperaturi scăzute. Fiți atenți la manipularea cartușelor acumulatorilor atunci când sunt fierbinți.**
16. **Nu atingeți borna aparatului imediat după utilizare, întrucât se poate încălzi foarte tare și poate provoca arsuri.**
17. **Nu lăsați să pătrundă așchii, praf sau pământ în borne, în orificii și în canelurile cartușului acumulatorului.** Acest lucru poate duce la o performanță slabă sau poate cauza defectarea aparatului sau a cartușului acumulatorului.
18. **Nu utilizați cartușul acumulatorului în apropierea liniilor electrice de înaltă tensiune, cu excepția cazului în care aparatul suportă utilizarea în apropierea liniilor electrice de înaltă tensiune.** Acest lucru poate duce la funcționarea necorespunzătoare sau la defectarea aparatului sau a cartușului acumulatorului.
19. **Țineți acumulatorul la distanță de copii.**

PĂSTRAŢI ACESTE INSTRUCŢIUNI.

ATENŢIE: **Folosiți numai acumulatori Makita originali.** Acumulatorii Makita care nu sunt originali sau acumulatorii care au suferit modificări se pot aprinde, provocând incendii, vătămări corporale și daune. De asemenea, anulează garanția oferită de Makita pentru aparatul și încărcătorul Makita.

NOTĂ: Makita nu este responsabilă pentru niciun accident rezultat din utilizarea unor acumulatori Makita care nu sunt originali sau a unor acumulatori care au suferit modificări. Acumulatorii Makita originali au fost evaluați riguros pentru a se stabili compatibilitatea cu mașinile și încărcătoarele Makita, în conformitate cu legislația aplicabilă și cu standardele de siguranță.

Sfaturi pentru obţinerea unei durate maxime de exploatare a acumulatorului

1. **Încărcați cartușul acumulatorului înainte de a se descărca complet. Întrerupeți întotdeauna funcționarea aparatului și încărcați cartușul acumulatorului când observați o scădere a puterii aparatului.**
2. **Nu reîncărcaţi niciodată un acumulator complet încărcat. Supraîncărcarea va scurta durata de exploatare a acumulatorului.**
3. **Încărcaţi cartușul acumulatorului la temperatura camerei, între 10 °C - 40 °C (50 °F - 104 °F). Lăsaţi un acumulator fierbinte să se răcească înainte de a-l încărca.**
4. **Atunci când nu utilizați cartușul acumulatorului, scoateți-l din aparat sau din încărcător.**
5. **Încărcaţi cartușul acumulatorului în cazul în care nu a fost utilizat pe o perioadă mai lungă (mai mult de șase luni).**

REPARAȚII

1. Reparațiile acestui aparat trebuie efectuate numai de către personal calificat. Reparațiile sau întreținerea efectuată de personal necalificat ar putea crea un risc de accidentări.
2. La efectuarea reparațiilor acestui aparat, utilizaţi numai piese de schimb identice cu cele înlocuite. Utilizarea pieselor neautorizate sau nerespectarea instrucțiunilor de întreținere poate crea un risc de șocuri electrice sau accidentări.
3. Nu incinerați acest aparat, chiar dacă este foarte deteriorat. Acumulatorii pot exploda în foc. Eliminați aparatul în conformitate cu reglementările locale.

DESCRIERE COMPONENTE

► **Fig.1**

1	Cap lampă	2	Lentilă	3	Capac magnet	4	Mâner de transport
5	Buton întrerupător de alimentare	6	Cârlig	7	Gaură pentru șurub (1/4")	8	Magnet

DESCRIEREA FUNCŢIILOR

⚠*ATENŢIE:* Asigurați-vă întotdeauna că aparatul este oprit și cartușul acumulatorului este scos înainte de a ajusta sau verifica funcționarea aparatului.

Instalarea sau scoaterea cartuşului acumulatorului

⚠*ATENŢIE:* Opriţi întotdeauna maşina înainte de montarea sau demontarea cartuşului de acumulator.

⚠*ATENŢIE:* Ţineţi ferm maşina şi cartuşul acumulatorului la montarea sau demontarea cartuşului. În cazul în care nu ţineţi ferm maşina şi cartuşul de acumulator, acestea vă pot aluneca din mâini, rezultând defectarea maşinii şi cartuşului de acumulator, precum şi în accidentări personale.

Pentru a monta cartușul acumulatorului, aliniați limba de pe cartușul acumulatorului cu canelura din carcasă și introduceți-l în locaș. Introduceți-l complet, până când se închiclietează în locaș. Dacă vedeți indicatorul roșu, astfel cum se arată în imagine, acesta nu este blocat complet.

Pentru a scoate cartușul acumulatorului, glisați-l din mașină în timp ce glisați butonul de pe partea frontală a cartușului.

► **Fig.2:** **1.** Indicator roşu **2.** Buton **3.** Cartuşul acumulatorului

⚠*ATENŢIE:* Instalaţi întotdeauna cartuşul acumulatorului complet, până când indicatorul roşu nu mai este vizibil. În caz contrar, acesta poate cădea accidental din maşină provocând rănirea dumneavoastră sau a persoanelor din jur.

⚠*ATENŢIE:* Nu forţaţi cartuşul acumulatorului la montare. Dacă acesta nu glisează uşor, înseamnă că a fost introdus incorect.

Indicarea capacităţii rămase a acumulatorului

Apăsaţi butonul de verificare de pe cartuşul acumulatorului, astfel încât să se indice capacităţile rămase ale acumulatorului. Lămpile indicatorului vor lumina timp de câteva secunde.

► **Fig.3:** **1.** Lămpi indicatoare **2.** Buton de verificare

Lămpi indicatoare			Capacitate rămasă
Iluminat	Oprit	Iluminare intermitentă	
■ ■ ■ ■			între 75% şi 100%
■ ■ ■ □			între 50% şi 75%
■ ■ □ □			între 25% şi 50%
■ □ □ □			între 0% şi 25%
◪ □ □ □			Încărcaţi acumulatorul.
■ ■ □ □ ↑ ↓ □ □ ■ ■			Este posibil ca acumulatorul să fie defect.

NOTĂ: În funcţie de condiţiile de utilizare şi temperatura ambientală, indicaţia poate fi uşor diferită de capacitatea reală.

NOTĂ: Prima lampă indicatoare (extremitatea stângă) va lumina intermitent când sistemul de protecție a acumulatorului funcționează.

Sistem de protecţie aparat/ acumulator

Aparatul este prevăzut cu un sistem de protecţie. Acest sistem întrerupe automat alimentarea cu energie pentru a extinde durata de funcţionare a aparatului şi a acumulatorului. Aparatul se va opri automat în timpul funcționării dacă aparatul sau acumulatorul se află într-una din situaţiile următoare.

Protecţie la supraîncălzire

Când aparatul sau bateria se supraîncălzește, aparatul se oprește automat. În această situație, lăsați aparatul să se răcească înainte de a-l porni din nou.

Protecţie la supradescărcare

Atunci când scade capacitatea acumulatorului, becurile LED se sting, cu excepția unora dintre ele. Puțin mai târziu, sistemul întrerupe automat alimentarea cu energie. În această situație, scoateți cartușul acumulatorului din aparat și încărcați-l.

Măsuri de protecție împotriva altor cauze

Sistemul de protecție este, de asemenea, conceput pentru alte cauze care ar putea deteriora aparatul și permite aparatului să se oprească automat. Parcurgeți toți pașii următori pentru a elimina cauzele, atunci când aparatul a fost oprit temporar sau a fost scos din funcțiune.

1. Opriți aparatul, apoi porniți-l din nou pentru a reporni.
2. Încărcați acumulatorul (acumulatorii) sau înlocuiți-l (înlocuiți-i) cu un acumulator (acumulatori) încărcat (încărcați).
3. Lăsați aparatul și acumulatorul (acumulatorii) să se răcească.

Dacă nu se poate observa nicio îmbunătățire prin resetarea sistemului de protecție, contactați centrul local de service Makita.

ASAMBLARE

⚠***ATENŢIE:*** **Asigurați-vă întotdeauna că aparatul este oprit, iar cartușul acumulatorului este scos, înainte de a executa orice acțiune asupra aparatului.**

Reglarea unghiului capului lămpii

⚠***ATENŢIE:*** **Țineți aparatul când reglați unghiul capului lămpii.**

⚠***ATENŢIE:*** **Aveți grijă să nu vă prindeți degetele atunci când reglați unghiul capului lămpii.**

Puteți deplia capul lămpii până la 180°.
► **Fig.4**

Puteți roti capul lămpii cu până la 90° în sensul acelor de ceasornic, respectiv cu până la 210° în sens invers acelor de ceasornic.
► **Fig.5**

OPERAREA

⚠***AVERTIZARE:*** **Pentru a reduce riscul de rănire, nu priviți fix în direcția lămpii aprinse și nu expuneți ochii la lumină.** Se poate produce vătămarea gravă a ochilor.

⚠***AVERTIZARE:*** **Pentru a reduce riscul de arsuri și incendii, nu atingeți capul lămpii și țineți-l la distanță de materiale combustibile în timpul operării.**

NOTĂ: **Nu acționați butonul cu forță excesivă.** În caz contrar, poate apărea o defecțiune.

Acţionarea întrerupătorului

⚠***ATENŢIE:*** **Țineți aparatul când apăsați pe butonul întrerupătorului de alimentare.**

Pentru a aprinde lampa, apăsați pe butonul întrerupătorului de alimentare după deschiderea capului lămpii. Luminozitatea se modifică de fiecare dată când apăsați pe butonul întrerupătorului de alimentare. Luminozitatea devine succesiv ridicată, medie, scăzută și oprită.
► **Fig.6:** **1.** Buton întrerupător de alimentare **2.** Cap lampă

NOTĂ: De asemenea, puteți stinge lampa pliind capul acesteia cu suprafața luminoasă orientată spre interior. Pentru a aprinde din nou lampa, apăsați pe butonul întrerupătorului de alimentare după deschiderea capului lămpii.

Utilizarea cu magnet

⚠***ATENŢIE:*** **Îndepărtați orice substanțe străine atașate pe suprafața magnetică înainte de utilizare.** În caz contrar, forța magnetică scade și se pot produce vătămări.

⚠***ATENŢIE:*** **Când utilizați magneții, atașați suprafața magnetică pe o suprafață plană. Apoi, asigurați-vă că aparatul este fixat corect.**

⚠***ATENŢIE:*** **Când utilizați aparatul cu magneți, nu așezați mâna între magneți și o suprafață metalică.** Vă puteți prinde mâna.

⚠***ATENŢIE:*** **Nu așezați nimic pe aparat când acesta este fixat cu magneți.**

⚠***ATENŢIE:*** **Când detașați suprafața magnetică, țineți întotdeauna ferm mânerul.**

⚠***ATENŢIE:*** **Când nu utilizați aparatul, de exemplu în spațiul de depozitare, montați întotdeauna capacul magnetului în partea inferioară a aparatului.** În caz contrar, obiecte metalice nedorite se pot lipi de suprafața magnetică.

⚠***ATENŢIE:*** **Când atașați magneții pe o suprafață metalică la înălțime, legați mânerul cu o frânghie sau o curea pentru a preveni căderea aparatului.**

NOTĂ: **Dacă magnetul este atașat pe material pentru o perioadă lungă, suprafața materialului se poate deteriora în funcție de condițiile de utilizare.**

NOTĂ: **Când detașați suprafața magnetică, nu o glisați.** Suprafața pe care este atașat accesoriul magnetic se poate deteriora.

Glisați și îndepărtați capacul magnetului. Capacul magnetului poate fi depozitat în partea din spate a capului lămpii.
Apoi, atașați magneții pe o suprafață metalică.
► **Fig.7:** **1.** Capac magnet **2.** Magnet

Utilizarea cu cârligul

⚠***ATENŢIE:*** **Când suspendați aparatul la înălțime, legați mânerul cu o frânghie sau curea pentru a evita căderea acestuia.**

⚠***ATENŢIE:*** **Nu trageți aparatul în jos când este suspendat.**

Glisați și îndepărtați capacul magnetului, apoi rotiți cârligul.
► **Fig.8:** **1.** Cârlig

Agățați cârligul pe o țeavă (max. ø50 mm).
► **Fig.9**

Utilizarea cu o menghină

Accesoriu opţional

⚠*ATENŢIE:* Înșurubați ferm adaptorul în orificiul pentru șurub de la baza aparatului când fixați adaptorul de aparat.

⚠*ATENŢIE:* Strângeți ferm piulița de fixare când atașați adaptorul la menghină.

⚠*ATENŢIE:* Asigurați-vă că menghina este fixată în siguranță după montarea acesteia în poziția dorită.

NOTĂ: Achiziționați adaptorul separat. Menghina și adaptorul sunt comercializate separat.

1. Deșurubați șurubul cu cap striat de la menghină.

2. Înșurubați capătul cu diametru mare al adaptorului în menghină.

3. Rotiți piulița de fixare pentru a fixa adaptorul la menghină.

► **Fig.10:** **1.** Menghină **2.** Șurub cu cap striat **3.** Adaptor **4.** Capăt cu diametru mare **5.** Piuliță de fixare

4. Înșurubați celălalt capăt al adaptorului în orificiul pentru șurub de la baza aparatului. Fixați adaptorul de aparat.

► **Fig.11:** **1.** Orificiu pentru șurub **2.** Adaptor

5. Montați menghina în poziția dorită.

Puteți ajusta direcția aparatului prin slăbirea ușoară a piuliței de fixare și rotirea aparatului. După ajustarea direcției, strângeți din nou piulița de fixare.

► **Fig.12:** **1.** Menghină **2.** Piuliță de fixare

ÎNTREŢINERE

⚠*ATENŢIE:* Asiguraţi-vă întotdeauna că aparatul este oprit şi cartuşul acumulatorului este scos, înainte de a executa lucrări de inspecţie sau întreţinere.

***NOTĂ:* Nu utilizaţi niciodată gazolină, benzină, diluant, alcool sau alte substanţe asemănătoare. În caz contrar, pot rezulta decolorări, deformări sau fisuri.**

Pentru a menţine SIGURANŢA şi FIABILITATEA produsului, reparaţiile şi orice alte lucrări de întreţinere sau reglare trebuie executate de centre de service Makita autorizate sau proprii, folosind întotdeauna piese de schimb Makita.

Curățarea

⚠*ATENŢIE:* Nu spălați aparatul în apă.

Din când în când, ștergeți suprafața exterioară a aparatului (corpul aparatului) utilizând o lavetă umezită în apă cu săpun.

ACCESORII OPŢIONALE

⚠*ATENŢIE:* Folosiţi accesoriile sau piesele auxiliare recomandate pentru maşina dumneavoastră Makita în acest manual. Utilizarea oricăror alte accesorii sau piese auxiliare poate prezenta risc de vătămare corporală. Utilizaţi accesoriile şi piesele auxiliare numai în scopul destinat.

Dacă aveţi nevoie de asistenţă sau de mai multe detalii referitoare la aceste accesorii, adresaţi-vă centrului local de service Makita.

- Menghină
- Adaptor
- Acumulator şi încărcător original Makita

NOTĂ: Unele articole din listă pot fi incluse ca accesorii standard în ambalajul de scule. Acestea pot diferi în funcţie de ţară.

ТЕХНІЧНІ ХАРАКТЕРИСТИКИ

Модель:		**ML013G**
Номінальна напруга		від 36 до 40 В пост. струму макс
Світловий потік (сильний / середній / слабкий)		1 200 люменів / 800 люменів / 500 люменів
Час роботи (сильний / середній / слабкий)	з BL4040	12 годин / 18 годин / 29 годин
Габаритні розміри (без касети з акумулятором) (Д × Ш × В)	Складене положення	172 мм × 91 мм × 161 мм
	Робоче положення (Максимальна висота)	172 мм × 91 мм × 284 мм
Маса нетто (без касети з акумулятором і кришки магніту)		0,88 кг

- Оскільки наша програма наукових досліджень і розробок триває безперервно, наведені тут технічні характеристики можуть бути змінені без попередження.
- У різних країнах технічні характеристики можуть бути різними.
- Час роботи є приблизним і може відрізнятися залежно від типу акумулятора, рівня заряду й умов використання.

Застосовна касета з акумулятором і зарядний пристрій

Касета з акумулятором	BL4020 / BL4025 / BL4040 / BL4040F / BL4050F
Зарядний пристрій	DC40RA / DC40RB / DC40RC / DC40WA / BCC01 / BCC02

- Деякі касети з акумулятором і зарядні пристрої, які вказано вище, можуть бути недоступними залежно від вашого регіону або місця перебування.

ПОПЕРЕДЖЕННЯ: **Використовуйте лише касети з акумулятором і зарядні пристрої, зазначені вище.** Використання будь-яких інших касет з акумулятором і зарядних пристроїв може призвести до травмування й/або пожежі.

Символи

Далі наведено символи, які можуть застосовуватися для позначення обладнання. Перед користуванням переконайтеся, що ви розумієте їхнє значення.



Читайте інструкцію з експлуатації.



Тільки для країн ЄС
Через наявність в обладнанні небезпечних компонентів відходи електричного та електронного обладнання, акумулятори та батареї можуть негативно впливати на навколишнє середовище та здоров'я людини.
Не викидайте електричні та електронні прилади або батареї разом з побутовими відходами!
Відповідно до директиви ЄС стосовно відходів електричного та електронного обладнання, акумуляторів, батарей та відходів акумуляторів і батарей, а також відповідно до її адаптації до національного законодавства, відходи електричного обладнання, батареї та акумулятори слід зберігати окремо й доставляти на пункт роздільного збору комунальних відходів, який працює з дотриманням правил охорони навколишнього середовища.
Це позначено символом у вигляді перекресленого сміттєвого контейнера з колесами, нанесеним на обладнання.



Тільки для країн ЄС
Правильна утилізація цього пристрою
Це маркування означає, що цей пристрій заборонено утилізувати разом з іншими побутовими відходами в країнах ЄС. Для запобігання можливій шкоді довкіллю або здоров'ю людини через неконтрольовану утилізацію відходів цей пристрій слід утилізувати належним чином для раціонального використання матеріальних ресурсів. Щоб повернути використаний пристрій, скористайтеся послугами організацій із роздільного збору відходів або зверніться до продавця цього пристрою. Вони можуть прийняти цей пристрій для екологічно безпечної переробки.
Через наявність в обладнанні небезпечних компонентів використане електричне та електронне обладнання може негативно впливати на навколишнє середовище та здоров'я людини.



Не дивіться на лампу, що працює.

ПОПЕРЕДЖЕННЯ ПРО ДОТРИМАННЯ ТЕХНІКИ БЕЗПЕКИ

Прочитайте всі інструкції з техніки безпеки й дотримуйтесь їх.

ПОПЕРЕДЖЕННЯ. Під час використання цього пристрою слід дотримуватися зазначених далі запобіжних заходів.

1. **Щоб запобігти травмуванню, слід пильно наглядати за роботою пристрою, якщо поряд перебувають діти.**
2. **Для зниження ризику отримання опіків не торкайтеся гарячих частин.** Лінза може дуже сильно нагріватися під час використання й залишатися гарячою відразу після використання.
3. **Використовуйте тільки ті насадки, що рекомендовані або продаються виробником.**
4. **Не використовуйте пристрій в умовах дощу або снігу.**
5. **Для зниження ризику ураження електричним струмом не кладіть пристрій у воду або іншу рідину. Не розміщуйте пристрій і не зберігайте його в такому місці, з якого він може впасти або бути затягнутим у ванну або раковину.**
6. **ПОПЕРЕДЖЕННЯ. Для зниження ризику отримання травми не дивіться на працюючу лампу й не піддавайте очі впливу світла.** Це може привести до важкої травми очей.
7. **ПОПЕРЕДЖЕННЯ: Не використовуйте магніт для горизонтального монтажу зверху.**
8. **Для зниження ризику займання під час роботи тримайте пристрій на відстані від горючих матеріалів.**
9. **Джерело світла цього ліхтаря є незамінним; коли ресурс джерела світла добігає кінця, необхідно замінити весь ліхтар.**
10. **Механізм керування цим ліхтарем є незамінним компонентом; коли термін служби механізму керування закінчується, потрібно замінити весь ліхтар.**
11. **Не спрямовуйте світло на інших осіб.**
12. **Якщо прилад має вентиляційні отвори, не закривайте та не блокуйте їх. Підтримуйте чистоту вентиляційних отворів, щоб забезпечити охолодження.** Засмічені вентиляційні отвори можуть спричинити займання.
13. **Не використовуйте ручку для перенесення для будь-яких інших цілей (наприклад, для підйому).**
14. **Будьте обережні, щоб під час вставляння касети з акумулятором не вдарити руку, розташовану на ручці для перенесення.**
15. **Помістіть пристрій у недоступне для дітей місце.**
16. **Якщо прилад використовується там, де магнітну поверхню не можна закріпити, розмістіть його на рівній стійкій поверхні.** Інакше прилад може перекинутися та спричинити нещасний випадок внаслідок падіння.
17. **Якщо прилад впаде, перед використанням перевірте його на наявність пошкоджень або проблем із безпекою.**
18. **Не використовуйте пристрій за сильного вітру.** У разі невиконання цієї вимоги пристрій може впасти.
19. **Не використовуйте пристрій у вибухонебезпечних місцях, наприклад за наявності легкозаймистих рідин, газів чи пилу.**
20. **Не піддавайте пристрій впливу іскор або середовища, яке сприяє корозії.**
21. **Коли пристрій не використовується, вийміть касету з акумулятором із пристрою.**
22. **Зберігайте пристрій у приміщенні.**
23. **Не мийте пристрій у воді.**
24. **Не видаляйте з виробу бирки й табличку з технічними даними, на яких міститься важлива інформація.** Якщо інформацію на них неможливо прочитати або якщо вони загубилися, зверніться в сервісний центр MAKITA за безкоштовною заміною.
25. **Перед виконанням регулювань, заміною приладдя або зберіганням від'єднуйте акумулятор від пристрою.** Такі запобіжні заходи зменшують ризик випадкового ввімкнення приладу.
26. **Не робіть спроб самостійно відремонтувати прилад чи акумулятор або внести зміни в їхню конструкцію; дотримуйтеся інструкцій з експлуатації.**
27. **Не допускайте недбалого поводження з пристроєм, наприклад, не кидайте його, й оберігайте від ударів.** Недотримання цієї вимоги може призвести до несправності чи травм.

28. **Не торкайтеся зарядного пристрою та його контактів мокрими руками.**
29. **Заряджайте акумулятор тільки в приміщенні.**
30. **Не використовуйте прилад поблизу кардіостимуляторів.** Магніти можуть перешкоджати роботі кардіостимуляторів.
31. **Не наближайте магнітну поверхню до точного обладнання, такого як електронні пристрої, годинники, наручні годинники або IC-картки.** Магнітна сила може впливати на них.
32. **Використовуючи виріб, не тягніться занадто далеко. Завжди твердо стійте на ногах і тримайте рівновагу.** Це забезпечує краще керування ліхтарем у непередбачених ситуаціях.
33. **Не використовуйте прилад на драбині або нестійкій опорі.** Стійка опора на твердій поверхні забезпечує краще керування приладом у непередбачених ситуаціях.

Попередження про дотримання техніки безпеки під час використання приладу, що працює від акумулятора

Використання та обслуговування приладу, що працює від акумулятора

1. **Запобігайте випадковому запуску приладу. Перш ніж під'єднувати блок акумулятора, піднімати або переносити прилад, слід переконатися в тому, що вимикач перебуває в положенні «вимкнено».** Якщо під час перенесення приладу палець користувача лежить на вимикачі або живлення подається на прилад з увімкненим вимикачем, це може призвести до нещасного випадку.
2. **Перед виконанням регулювань, заміною приладдя або зберіганням від'єднуйте акумулятор від приладу.** Такі запобіжні заходи зменшують ризик випадкового ввімкнення приладу.
3. **Перезаряджайте акумулятор лише за допомогою зарядного пристрою, вказаного виробником.** Зарядний пристрій, який підходить для одного типу акумуляторів, може призвести до пожежі при використанні з акумулятором іншого типу.
4. **Використовуйте прилади лише зі спеціально призначеним типом акумуляторів.** Використання акумуляторів інших типів може призвести до травм і пожежі.
5. **Коли акумулятор не використовується, тримайте його подалі від таких металевих предметів, як скріпки, монети, ключі, цвяхи, шурупи тощо, які можуть закоротити клеми акумулятора.** Замикання клем акумулятора може призвести до отримання опіків або до пожежі.
6. **За неналежних умов зберігання з акумулятора може витекти рідина, контакту з якою слід уникати. У разі випадкового потрапляння рідини на тіло відповідну частину тіла слід промити водою. Якщо рідина потрапила в очі, їх слід промити водою, після чого необхідно звернутися до лікаря.** Рідина, що витікає з акумулятора, може спричинити подразнення або опіки.
7. **Не користуйтесь акумуляторним блоком або приладом, які було змінено чи пошкоджено.** Експлуатація акумуляторів, які було змінено чи пошкоджено, може бути небезпечною й спричинити пожежу, вибух або травму.
8. **Не піддавайте акумулятор або прилад впливу вогню чи надмірної температури.** Вплив вогню або температури вище 130 °C може спричинити вибух.
9. **Дотримуйтеся всіх вказівок із заряджання й не заряджайте акумулятор або прилад за температури за межами зазначеного в інструкції діапазону.** Неправильне заряджання або заряджання при температурі поза межами вказаного діапазону може призвести до пошкодження акумулятора й підвищити ризик займання.
10. **Сервісне обслуговування приладу має виконуватися кваліфікованим фахівцем із ремонту й тільки з використанням ідентичних запасних частин.** Це забезпечить підтримання приладу в належному безпечному стані.
11. **Не робіть спроб самостійно відремонтувати прилад чи акумулятор або внести зміни в їхню конструкцію; дотримуйтеся інструкцій із експлуатації.**

Важливі інструкції з безпеки для касети з акумулятором

1. **Перед тим як користуватися касетою з акумулятором, слід прочитати всі інструкції та застережні знаки щодо (1) зарядного пристрою акумулятора, (2) акумулятора та (3) виробів, що працюють від акумулятора.**
2. **Не розбирайте касету з акумулятором і не змінюйте її конструкцію.** Це може призвести до пожежі, перегріву або вибуху.
3. **Якщо період роботи дуже покоротшав, слід негайно припинити користування. Це може призвести до виникнення ризику перегріву, опіку та навіть вибуху.**
4. **У разі потрапляння електроліту в очі слід промити їх чистою водою та негайно звернутися до лікаря. Це може призвести до втрати зору.**
5. **Не закоротіть касету з акумулятором.**
   (1) **Не слід торкатися клем будь яким струмопровідним матеріалом.**
   (2) **Не слід зберігати касету з акумулятором у ємності з іншими металевими предметами, такими як цвяхи, монети тощо.**
   (3) **Не залишайте касету з акумулятором під дощем, запобігайте контакту з водою.**

   Коротке замикання може призвести до появи значного струму, перегріву, можливих

опіків та навіть виходу з ладу.

6. **Не слід зберігати й використовувати прилад і касету з акумулятором у місцях, де температура може сягнути чи перевищити 50 °C (122 °F).**
7. **Не слід спалювати касету з акумулятором, навіть якщо вона була неодноразово пошкоджена або повністю спрацьована. Касета з акумулятором може вибухнути у вогні.**
8. **Заборонено забивати цвяхи в касету з акумулятором, різати, ламати, кидати, впускати касету з акумулятором або вдаряти її твердим предметом.** Такі дії можуть призвести до пожежі, перегріву або вибуху.
9. **Не слід використовувати пошкоджений акумулятор.**
10. **Забороняється ремонтувати пошкоджені акумулятори.** Ремонт акумуляторів має виконувати тільки виробник або вповноважений постачальник послуг.
11. **Літій-іонні акумулятори, що містяться в інструменті, мають відповідати вимогам законів про небезпечні товари.**
    Під час транспортування за допомогою комерційних перевезень, наприклад із залученням третьої сторони та експедиторів, необхідно дотримуватись особливих вимог, вказаних на пакуванні й у маркуванні.
    Під час підготування позиції до відправлення необхідно проконсультуватись зі спеціалістом з небезпечних матеріалів. Крім того, слід виконувати більш докладні національні настанови, якщо такі є.
    Заклейте відкриті контакти стрічкою або заховайте їх і запакуйте акумулятор таким чином, щоб він не міг рухатися в пакуванні.
12. **Для утилізації касети з акумулятором витягніть її з приладу та утилізуйте безпечним способом. Дотримуйтеся норм місцевого законодавства щодо утилізації акумуляторів.**
13. **Використовуйте акумулятори лише з виробами, указаними компанією Makita.** Установлення акумуляторів у невідповідні вироби може призвести до пожежі, надмірного нагрівання, вибуху чи витоку електроліту.
14. **Якщо прилад не буде використовуватися протягом тривалого періоду часу, вийміть з нього акумулятор.**
15. **Під час і після використання касета з акумулятором може нагріватися, що може стати причиною опіків, зокрема низькотемпературних. Будьте обережні під час поводження з гарячою касетою з акумулятором.**
16. **Не торкайтеся контактів приладу відразу після використання, оскільки вони можуть бути досить гарячими й спричинити опіки.**
17. **Не допускайте, щоб уламки, пил або земля прилипали до контактів, отворів і пазів на касеті з акумулятором.** Це може призвести до зниження експлуатаційних параметрів, поломки приладу або касети з акумулятором.
18. **Якщо прилад не розрахований на використання поблизу високовольтних ліній електропередачі, не використовуйте касету з акумулятором поблизу високовольтних ліній електропередачі.** Це може призвести до несправності, поломки приладу або касети з акумулятором.
19. **Тримайте акумулятор у недоступному для дітей місці.**

ЗБЕРІГАЙТЕ ЦІ ВКАЗІВКИ.

⚠***ОБЕРЕЖНО:*** **Використовуйте тільки оригінальні акумулятори Makita.** Використання будь-яких акумуляторів, окрім оригінальних акумуляторів Makita, або акумуляторів, конструкцію яких було змінено, може призвести до вибуху акумулятора та спричинити пожежу, травму або пошкодження. У зв'язку із цим також буде анульовано гарантію Makita на прилад Makita і на зарядний пристрій.

УВАГА: Компанія Makita не несе відповідальності за нещасні випадки внаслідок використання неоригінальних чи змінених акумуляторів Makita. Оригінальні акумулятори Makita пройшли ретельну перевірку на сумісність з інструментами й зарядними пристроями Makita відповідно до чинного законодавства та стандартів безпеки.

Поради з забезпечення максимального строку експлуатації акумулятора

1. **Касету з акумулятором слід зарядити до того, як він розрядиться повністю. Обов'язково зупиніть роботу приладу й зарядіть касету з акумулятором, якщо ви помітили зменшення потужності.**
2. **Ніколи не слід заряджати повторно повністю заряджену касету з акумулятором. Перезарядження скорочує строк експлуатації акумулятора.**
3. **Заряджайте касету з акумулятором при кімнатній температурі 10°C - 40°C (50°F - 104°F). Перед тим як заряджати касету з акумулятором, слід зачекати, доки вона охолоне.**
4. **Коли касета з акумулятором не використовується, виймайте її з приладу або зарядного пристрою.**
5. **Якщо касета з акумулятором не використовувалася тривалий час (понад шість місяців), її слід зарядити.**

ОБСЛУГОВУВАННЯ

1. Сервісне обслуговування приладу має виконуватися лише кваліфікованим ремонтним персоналом. Сервісне або технічне обслуговування приладу персоналом, що не має належної кваліфікації, може призвести до травм.
2. Під час обслуговування приладу використовуйте тільки ідентичні запчастини. Використання нестандартних частин або недотримання інструкцій з обслуговування можуть призвести до травм або ураження електричним струмом.
3. Забороняється спалювати прилад, навіть якщо він сильно пошкоджений. Акумулятори можуть вибухнути у вогні. Утилізуйте прилад згідно з вимогами місцевих норм.

ОПИС ДЕТАЛЕЙ

► **Рис.1**

1	Освітлювальний блок	2	Лінза	3	Кришка магніту	4	Ручка для перенесення
5	Кнопка ввімкнення / вимкнення живлення	6	Гачок	7	Отвір для гвинта (1/4″)	8	Магніт

ОПИС РОБОТИ

⚠***ОБЕРЕЖНО:*** **Перед регулюванням або перевіркою роботи приладу обов'язково переконайтеся, що прилад вимкнено, а касету з акумулятором знято.**

Встановлення та зняття касети з акумулятором

⚠***ОБЕРЕЖНО:*** **Завжди вимикайте інструмент перед встановленням або зняттям касети з акумулятором.**

⚠***ОБЕРЕЖНО:*** **Під час встановлення або зняття касети з акумулятором слід міцно тримати інструмент та касету з акумулятором.** Якщо ви утримуватимете інструмент та касету з акумулятором недостатньо міцно, вони можуть вислизнути з рук, що може призвести до пошкодження інструмента та касети з акумулятором або може спричинити травми.

Щоб установити касету з акумулятором, слід сумістити виступ на касеті з акумулятором із пазом у корпусі й вставити касету на місце. Вставляйте її до кінця, щоб вона зафіксувалася з легким клацанням. Якщо ви бачите червоний індикатор, як показано на рисунку, її не зафіксовано повністю.

Щоб зняти касету з акумулятором, слід витягнути її з інструмента, натиснувши на кнопку в передній частині касети.

► **Рис.2:** **1.** Червоний індикатор **2.** Кнопка **3.** Касета з акумулятором

⚠***ОБЕРЕЖНО:*** **Завжди вставляйте касету з акумулятором повністю, щоб червоного індикатора не було видно.** Якщо цього не зробити, касета може випадково випасти з інструмента та завдати травми вам або людям, що знаходяться поряд.

⚠***ОБЕРЕЖНО:*** **Не встановлюйте касету з акумулятором із зусиллям.** Якщо касета не вставляється легко, то це означає, що ви її неправильно вставляєте.

Відображення залишкового заряду акумулятора

Натисніть кнопку перевірки на касеті з акумулятором для відображення залишкового ресурсу акумулятора. Індикаторні лампи загоряться на кілька секунд.

► **Рис.3:** **1.** Індикаторні лампи **2.** Кнопка перевірки

Індикаторні лампи			Залишковий ресурс
Горить	Вимк.	Блимає	
■	■	■ ■	від 75 до 100%
■	■	■ □	від 50 до 75%
■	■	□ □	від 25 до 50%
■	□	□ □	від 0 до 25%
■	□	□ □	Зарядіть акумулятор.
■	■	□ □	Можливо, акумулятор вийшов з ладу.
↑ ↓			
□	□	■ ■	

ПРИМІТКА: Залежно від умов використання та температури оточуючого середовища показання можуть незначним чином відрізнятися від дійсного ресурсу.

ПРИМІТКА: Перша (дальня ліва) індикаторна лампа блимає під час роботи захисної системи акумулятора.

Система захисту приладу / акумулятора

Прилад оснащено системою захисту. Ця система автоматично вимикає живлення з метою подовження терміну служби пристрою й акумулятора. Прилад автоматично припиняє роботу в разі виникнення зазначених нижче ситуацій із ним або акумулятором.

Захист від перегрівання

У разі перегрівання приладу чи акумулятора прилад автоматично припиняє роботу. У такому випадку дайте приладу охолонути, перш ніж знову вмикати його.

Захист від надмірного розрядження

У разі вичерпання заряду акумулятора світлодіодні індикатори гаснуть, за винятком деяких світлодіодів. Потім система автоматично вимкне живлення. У цій ситуації витягніть касету з акумулятором із пристрою й зарядіть її.

Захист від інших неполадок

Система захисту також забезпечує захист від інших неполадок, які можуть призвести до пошкодження приладу, і забезпечує автоматичне зупинення приладу. У разі тимчасової зупинки або припинення роботи приладу виконайте всі зазначені нижче дії для усунення причини зупинки.

1. Вимкніть і знову ввімкніть прилад, щоб перезапустити його.
2. Зарядіть акумулятор(и) або замініть його(їх) зарядженим(и).
3. Дайте приладу й акумулятору (акумуляторам) охолонути.

Якщо після відновлення вихідного стану системи захисту ситуація не зміниться, зверніться до місцевого сервісного центру Makita.

ЗБОРКА

⚠*ОБЕРЕЖНО:* Перш ніж проводити будь-які роботи з приладом, вимкніть його й витягніть касету з акумулятором.

Регулювання нахилу освітлювального блока

⚠*ОБЕРЕЖНО:* Тримайте прилад під час регулювання кута нахилу освітлювального блока.

⚠*ОБЕРЕЖНО:* Будьте обережні, щоб не затиснути пальці під час регулювання нахилу освітлювального блока.

Ви можете розкласти освітлювальний блок на кут до 180°.

► Рис.4

Ви можете повертати освітлювальний блок на кут до 90° за годинниковою стрілкою та на кут до 210° проти годинникової стрілки.

► Рис.5

РОБОТА

⚠*ПОПЕРЕДЖЕННЯ:* Для зниження ризику отримання травми не дивіться на працюючу лампу й не піддавайте очі впливу світла. Це може привести до важкої травми очей.

⚠*ПОПЕРЕДЖЕННЯ:* Для зниження ризику отримання опіків і виникнення пожежі не торкайтеся освітлювального блока та тримайте його на відстані від горючих матеріалів під час роботи.

***УВАГА:* Не натискайте кнопку з надмірною силою.** В іншому випадку це може привести до несправності.

Дія вимикача

⚠*ОБЕРЕЖНО:* Тримайте прилад, коли натискаєте кнопку живлення.

Щоб увімкнути світло, натисніть кнопку живлення, коли відкриєте освітлювальний блок ліхтаря. Яскравість змінюється з кожним натисканням кнопки живлення. Яскравість змінюється циклічно: сильна, середня, слабка та вимкнена.

► **Рис.6:** **1.** Кнопка ввімкнення / вимкнення живлення **2.** Освітлювальний блок

ПРИМІТКА: Ви також можете вимкнути світло, склавши освітлювальний блок ліхтаря освітлювальною поверхнею всередину. Щоб знову ввімкнути світло, натисніть кнопку живлення, коли відкриєте освітлювальний блок ліхтаря.

Використання з магнітом

⚠*ОБЕРЕЖНО:* Перед використанням видаліть із магнітної поверхні всі сторонні речовини. Інакше магнітна сила зменшиться, і це може призвести до травмування.

⚠*ОБЕРЕЖНО:* Під час використання магнітів прикріпіть магнітну поверхню до плоскої ділянки. Потім переконайтеся, що прилад надійно закріплений.

⚠*ОБЕРЕЖНО:* Під час використання приладу з магнітами не розташовуйте руку між магнітами й металевою поверхнею. Руку може затиснути.

⚠*ОБЕРЕЖНО:* Не кладіть нічого на прилад, коли він тримається на магнітах.

⚠*ОБЕРЕЖНО:* Під час від'єднання магнітної поверхні завжди міцно тримайтеся за ручку.

⚠*ОБЕРЕЖНО:* Коли прилад не використовується, наприклад, під час зберігання, завжди встановлюйте кришку магніту знизу приладу. Якщо цього не зробити, до магнітної поверхні можуть прилипнути сторонні металеві предмети.

⚠*ОБЕРЕЖНО:* Під час кріплення магнітів до металевої поверхні на великій висоті прив'яжіть ручку мотузкою або ременем, щоб запобігти падінню приладу.

***УВАГА:* Якщо магніт довго прикріплений до матеріалу, у певних умовах використання поверхня матеріалу може пошкодитися.**

***УВАГА:* Під час від'єднання магнітної поверхні не зсувайте прилад.** Поверхня, до якої прикріплено магнітне кріплення, може пошкодитись.

Зсуньте та зніміть кришку магніту. Кришку магніту можна зберігати ззаду освітлювального блока. Потім прикріпіть магніти до металевої поверхні.

► **Рис.7:** **1.** Кришка магніту **2.** Магніт

Використання з гачком

⚠*ОБЕРЕЖНО:* Під час підвішування приладу на великій висоті прив'яжіть ручку мотузкою або ременем, щоб запобігти падінню приладу.

⚠*ОБЕРЕЖНО:* Не тягніть підвішений прилад униз.

Зсуньте та зніміть кришку магніту, потім поверніть гачок.

► **Рис.8:** **1.** Гачок

Повісьте гачок на трубу (макс. ø50 мм).

► **Рис.9**

Використання із затиском

Додаткове приладдя

⚠*ОБЕРЕЖНО:* Прикріплюючи перехідник до приладу, переконайтеся, що ви міцно вкрутили перехідник в отвір для гвинта на дні приладу.

⚠*ОБЕРЕЖНО:* Прикріплюючи перехідник до затиску переконайтеся, що ви міцно затягнули фіксувальну гайку.

⚠*ОБЕРЕЖНО:* Після встановлення затиску в потрібному положенні, переконайтеся, що затиск надійно закріплено.

ПРИМІТКА: Придбайте перехідник окремо. Затиск і перехідник продаються окремо.

1. Викрутіть гвинт із накатаною головкою із затиску.

2. Вкрутіть кінець перехідника з великим діаметром у затиск.

3. Поверніть фіксувальну гайку, щоб закріпити перехідник на затиску.

► **Рис.10:** **1.** Затиск **2.** Гвинт із накатаною головкою **3.** Перехідник **4.** Кінець із великим діаметром **5.** Фіксувальна гайка

4. Вкрутіть інший кінець перехідника в отвір для гвинта на дні приладу. Закріпіть перехідник на приладі.

► **Рис.11:** **1.** Отвір для гвинтів **2.** Перехідник

5. Установіть затиск у потрібному положенні.

Ви можете відрегулювати напрямок приладу, трохи ослабивши фіксувальну гайку та повернувши прилад. Відрегулювавши напрямок, знову затягніть фіксувальну гайку.

► **Рис.12:** **1.** Затиск **2.** Фіксувальна гайка

ТЕХНІЧНЕ ОБСЛУГОВУВАННЯ

⚠*ОБЕРЕЖНО:* Перед виконанням огляду або обслуговування завжди вимикайте прилад і виймайте касету з акумулятором.

***УВАГА:* Ніколи не використовуйте газолін, бензин, розріджувач, спирт та подібні речовини. Їх використання може призвести до зміни кольору, деформації або появи тріщин.**

Для забезпечення БЕЗПЕКИ та НАДІЙНОСТІ продукції, її ремонт, а також роботи з обслуговування або регулювання повинні виконуватись уповноваженими або заводськими сервісними центрами Makita із використанням запчастин виробництва компанії Makita.

Чищення

⚠*ОБЕРЕЖНО:* Не мийте пристрій у воді.

Слід періодично протирати зовнішню поверхню (корпус) пристрою ганчіркою, зволоженою мильною водою.

ДОДАТКОВЕ ПРИЛАДДЯ

⚠*ОБЕРЕЖНО:* Це додаткове та допоміжне обладнання рекомендовано використовувати з інструментом Makita, зазначеним у цій інструкції з експлуатації. Використання будь-якого іншого додаткового та допоміжного обладнання може становити небезпеку травмування. Використовуйте додаткове та допоміжне обладнання лише за призначенням.

У разі необхідності отримати допомогу в більш детальному ознайомленні з оснащенням звертайтесь до місцевого сервісного центру Makita.

- Затиск
- Перехідник
- Оригінальний акумулятор та зарядний пристрій Makita

ПРИМІТКА: Деякі елементи списку можуть входити до комплекту інструмента як стандартне приладдя. Вони можуть відрізнятися залежно від країни.

ТЕХНИЧЕСКИЕ ХАРАКТЕРИСТИКИ

Модель:		**ML013G**
Номинальное напряжение		36–40 В пост. тока макс.
Световой поток (высокий / средний / низкий)		1 200 люменов / 800 люменов / 500 люменов
Время работы (высокий / средний / низкий)	с аккумулятором BL4040	12 часов / 18 часов / 29 часов
Размеры (без блока аккумулятора) (Д x Ш x В)	Сложенное положение	172 мм × 91 мм × 161 мм
	Рабочее положение (Максимальная высота)	172 мм × 91 мм × 284 мм
Масса нетто (без блока аккумулятора и крышки магнита)		0,88 кг

- Благодаря нашей постоянно действующей программе исследований и разработок указанные здесь технические характеристики могут быть изменены без предварительного уведомления.
- Технические характеристики могут различаться в зависимости от страны.
- Время работы указано приблизительно и зависит от типа аккумулятора, уровня зарядки и условий использования.

Подходящий блок аккумулятора и зарядное устройство

Блок аккумулятора	BL4020 / BL4025 / BL4040 / BL4040F / BL4050F
Зарядное устройство	DC40RA / DC40RB / DC40RC / DC40WA / BCC01 / BCC02

- В зависимости от региона проживания некоторые блоки аккумуляторов и зарядные устройства, перечисленные выше, могут быть недоступны.

⚠ОСТОРОЖНО: **Используйте только перечисленные выше блоки аккумуляторов и зарядные устройства.** Использование других блоков аккумуляторов и зарядных устройств может привести к травме и/или пожару.

Символы

Ниже приведены символы, которые могут использоваться для обозначения оборудования. Перед использованием убедитесь в том, что вы понимаете их значение.



Прочитайте руководство по эксплуатации.



Только для стран ЕС
В связи с наличием в оборудовании опасных компонентов отходы электрического и электронного оборудования, аккумуляторы и батареи могут оказывать негативное влияние на окружающую среду и здоровье человека.
Не выбрасывайте электрические и электронные устройства или батареи вместе с бытовыми отходами!
В соответствии с директивой ЕС по отходам электрического и электронного оборудования, по аккумуляторам, батареям и отходам аккумуляторов и батарей, а также в соответствии с ее адаптацией к национальному законодательству, отходы электрического оборудования, батареи и аккумуляторы следует хранить отдельно и доставлять на пункт раздельного сбора коммунальных отходов, работающий с соблюдением правил охраны окружающей среды.
Это обозначено символом в виде перечеркнутого мусорного контейнера на колесах, нанесенным на оборудование.



Только для стран ЕС
Правильная утилизация этого устройства
Эта маркировка означает, что это устройство запрещено утилизировать совместно с другими бытовыми отходами в странах ЕС. Для предотвращения возможного вреда окружающей среде или здоровью человека вследствие неконтролируемой утилизации отходов это устройство следует утилизировать надлежащим образом с целью рационального использования материальных ресурсов. Чтобы вернуть использованное устройство, воспользуйтесь услугами организаций по раздельному сбору отходов или обратитесь к продавцу этого устройства. Они могут принять это устройство для экологически безопасной переработки.
В связи с наличием в оборудовании опасных компонентов использованное электрическое и электронное оборудование может оказывать негативное влияние на окружающую среду и здоровье человека.



Не смотрите на работающую лампу.

МЕРЫ БЕЗОПАСНОСТИ

ПРОЧИТАЙТЕ ВСЕ ИНСТРУКЦИИ ПО ТЕХНИКЕ БЕЗОПАСНОСТИ И СОБЛЮДАЙТЕ ИХ. ОСТОРОЖНО! При использовании этого устройства следует соблюдать указанные далее меры предосторожности.

1. **Для снижения риска получения травмы необходимо соблюдать особые меры предосторожности при эксплуатации устройства рядом с детьми.**
2. **Для снижения риска получения ожогов не прикасайтесь к горячим частям.** Линза может очень сильно нагреваться во время использования и оставаться горячей сразу после использования.
3. **Используйте только насадки, рекомендованные или продаваемые производителем.**
4. **Не используйте устройство в условиях дождя или снега.**
5. **Для снижения риска поражения электрическим током не кладите устройство в воду или другую жидкость. Не размещайте устройство и не храните его в таком месте, с которого оно может упасть или быть затянуто в ванну или раковину.**
6. **ОСТОРОЖНО! Для снижения риска получения травмы не смотрите на работающую лампу и не подвергайте глаза воздействию света.** Это может привести к тяжелой травме глаз.
7. **ОСТОРОЖНО! Не используйте магнит для горизонтальной установки наверху.**
8. **Для снижения риска возгорания во время работы держите устройство на расстоянии от горючих материалов.**
9. **Источник света в данном фонаре не подлежит замене; по окончании срока службы источника света заменяется весь осветительный прибор.**
10. **Пускорегулирующий блок данного фонаря является компонентом, не подлежащим замене; по окончании срока службы пускорегулирующего блока заменяется весь фонарь.**
11. **Не направляйте фонарь на других людей.**
12. **Если устройство имеет вентиляционные отверстия, не закрывайте и не загораживайте их. Содержите вентиляционные отверстия в чистоте с целью охлаждения.** Засорение вентиляционных отверстий может вызвать возгорание.
13. **Не используйте рукоятку для переноски для любых других целей, кроме как для переноски устройства (например, для подъема).**
14. **При установке блока аккумулятора соблюдайте осторожность, чтобы не задеть руку, находящуюся на рукоятке для переноски.**
15. **Поместите устройство в недоступное для детей место.**
16. **При использовании устройства, не допускающего возможности прикрепления магнитной поверхности, располагайте устройство на ровной и устойчивой поверхности.** В противном случае устройство может опрокинуться и упасть.
17. **В случае падения устройства обязательно проверьте его на предмет любых повреждений или проблем с безопасностью перед дальнейшим использованием.**
18. **Не используйте устройство при сильном ветре.** В противном случае устройство может упасть.
19. **Не пользуйтесь инструментом во взрывоопасной среде, например при наличии легковоспламеняющихся жидкостей, газов или пыли.**
20. **Не подвергайте устройство воздействию искр или способствующей коррозии среды.**
21. **Когда устройство не используется, извлекайте блок аккумулятора из устройства.**
22. **Храните устройство в помещении.**
23. **Не мойте устройство в воде.**
24. **Не удаляйте с изделия бирки и табличку с техническими данными, на которых содержится важная информация.** Если информацию на них невозможно прочитать или если они потерялись, обратитесь в сервисный центр MAKITA за бесплатной заменой.
25. **Перед выполнением регулировок, сменой принадлежностей или хранением отсоединяйте блок аккумулятора от устройства.** Такие профилактические меры предосторожности снижают риск случайного включения

устройства.

26. **Не пытайтесь самостоятельно ремонтировать устройство или блок аккумулятора или вносить изменения в их конструкцию; строго соблюдайте инструкции по их эксплуатации.**
27. **Не допускайте небрежного обращения с устройством, например, не роняйте его и не подвергайте ударам.** Это может привести к неисправности или травме.
28. **Не касайтесь зарядного устройства и его клемм влажными руками.**
29. **Не заряжайте аккумулятор на улице.**
30. **Не используйте устройство вблизи кардиостимуляторов.** Магниты могут нарушать функционирование кардиостимуляторов.
31. **Не приближайте магнитную поверхность к точному оборудованию, в частности электронным устройствам, будильникам, наручным часам или картам с ИС.** Сила магнитного поля может на них влиять.
32. **При работе с устройством не тянитесь. Всегда сохраняйте устойчивое положение и равновесие.** Это позволит лучше контролировать фонарь в непредвиденных ситуациях.
33. **Не используйте устройство на стремянке или неустойчивой опоре.** Устойчивое положение на твердой поверхности позволяет надежнее контролировать устройство в непредвиденных ситуациях.

Правила техники безопасности при пользовании аккумуляторным устройством

Эксплуатация и обслуживание аккумуляторного устройства

1. **Не допускайте случайного запуска. Прежде чем подключать аккумуляторный блок, поднимать или переносить устройство, убедитесь в том, что переключатель находится в выключенном положении.** Если при переноске устройства палец пользователя находится на переключателе или питание подается на устройство с включенным переключателем, это может привести к несчастному случаю.
2. **Перед выполнением регулировок, сменой принадлежностей или хранением отсоединяйте аккумуляторный блок от устройства.** Такие профилактические меры предосторожности снижают риск случайного включения устройства.
3. **Заряжайте аккумулятор только зарядным устройством, указанным изготовителем.** Зарядное устройство, подходящее для одного типа аккумуляторов, может привести к пожару при его использовании с другим аккумуляторным блоком.
4. **Используйте устройства только с указанными для них аккумуляторными блоками.** Использование других аккумуляторных блоков может привести к травме или пожару.
5. **Когда аккумуляторный блок не используется, храните его отдельно от металлических предметов, таких как скрепки, монеты, ключи, гвозди, шурупы или другие небольшие металлические предметы, которые могут привести к закорачиванию контактов аккумуляторного блока между собой.** Короткое замыкание между контактами аккумуляторного блока может привести к ожогам или пожару.
6. **При неправильном обращении из аккумуляторного блока может потечь жидкость. Избегайте контакта с ней. В случае контакта с кожей промойте место контакта обильным количеством воды. В случае попадания в глаза обратитесь к врачу.** Жидкость из аккумулятора может вызвать раздражение или ожоги.
7. **Не используйте аккумуляторный блок или устройство с повреждениями или модификациями.** Поврежденные или модифицированные аккумуляторы могут работать некорректно, что может привести к пожару, взрыву или травмированию.
8. **Не подвергайте аккумуляторный блок или устройство воздействию огня или высокой температуры.** Воздействие огня или температуры выше 130 °C может привести к взрыву.
9. **Следуйте всем инструкциям по зарядке и не заряжайте аккумуляторный блок или устройство при температурах, выходящих за пределы указанного в инструкции диапазона.** Зарядка, выполняемая неправильно или при температурах, выходящих за пределы указанного диапазона, может привести к повреждению аккумулятора и повысить риск пожара.
10. **Сервисное обслуживание устройства должно выполняться квалифицированным специалистом по ремонту и только с использованием идентичных запасных частей.** Это позволит обеспечить безопасность устройства.
11. **Не пытайтесь самостоятельно ремонтировать устройство или аккумуляторный блок или вносить изменения в их конструкцию; строго соблюдайте инструкции по их эксплуатации.**

Важные правила техники безопасности для работы с аккумуляторным блоком

1. **Перед использованием аккумуляторного блока прочитайте все инструкции и предупреждающие надписи на (1) зарядном устройстве, (2) аккумуляторном блоке и (3) инструменте, работающем от аккумуляторного блока.**
2. **Не разбирайте блок аккумулятора и не вносите изменений в его конструкцию.** Это может привести к пожару, перегреву или взрыву.
3. **Если время работы аккумуляторного блока значительно сократилось, немедленно прекратите работу. В противном случае, может возникнуть перегрев блока, что приведет к**

ожогам и даже к взрыву.

4. **В случае попадания электролита в глаза промойте их обильным количеством чистой воды и немедленно обратитесь к врачу. Это может привести к потере зрения.**
5. **Не замыкайте контакты аккумуляторного блока между собой:**
   (1) **Не прикасайтесь к контактам какими-либо токопроводящими предметами.**
   (2) **Не храните аккумуляторный блок в контейнере вместе с другими металлическими предметами, такими как гвозди, монеты и т. п.**
   (3) **Не допускайте попадания на аккумуляторный блок воды или дождя.**
   Замыкание контактов аккумуляторного блока между собой может привести к возникновению большого тока, перегреву, возможным ожогам и даже поломке блока.
6. **Не храните и не используйте устройство и блок аккумулятора в местах, где температура может достигать или превышать 50 °C (122 °F).**
7. **Не бросайте блок аккумулятора в огонь, даже если он сильно поврежден или полностью вышел из строя. Блок аккумулятора может взорваться под действием огня.**
8. **Запрещено вбивать гвозди в блок аккумулятора, резать, ломать, бросать, ронять блок или ударять его твердым предметом.** Такие действия могут привести к пожару, перегреву или взрыву.
9. **Не используйте поврежденный аккумуляторный блок.**
10. **Запрещается обслуживать поврежденные аккумуляторные блоки.** Обслуживание аккумуляторных блоков должен осуществлять только производитель или авторизованные поставщики услуг.
11. **Входящие в комплект литий-ионные аккумуляторы должны эксплуатироваться в соответствии с требованиями законодательства об опасных товарах.**
    При коммерческой транспортировке, например, третьей стороной или экспедитором, необходимо нанести на упаковку специальные предупреждения и маркировку.
    В процессе подготовки устройства к отправке обязательно проконсультируйтесь со специалистом по опасным материалам. Также соблюдайте местные требования и нормы. Они могут быть строже.
    Закройте или закрепите разомкнутые контакты и упакуйте аккумулятор так, чтобы он не перемещался по упаковке.
12. **Для утилизации блока аккумулятора извлеките его из устройства и утилизируйте безопасным способом. Выполняйте требования местного законодательства по утилизации аккумулятора.**
13. **Используйте аккумуляторы только с продукцией, указанной Makita.** Установка аккумуляторов на продукцию, не соответствующую требованиям, может привести к пожару, перегреву, взрыву или утечке электролита.
14. **Если устройством не будут пользоваться в течение длительного периода времени, извлеките аккумулятор из устройства.**
15. **Во время и после использования блок аккумулятора может нагреваться, что может стать причиной ожогов, в том числе низкотемпературных. Будьте осторожны при обращении с горячим блоком аккумулятора.**
16. **Не прикасайтесь к контактам устройства сразу после использования, поскольку они могут быть достаточно горячими, чтобы вызвать ожоги.**
17. **Не допускайте, чтобы крошки, пыль или земля прилипали к контактам, отверстиям и пазам на блоке аккумулятора.** Это может привести к снижению эксплуатационных параметров, поломке устройства или блока аккумулятора.
18. **Если устройство не рассчитано на использование вблизи высоковольтных линий электропередачи, не используйте блок аккумулятора вблизи высоковольтных линий электропередачи.** Это может привести к неисправности, поломке устройства или блока аккумулятора.
19. **Храните аккумулятор в недоступном для детей месте.**

СОХРАНИТЕ ДАННЫЕ ИНСТРУКЦИИ.

⚠***ВНИМАНИЕ:*** **Используйте только фирменные аккумуляторы Makita.** Использование аккумуляторов, произведенных не компанией Makita, или аккумуляторов, подвергнутых модификациям, может привести к взрыву аккумулятора, пожару, травмам и повреждению имущества. Это также автоматически аннулирует гарантию Makita на устройство и зарядное устройство Makita.

ПРИМЕЧАНИЕ: Компания Makita не несет ответственности за какие-либо несчастные случаи в результате использования неоригинальных или видоизмененных аккумуляторов. Оригинальные аккумуляторы Makita подвергаются строгой оценке на совместимость с инструментами и зарядными устройствами Makita в соответствии с действующим законодательством и стандартами безопасности.

Советы по обеспечению максимального срока службы аккумулятора

1. **Заряжайте блок аккумулятора до того, как он полностью разрядится. Обязательно прекратите работу с устройством и зарядите блок аккумулятора, если вы заметили снижение мощности работы.**
2. **Никогда не подзаряжайте полностью заряженный блок аккумуляторов. Перезарядка сокращает срок службы аккумулятора.**
3. **Заряжайте блок аккумуляторов при комнатной температуре в 10 - 40 °C (50 - 104 °F).**

Перед зарядкой горячего блока аккумуляторов дайте ему остыть.

4. **Если блок аккумулятора не используется, извлеките его из устройства или зарядного устройства.**
5. **Зарядите ионно-литиевый аккумуляторный блок, если вы не будете пользоваться инструментом длительное время (более шести месяцев).**

СЕРВИСНОЕ ОБСЛУЖИВАНИЕ

1. Сервисное обслуживание данного устройства должно выполняться только квалифицированным ремонтным персоналом. Сервисное или техническое обслуживание устройства неквалифицированным персоналом может стать причиной травмы.
2. При обслуживании устройства используйте для замены детали точно такого же образца. Использование нестандартных деталей и несоблюдение инструкций по техническому обслуживанию устройства могут стать причиной травм или удара током.
3. Запрещается сжигать устройство, даже если оно сильно повреждено. Аккумуляторы могут взорваться под действием огня. Утилизируйте устройство в соответствии с местными нормами.

ОПИСАНИЕ ДЕТАЛЕЙ

► **Рис.1**

1	Осветительный блок	2	Линза	3	Крышка магнита	4	Рукоятка для переноски
5	Кнопка переключателя питания	6	Крючок	7	Резьбовое отверстие (1/4″)	8	Магнит

ОПИСАНИЕ РАБОТЫ

⚠***ВНИМАНИЕ:*** **Перед регулировкой или проверкой функций устройства обязательно убедитесь, что оно выключено и блок аккумулятора снят.**

Установка или снятие блока аккумуляторов

⚠***ВНИМАНИЕ:*** **Обязательно выключайте инструмент перед установкой и извлечением аккумуляторного блока.**

⚠***ВНИМАНИЕ:*** **При установке и извлечении аккумуляторного блока крепко удерживайте инструмент и аккумуляторный блок.** Если не соблюдать это требование, они могут выскользнуть из рук, что приведет к повреждению инструмента, аккумуляторного блока и травмированию оператора.

Для установки блока аккумулятора совместите выступ блока аккумулятора с пазом в корпусе и задвиньте его на место. Устанавливайте блок до упора, чтобы он зафиксировался с небольшим щелчком. Если вы видите красный индикатор, как показано на рисунке, он не зафиксирован полностью.

Для снятия аккумуляторного блока нажмите кнопку на лицевой стороне и извлеките блок.

► **Рис.2:** **1.** Красный индикатор **2.** Кнопка **3.** Блок аккумулятора

⚠***ВНИМАНИЕ:*** **Обязательно устанавливайте блок аккумулятора до конца, чтобы красный индикатор не был виден.** В противном случае блок аккумулятора может выпасть из инструмента и нанести травму вам или другим людям.

⚠***ВНИМАНИЕ:*** **Не прилагайте чрезмерных усилий при установке аккумуляторного блока.** Если блок не двигается свободно, значит он вставлен неправильно.

Индикация оставшегося заряда аккумулятора

Нажмите кнопку проверки на аккумуляторном блоке для проверки заряда. Индикаторы загорятся на несколько секунд.

► **Рис.3:** **1.** Индикаторы **2.** Кнопка проверки

Индикаторы			**Уровень заряда**
Горит	**Выкл.**	**Мигает**	
■ ■ ■ ■			от 75 до 100%
■ ■ ■ □			от 50 до 75%
■ ■ □ □			от 25 до 50%
■ □ □ □			от 0 до 25%
◪ □ □ □			Зарядите аккумуляторную батарею.

Индикаторы			Уровень заряда
Горит	Выкл.	Мигает	
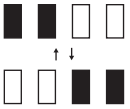			Возможно, аккумуляторная батарея неисправна.

ПРИМЕЧАНИЕ: В зависимости от условий эксплуатации и температуры окружающего воздуха индикация может незначительно отличаться от фактического значения.

ПРИМЕЧАНИЕ: Первая (дальняя левая) индикаторная лампа будет мигать во время работы защитной системы аккумулятора.

Система защиты устройства / аккумулятора

Устройство оснащено системой защиты. Она автоматически отключает питание для продления срока службы устройства и аккумулятора. Устройство автоматически отключится в указанных далее случаях, влияющих на работу самого устройства или аккумулятора.

Защита от перегрева

При перегреве устройства или аккумулятора устройство автоматически прекращает работу. В данной ситуации дайте устройству остыть перед повторным включением.

Защита от переразрядки

При истощении заряда аккумулятора светодиодные индикаторы гаснут, за исключением некоторых из них. Через некоторое время система автоматически отключает питание. В этой ситуации извлеките блок аккумулятора из устройства и зарядите его.

Защита от других неполадок

Система защиты также обеспечивает защиту от других неполадок, способных повредить устройство, и обеспечивает автоматическую остановку устройства. В случае временной остановки или прекращения работы устройства выполните все перечисленные ниже действия для устранения причины остановки.

1. Выключите и снова включите устройство для его перезапуска.
2. Зарядите аккумулятор(ы) или замените его(их) заряженным(и).
3. Дайте устройству и аккумулятору (аккумуляторам) остыть.

Если после возврата системы защиты в исходное состояние ситуация не изменится, обратитесь в сервисный центр Makita.

СБОРКА

⚠*ВНИМАНИЕ:* Перед выполнением каких-либо работ с устройством отключите его и извлеките блок аккумулятора.

Регулировка угла наклона осветительного блока

⚠*ВНИМАНИЕ:* При регулировке угла наклона осветительного блока удерживайте устройство на месте.

⚠*ВНИМАНИЕ:* Будьте осторожны, чтобы не защемить пальцы при регулировке угла наклона осветительного блока.

Осветительный блок можно разворачивать на угол до 180°.
► **Рис.4**

Осветительный блок можно поворачивать на угол до 90° по часовой стрелке и до 210° против часовой стрелки.
► **Рис.5**

ЭКСПЛУАТАЦИЯ

⚠*ОСТОРОЖНО:* Для снижения риска получения травмы не смотрите на работающую лампу и не подвергайте глаза воздействию света. Это может привести к тяжелой травме глаз.

⚠*ОСТОРОЖНО:* Для снижения риска получения ожогов и возникновения пожара не касайтесь осветительного блока и держите его на расстоянии от горючих материалов во время работы.

***ПРИМЕЧАНИЕ:* Не прилагайте чрезмерных усилий при нажатии кнопки.** В противном случае может возникнуть неисправность.

Действие выключателя

⚠*ВНИМАНИЕ:* При нажатии кнопки переключателя питания удерживайте устройство на месте.

Для включения фонаря нажмите кнопку переключателя питания после открывания осветительного блока. Яркость меняется при каждом нажатии кнопки переключателя питания. Яркость циклически меняется между уровнями "высокий", "средний", "низкий" и "выкл".

► **Рис.6:** **1.** Кнопка включения/выключения питания **2.** Осветительный блок

ПРИМЕЧАНИЕ: Имеется также возможность выключения фонаря путем складывания осветительного блока светящейся поверхностью внутрь. Для повторного включения фонаря нажмите кнопку переключателя питания после открывания осветительного блока.

Использование магнита

⚠ВНИМАНИЕ: **Перед использованием удалите все посторонние вещества, притянутые к магнитной поверхности.** В противном случае уменьшается сила магнитного поля, что может привести к травме.

⚠ВНИМАНИЕ: **При использовании магнитов прикрепляйте магнитную поверхность к ровному месту. Затем убедитесь в надежности фиксации устройства.**

⚠ВНИМАНИЕ: **При использовании устройства с магнитами не располагайте руку между магнитами и какой-либо металлической поверхностью.** Возможно защемление руки.

⚠ВНИМАНИЕ: **Не кладите ничего на устройство при его креплении магнитами.**

⚠ВНИМАНИЕ: **При отсоединении магнитной поверхности следует крепко удерживать рукоятку.**

⚠ВНИМАНИЕ: **В перерывах между использование устройства, в частности при хранении, обязательно устанавливайте крышку магнита на нижнюю поверхность устройства.** Невыполнение данного требования может привести к притягиванию ненужных металлических предметов к магнитной поверхности.

⚠ВНИМАНИЕ: **При креплении магнитов к металлической поверхности на большой высоте привязывайте рукоятку с помощью веревки или ремня во избежание падения устройства.**

ПРИМЕЧАНИЕ: **Если магнит прикреплен к материалу в течение продолжительного времени, то поверхность материала может повреждаться в зависимости от условий использования.**

ПРИМЕЧАНИЕ: **При отсоединении магнитной поверхности не сдвигайте ее.** Это может привести к повреждению поверхности, к которой прикреплено магнитное крепление.

Сдвиньте и снимите крышку магнита. Крышку магнита можно хранить с тыльной стороны осветительного блока.
Затем прикрепите магниты к металлической поверхности.
► **Рис.7:** **1.** Крышка магнита **2.** Магнит

Использование крючка

⚠ВНИМАНИЕ: **При подвешивании устройства на большой высоте привязывайте рукоятку с помощью веревки или ремня во избежание падения устройства.**

⚠ВНИМАНИЕ: **Не тяните подвешенное устройство вниз.**

Сдвиньте и снимите крышку магнита, затем поверните крючок.
► **Рис.8:** **1.** Крючок

Подвесьте крючок на трубу (диаметром до 50 мм).
► **Рис.9**

Использование тисков

Дополнительные принадлежности

⚠ВНИМАНИЕ: **При креплении адаптера к устройству необходимо плотно ввертывать адаптер в резьбовое отверстие в нижней поверхности устройства.**

⚠ВНИМАНИЕ: **При закреплении адаптера в тисках необходимо плотно затягивать фиксирующую гайку.**

⚠ВНИМАНИЕ: **После закрепления тисков в нужном положении убедитесь в том, что тиски надежно зафиксированы.**

ПРИМЕЧАНИЕ: Адаптер приобретается отдельно. Тиски и адаптер продаются отдельно.

1. Выверните барашковый винт из тисков.

2. Вверните в тиски конец адаптера с большим диаметром.

3. Поверните фиксирующую гайку для закрепления адаптера в тисках.
► **Рис.10:** **1.** Тиски **2.** Барашковый винт **3.** Адаптер **4.** Конец большего диаметра **5.** Фиксирующая гайка

4. Вверните другой конец адаптера в резьбовое отверстие в нижней поверхности устройства. Прикрепите адаптер к устройству.
► **Рис.11:** **1.** Резьбовое отверстие **2.** Адаптер

5. Закрепите тиски в нужном положении.

Направление устройства может регулироваться легким ослаблением фиксирующей гайки и поворотом устройства. После регулировки направления снова затяните фиксирующую гайку.
► **Рис.12:** **1.** Тиски **2.** Фиксирующая гайка

ОБСЛУЖИВАНИЕ

⚠ВНИМАНИЕ: **Перед проведением осмотра или технического обслуживания устройства необходимо отключить его и извлечь блок аккумулятора.**

ПРИМЕЧАНИЕ: **Запрещается использовать бензин, растворители, спирт и другие подобные жидкости. Это может привести к обесцвечиванию, деформации и трещинам.**

Для обеспечения БЕЗОПАСНОСТИ и НАДЕЖНОСТИ оборудования ремонт, любое другое техобслуживание или регулировку необходимо производить в уполномоченных сервис-центрах Makita или сервис-центрах предприятия с использованием только сменных частей производства Makita.

Очистка

⚠***ВНИМАНИЕ:*** **Не мойте устройство в воде.**

Периодически протирайте внешнюю часть (корпус) устройства тряпкой, смоченной в мыльной воде.

ДОПОЛНИТЕЛЬНЫЕ ПРИНАДЛЕЖНОСТИ

⚠***ВНИМАНИЕ:*** **Данные принадлежности или приспособления рекомендуются для использования с инструментом Makita, указанным в настоящем руководстве.** Использование других принадлежностей или приспособлений может привести к получению травмы. Используйте принадлежность или приспособление только по указанному назначению.

Если вам необходимо содействие в получении дополнительной информации по этим принадлежностям, свяжитесь с вашим сервис-центром Makita.

- Тиски
- Адаптер
- Оригинальный аккумулятор и зарядное устройство Makita

ПРИМЕЧАНИЕ: Некоторые элементы списка могут входить в комплект инструмента в качестве стандартных приспособлений. Они могут отличаться в зависимости от страны.

規格

型號：		ML013G
額定電壓		D.C. 36 V - 40 V（最大）
光通量 （高／中／低）		1,200 lm / 800 lm / 500 lm
操作時間 （高／中／低）	使用 BL4040	12 小時／18 小時／29 小時
尺寸（不含電池組） （長 x 寬 x 高）	折疊位置	172 mm x 91 mm x 161 mm
	操作位置 （最大高度）	172 mm x 91 mm x 284 mm
淨重 （不含電池組及磁吸蓋）		0.88 kg

- 生產者保留變更規格不另行通知之權利。
- 規格可能因銷往國家之不同而異。
- 操作時間為約略估算，會因電池類型、充電狀態及使用狀況而異。

適用的電池組與充電器

電池組	BL4020 / BL4025 / BL4040 / BL4040F / BL4050F
充電器	DC40RA / DC40RB / DC40RC / DC40WA / BCC01 / BCC02

- 上述某些電池組與充電器可能會因居住地區而無法使用。

⚠警告： 務必使用上述的電池組與充電器。使用任何其他電池組與充電器可能會導致人員受傷和／或火災。

符號

以下顯示本設備可能使用的符號。在使用工具前，請務必理解其涵義。



請仔細閱讀使用說明書。



僅用於歐盟國家
由於本設備中存有危險組件，廢棄電氣與電子設備、蓄電池與電池可能會對環境與人體健康產生負面影響。請勿將電氣與電子器具或電池和家庭廢棄物一同處理！根據針對廢棄電氣與電子設備、蓄電池與電池及廢棄蓄電池與電池制訂的歐洲指令及其對本國法律的修改版，應依照環境保護法規個別存放廢棄電氣設備、電池與蓄電池，並將其送至都市垃圾獨立回收點。
這類設備會在設備上以打叉的滑輪垃圾桶作為符號標示。

僅用於歐盟國家
正確丟棄本產品
此標記代表在歐盟境內，本產品不應與其他家庭廢棄物一同丟棄。為了避免任意丟棄的廢棄物對環境或人體健康造成危害，請負起回收責任，促進物質資源的永續利用。若要回收舊裝置，請善用資源回收系統，或聯絡當初出售本產品的經銷商。經銷商能以環保方式回收本產品。
由於本設備中存有危險組件，廢棄電氣與電子設備可能會對環境與人體健康產生負面影響。


請勿注視作業燈。

安全警告

請詳閱並遵循所有安全說明。警告 – 使用本器具時，請務必遵守以下注意事項：

1. **若要減少受傷的風險，在兒童附近使用產品時請務必確實執行監督。**
2. **請勿觸摸高溫零件，以減少燙傷風險。**在使用期間及剛使用完畢時，鏡片可能會非常燙。
3. **僅可使用製造商建議或銷售的配件。**
4. **請勿在雨中或雪中使用本器具。**
5. **為降低觸電風險，請勿將器具放入水或其他液體中。請勿將器具放置或存放在可能掉入或落入浴缸或水槽的地方。**
6. **警告：為降低受傷風險，請勿注視作業燈或讓光線照射眼睛。**可能導致眼睛嚴重受傷。
7. **警告：請勿使用磁鐵進行水平懸掛安裝。**
8. **為降低起火風險，操作時應遠離易燃材料。**
9. **此照明設備的光源不可更換；當光源達到使用壽命時，應更換整個照明設備。**
10. **此照明設備的控制裝置為不可更換的組件；當控制裝置達到使用壽命時，應更換整個照明設備。**
11. **請勿將燈光直接照射他人。**
12. **若器具有通風口，請勿遮蓋或阻塞通風口。請保持通風口清潔，以利散熱。**通風口堵塞可能導致火災。
13. **除了搬運器具外（如吊升時），請勿使用手提把手。**
14. **插入電池組時，請小心勿使手部撞到手提把手。**
15. **請將本器具存放在兒童無法觸及之處。**
16. **在無法安裝磁性表面的地方使用本器具時，請將器具放在平穩的表面上。**否則器具可能會翻倒而導致掉落意外。
17. **如果器具掉落，使用前務必檢查有無損傷或安全問題。**
18. **請勿在強風時使用本器具。**否則可能會發生掉落意外。
19. **請勿在爆炸性空氣中使用本器具，例如有可燃液體、氣體或粉塵的環境。**
20. **請勿將本器具暴露在會產生火花或腐蝕性氣體的環境中。**
21. **不使用器具時，務必從器具取出電池組。**
22. **請將本器具存放於室內。**
23. **請勿在水中清洗器具。**
24. **保留產品上的標籤及銘板，其中含有重要資訊。**如果無法閱讀或遺失，請聯絡Makita（牧田）維修服務中心進行免費更換。
25. **在進行任何調整、更換配件或存放器具之前，請將電池組從器具上取下。**此類防護性安全措施可降低器具意外啟動的風險。
26. **除使用和注意事項說明中的指示外，請勿改裝或嘗試維修器具或電池組。**
27. **請勿粗暴地使用本器具，例如摔落或碰撞。**否則可能會導致故障或人員傷害。
28. **雙手潮濕時，請勿拿取充電器及充電器端子。**
29. **請勿於室外進行電池充電。**
30. **請勿在心臟節律器附近使用本器具。**磁鐵可能干擾心臟節律器的運作。
31. **請勿將磁性表面靠近電子裝置、時鐘、手錶或 IC 卡等精密設備。**磁力可能會對相關精密設備造成影響。
32. **請勿過度拉伸身體。雙腳請隨時站穩並保持平衡。**以便在意外情況下，能夠更容易掌控燈光。
33. **請勿在梯子或不平穩的支撐物上使用器具。**在穩固的表面上保持穩定的站姿，有助於在遇到突發情況時更適時地控制器具。

電池供電器具的安全警告

電池供電器具的使用和注意事項

1. **避免意外啟動。在接上電池組及拿起或搬運器具之前，請先確保開關位於關閉位置。**搬運器具時手指放在開關上，或在開關處於開啟位置時將器具通電，皆可能會引發事故。
2. **在進行任何調整、更換配件或存放器具之前，請將電池組從器具上取下。**此類防護性安全措施可降低器具意外啟動的風險。
3. **僅使用製造商指定的充電器進行充電。**使用適用於某一類型電池組的充電器給其他電池組充電可能會引起火災。
4. **僅限使用專門設計的電池組操作器具。**使用任何其他電池組可能會造成人員受傷及火災。
5. **不使用電池組時請將其遠離紙夾、硬幣、鑰匙、釘子、螺絲或其他小型金屬物體放置。這些物體可能會使電池端子短路。**短接電池端子可能會引起燃燒或起火。
6. **使用過度時，電池中可能溢出液體；請避免接觸。如果意外接觸到電池漏液，請用水沖洗。如果液體接觸到眼睛，請就醫。**電池漏液可能會導致過敏發炎或灼傷。
7. **請勿使用損壞或經改裝的電池組或器具。**損壞或經改裝的電池可能會出現無法預料的運作情形，而引發火災、爆炸或人員受傷風險。
8. **請勿將電池組或器具暴露於火源或高溫環境。**暴露於火源或 130° C 以上的高溫可能會發生爆炸。
9. **請遵守所有充電說明，並勿於說明中指定之溫度範圍外為電池組或器具進行充電。**以錯誤的方式或於指定之溫度範圍外進行充電，可能會損壞電池，並增加火災風險。
10. **僅可由合格維修人員使用相同的更換零件進行維修。**如此可確保維持產品的安全性。
11. **除使用和注意事項說明中的指示外，請勿改裝或嘗試維修器具或電池組。**

電池組的重要安全須知

1. **使用電池組之前，請閱讀（1）充電器、（2）電池和（3）使用電池的產品上的所有指示說明和注意標識。**
2. **請勿拆解或改裝電池組。**以免引發火災、過熱或爆炸。
3. **如果工具運行時間極短，請立即停止使用。否則可能會導致過熱、起火甚至爆炸。**
4. **如果電解液進入眼睛，請立即用清水沖洗並就醫。這種情況可能會導致失明。**
5. **請勿短接電池組：**
   (1) **請勿用任何導電材料觸碰電池端子。**
   (2) **避免將電池組與釘子、硬幣等金屬物品存放在同一容器中。**
   (3) **請勿將電池組置於水中或使其淋雨。**

   電池短路會產生較大的電流、導致過熱並可能引起起火甚至擊穿。
6. **請勿在溫度可能達到或超過 50° C (122° F) 的場所存放或使用器具和電池組。**
7. **請勿焚燒電池組，即使其已嚴重損壞或徹底磨損。電池組會在火中爆炸。**
8. **請勿釘牢、切割、輾壓、丟擲、摔落電池組，或使電池組撞擊硬物。**這類行為可能會引發火災、過熱或爆炸。
9. **請勿使用損壞的電池。**
10. **請勿維修損壞的電池組。**僅可由製造商或授權的維修商維修電池組。
11. **本工具附帶的鋰離子電池需符合危險品法規要求。**
    第三方或轉運代理在進行商業運輸時，應遵循包裝和標識方面的特殊要求。
    有關運輸項目的準備作業，諮詢危險品方面的專業人士。同時，請遵守可能更詳盡的國家法規。
    請使用膠帶保護且勿遮掩表面的聯絡資訊，並牢固封裝電池，使電池在包裝內不可動。
12. **棄置電池組時，請將其從器具取出，並棄置於安全場所。請遵循當地法規處理廢棄電池。**
13. **電池僅可用於 Makita（牧田）規定產品。**將電池裝入非相容產品中可能會導致起火、過熱、爆炸或電解液滲漏情形。
14. **如果長時間不使用本器具，必須從器具中取出電池。**
15. **使用期間和之後，電池組可能會發燙，因而造成燙傷或低溫灼傷。處理發燙的電池組時，請多加小心。**

16. **使用後請勿立即觸碰器具的端子，因為端子溫度極高，足以造成燙傷。**
17. **請勿讓碎屑或塵土卡在電池組的端子、孔洞和溝槽。**以免造成器具或電池組性能下降或故障。
18. **除非器具支援在高電壓電氣線路附近使用，否則請勿在高電壓電氣線路附近使用電池組。**以免造成器具或電池組故障或損壞。
19. **將電池置於兒童無法觸及之處。**

妥善保存這些手冊。

⚠小心： 請僅使用原裝 Makita（牧田）電池。使用非原裝 Makita（牧田）電池或經過改裝的電池可能會導致電池爆炸，從而造成火災、人身傷害或物品受損。同時也會導致 Makita（牧田）器具和充電器的 Makita（牧田）保固服務失效。

注意： 若因使用非原裝 Makita（牧田）電池或經過改裝的電池而導致任何意外，Makita（牧田）概不負責。原裝 Makita（牧田）電池經過嚴格評估，可相容於 Makita（牧田）工具和充電器，且符合適用法規與安全標準。

保持電池最大使用壽命的提示

1. **要在電池組完全放電前對其充電。當發現器具動力不足時，一定要停止使用器具並對電池組進行充電。**
2. **切勿對已經充滿的電池組再次充電。過度充電會縮短電池的使用壽命。**
3. **要在室溫為10 ℃－40 ℃的條件下對電池組充電。請在充電前使處於發熱狀態的電池組冷卻。**
4. **不使用電池組時，請將其從器具或充電器取出。**
5. **如果電池組長時間（超過六個月）未使用，請給其充電。**

維修

1. 本器具維修作業僅可由合格維修人員執行。交由非合格人員執行維修或保養可能導致受傷風險。
2. 維修本器具時，僅可使用相同的更換部件。使用未授權部件或未遵守保養說明可能會導致觸電或受傷風險。
3. 即使已嚴重受損，亦不得焚燒本器具。否則，電池會在火中爆炸。請依照當地法規棄置本器具。

部件說明

► **圖片1**

1	燈頭	2	鏡片	3	磁吸蓋	4	手提把手
5	電源開關按鈕	6	固定鉤	7	螺絲孔 (1/4〃)	8	磁鐵

功能描述

⚠小心： 調整或檢查器具功能之前，請務必關閉器具電源開關並取下電池組。

安裝或拆卸電池組

⚠小心： 安裝或拆卸電池組前，請務必關閉工具電源。

⚠小心： 安裝或拆卸電池組時請握緊工具和電池組。未握緊工具和電池組可能會導致它們從您的手中滑落，損壞工具和電池組，造成人身傷害。

安裝電池組時，將電池組舌片對準外殼上的槽溝，並將其滑入定位。將其插到底，直到聽見喀嗒聲鎖入定位為止。如果您能看見圖中所示的紅色指示器，則表示尚未完全鎖定。

拆卸電池組時，要在滑動電池組前側按鈕的同時將其從工具中抽出。

► **圖片2: 1.** 紅色指示器 **2.** 按鈕 **3.** 電池組

⚠小心： 務必將電池組完全插入，直至看不見紅色指示器為止。否則其可能會意外從工具中脫落出來從而造成自身或他人受傷。

⚠小心： 請勿過度用力安裝電池組。如果電池組滑動不平滑，可能是插入不當。

顯示電池的剩餘電量

按下電池組上的檢查按鈕顯示剩餘電池電量。指示燈將亮起數秒。

► **圖片3: 1.** 指示燈 **2.** 檢查按鈕

指示燈			剩餘電量
亮起	關閉	閃爍	
■	□	◪	
■ ■ ■ ■			75%至100%
■ ■ ■ □			50%至75%
■ ■ □ □			25%至50%
■ □ □ □			0%至25%
◪ □ □ □			請對電池進行充電。
■ ■ □ □ ↑ ↓ □ □ ■ ■			電池可能存在故障。

注： 根據使用條件和環境溫度，指示電量可能於實際電量有稍許不同。

注： 電池保護系統運作時，第一個 (最左側) 指示燈將閃爍。

器具／電池保護系統

本器具配備保護系統。此系統可自動切斷電源，以延長器具和電池使用壽命。若本器具或電池出現以下情況，器具將會自動停止運作。

過熱保護

器具或電池過熱時，器具會自動停止。在此情況下，請等待器具冷卻後，再重新啟動。

過放電保護

電池電量過低時，除了部分 LED 之外，其他 LED 燈會熄滅。過一會之後，系統會自動切斷電源。在此情況下，請將電池組從器具中取出並進行充電。

其他原因保護

保護系統也設計用於防止可能損壞器具的其他原因，並可讓器具自動停止運轉。當器具暫時停止或停止運作時，請執行所有下列步驟以解決原因。

1. 關閉器具電源並重新開啟，以重新啟動。
2. 對電池進行充電，或更換為已充電的電池。
3. 等待器具和電池冷卻。

如果恢復保護系統運作後，情況沒有任何改善，請洽詢當地 Makita（牧田）維修服務中心。

裝配

⚠小心： 在對本器具進行任何作業之前，請務必關閉本器具電源開關並取下電池組。

調整燈頭的角度

⚠小心： 調整燈頭的角度時請握住器具。

⚠小心： 調整燈頭的角度時，小心不要夾傷手指。

燈頭可展開最大 180° 。

► **圖片4**

燈頭可順時針旋轉最多 90° ，逆時針旋轉最多 210° 。

► **圖片5**

操作

⚠警告： 為降低受傷風險，請勿注視作業燈或讓光線照射眼睛。可能導致眼睛嚴重受傷。

⚠警告： 為降低燙傷及起火風險，請勿觸摸燈頭，且操作時應遠離易燃材料。

注意： 請勿過於用力按壓按鈕。否則可能會發生故障。

開關操作

⚠小心： 按壓電源開關按鈕時請握住器具。

若要開啟照明，請在打開燈頭後按下電源開關按鈕。每次按下電源開關按鈕時，亮度都會變更。亮度會在高、中、低和關閉之間循環切換。

► **圖片6: 1.** 電源開關按鈕 **2.** 燈頭

注： 您也可以折疊燈頭（發光面朝內）來關閉照明。若要重新開啟照明，請在打開燈頭後按下電源開關按鈕。

搭配磁鐵使用

⚠小心： 使用前先清除磁性表面上的任何異物。否則磁力會減弱，而可能導致受傷。

⚠小心： 使用磁鐵時，請將磁性表面吸附在平坦的地方。然後確保器具牢牢固定。

⚠小心： 使用磁鐵固定裝置時，請勿將手放在磁鐵與金屬表面之間。手部可能被夾傷。

⚠小心： 以磁鐵固定時，請勿在器具上放置任何物品。

⚠小心： 分離磁性表面時，請務必牢牢握住把手。

⚠小心： 不使用器具時（例如存放），務必將磁吸蓋安裝於器具底部。若未能如此，可能會導致非預期的金屬物體吸附在磁性表面上。

⚠小心： 將磁鐵吸附於高處的金屬表面時，請用繩索或束帶綁住把手，以防器具掉落。

注意： 若磁鐵長時間吸附於材料，根據使用情況可能會損壞該材料表面。

注意： 分離磁性表面時，請勿將其滑動。磁鐵附著的表面可能會損壞。

滑動並取下磁吸蓋。磁吸蓋可收納於燈頭背面。
接著，將磁鐵吸附於金屬表面。
► **圖片7: 1.** 磁吸蓋 **2.** 磁鐵

使用固定鉤

⚠小心： 將器具懸掛於高處時，請用繩索或束帶綁住把手，以防器具掉落。

⚠小心： 請勿在器具懸掛時，將其往下拉。

滑動並取下磁吸蓋，然後轉動固定鉤。
► **圖片8: 1.** 固定鉤

將固定鉤掛在管件上（最大 ø50 mm）。
► **圖片9**

使用虎鉗

選購配件

⚠小心： 將轉接頭固定至器具時，請務必將轉接頭牢固旋入器具底部的螺絲孔中。

⚠小心： 將轉接頭固定至虎鉗時，請務必確實鎖緊固定螺帽。

⚠小心： 將虎鉗裝到所需位置後，請確認虎鉗已確實固定。

注： 轉接頭需另行購買。虎鉗與轉接頭為單獨販售。

1. 請從虎鉗上鬆開指旋螺絲。

2. 將轉接頭較大直徑的一端旋入虎鉗中。

3. 轉動固定螺帽，將轉接頭固定至虎鉗。
► **圖片10: 1.** 虎鉗 **2.** 指旋螺絲 **3.** 轉接頭 **4.** 大直徑端 **5.** 固定螺帽

4. 將轉接頭的另一端旋入器具底部的螺絲孔。將轉接頭固定至器具。
► **圖片11: 1.** 螺絲孔 **2.** 轉接頭

5. 將虎鉗裝到所需位置。

稍微鬆開固定螺帽並轉動器具，便可調整器具的方向。調整方向後，重新鎖緊固定螺帽。
► **圖片12: 1.** 虎鉗 **2.** 固定螺帽

保養

⚠小心： 進行檢查或保養之前，請務必關閉器具電源並拆下電池組。

注意： 切勿使用汽油、苯、稀釋劑、酒精或類似物品清潔工具。否則可能會導致工具變色、變形或出現裂縫。

為了保證產品的安全與可靠性，任何維修或其他維修保養工作需由Makita（牧田）授權的或工廠維修服務中心來進行。務必使用Makita（牧田）的更換部件。

清潔

⚠小心： 請勿在水中清洗器具。

請定期以布沾取肥皂水擦拭器具外側（器具本體）。

選購附件

⚠小心： 這些附件或裝置建議使用於本說明書所指定的Makita（牧田）工具。如使用其他廠牌附件或裝置，可能導致傷人的危險。僅可將選購附件或裝置用於規定目的。

如您需要瞭解更多關於這些選購附件的信息，請諮詢當地的Makita（牧田）維修服務中心。

- 虎鉗
- 轉接頭
- Makita（牧田）原裝電池和充電器

注： 本列表中的一些部件可能作為標準配件包含於工具包裝內。規格可能因銷往國家之不同而異。

台灣RoHS限用物質含有量標示
請掃描右方QR Code或參考下列網址；
https://makita.com.tw/rohs/

生產製造商名稱： Makita Corporation
進口商名稱：台灣牧田股份有限公司

電話： 02-8601-9898
傳真機：02-8601-2266
地址：新北市 24459 林口區文化三路二段 798 號

Makita Europe N.V.

Jan-Baptist Vinkstraat 2, 3070 Kortenberg, Belgium

Makita Corporation

3-11-8, Sumiyoshi-cho, Anjo, Aichi 446-8502 Japan

www.makita.com



ML013G-29L-HK(CE)-2507
EN, FR, DE, IT, NL, ES, PT, DA, EL, TR, SV, NO, FI, LV, LT, ET, PL, HU, SK, CS, SL, SQ, BG, HR, MK, SR, RO, UK, RU, ZHTW
20250917