中文繁體：原本

牧田®

使用說明書

充電式鋼筋綁線機

TR001G

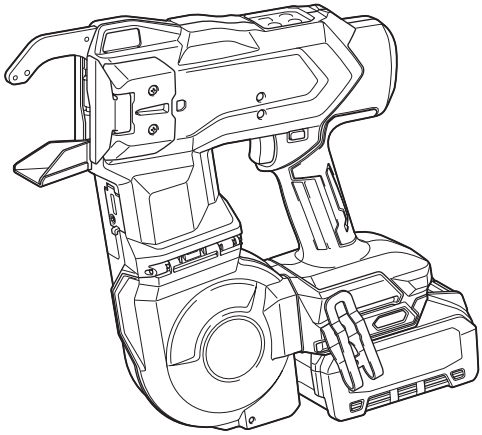

使用前請閱讀。

規格

型號：	TR001G
全長（含 BL4040）	375 mm
額定電壓	D.C. 36 V - 40 V（最大）
淨重	3.3 - 4.5 kg

- 生產者保留變更規格不另行通知之權利。
- 規格和電池組可能因銷往國家之不同而異。
- 淨重值包含可正常且安全使用之組件與電池組的最輕與最重組合，如說明書中所述。

適用的電池組與充電器

電池組	BL4020* / BL4025* / BL4040* / BL4040F* / BL4050F* / BL4080F *：推薦的電池
充電器	DC40RA / DC40RB / DC40RC / DC40WA / BCC01 / BCC02

- 上述某些電池組與充電器可能會因居住地區而無法使用。

⚠警告： 務必使用上述的電池組與充電器。使用任何其他電池組與充電器可能會導致人員受傷和／或火災。

綁紮鋼線規格

選購配件

綁紮鋼線類型		退火鐵綁紮鋼線
直徑		ø1.6 mm
每一捲的綁紮鋼線數	#3 x #3 (10 mm x 10 mm)	約 240 支
	#5 x #5 (16 mm x 16 mm)	約 190 支
	#10 x #5 x #5 (32 mm x 16 mm x 16 mm)	約 140 支

可綁紮鋼筋的組合

2 條鋼筋的組合

	#3 (10 mm)	#4 (13 mm)	#5 (16 mm)	#6 (19 mm)	#7 (22 mm)	#8 (25 mm)
#3 (10 mm)	✓	✓	✓	✓	✓	✓
#4 (13 mm)	✓	✓	✓	✓	✓	✓
#5 (16 mm)	✓	✓	✓	✓	✓	✓
#6 (19 mm)	✓	✓	✓	✓	✓	✓
#7 (22 mm)	✓	✓	✓	✓	✓	✓
#8 (25 mm)	✓	✓	✓	✓	✓	✓
#9 (29 mm)	✓	✓	✓	✓	✓	✓
#10 (32 mm)	✓	✓	✓	✓	✓	-

	#3 (10 mm)	#4 (13 mm)	#5 (16 mm)	#6 (19 mm)	#7 (22 mm)	#8 (25 mm)
#11 (35 mm)	✓	✓	✓	✓	-	-

3 條鋼筋的組合

	#3 x #3 (10 mm x 10 mm)	#4 x #4 (13 mm x 13 mm)	#5 x #5 (16 mm x 16 mm)	#6 x #6 (19 mm x 19 mm)	#7 x #7 (22 mm x 22 mm)	#8 x #8 (25 mm x 25 mm)
#3 (10 mm)	✓	✓	✓	✓	✓	✓
#4 (13 mm)	✓	✓	✓	✓	✓	-
#5 (16 mm)	✓	✓	✓	✓	-	-
#6 (19 mm)	✓	✓	✓	✓	-	-
#7 (22 mm)	✓	✓	✓	✓	-	-
#8 (25 mm)	✓	✓	✓	✓	-	-
#9 (29 mm)	✓	✓	✓	-	-	-
#10 (32 mm)	✓	✓	✓	-	-	-

4 條鋼筋的組合

	#3 x #3 (10 mm x 10 mm)	#4 x #4 (13 mm x 13 mm)	#5 x #5 (16 mm x 16 mm)
#3 x #3 (10 mm x 10 mm)	✓	✓	✓
#4 x #4 (13 mm x 13 mm)	✓	✓	✓
#5 x #5 (16 mm x 16 mm)	✓	✓	✓

注意： 若鋼筋之間有間隙或工具使用的方向不正確，則可能無法綁紮鋼筋。

符號

以下顯示本設備可能使用的符號。在使用工具前，請務必理解其涵義。


請仔細閱讀使用說明書。


請佩戴護目鏡。


勿受雨水淋濕。


操作工具時，雙手不可接近鋼線捲筒或鋼線。


雙手務必遠離工具前端。



僅用於歐盟國家
由於本設備中存有危險組件，廢棄電氣與電子設備、蓄電池與電池可能會對環境與人體健康產生負面影響。請勿將電氣與電子器具或電池和家庭廢棄物一同處理！根據針對廢棄電氣與電子設備、蓄電池與電池及廢棄蓄電池與電池制訂的歐洲指令及其對本國法律的修改版，應依照環境保護法規個別存放廢棄電氣設備、電池與蓄電池，並將其送至都市垃圾獨立回收點。
這類設備會在設備上以打叉的滑輪垃圾桶作為符號標示。

用途

本工具用於綁紮鋼筋。

噪音

典型A加權噪音級別（根據EN60745-2-18測定）：
聲壓級（L_{pA}）：80 dB (A)
聲功率級別（L_{WA}）：88 dB (A)
不確定度（K）：3 dB (A)

注： 聲明的噪音值係根據標準測試方法測定，可用於相互比較工具。

注： 聲明的噪音值亦可用於暴露的初步評估。

⚠警告：請佩帶護耳罩。

⚠警告：實際使用電動工具時的噪音值可能因使用方法而與聲明的噪音值不同。

⚠警告：請務必基於預測的實際使用條件（考慮操作周期的所有方面，如工具關閉時間、怠速運行時間和啟動時間）採取安全措施保護操作人員。

振動

連續振動總值（三軸向量和）（根據EN60745-2-18測定）：
工作模式：綁紮金屬棒
振動值（a_h）：2.5 m/s^2 或更小
不確定度（K）：1.5 m/s^2

注： 聲明的總振動值係根據標準測試方法測定，可用於相互比較工具。

注： 聲明的總振動值亦可用於暴露的初步評估。

⚠警告：實際使用電動工具時的振動值可能因使用方法而與聲明的噪音值不同。

⚠警告：請務必基於預測的實際使用條件（考慮操作周期的所有方面，如工具關閉時間、怠速運行時間和啟動時間）採取安全措施保護操作人員。

符合性聲明

僅用於歐洲國家

符合性聲明隨附於本使用說明書的附錄 A。

安全警告

一般電動工具安全警告

⚠*警告* 請通讀本電動工具附帶的所有安全警告、安全事項、插圖和規格。未按照以下列舉安全事項而使用或操作可能導致觸電、火災和／或嚴重傷害。

妥善保存所有的警告和安全事項說明以備將來參考。

在該警告中的「電動工具」是指電網電源供電（接電源線）的電動工具或電池驅動（充電式）的電動工具。

工作場地安全

1. **保持工作場地清潔和明亮。**混亂和黑暗的場所會引發事故。
2. **請勿在易爆環境，如有易燃液體、氣體或粉塵的環境下操作電動工具。**電動工具產生的火花會點燃粉塵或氣體。
3. **操縱電動工具時不可讓兒童和旁觀者接近。**操作時分心會使你無法正常控制機器。

電氣安全

1. **電動工具插頭必須與插座匹配。絕不能以任何方式改裝插頭。需接地的電動工具不能使用任何轉換插頭。**使用未經改裝的插頭和與之匹配的插座將減少觸電危險。
2. **工作時，身體不可接觸到接地的金屬體，例如鐵管、散熱器、火爐和冷凍機。**如果身體接地會增加觸電危險。
3. **不得將電動工具暴露在雨中或潮濕環境中。**若有水進入電動工具將增加觸電危險。
4. **不得蹧踏導線。不可拖著導線移行工具或拉導線拔出插頭。還須避免使導線觸及高熱物體、油脂、尖銳邊緣或運動部件。**受損或纏繞的導線會增加觸電危險。
5. **當在戶外使用電動工具時，一定要採用戶外專用的延長導線。**採用戶外專用的延長導線能減少觸電的危險。
6. **如必須在潮濕的環境中使用電動工具，請使用殘餘電流裝置（RCD）保護電源。**使用RCD保護電源能減少觸電的危險。
7. **電動工具會產生對使用者無害的電磁場(EMF)。**不過，對心律調整器使用者及其他類似醫療器材的使用者而言，請務

必先聯絡器材製造商及／或醫師以瞭解相關建議，再操作此類電動工具。

人身安全

1. **保持警覺，當操作電動工具時關注所從事的操作並保持清醒。請勿在疲勞時或受到藥物、酒精或治療影響時操作電動工具。**在操作電動工具期間分心可能會導致嚴重人身傷害。
2. **使用安全裝置。始終佩帶護目鏡。**安全裝置，如適當條件下的防塵面具、防滑安全鞋、安全帽、防護耳罩等設備能減少人身傷害。
3. **避免意外起動。在將工具接上電源和／或電池組以及拿起或搬動電動工具之前，確保開關處於關閉位置。**搬運工具時手指放在已接通電源的開關上或開關處於接通時插入插頭可能會引發事故。
4. **在電動工具接通之前，取下所有調節鑰匙或扳手。**遺留在電動工具旋轉零件上的扳手或鑰匙會導致人身傷害。
5. **操作時手不要伸得太長。使用時請雙腳站穩，時刻保持平衡。**這樣在意外情況下能很好地控制電動工具。
6. **注意衣裝。不要穿寬鬆衣服或佩帶飾品。勿使頭髮和衣服靠近運動部件。**寬鬆衣服、佩飾或長發易卷入運動部件。
7. **如果提供了與排屑裝置、集塵設備連接用的裝置，則確保他們連接完好且使用得當。**使用集塵設備可減少因碎屑引起的危險。
8. **切勿因頻繁使用本工具而自認熟練導致您大意輕忽工具的安全原則。**一時的疏忽隨即會造成人員重傷。
9. **使用電動工具時，請務必配戴護目鏡，以防眼睛受到傷害。護目鏡需符合美國 ANSI Z87.1 標準、歐洲 EN 166 標準或澳洲／紐西蘭 AS/NZS 1336 標準。若於澳洲／紐西蘭地區，法定需配戴面罩以保護臉部。**

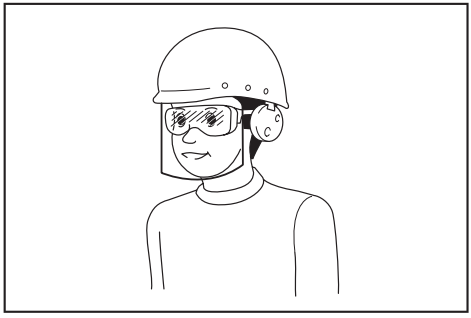

雇主有責任監督工具操作者和其他鄰近工作區域的人員穿戴合適的安全保護裝備。

電動工具使用和注意事項

1. **使用電動工具時請勿用蠻力。根據用途使用適當的電動工具。**選擇具有適當設計額定值的電動工具會使妳工作更有效、更安全。
2. **如果開關無法接通或關閉工具電源，則不可使用該電動工具。**不能用開關來控制的電動工具是危險的且必須進行修理。
3. **在進行任何調整、更換配件或存放電動工具之前，請將插頭從電源上拔下，並且／或將可拆式電池組從工具上取下。**此類防護性安全措施可減少電動工具突然起動的危險。
4. **將閒置的電動工具存放在小孩不能拿到之處，並且不要讓不熟悉電動工具或對這些說明不了解的人操作電動工具。**電動工具在未經訓練的用戶手中是危險的。
5. **保養電動工具及配件。檢查運動部件的安裝誤差或卡滯情形、零件損壞和影響電動工具運轉的其他情況。如有損壞，電動工具必須在使用之前修理好。**許多事故由保養不良的電動工具引發。
6. **保持切削刀具的鋒利和清潔。**保養良好的有鋒利切削刃的刀具不易被卡住而且容易控制。
7. **按照使用說明書，根據作業條件和作業特點來使用電動工具、附件和工具的刀頭等。**將電動工具用於那些與要求不符的操作可能會導致危險情況。
8. **手柄及握把表面務必保持乾燥清潔，不沾油脂。**如手柄及握把表面油滑，將無法在非預期的情況下安全操控工具。
9. **使用此工具時，請勿穿戴可能會捲入的布質工作手套。**布質工作手套捲入移動零件中，會導致嚴重的人身傷害。

用電池驅動的電動工具的使用和注意事項

1. **僅使用製造商指定的充電器進行充電。**使用適用於某一類型電池組的充電器給其他電池組充電可能會引起火災。
2. **僅使用專門設計的電池組給電動工具供電。**使用任何其他電池組可能會造成人身傷害及火災。
3. **不使用電池組時請將其遠離紙夾、硬幣、鑰匙、釘子、螺絲或其他小型金屬物體放置。這些物體可能會使電池端子**

短路。短接電池端子可能會引起燃燒或起火。

4. **使用過度時，電池中可能溢出液體；請避免接觸。如果意外接觸到電池漏液，請用水沖洗。如果液體接觸到眼睛，請就醫。**電池漏液可能會導致過敏發炎或灼傷。
5. **請勿使用損壞或經修改過的電池組或工具。**損壞或經修改過的電池可能會出現無法預料的運作情形，而引發火災、爆炸或人員受傷風險。
6. **請勿將電池組或工具暴露於火源或高溫環境。**暴露於火源或 130° C 以上的高溫可能會發生爆炸。
7. **請遵守所有充電說明，並勿於說明中指定之溫度範圍外進行電池組或工具充電。**以錯誤的方式或於指定之溫度範圍外進行充電，可能會損壞電池，並增加火災風險。

維修

1. **將你的電動工具送交專業維修人員修理，必須使用相同的備件進行更換。**這樣將確保所維修的電動工具的安全性。
2. **請勿維修損壞的電池組。**僅可由製造商或授權的維修商維修電池組。
3. **上潤滑油及更換附件時請遵循本說明書指示。**

充電式鋼筋綁線機安全警告

1. **切勿將工具指向任何人員。切勿使手部或腳部接近工具前端。**當工具觸及人身時若不慎啟動工具，則可能導致不預期的意外發生。
2. **工具電源開啟時，切勿裝入鋼線。**否則可能被鋼線勾纏而受傷。
3. **使用時務必關閉鋼線捲筒外蓋。**否則鋼線捲筒可能脫落並造成意外。
4. **開始作業前，務必先檢查要綁紮的鋼筋直徑是否在工具的可綁紮範圍內。**
5. **請穿著下擺及袖子均貼身的衣物。工作時不可將毛巾或其他物品圍繞於脖子上。**否則可能被轉動中的零件勾纏而造成意外。
6. **使用工具前務必檢查下列事項。**
   - **檢查沒有任何零件損壞**
   - **檢查沒有任何螺栓鬆脫**
   - **檢查安全裝置運作正常**
7. **若發現任何異常情形，立即停止使用工具。切勿自行維修工具。請洽詢當地 Makita 維修服務中心，處理相關維修事宜。**若於工具不完整的狀態下操作使用，則可能導致意外發生。
8. **安裝電池組時，務必將扳機鎖定且手指不可放置於扳機上。**不正確的操作可能會造成意外。
9. **綁紮鋼筋時，特別注意不可移動鋼筋。**若鋼筋由於綁紮而移動，則可能造成您受傷。
10. **鋼線進行綁紮期間，切勿碰觸鋼線。**否則可能被鋼線勾纏而受傷。
11. **鋼線進行綁紮期間，切勿使手部接近綁紮點。**否則可能被鋼線勾纏而受傷。
12. **鋼線進行綁紮期間，務必穩穩握住工具的把手。**否則可能造成腕部遭扭轉或身體遭拉扯，進而導致受傷。
13. **目前的綁紮作業尚未完成之前，切勿前往下一綁紮點。**否則可能導致受傷。
14. **鋼線進行綁紮期間，注意鋼線的末端。**否則可能使手部被鋼線末端勾纏而受傷。
15. **鋼線進行綁紮期間，切勿碰觸側板。若需要碰觸側板，務必先將扳機鎖定，或關閉電源按鈕並取下電池組。**否則可能導致受傷。
16. **完成鋼線綁紮後，將工具垂直上拉。**否則手臂可能被鋼筋勾纏並導致意外發生。
17. **小心避免使工具摔落、碰撞或遭到撞擊。工具使用前若曾遭受強力撞擊，務必確認工具無任何受損或破裂情形，且安全裝置可正常運作。**否則可能會發生意外事故。
18. **若有下列任一情形，請立即鎖定扳機、關閉電源按鈕並將電池組自工具中取出。**若工具運作不正常，則可能導致意外發生。
    - **若電池組裝上後立即發出運作的聲音。**
    - **若出現過熱、異味或異常雜音等情形。**
    - **針對異常現象採取因應措施時。（請洽詢當地 Makita 維修服務中心，處理相關維修事宜。）**
    - **裝入或取出鋼線捲筒時。**
    - **工作期間攜帶工具行動時。**
    - **不使用工具時。**
    - **檢查或調整工具時。**
    - **拆除纏繞的鋼線時。**
19. **在鷹架上作業時，務必保持鷹架穩固並採用可確保身體平衡的姿勢。**若鷹架不

夠穩固，則容易發生意外事故。

20. **在屋頂上或類似場所作業時，務必面向工作行進的方向。**若背向工作行進的方向，則可能因為失去立足點而發生意外事故。
21. **若於高處作業，確認下方人員已淨空，並注意作業期間不可使任何工具掉落。**工具掉落可能造成意外事故。
22. **切勿將工具用於綁紮鋼線以外的用途。**否則可能會發生意外事故。
23. **務必使用 Makita 的原廠鋼線。長時間未使用的鋼線可能會生鏽。切勿使用生鏽的鋼線。**否則可能會發生意外。
24. **綁紮後，確定鋼筋正確綁緊。**
    - **若有任何鋼線斷裂，則會失去綁紮的強度。調整綁紮強度，重新綁紮鋼筋。**
    - **如果鋼筋沒有正確綁緊，檢查本使用說明書所述之鋼筋組合與綁紮作業，以及剩餘鋼線量。然後重新綁緊鋼筋。**
25. **將側板緊靠鋼筋。**若側板未緊靠鋼筋，會使鋼筋之間產生空隙，進而影響綁紮強度。

電池組的重要安全須知

1. **使用電池組之前，請閱讀（1）充電器、（2）電池和（3）使用電池的產品上的所有指示說明和注意標識。**
2. **請勿拆解或改裝電池組。**以免引發火災、過熱或爆炸。
3. **如果工具運行時間極短，請立即停止使用。否則可能會導致過熱、起火甚至爆炸。**
4. **如果電解液進入眼睛，請立即用清水沖洗並就醫。這種情況可能會導致失明。**
5. **請勿短接電池組：**
   (1) **請勿用任何導電材料觸碰電池端子。**
   (2) **避免將電池組與釘子、硬幣等金屬物品存放在同一容器中。**
   (3) **請勿將電池組置於水中或使其淋雨。**

   電池短路會產生較大的電流、導致過熱並可能引起起火甚至擊穿。
6. **請勿在溫度可能達到或超過 50 ℃ 的場所存放或使用工具和電池組。**
7. **請勿焚燒電池組，即使其已嚴重損壞或徹底磨損。電池組會在火中爆炸。**
8. **請勿釘牢、切割、輾壓、丟擲、摔落電池組，或使電池組撞擊硬物。**這類行為可能會引發火災、過熱或爆炸。
9. **請勿使用損壞的電池。**
10. **本工具附帶的鋰離子電池需符合危險品法規要求。**
    第三方或轉運代理在進行商業運輸時，應遵循包裝和標識方面的特殊要求。有關運輸項目的準備作業，諮詢危險品方面的專業人士。同時，請遵守可能更詳盡的國家法規。
    請使用膠帶保護且勿遮掩表面的聯絡資訊，並牢固封裝電池，使電池在包裝內不可動。
11. **廢棄電池須移出工具並安全地棄置。關於如何處理廢棄的電池，請遵循當地法規。**
12. **電池僅可用於 Makita（牧田）規定產品。**將電池裝入非相容產品中可能會導致起火、過熱、爆炸或電解液滲漏情形。
13. **若工具長期間不使用，電池須從工具移出。**
14. **使用期間和之後，電池組可能會發燙，因而造成燙傷或低溫灼傷。處理發燙的電池組時，請多加小心。**
15. **使用後請勿立即觸碰工具的端子，因為端子溫度極高，足以造成燙傷。**
16. **請勿讓碎屑或塵土卡在電池組的端子、孔洞和溝槽。**否則可能會造成工具或電池組過熱、起火、爆炸及故障，導致燙傷或人員受傷。
17. **除非工具支援在高電壓電氣線路附近使用，否則請勿在高電壓電氣線路附近使用電池組。**以免造成工具或電池組失常或故障。
18. **將電池置於孩童無法觸及之處。**

妥善保存這些手冊。

⚠小心： 請僅使用原裝Makita（牧田）電池。使用非原裝Makita（牧田）電池或經過改裝的電池可能會導致電池爆炸，從而造成火災、人身傷害或物品受損。同時也會導致牧田工具和充電器的牧田保修服務失效。

注意： 若因使用非原裝 Makita（牧田）電池或經過改裝的電池而導致任何意外，Makita（牧田）概不負責。原裝 Makita（牧田）電池經過嚴格評估，可相容於 Makita（牧田）工具和充電器，且符合適用法規與安全標準。

保持電池最大使用壽命的提示

1. **要在電池組完全放電前對其充電。當發現工具動力不足時，一定要停止使用工具並對電池組進行充電。**
2. **切勿對已經充滿的電池組再次充電。過度充電會縮短電池的使用壽命。**
3. **要在室溫為10 ℃－40 ℃的條件下對電池組充電。請在充電前使處於發熱狀態的電池組冷卻。**
4. **不使用電池組時，請將其從工具或充電器取下。**
5. **如果電池組長時間（超過六個月）未使用，請給其充電。**

功能描述

⚠小心： 調節或檢查工具功能之前，請務必關閉工具電源開關並取下電池組。

安裝或拆卸電池組

⚠小心： 安裝或拆卸電池組前，請務必關閉工具電源。

⚠小心： 安裝或拆卸電池組時請握緊工具和電池組。未握緊工具和電池組可能會導致它們從您的手中滑落，損壞工具和電池組，造成人身傷害。

安裝電池組時，將電池組舌片對準外殼上的槽溝，並將其滑入定位。將其插到底，直到聽見喀嗒聲鎖入定位為止。如果您能看見圖中所示的紅色指示器，則表示尚未完全鎖定。

拆卸電池組時，要在滑動電池組前側按鈕的同時將其從工具中抽出。

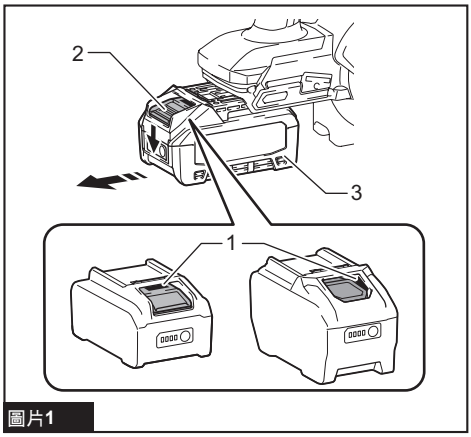

圖片1

► **1.** 紅色指示器 **2.** 按鈕 **3.** 電池組

⚠小心： 務必將電池組完全插入，直至看不見紅色指示器為止。否則其可能會意外從工具中脫落出來從而造成自身或他人受傷。

⚠小心： 請勿過度用力安裝電池組。如果電池組滑動不平滑，可能是插入不當。

顯示電池的剩餘電量

按下電池組上的檢查按鈕顯示剩餘電池電量。指示燈將亮起數秒。

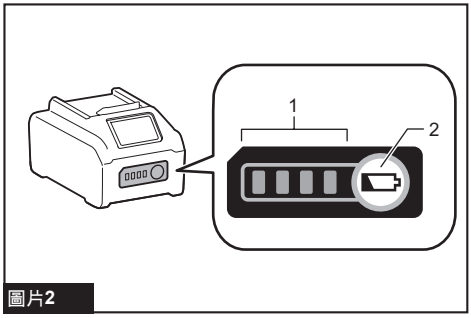

圖片2

► **1.** 指示燈 **2.** 檢查按鈕

指示燈			剩餘電量
■ 亮起	□ 關閉	◪ 閃爍	
■■■■			75%至100%
■■■□			50%至75%

指示燈			剩餘電量
亮起	關閉	閃爍	
■	■ □ □		25%至50%
■	□ □ □		0%至25%
◪	□ □ □		請對電池進行充電。
■ ■ □ □ ↑↓ □ □ ■ ■			電池可能存在故障。

注： 根據使用條件和環境溫度，指示電量可能於實際電量有稍許不同。

注： 電池保護系統運作時，第一個 (最左側) 指示燈將閃爍。

工具／電池組保護系統

本工具設有工具／電池組保護系統。此系統可自動切斷馬達電源，以延長工具和電池使用壽命。若本工具或電池組在操作期間處於下列環境，將自動停止運轉：

過載保護

以導致電池異常高電流的方式操作工具或電池時，工具會自動停止，對應的錯誤編號將閃爍於顯示面板上且會發出錯誤警示音。在此情況下，請關閉工具電源並停止會導致工具過載的操作方式。之後再開啟工具電源，重新啟動工具。

過熱保護

工具或電池過熱時，工具會自動停止，對應的錯誤編號將閃爍於顯示面板上且會發出錯誤警示音。在此情況下，請先讓工具及電池冷卻，再重新啟動工具。

過放電保護

電池電量不足時，工具會自動停止，對應的錯誤編號將閃爍於顯示面板上且會發出錯誤警示音。此時，請取出工具中的電池並進行充電。

其他原因保護

保護系統也設計用於防止可能損壞工具的其他原因，並可讓工具自動停止運轉。當工具暫時停止或停止運作時，請執行所有下列步驟以解決原因。

1. 確保所有開關位於關閉位置，然後再次開啟工具電源以重新啟動。
2. 對電池進行充電，或更換為已充電的電池。
3. 等待工具和電池冷卻。

如果恢復保護系統運作後，情況沒有任何改善，請洽詢當地 Makita（牧田）維修服務中心。

電源按鈕

⚠小心： 開啟電源時，四肢及臉部切勿接近工具前端的綁紮或轉動零件。否則可能導致受傷。

⚠小心： 電源開啟後，切勿碰觸工具前端的綁紮或轉動零件。否則可能導致受傷。

⚠小心： 插入電池組之前，確認手指已離開開關扳機並將扳機鎖定。若於扣下開關扳機時插入電池組，則可能因為意外啟動鋼線綁紮作業而導致意外發生。

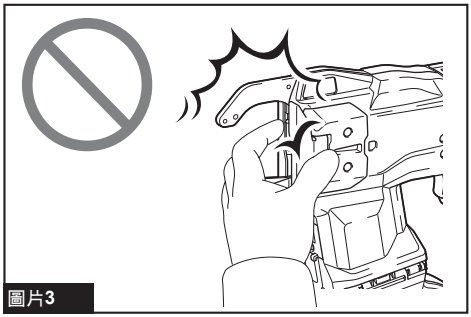

圖片3

按下電源按鈕時，電源會開啟。此時工具會自行短暫運作，用以調整初始位置。調整完成後，工具會自動停止。再次按下電源按鈕時，電源會關閉。

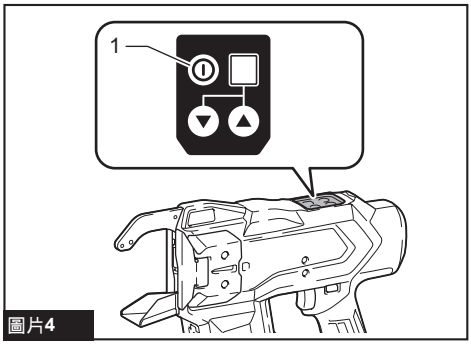

圖片4

► **1.** 電源按鈕

注： 本工具具備自動電源關閉功能。約 10 分鐘未扣下開關扳機時，工具將自動關閉電源以節省電池耗電量。

開關操作

⚠警告： 將電池組插入工具之前，請務必確認扳機開關是否能扣動自如，釋放後能夠退回至「OFF」（關閉）位置。

⚠小心： 不使用工具時，請將開關扳機鎖定在 OFF（關閉）位置。否則可能會造成受傷。

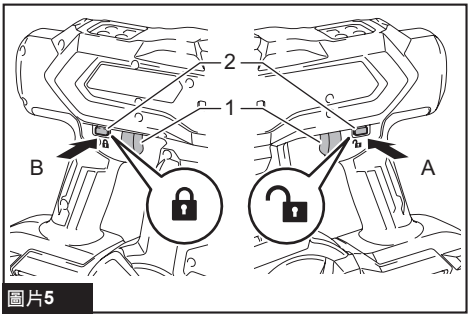

圖片5

► **1.** 開關扳機 **2.** 扳機鎖定鈕

為防止開關扳機遭意外拉動，應利用隨附的扳機鎖定鈕。若要啟動工具，請從 A 側按下板機鎖定鈕，然後拉動開關扳機。釋放開關扳機便可停止工具。使用後，請按壓 B 側的扳機鎖定鈕。

扣下開關扳機時，工具會執行下列的順序操作，然後自動停止。

1. 饋送鋼線。
2. 切斷鋼線。
3. 旋轉部件夾住並扭轉鋼線。
4. 旋轉部件回復至原位。

注： 工具尖端的旋轉部件可能在操作之間自動旋轉。

綁紮強度設定

⚠小心： 開始調整之前，務必將扳機鎖定。開啟電源時，四肢及臉部切勿接近工具前端的綁紮或轉動零件。否則可能導致受傷。

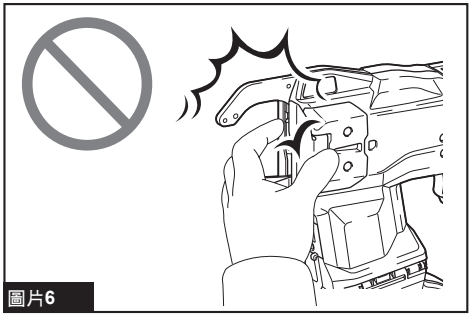

圖片6

利用綁紮強度調整按鈕可調整至需要的綁紮強度。綁紮強度將顯示於顯示面板上。顯示面板上顯示的數值越大，綁紮強度越強。

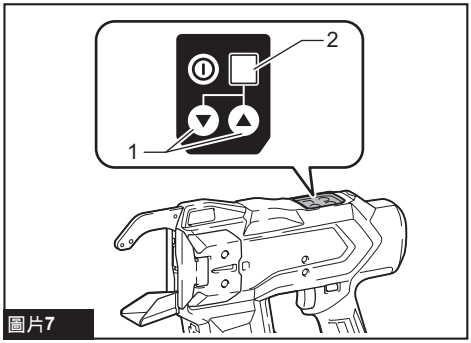

圖片7

► **1.** 綁紮強度調整按鈕 **2.** 顯示面板

若鋼線斷裂，則會失去綁紮的強度。綁紮後，檢查扭轉的部分有無斷裂情形。若有鋼線斷裂情形，利用綁紮強度調整按鈕調整綁紮強度，再重新綁紮鋼筋。

防止意外重啟功能

即使在扣動開關扳機時按下電源按鈕，工具也不會啟動，錯誤警示音將會發出且顯示面板上會閃爍數字「2」。
若要啟動工具，請依下列說明恢復工具運作。

1. 釋放開關扳機。
2. 按下電源按鈕以關閉電源。
3. 再次按下電源按鈕以開啟電源。

剩餘電池電量通知

當電池電壓降至操作所需電壓以下時，工具將停止運作並發出錯誤警示音，顯示面板也會閃爍數字「4」。錯誤警示音將持續作響，直到關閉電源為止。

注： 若環境溫度過低，即使電池電量充足亦可能發出錯誤警示音。

裝配

⚠小心： 在對工具進行任何裝配操作之前，請務必關閉工具電源開關並取下電池組。

裝入或取出綁紮鋼線（鋼線捲筒）

⚠小心： 裝入或取出鋼線及其配件時，務必關閉電源、鎖定扳機並拆下電池組。否則可能會造成事故。

⚠小心： 拿取鋼線捲筒時，請小心鋼線末端。鋼線末端尖銳，可能造成受傷。

⚠小心： 從捲筒上的鋼線鉤環取下鋼線時，請用手握住鋼線捲筒的纏繞部分再取下鋼線。否則鋼線可能會鬆脫並造成人員受傷。

⚠小心： 關上捲筒外蓋時，小心不要讓手指夾在工具與捲筒外蓋之間。捲筒外蓋可能會自動關閉並造成傷害。

注意： 務必使用 Makita（牧田）原廠綁紮鋼線。若使用 Makita（牧田）原廠綁紮鋼線以外的鋼線，可能會造成工具故障且無法保證綁紮品質。

裝入綁紮鋼線（鋼線捲筒）-

1. 按下鎖定按鈕時打開捲筒外蓋。

捲筒外蓋打開時，齒輪之間會產生間隙。

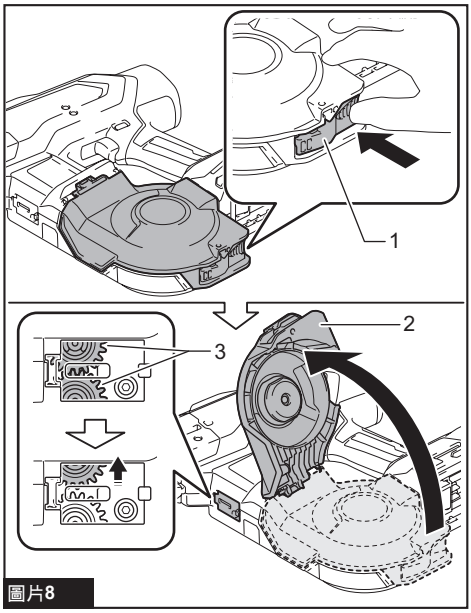

圖片8

► **1.** 鎖定按鈕 **2.** 捲筒外蓋 **3.** 齒輪

2. 依圖中所示方向將鋼線捲筒裝入工具內。

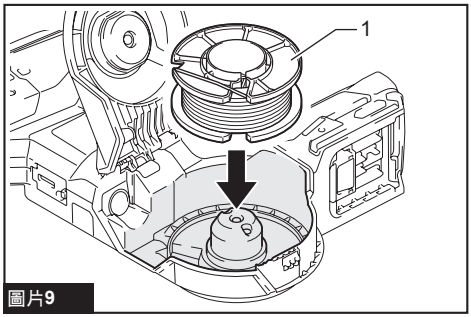

圖片9

► **1.** 鋼線捲筒

注意： 務必依圖中所示方向將鋼線捲筒裝入。若以相反方向裝入，捲筒外蓋無法關閉。

3. 將鋼線頭端拉直後穿入導板，然後將鋼線穿過齒輪之間，直到鋼線超過齒輪的旋轉軸為止。

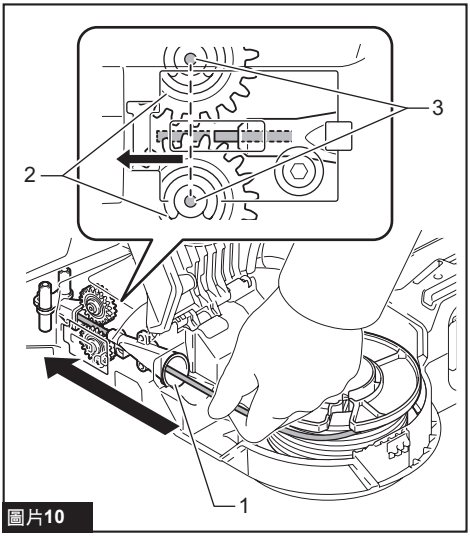

圖片10

► **1.** 導板 **2.** 齒輪 **3.** 齒輪的旋轉軸

注： 若鋼線頭端穿入導板時彎曲，可能會使鋼線卡夾於工具內。

注： 若嘗試用力將鋼線頭端用力穿入導板，可能會造成鋼線卡夾。

4. 關上捲筒外蓋，直到聽到喀嗒聲鎖定。

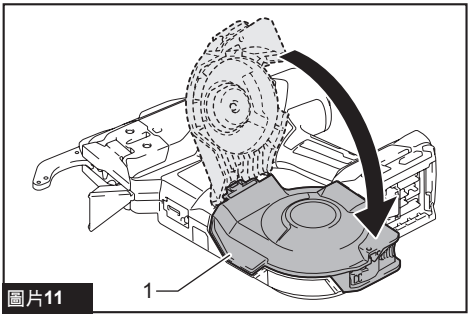

圖片11

► **1.** 捲筒外蓋

取出綁紮鋼線（鋼線捲筒）

若要取出綁紮鋼線（鋼線捲筒），請在按下鎖定按鈕時打開捲筒外蓋。從工具取出鋼線捲筒。

安裝或拆卸鉤環

⚠警告： 僅可以預定用途使用懸掛／安裝部件，例如在不同工作之間或作業間隔，將工具懸掛於工具帶上。

⚠警告： 請注意勿使掛鉤過度負載，過大的力量或異常的過度負荷可能會使工具損壞，進而導致人員受傷。

⚠小心： 安裝掛鉤時，請務必確實用螺絲緊固。若未緊固螺絲，掛鉤可能會從工具上脫落並導致人員受傷。

⚠小心： 鬆手前，請確認已穩固懸掛工具。懸掛不當或失衡可能會掉落，並導致人員受傷。

如果要把工具暫時掛起，那麼掛鉤是比較方便的。它可以安裝在工具的任意一側。若要安裝掛鉤，請將其插入工具外殼任一側的凹槽中，然後用螺絲固定。若要拆下，請擰鬆螺絲，然後將其取出。

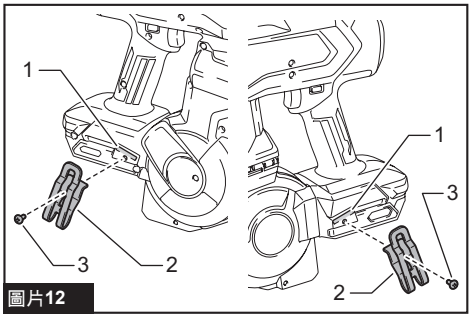

圖片12

► **1.** 凹槽 **2.** 掛鉤 **3.** 螺絲

操作

工作前檢查

⚠小心： 若工具有安全機構方面的問題，不得使用此工具。若仍繼續使用，則可能發生意外事故。

使用工具之前，請檢查下列事項並確認安全機制運作正常。若工具操作期間發現安全機制並未運作，請立即停止使用工具。請洽詢當地的 Makita（牧田）維修服務中心，處理相關維修事宜。

檢查觀看窗

工具具有用以檢查鋼線位置的觀看窗。確保觀看窗有栓緊並且關閉，防止異物進入。

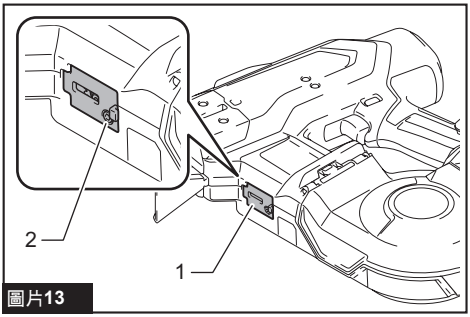

圖片13

► **1.** 觀看窗 **2.** 螺栓

檢查扳機鎖

本工具配備有扳機鎖，用以避免工具不預期的操作。鎖定扳機並確認開關扳機無法扣下。

檢查側板

工具具有側板，用以防止操作者誤觸工具前端的綁紮或轉動零件。確認側板關閉後再操作工具。

如果在側板打開時扣動開關扳機或開啟電源，工具不會啟動，錯誤警示音將會發出且顯示面板上會閃爍數字「2」。

在此情況下，請先關閉側板，再將扳機鎖定、關閉電源並取下電池組。

如果側板變得難以關閉，請參閱「*清潔側板*」章節並關閉側板。

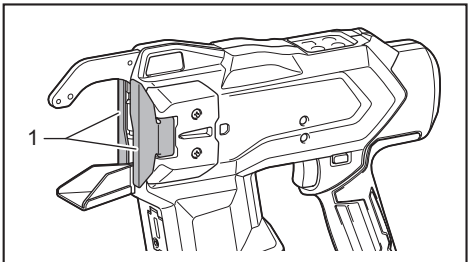

圖片14

► **1.** 側板

綁紮作業

⚠**小心： 插入電池組之前，確認手指已離開開關扳機並將扳機鎖定。**若於扣下開關扳機時插入電池組，則可能因為意外啟動鋼線綁紮作業而導致意外發生。

⚠**小心： 開啟電源時，四肢及臉部切勿接近工具前端的綁紮或轉動零件。**否則可能導致受傷。

⚠**小心： 電源開啟後，切勿碰觸工具前端的綁紮或轉動零件。**否則可能導致受傷。

⚠**小心： 綁紮時，將工具垂直置於鋼筋上並在綁紮點上按壓側板。**否則可能會造成人員受傷。

⚠**小心： 綁紮鋼筋時，將工具上的中心標記對齊鋼筋的綁紮點。**否則可能導致綁紮錯誤或綁紮強度不足。

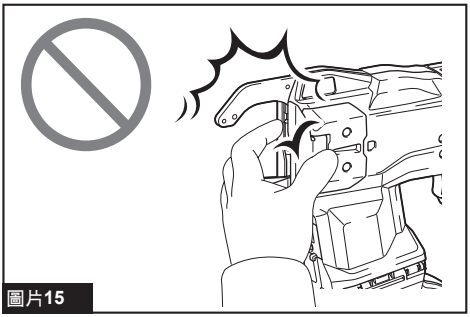

圖片15

作業前準備

1. 確認電池組已拆下，扳機已鎖定。

2. 將電池組插入到工具上，並開啟電源。開啟電源時會自動切斷鋼線。

3. 解開扳機鎖。

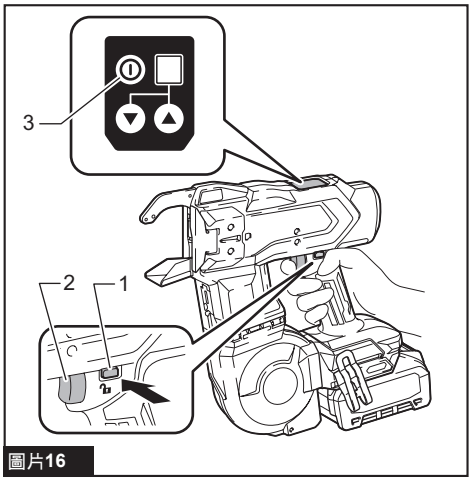

圖片16

► **1.** 扳機鎖定鈕 **2.** 開關扳機 **3.** 電源按鈕

綁紮

1. 將工具上的中心標記對齊綁紮點。確保將工具垂直置於鋼筋上，並在與交叉鋼筋呈 45° 的綁紮點上按壓工具。

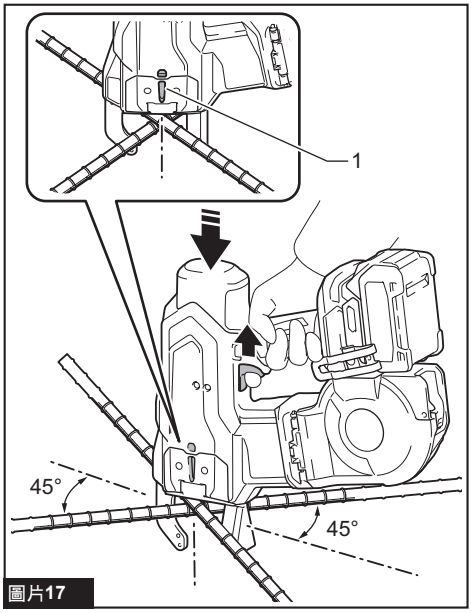

圖片17

► **1.** 中心標記

2. 拉動開關扳機一次。

3. 鋼線將自動饋送及切斷。

4. 旋轉部件夾住並扭轉鋼線，綁緊鋼線後則會回復至原位。

5. 完成綁紮後，小心勿使支臂勾掛於鋼筋上，然後向上拉起工具。

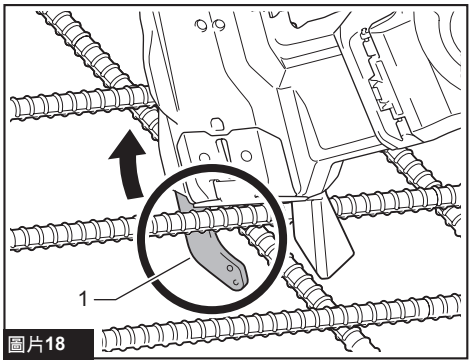

圖片18

► **1.** 支臂

工作注意事項

- 若於鋼線綁紮期間將側板移開綁紮位置，會使鋼線夾纏於旋轉部件處，導致綁紮作業不正確。
- 鋼線綁紮完成之前，請保持工具壓緊鋼筋。
- 目前的綁紮作業尚未完成之前，切勿前往下一綁紮點。
- 旋轉部件會在鋼線綁紮過程中扭轉鋼線。穩穩握住把手，以免身體被工具拉動。
- 鋼線進行綁紮期間，切勿碰觸鋼線。
- 綁紮鋼線用盡而扣下開關扳機時，會顯示出錯誤。更換新的綁紮鋼線，重新啟動工具。

綁紮技巧

⚠小心： 如果綁紮時工具被鋼線纏住，請勿用力拉扯工具。否則可能導致受傷。

⚠小心： 綁紮時，請小心鋼線末端。鋼線末端尖銳，可能造成受傷。

- 以相對於交叉鋼筋 45° 傾角的方式使用工具，並如圖所示朝交替方向綁紮鋼線。

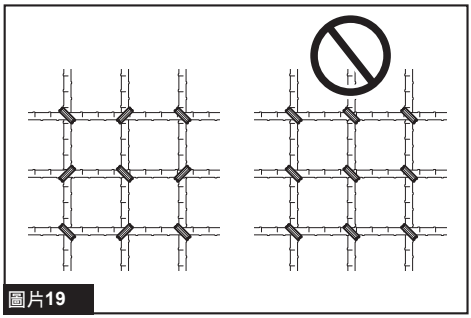

圖片19

- 將鋼線綁紮至交叉鋼筋的平坦（沒有不平）部位。

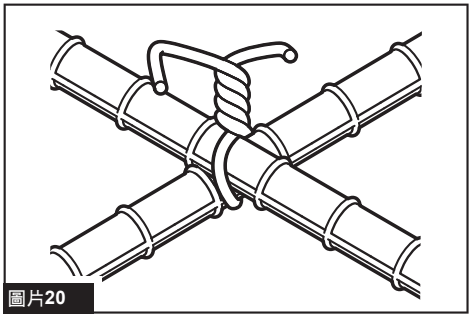

圖片20

- 若綁紮強度不足，可更換綁紮的方向並進行兩次綁紮，增加綁紮的強度。

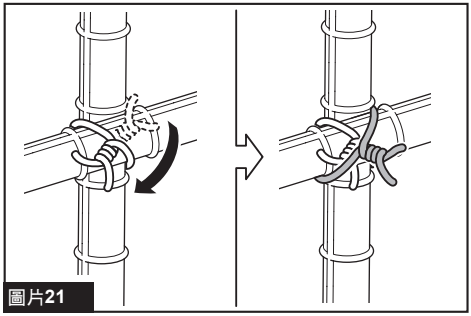

圖片21

注意： 進行第二次綁紮之前，先將第一次綁紮的尾線彎折。否則會妨礙第二次的綁紮作業。而可能會使鋼線夾纏於工具前端並造成旋轉部件損壞。

保養

⚠小心： 檢查或保養工具之前，請務必關閉工具電源開關並拆下電池組。

注意： 切勿使用汽油、苯、稀釋劑、酒精或類似物品清潔工具。否則可能會導致工具變色、變形或出現裂縫。

為了保證產品的安全與可靠性，任何維修或其他維修保養工作需由Makita（牧田）授權的或工廠維修服務中心來進行。務必使用Makita（牧田）的更換部件。

清潔觀看窗

當觀看窗骯髒且您無法查看鋼線位置時，請根據下列程序打開觀看窗並用軟布擦拭觀看窗內部。清潔後，重新關閉觀看窗，以防止異物進入。

1. 使用六角扳手鬆開螺栓並打開觀看窗。

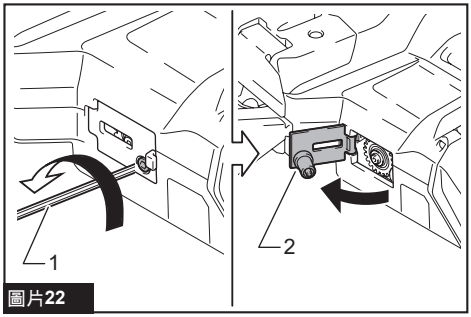

圖片22

► **1.** 六角扳手 **2.** 觀看窗

2. 用軟布擦除觀看窗內的任何髒汙。

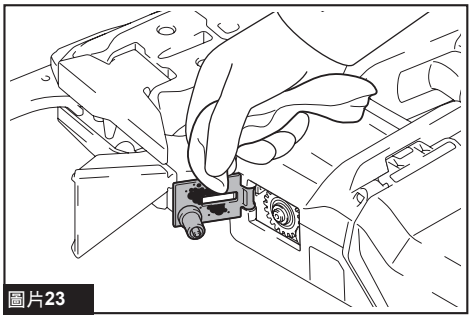

圖片23

清潔側板

如果側板變得難以關閉，請用布擦除附著在側板內的任何鐵屑等物。

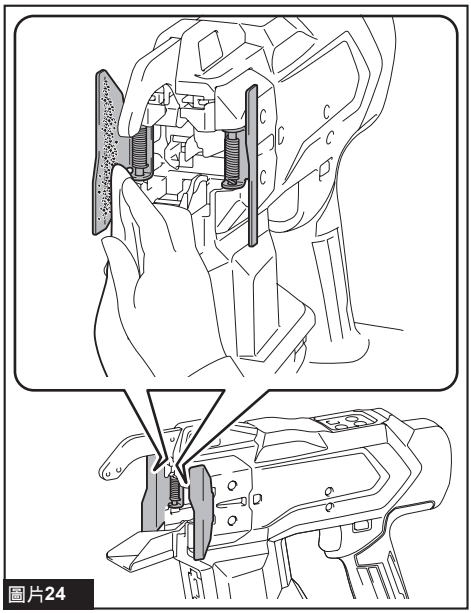

圖片24

⚠小心： 若發現鋼線纏繞於工具前端的綁紮部分，關閉工具的電源。鎖定扳機，拆下電池組，使用剪線鉗或尖嘴鉗清除鋼線。

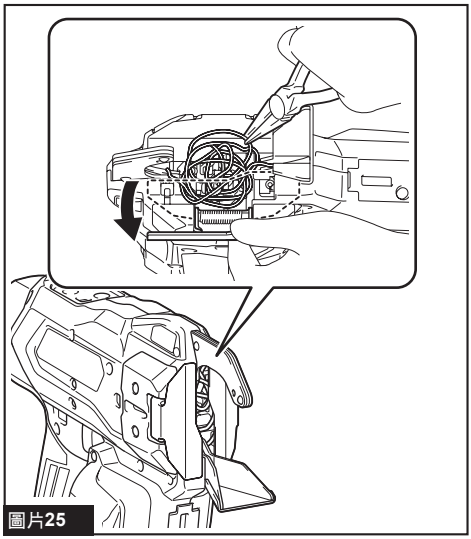

圖片25

潤滑綁紮部分

綁紮後，如果工具難以從綁紮點拉出或鋼線纏繞於工具前端的綁紮部分，請按下列潤滑程序進行。

若潤滑後這些症狀仍然存在，請洽詢當地的 Makita（牧田）維修服務中心要求維修。

1. 打開側板。

2. 使用工具隨附的油瓶，如圖所示，向每個潤滑點滴 2 至 3 滴潤滑油。

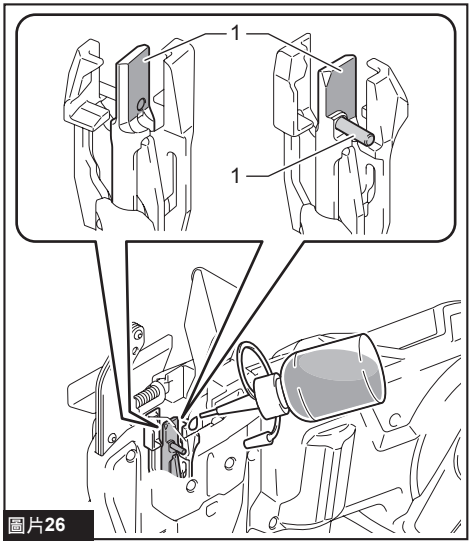

圖片26

► **1.** 潤滑點

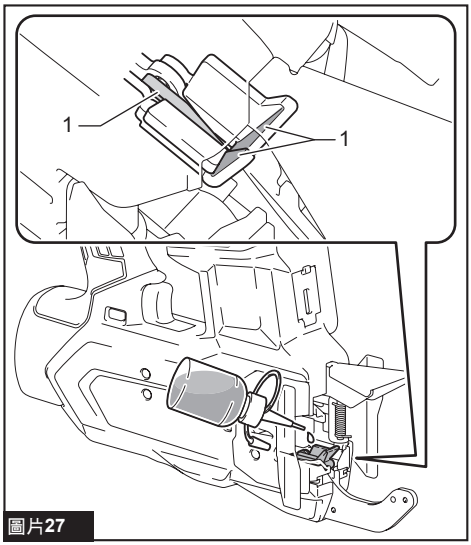

圖片27

► **1.** 潤滑點

錯誤顯示與錯誤警示音

⚠小心： 檢查期間，務必鎖定扳機、關閉電源並拆下電池組。否則可能會造成事故。

⚠小心： 開啟電源時，四肢及臉部切勿接近工具前端的綁紮或轉動零件。否則可能導致受傷。

⚠小心： 電源開啟後，切勿碰觸工具前端的綁紮或轉動零件。否則可能導致受傷。

⚠小心： 發出錯誤警示音，或工具故障時，立即停止使用工具。

錯誤警示音與顯示

發生錯誤時會響起錯誤警示音，顯示面板上也會閃爍錯誤編號。請參閱下表並採取因應措施。若錯誤仍無法解決，請洽詢 Makita（牧田）授權維修服務中心要求維修。

顯示	症狀	可能原因	解決方式
1	工具停止運作。 工具無法啟動。	鋼線已用盡。	裝入新的綁紮鋼線。
		尚未裝入綁紮鋼線。	裝入綁紮鋼線。
		饋送鋼線失敗。	取出綁紮鋼線後，再重新裝入。 清潔鋼線通道。
		綁紮期間的操作不正確。	請參閱「*綁紮作業*」章節並執行正確操作。
2	工具無法啟動。	側板打開。	請參閱「*清潔側板*」章節並關閉側板。
		防止意外重啟功能已啟用。	請參閱「*防止意外重啟功能*」章節並恢復工具運作。
4	工具無法啟動。 工具停止運作。	電池電量已耗盡。 電池組出現異常高溫現象。	請對電池進行充電。 使電池組冷卻。 更換已充電的電池組。
5	工具停止運作。	馬達過載。	找出阻礙馬達運轉的原因並予以解決。
		馬達故障	
6	工具停止運作。 工具無法啟動。	工具出現異常高溫現象。	使工具冷卻。
7	工具無法啟動。 工具停止運作。	工具故障	請洽詢 Makita 維修服務中心要求維修。

選購附件

⚠小心： 這些附件或裝置建議使用於本說明書所指定的Makita（牧田）工具。如使用其他廠牌附件或裝置，可能導致傷人的危險。僅可將選購附件或裝置用於規定目的。

如您需要瞭解更多關於這些選購附件的信息，請諮詢當地的Makita（牧田）維修服務中心。

- 綁紮鋼線
- 延伸把手
- Makita（牧田）原裝電池和充電器

注： 本列表中的一些部件可能作為標準配件包含於工具包裝內。規格可能因銷往國家之不同而異。

Makita Europe N.V.

Jan-Baptist Vinkstraat 2, 3070 Kortenberg, Belgium

Makita Corporation

3-11-8, Sumiyoshi-cho, Anjo, Aichi 446-8502 Japan

www.makita.com



885B21-128
ZHTW
20250714