HK	HONG KONG

分解图 / 零件清单

UC033G

CORDLESS CHAIN SAW



2026/02

(HK) UC033G / CORDLESS CHAIN SAW

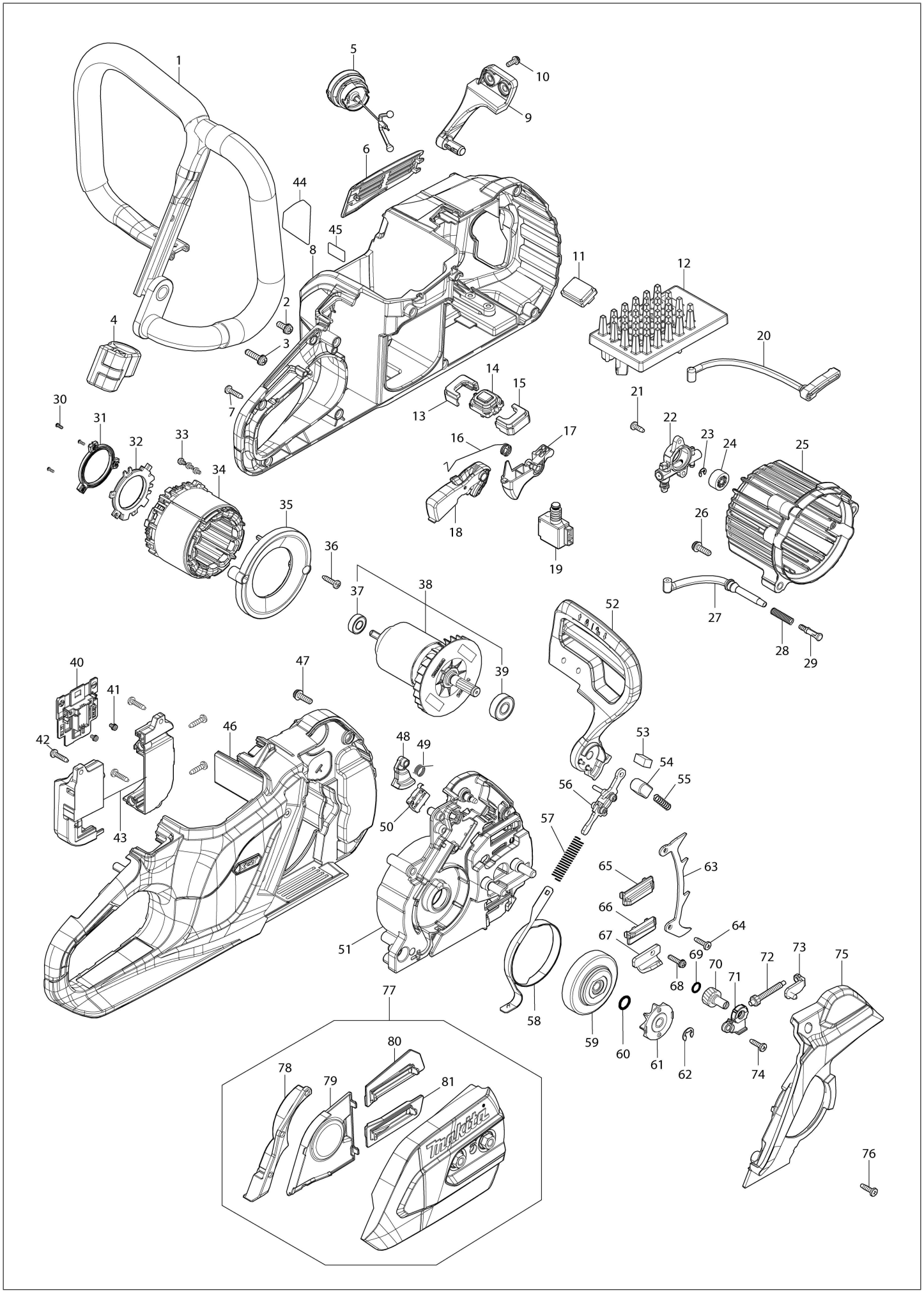

HK | HONG KONG

UC033G / CORDLESS CHAIN SAW

项目	子项	零件号	零件描述	数量	I/C	E/C号	关闭号	备注
001		327G77-5	FRONT HANDLE	1				
002		911218-7	盘头螺丝 M5X14 WR	3				
003		911238-1	盘头螺丝 M5X22 WR	1				
004		1413N0-8	TOOL HOLDER COMPLETE	1				
005		122K21-9	箱盖组件	1				
	C10	213A77-4	O形环 29.5	1				
006		4133J6-1	防尘盖	1				
007		266326-2	岗山头自攻螺丝 4X18	9				
008		1831N9-2	机壳套件	1				
	C10	8091S4-6	小心标签	1				
	D10		INC. 46					
009		4133G1-0	前部护手罩固定器	1				
010		911118-1	盘头螺丝 M4X12 WR	2				
011		620T53-9	INDICATION CIRCUIT	1				
012		620T51-3	CONTROLLER	1				
013		1832K6-3	SPACER SET	1				
	D10		INC. 15					
014		620T52-1	SWITCH CIRCUIT	1				
015		1832K6-3	SPACER SET	1				
	D10		INC. 13					
016		232850-7	扭力弹簧 10	1				
017		413C93-0	开关柄	1				
018		141V01-2	锁定杆总成	1				
019		650049-6	开关 C3JR-1A-PAXD5	1				
020		422C81-6	油管 3-154	1				
021		266427-6	岗山头自攻螺丝 4X12	2				
022		142857-4	油泵总成	1				
023		961011-9	止动环（EXT） E-4	1				
024		226884-0	蜗杆齿轮	1				
025		4133F9-7	电机机壳	1				
026		911228-4	盘头螺丝 M5X18 WR	3				
027		422C80-8	油管 3-117	1				
028		231975-4	弹簧	1				
029		452666-6	螺纹短节	1				
030		266490-9	盘头自攻螺丝 2X6	3				
031		687H54-8	止动器	1				
032		620P43-8	控制器 B	1				
033		652031-1	盘头螺丝 M3X6	3				
034		629D24-7	定子	1				
035		4133G3-6	挡风板	1				
036		266326-2	岗山头自攻螺丝 4X18	2				
037		210311-7	滚珠轴承 698ZZ	1				
038		519941-4	ROTOR ASS'Y	1				
	D10		INC. 37,39					
039		210274-7	滚珠轴承 6000DDW	1				
040		632V23-8	端子组件	1				
041		652031-1	盘头螺丝 M3X6	2				
042		266326-2	岗山头自攻螺丝 4X18	5				
043		1830H3-6	端子盒套件	1				
	C10	263005-3	橡胶销 6	2				
044		8155N2-9	UC033G NAME PLATE	1				
045		8155N4-5	UC033G SERIAL NO. LABEL	1				
046		1831N9-2	机壳套件	1				
	C10	8091S4-6	小心标签	1				
	D10		INC. 8					
047		911228-4	盘头螺丝 M5X18 WR	4				
048		4133G8-6	开关柄	1				
049		232956-1	扭力弹簧 10	1				
050		650057-7	开关 D2SW-P01L30-3M-C2S	1				
051		137422-2	HOUSING BASE ASSEMBLY	1				
	C10	263002-9	橡胶销 4	1				
052		4133G0-2	前部护手罩	1				
053		422D22-8	DUST SEAL	1				
054		313667-8	护手罩导板	1				
055		232955-3	压簧 5	1				

互换
O：O：是
X：X：否
<：<：新部件可替换当前部件。
>：>：当前部件可替换新部件。
S：S：可作为套件互换。

HK | HONG KONG

UC033G / CORDLESS CHAIN SAW

项目	子项	零件号	零件描述	数量	I/C	E/C号	关闭号	备注
056		1411X1-4	连接板总成	1				
057		232452-9	压簧 7	1				
058		347E17-5	制动带总成	1				
059		162E14-8	刹车鼓	1				
060		213060-5	O形环 10	1				
061		227C36-4	链轮 8	1				
062		961013-5	止动环（EXT） E-7	1				
063		347E15-9	齿形缓冲器	1				
064		266034-5	岗山头自攻螺丝 4X16	1				
065		4133H5-9	保护罩 A	1				
066		4133H4-1	保护罩 B	1				
067		347924-2	锯链挡杆	1				
068		911133-5	盘头螺丝 M4X18 WR	1				
069		213594-8	O形环 7	1				
070		227744-9	斜齿轮 18	1				
071		4133G5-2	齿轮盖	1				
072		227743-1	斜齿轮 11	1				
073		347E16-7	张力滑板	1				
074		266034-5	岗山头自攻螺丝 4X16	1				
075		4133H0-9	刹车盖	1				
076		266034-5	岗山头自攻螺丝 4X16	4				
077		137428-0	SPROCKET COVER ASS'Y	1				
	D10		INC. 78-81					
078		422C82-4	碎屑导向件	1				
079		4133G9-4	内盖	1				
080		4133G6-0	保护罩 C	1				
081		4133G7-8	保护罩 D	1				
A01		782042-3	BOX WRENCH 13	1				
E01		805U48-1	声音111dB标签	1				
F01		1915Y7-3	导板16套件	1				
F02		1915Y8-1	导板18套件	1				
F03		1915Y9-9	导板20套件	1				
F04		1916A0-5	导板20套件	1				
F05		1916A1-3	锯链16套件	1				
F06		1916A2-1	锯链18套件	1				
F07		1916A3-9	锯链20套件	1				
F08		1916A4-7	锯链20套件	1				
F09		1916A5-5	链轮8套件	1				
F10		1916J8-2	导板20套件	1				
F11		1916K0-5	锯链20套件	1				
F12		1916K2-1	限深器组件套件	1				
F13		1916K3-9	导板箱535套件	1				
F14		195093-1	链条油组件	1				
F16		199897-3	油容器组件	1				

互换
O：O：是
X：X：否
<：<：新部件可替换当前部件。
>：>：当前部件可替换新部件。
S：S：可作为套件互换。